FICHA TÉCNICA DO PRODUTO
Essential Downlight 220mm 18W 830 White

ESSENTIALS DOWNLIGHTS | Downlight LED em plástico

Áreas de Aplicação

- Aplicações domésticas (salas de estar, salas de jantar, casas de banho, etc.)

Vantagens do Produto

- Possibilidade de repicagem com terminal de ligação incluído
- Montagem fácil

Características do Produto

- Montagem embutida no teto
- Temperatura da cor: 3.000 K
- Fiação completa possível
- Tipo de proteção: IP20

© 2025, LEDVANCE GmbH. Todos os direitos reservados.

DADOS TÉCNICOS

DADOS ELÉTRICOS

Potência nominal	18,00 W
Tensão nominal	220…240 V
Frequência da rede	50…60 Hz
Corrente nominal	102,000 mA
Nº. máx. de luminárias por disjunt B16 A	37
Número max. de luminárias por disjuntor C16	48
Fator de potência λ	> 0,5
Distorção harmónica total	< 87 %
Grau de proteção	II
Modo de funcionamento	Mains voltage

Dados Fotométricos

Fluxo luminoso	1600 lm
Fluxo luminoso total das fontes de luz incluídas	1600 lm
Rendimento luminoso	88 lm/W
Temperatura de cor	3000 K
Tonalidade (designação)	Branco quente
Índice de reprodução de cor Ra	> 80
Desvio padrão de combinação de cores	< 6 sdcm
Métrica de Cintilação (Pst LM)	<1
Métrica de Efeito Estroboscópico (SVM)	<0.4
Grupo segurança fotobiológica co EN62778	RG0
Ângulo de abertura	120 °

DIMENSÕES & PESO

Diâmetro	220,00 mm
Altura	31,00 mm
Peso do produto	174,00 g

© 2025, LEDVANCE GmbH. Todos os direitos reservados.

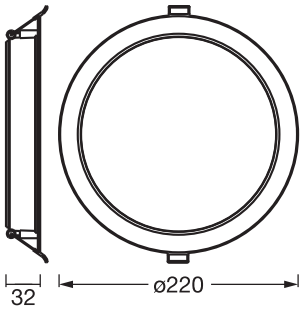

DL ESSENTIAL 18W 220MM 830
WT 10X6

MATERIAIS & CORES

Cor do produto	Branco
Cor do corpo	Branco
Material do corpo	Poliprofileno (PP)
Material do difusor	Polystyrene (PS)
Teste temperatura do fio conforme IEC 60695-2-12	650 °C

APLICAÇÃO & INSTALAÇÃO

Temperatura ambiente	-20…+40 °C
Tipo de ligação	Terminal, 2 condutores (L, N)
Tipo de protecção	IP20/IP20
Grau de proteção (impacto mecânico [PIM]	IK03
Regulável	Não
Tipo de montagem	Encastrado
Local de montagem	Teto
Diâmetro de montagem	200 mm
Profundidade de montagem	30 mm
Com fonte de luz	Sim
Replaceable light source	Não

Vida Útil

Número de ciclos de Liga e Desliga	12500

ILUMINAÇÃO DE EMERGÊNCIA

Tipo de teste em modo de emergência	Nenhum

CERTIFICADOS & NORMAS

Normas	CE / UKCA

© 2025, LEDVANCE GmbH. Todos os direitos reservados.

Temperatura de superfície limitada	Não
Módulos LED substituíveis	Não substituível

DADOS TÉCNICOS ADICIONAIS

Observação de produto	Available from October 2025

Aviso de Segurança

- Desligue a luminária da tensão de alimentação para instalação, manutenção e remoção do difusor
- Verifique se a parede e o teto são adequados. Em caso de dúvida, procure aconselhamento profissional.

DOWNLOADS

	Documentos e certificados	Nome do documento
PDF	Instruções de utilização / instruções de segurança	G11240679 UI DL ESSENTIAL
PDF	Informações legais	Legal insert
PDF	Declarações de conformidade	CE Declaration Downlight Essential
PDF	Declarações de conformidade UKCA	UKCA Declaration Downlight Essential

DADOS LOGÍSTICOS

Código do Produto	Embalagem unitária (peças/unidade)	Dimensões (comprimento x largura x altura)	Peso bruto	Volume
4058075853973	Folding box 6	199 mm x 229 mm x 238 mm	1248.00 g	10.85 dm^3
4058075853980	Shipping box 60	1,007 mm x 474 mm x 264 mm	14186.00 g	126.01 dm^3

O código do produto mencionado indica a quantidade mínima a ser adquirida. Uma caixa unitária pode conter um ou mais produtos. Quando for colocar o pedido de compras, indique uma quantidade unitária ou múltiplos da caixa unitária.

AVISO LEGAL

Sujeito a alteração sem prévio aviso. Sempre utilize a versão mais recente.

© 2025, LEDVANCE GmbH. Todos os direitos reservados.