FICHA TÉCNICA DO PRODUTO
FL 150 P 100W 15KLM 830 PS SY100 WT

FLOODLIGHT 150 | Floodlight versátil com fluxo luminoso até 15000 lm

Áreas de Aplicação

- Substituição para projetores com lâmpadas de halogéneo
- Uso exterior (IP66)
- Sinalética conforme EN 60598-2-24 para instalações com risco de incêndio, por exemplo por acumulação de poeira
- Áreas públicas
- Fachadas de edifícios
- Estaleiros
- Estacionamento

Vantagens do Produto

- Membrana integrada para prevenir a condensação dentro da luminária, sem comprometer a proteção IP
- Muito versátil devido aos níveis de potência selecionáveis (Multi Lumen) na luminária
- Bucim robusto com função waterstop integrada
- Iluminação de segurança e muito uniforme devido ao difusor em vidro opalino temperado
- Brilhante, robusto e duradouro
- Economia de energia até 90 % em relação aos projetores com lâmpadas de halogéneo
- Sem emissão de luz para cima (ULOR 0%) quando montado com inclinação 0°

Características do Produto

- Elevado rendimento luminoso: até 150 lm/W
- Tipo de proteção: IP66
- Cabo flexível de 1 m pré-instalado (H05RN-F), enrolado com 3 x 1,0 mm^2 fios de simples
- Distribuição luminosa simétrica com ângulo 100° x 100°, com refletor
- Suporte de montagem com ângulo 30° e área de rotação ampla

© 2025, LEDVANCE GmbH. Todos os direitos reservados.

DADOS TÉCNICOS

DADOS ELÉTRICOS

Potência nominal	100 W / 83 W
Tensão nominal	220…240 V
Frequência da rede	50…60 Hz
Corrente nominal	443/368 mA
Corrente elétrica de entrada	30 mA
Corrente entrada T_{h50}	452 µs
Nº. máx. de luminárias por disjunt B16 A	5
Nº. máx. de luminárias por disjunt C10 A	6
Número max. de luminárias por disjuntor C16	9
Fator de potência λ	> 0,90
Distorção harmónica total	< 20 %
Grau de proteção	I
Resistente a surto de tensão (F/N)	4 kV
Resistente a surto de tensão (F/N-Terra)	6 kV
Modo de funcionamento	Integrated LED driver

Dados Fotométricos

Fluxo luminoso	14000 lm / 11670 lm
Rendimento luminoso	140 lm/W
Temperatura de cor	3000 K
Tonalidade (designação)	Branco quente
Índice de reprodução de cor Ra	80
Desvio padrão de combinação de cores	5 sdcm
Métrica de Efeito Estroboscópico (SVM)	≤0.9
Grupo segurança fotobiológica co EN62778	RG1
Grupo segurança fotobiológica co EN62471	RG1
Ângulo de abertura	100 ° x 100 °

© 2025, LEDVANCE GmbH. Todos os direitos reservados.

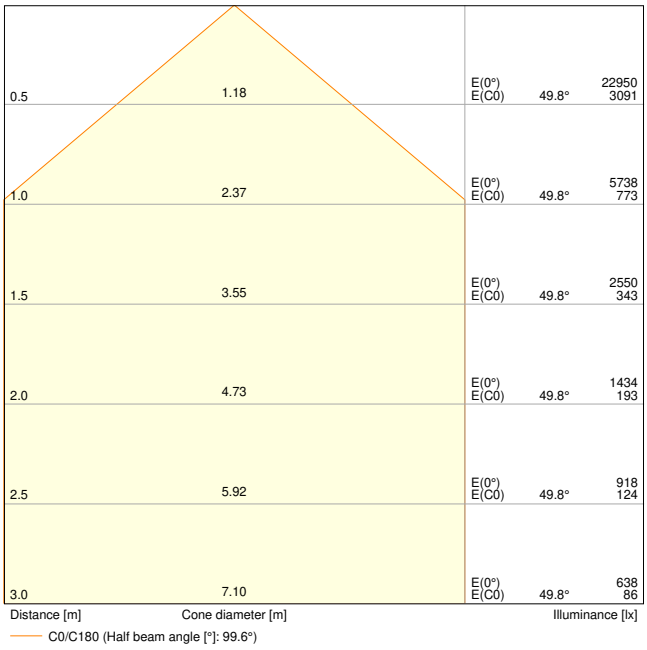

FL 150 P 100W 15KLM 830 PS SY100 WT

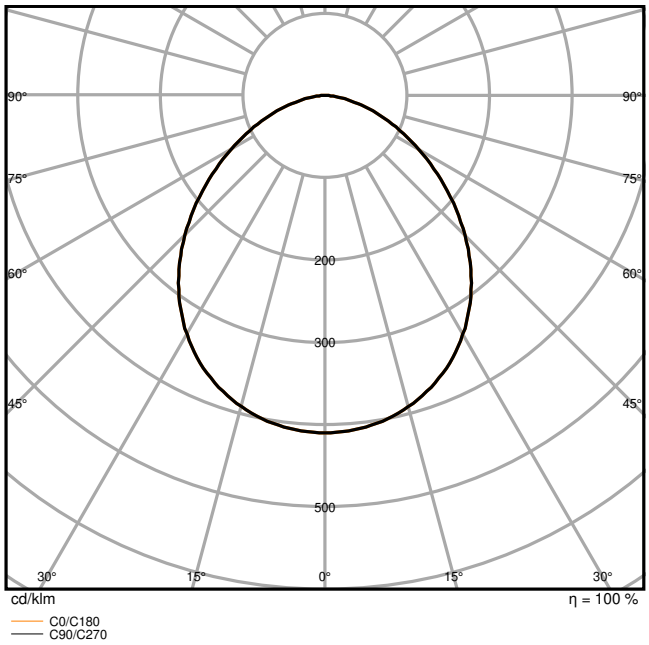

FL 150 P 100W 15KLM 830 PS SY100 WT

DIMENSÕES & PESO

Comprimento	266,00 mm
Largura	55,00 mm
Altura	343,00 mm
Peso do produto	2820,00 g
Comprimento do cabo	1000 mm

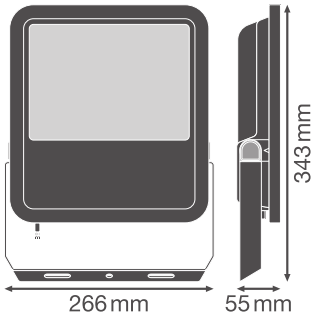

FL 150P SY100

MATERIAIS & CORES

Cor do produto	Branco
Cor do corpo	Branco

© 2025, LEDVANCE GmbH. Todos os direitos reservados.

Material do corpo	Alumínio
Material do difusor	Vidro
Material da superfície emissora de luz	Vidro
Teste temperatura do fio conforme IEC 60695-2-12	650 °C
Quantidade de mercúrio	0.0 mg

APLICAÇÃO & INSTALAÇÃO

Temperatura ambiente	-30…+50 °C
Temperatura de armazenagem	-40…+70 °C
Tipo de ligação	Cabo, 3 condutores
Tipo de protecção	IP66
Grau de proteção (impacto mecânico [PIM]	IK08
Classe de resistência à corrosão de acordo com a norma EN 12944	C4
Regulável	Não
Tipo de montagem	Surface
Local de montagem	Parede / Pimenteiro / Chão / Teto
Aplicação	Exterior
Ajustável	Sim
Com fonte de luz	Sim
Replaceable light source	Não

Vida Útil

Vida mediana L70/B50 @ 25 °C	100000 h [1)]
Vida mediana L80/B10 @ 25 °C	75000 h [1)]
Vida nominal L80/B50 a 25 °C	70000 h
Vida mediana L90/B10 @ 25 °C	35000 h

1) t[h]: L70 / B50 a 25 °C (Ta), t[h]: L80 / B10 a 25 °C (Ta), t[h]: L90 / B10 a 25 °C (Ta)

BALASTRO

Corrente de saída	480 mA
ECG - Oscilação da corrente de saída	< 20 %

CERTIFICADOS & NORMAS

Normas	CE / CB / ENEC / EAC / UKCA / EPD
Temperatura de superfície limitada	Sim
Proteção contra impactos	Não
EPD	LEDV-00030-V01.01-EN
Módulos LED substituíveis	Não substituível

DADOS TÉCNICOS ADICIONAIS

© 2025, LEDVANCE GmbH. Todos os direitos reservados.

Função adicionada	MULTI SELECT

ACESSÓRIOS OPCIONAIS

Imagem do Produto	Nome do produto	EAN
	FL TRAVERSE 1/2 42/60/76MM	4099854680038

Aviso de Segurança

– Resistência máx. ao vento em superfície de 0,070 m^2

DOWNLOADS

	Documentos e certificados	Nome do documento
PDF	Instruções de utilização / instruções de segurança	G11193710_UI_Floodlight_65W-200W
PDF	Informações legais	Insert_LSI_Floodlight_69W-167W_G11195968
PDF	Informações legais	Informationstext 18 Abs 4 ElektroG
PDF	Informações legais	Safety Insert G11205496
PDF	Informações legais	Legal Insert FLOODLIGHT LUMS
PDF	Declarações de conformidade	FLOODLIGHT GEN4

	Ficheiros fotométricos e luminotécnicos	Nome do documento
IES	Ficheiro IES (IES)	FL 150 P 100W 15KLM 830 PS SY100 WT
LDT	Ficheiro LDT (Eulumdat)	FL 150 P 100W 15KLM 830 PS SY100 WT
ULD	Ficheiro ULD (DIALux)	FL 150 P 100W 15KLM 830 PS SY100WT
ROLF	Ficheiro ROLF (RELUX)	FL 150 P 100W 15KLM 830 PS SY100WT
	Ficheiro UGR (tabela UGR)	FL 150 P 100W 15KLM 830 PS SY100 WT
	Curva de distribuição de luz tipo cone	FL 150 P 100W 15KLM 830 PS SY100 WT
	Curva de distribuição de luz tipo polar	FL 150 P 100W 15KLM 830 PS SY100 WT

© 2025, LEDVANCE GmbH. Todos os direitos reservados.

	Ficheiros CAD/BIM	Nome do documento
	BIM Revit 3D	Floodlight G4
	CAD STEP 3D	FL G4 100W

DADOS LOGÍSTICOS

Código do Produto	Embalagem unitária (peças/unidade)	Dimensões (comprimento x largura x altura)	Peso bruto	Volume
4099854306266	Folding box 1	72 mm x 285 mm x 370 mm	3072.00 g	7.59 dm^3
4099854306273	Shipping box 3	301 mm x 234 mm x 397 mm	9752.00 g	27.96 dm^3

O código do produto mencionado indica a quantidade mínima a ser adquirida. Uma caixa unitária pode conter um ou mais produtos. Quando for colocar o pedido de compras, indique uma quantidade unitária ou múltiplos da caixa unitária.

INFORMAÇÃO ADICIONAL DO CATÁLOGO

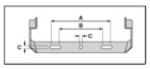

	A	B	C			230 Vac		
						C10A	B16A	C16A
69W	150	108	8.5	2x M6	0.045 m²	25	40	41
100W	150	108	10.5	2x M8	0.070 m²	6	5	9
133W	170	118	10.5	2x M8	0.085 m²	4	4	7
167W	170	118	12.5	2x M10	0.105 m²	4	4	7

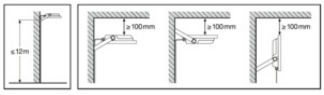

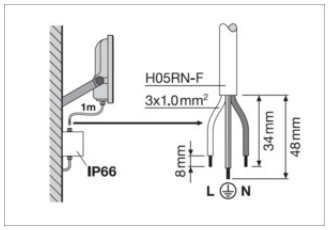

FL 100 P 69W 10KLM 830 PS SY100	53W/7320lm	69W/9150lm
FL 100 P 69W 10KLM 840 PS SY100	53W/8000lm	69W/10000lm
FL 100 P 69W 10KLM 865 PS SY100	53W/8000lm	69W/10000lm
FL 150 P 100W 15KLM 830 PS SY100	83W/11670lm	100W/14000lm
FL 150 P 100W 15KLM 840 PS SY100	83W/12500lm	100W/15000lm
FL 150 P 100W 15KLM 865 PS SY100	83W/12500lm	100W/15000lm
FL 200 P 133W 20KLM 830 PS SY100	117W/16275lm	133W/18600lm
FL 200 P 133W 20KLM 840 PS SY100	117W/17500lm	133W/20000lm
FL 200 P 133W 20KLM 865 PS SY100	117W/17500lm	133W/20000lm
FL 250 P 167W 25KLM 830 PS SY100	150W/21060lm	167W/23400lm
FL 250 P 167W 25KLM 840 PS SY100	150W/22500lm	167W/25000lm
FL 250 P 167W 25KLM 865 PS SY100	150W/22500lm	167W/25000lm

Referências / Links

– Para garantia, consulte www.ledvance.pt/garantia

AVISO LEGAL

Sujeito a alteração sem prévio aviso. Sempre utilize a versão mais recente.

© 2025, LEDVANCE GmbH. Todos os direitos reservados.