ENDURA® STYLE ROBUST WALL

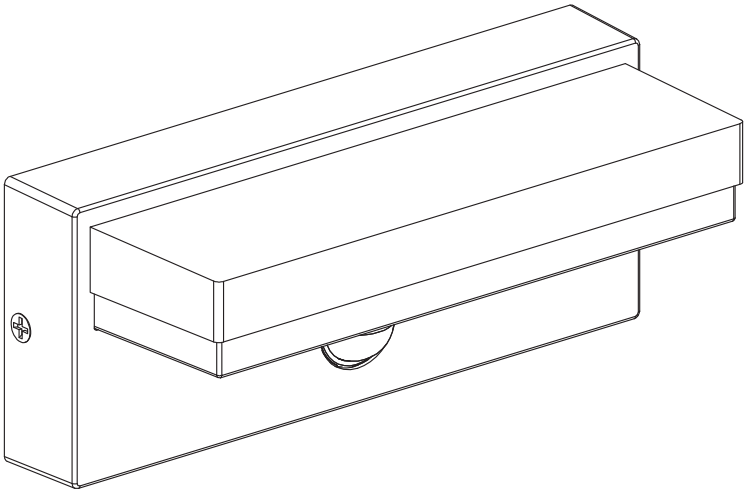

	EAN	W	lm light source	lm output	K	(°C)	V~	mA	Hz	DF	(°)	
ENDURA STY ROBUST W IP54 DG	4099854415739	12	1450	1000	3000	-20…+40	220-240	65	50/60	>0.7	90	>100000
ENDURA STY ROBUST W S IP54 DG	4099854415753	12.5	1450	1000	3000	-20…+40	220-240	70	50/60	>0.7	90	>100000

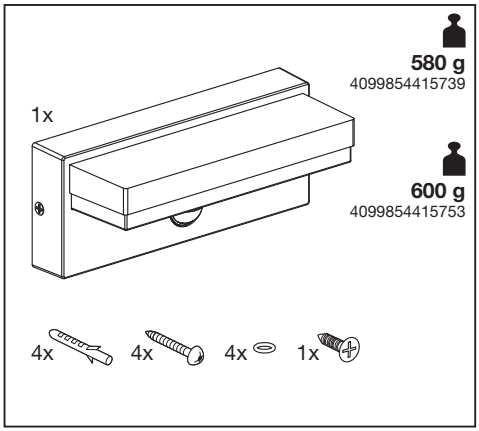
580 g
4099854415739
1x
600 g
4099854415753
4x
4x
4x
1x

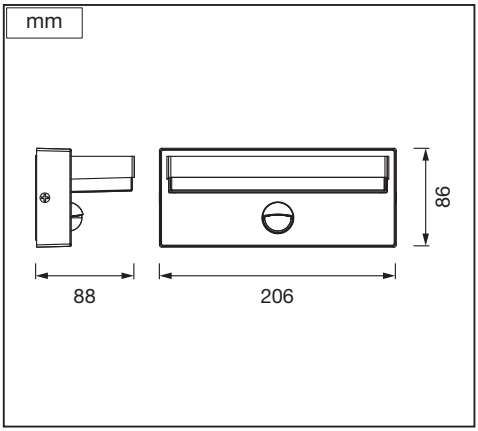
mm
86
88
206

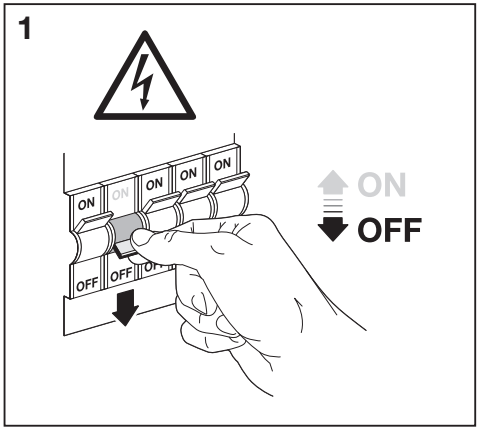
1
ON
OFF

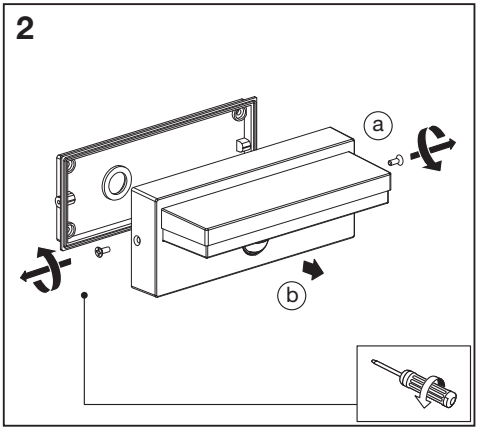
2
a
b

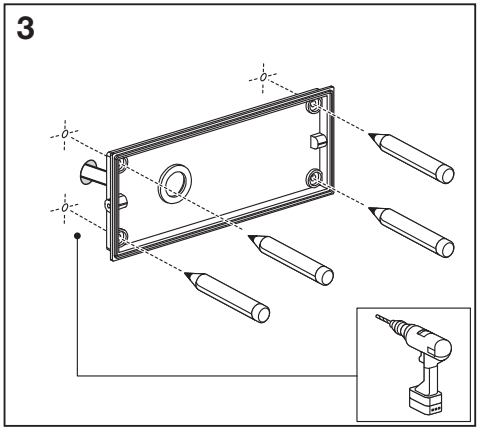
3

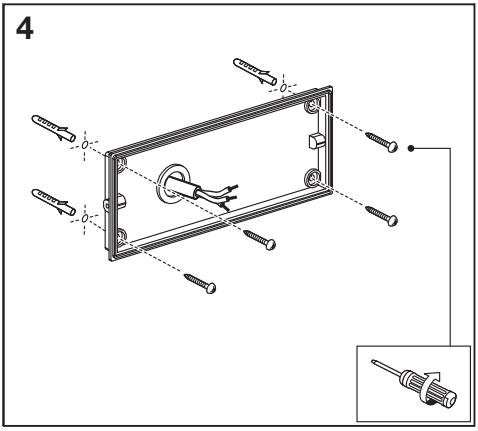
4

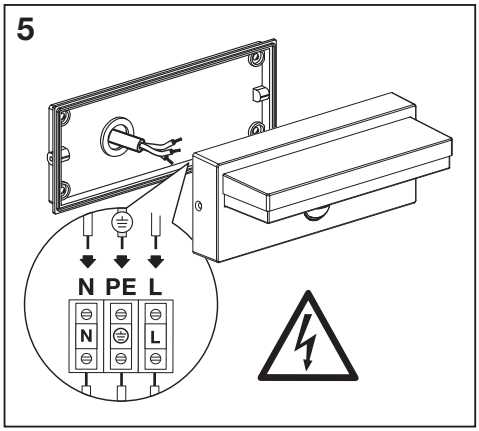
5
N PE L
N
L

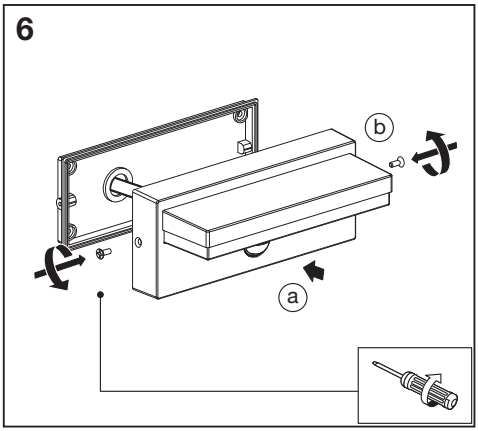
6
b
a

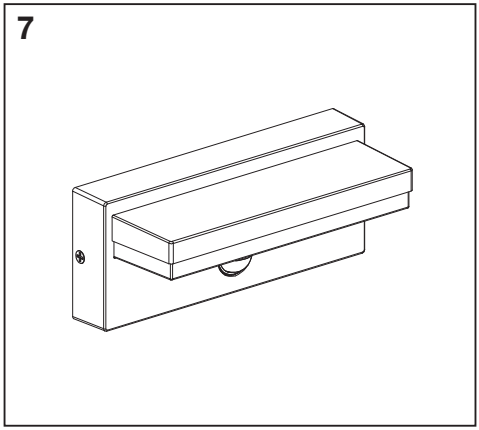
7

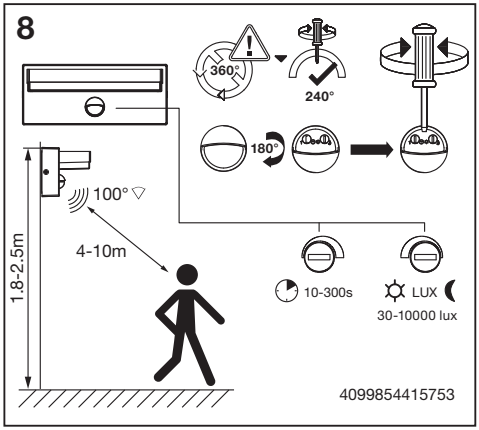
8
360°
240°
180°
100°
4-10m
1.8-2.5m
10-300s
LUX
30-10000 lux
4099854415753

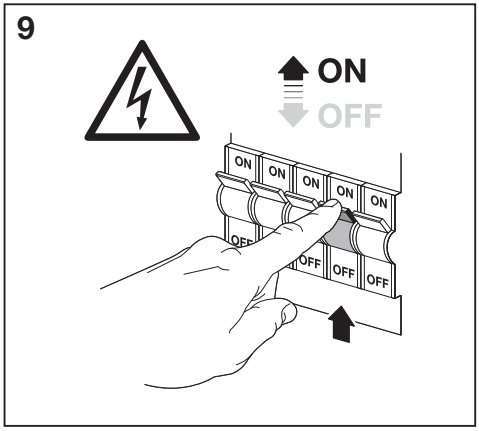
9
ON
OFF
ON
OFF

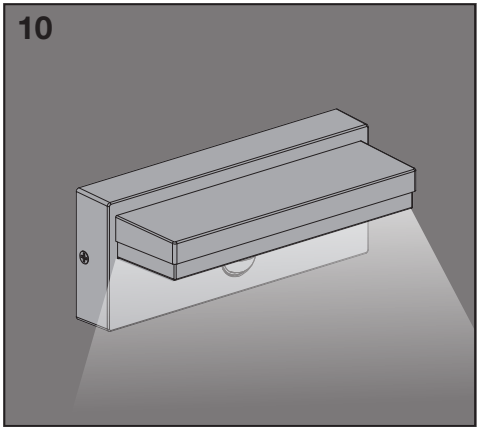
10

	EAN	n	LED	QR code	ENERG * X =
ENDURA STY ROBUST W IP54 DG	4099854415739	1	AC68263		E
ENDURA STY ROBUST W S IP54 DG	4099854415753	1	AC68263		E

* (D) Dieses Produkt enthält eine Lichtquelle der Energieeffizienzklasse <X>. (GB) This product contains a light source of energy efficiency class <X>. (F) Ce produit contient une source lumineuse de classe d'efficacité énergétique <X>. (I) Questo prodotto contiene una sorgente luminosa di classe di efficienza energetica <X>. (E) Este producto contiene una fuente luminosa de la clase de eficiencia energética <X>. (P) Este produto contém uma fonte de luz da classe de eficiência energética <X>. (GR) Το προϊόν αυτό περιέχει φωτεινή πηγή της τάξης ενεργειακής απόδοσης <X>. (NL) Dit product bevat een lichtbron van energie-efficiëntieklasse <X>. (S) Denna produkt innehåller en ljuskälla med energieffektivitetsklass <X>. (FIN) Tämä tuote sisältää valonlähteen, jonka energiatehokkuusluokka on <X>. (N) Dette produktet inneholder en lyskilde med energieffektivitetsklasse <X>. (DK) Dette produkt indeholder en lyskilde i energieffektivitetsklasse <X>. (CZ) Tento výrobek obsahuje světelný zdroj s třídou energetické účinnosti <X>. (RUS) Данный продукт содержит энергосберегающий источник света (класса <X>). (H) Ez a termék egy <X> energiahatékonysági osztályú fényforrást tartalmaz. (PL) Ten produkt zawiera źródło światła o klasie efektywności energetycznej <X>. (SK) Tento výrobok obsahuje svetelný zdroj triedy energetickej účinnosti <X>. (SLO) Ta izdelek vsebuje svetlobni vir razreda energijske učinkovitost <X>. (TR) Bu ürün, enerji verimliliği sınıfında bir ışık kaynağı içerir <X>. (HR) Ovaj proizvod sadržava izvor svjetlosti klase energetske učinkovitosti <X>. (RO) Acest produs conține o sursă de lumină cu clasa de eficiență energetică <X>. (BG) Този продукт включва светлинен източник с клас на енергийна ефективност <X>. (EST) Toode sisaldab energiatõhususe klassi <X> valgusallikat. (LT) Šiame gaminyje yra šviesos šaltinis, kurio energijos vartojimo efektyvumo klasė <X>. (LV) Šī s ražojums satur gaismas avotu, kura energoefektivitātes klase ir <X>. (BIH) Ovaj proizvod sadrži izvor svetlosti klase energetske efikasnosti <X>. (UA) Цей виріб містить джерело світла класу енергоефективності <X>. (KZ) Бұл өнімде <X> энергия тиімділігі класының жарық көзі бар.

RECICLA Al Azul

22 PAP Raccolta Carta Verifica le disposizioni del tuo comune.

FR

IP54

FR Cet appareil, ses accessoires et son cordon, se recyclent

À DÉPOSER EN MAGASIN OU À DÉPOSER EN DÉCHÈTERIE

Points de collecte sur www.quefairedemesdechets.fr

G11212145
13.03.2025

LEDVANCE SASU
CQM, 5 rue d'Altorf
67120 Molsheim France
www.ledvance.com

(GB) LEDVANCE Ltd, Sterling House,
810 Mandarin Court, Warrington,
Cheshire, WA1 1GG, United Kingdom