FICHE PRODUIT
DL SLIM DN 210 18 W 3000 K WT

DOWNLIGHT SLIM ROUND | Downlights plats avec alimentation intégrée, forme ronde

Zones d'application

- Remplacement direct des luminaires avec lampes fluorescentes compactes
- Éclairage général
- Espaces publiques
- Escaliers
- Couloirs
- Foyers
- Commerces

Avantages du produit

- Boîtier très mince
- Faible profondeur d'installation
- Efficacité lumineuse élevée
- Jusqu'à 60 % d'économie d'énergie (par rapport aux luminaires utilisant des lampes fluocompactes)
- Lumière très homogène
- Design fonctionnel
- Installation facile avec connexion rapide
- Installation simple grâce à l'alimentation intégrée

Caractéristiques du produit

- Collerette de faible dimension
- Boîtier de connexion sans outils pour une connexion facilitée

© 2025, LEDVANCE GmbH. Tous droits réservés.

– Optique en PMMA non jaunissant pour une longue durée de vie

© 2025, LEDVANCE GmbH. Tous droits réservés.

DONNÉES TECHNIQUES

DONNÉES ÉLECTRIQUES

Puissance nominale	18,00 W
Tension nominale	220…240 V
Fréquence du réseau	50…60 Hz
Intensité nominale	108 mA
Courant d'appel	17.0 A
Durée courant appel T sub h50 / sub	56 µs
Nombre maximal de luminaires par disjoncteur miniature B16	44
Max. de luminaires par disjoncteur C10 A	35
nombre max. de luminaires par disjoncteur C16	56
Facteur de puissance λ	0,50
Distorsion harmonique totale	< 20 %
Classe de protection	II
Mode d'opération	Integrated LED driver

Données photométriques

Flux lumineux	1530 lm
Efficacité lumineuse	85 lm/W
Temp. de couleur	3000 K
Teinte de couleur (désignation)	Blanc chaud
Ra Indice de rendu des couleurs	> 80
Ecart-type de correspondance de couleur	< 6 sdcm
Intensité lumineuse	-
Indice du papillottement (PstLM)	-
Indice de l'effet stroboscobique (SVM)	-
Groupe de sécurité photobiologiq EN62778	RG0
Groupe de sécurité photobiologiq EN62471	RG0
Angle de rayonnement	120 °

© 2025, LEDVANCE GmbH. Tous droits réservés.

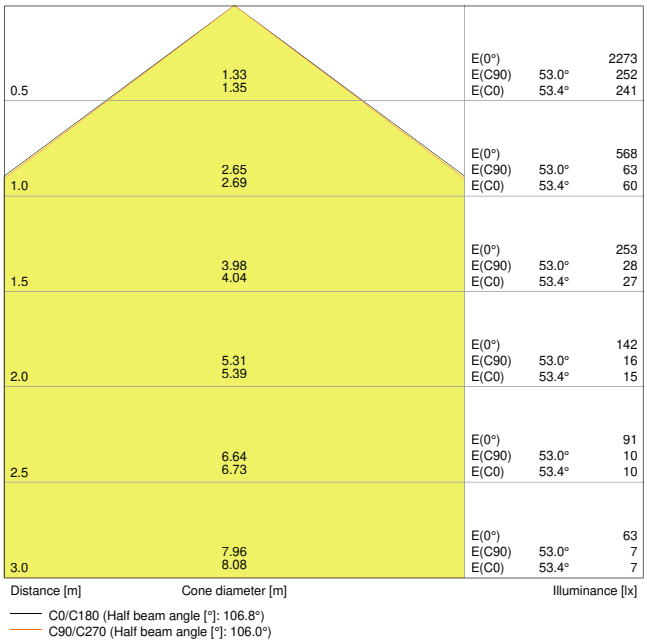

4058075052345 DL SLIM DN210 18W 3000K WT IP20

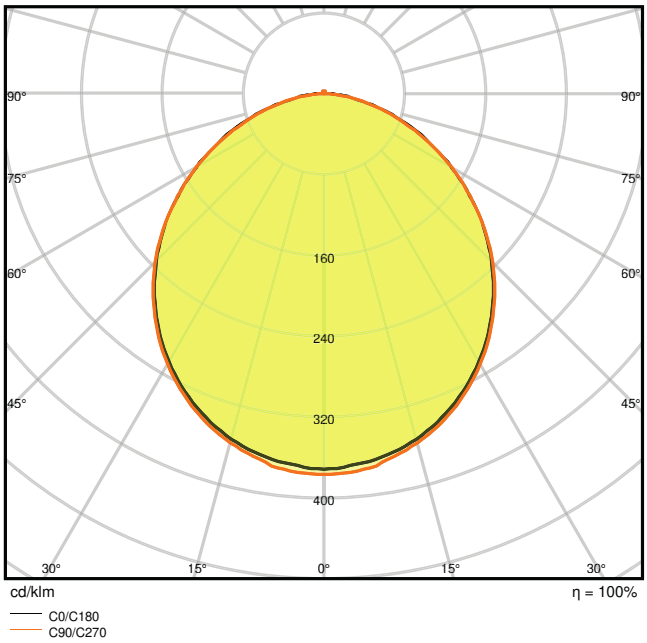

4058075052345 DL SLIM DN210 18W 3000K WT IP20

DIMENSIONS ET POIDS

Diamètre	225,00 mm
Hauteur	30,00 mm
Poids du produit	435,00 g

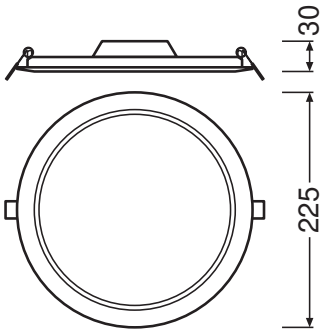

DL Slim DN210 18W

Matériau & couleurs

Couleur du produit	Blanc

© 2025, LEDVANCE GmbH. Tous droits réservés.

Couleur du teinte	Blanc
Numéro RAL [PIM]	RAL 9016
Matériau de corps	Polycarbonate (PC)
Matériau de fermeture	Polycarbonate (PC)
Matière de la surface émettrice.	Polycarbonate
Test au fil incand. selon CEI 60695-2-12	650 °C
Teneur en mercure	0.0 mg

APPLICATION & MONTAGE

Plage de température ambiante	-20…+50 °C
Plage de température de stockage	-30…+70 °C
Type de connexion	Bornier sans vis, 2 pôles
Type de protection	IP20
Indice de protec. IK (résist. aux [PIM]	IK03
Gradable	Non
Montage	Recessed
Emplacement montage	Plafond
Application	Indoor
Diamètre d'encastrement	210,0 mm
Profondeur d'encastrement	50,0 mm
Avec source de lumière	Oui
Source lumineuse remplaçable	Non

Durée de vie

Durée de vie L70/B50 @ 25 °C	30000 h [1)]
Durée de vie L80/B10 @ 25 °C	20000 h [1)]
Durée de vie nominale L80 / B50 à 25 ° C	20000 h
Durée de vie L90/B10 @ 25 °C	12000 h
Nombre de cycles de commutation	50000

1) t[h] : L70 / B50 à 25 °C (Ta), t[h] : L80 / B10 à 25 °C (Ta), t[h] : L90 / B10 à 25 °C (Ta)

Alimentation

Courant de sortie	295 mA
Alimentation électronique - Courant d'ondulation de sortie	< 6.5 %

CERTIFICATS ET NORMES

© 2025, LEDVANCE GmbH. Tous droits réservés.

Normes	CE / CB / EAC
Température de surface limitée	Non
Résistance aux chocs de balle	Non
PEP	LEDV-00043-V01.01-FR

DONNÉES SUPPLÉMENTAIRES SUR LE PRODUIT

Nombre de sources	Not relevant

ACCESSOIRES EN OPTION

Image du produit	Nom du produit	EAN
	DL SLIM FRAME DN 210 WT	4058075079199

ÉQUIPEMENT / ACCESSOIRES

- Cadres de montage en surface disponibles en tant qu'accessoires

Conseils de sécurité

- Tous les branchements électriques doivent être effectués par une personne qualifiée.
- Attention, risque de choc électrique.
- Les luminaires ne conviennent pas pour être recouverts de matériaux à isolation thermique.

TÉLÉCHARGEMENTS

	Documents et certificats	Nom du document
PDF	Guide d'installation détaillée	User Instruction Downlight LED Slim
PDF	Informations sur l'emballage	Legal Insert Downlight Slim
PDF	Informations légales	LSI DL SLIM
PDF	Informations légales	Informationstext 18 Abs 4 ElektroG
PDF	Déclarations de conformité	CE Certificate downlight Slim

© 2025, LEDVANCE GmbH. Tous droits réservés.

	Documents et certificats	Nom du document
	Déclarations de conformité UKCA	DL SLIM WT IP20
	PEP Ecopassport	EPD EN DOWNLIGHT SLIM
	PEP Ecopassport	EPD FR DOWNLIGHT SLIM

	Photométrie et fichiers pour études d'éclairage	Nom du document
	Fichier IES (IES)	DL SLIM DN210 18W 3000K WT IP20
	Fichier LDT (Eulumdat)	DL SLIM DN210 18W 3000K WT IP20
	Fichier ULD (DIALux)	DOWNLIGHTSLIMROUND21018W3000KWT
	Fichier ROLF (RELUX)	DL SLIM DN210 18W-3000K
	Fichier UGR (tableau UGR)	4058075052345 DL SLIM DN210 18W 3000K WT IP20
	Courbe de distribution de la lumière type cône	4058075052345 DL SLIM DN210 18W 3000K WT IP20
	Courbe de répartition de la lumière type polaire	4058075052345 DL SLIM DN210 18W 3000K WT IP20

	Fichiers CAD/BIM	Nom du document
	BIM Revit 3D	Downlight Slim Round
	CAO STEP 3D	DL SLIM DN 210

	Textes pour appels d'offres	Nom du document
	Offres	DOWNLIGHT SLIM ROUND 210 18 W 3000 K WT-fr

DONNÉES LOGISTIQUES

Code produit	Unité d'emballage (Pièces/Unité)	Dimensions (longueur x largeur x hauteur)	Poids approximatif	' Volume
4058075079090	Etui carton fermé 1	45 mm x 250 mm x 230 mm	518.00 g	2.59 dm^3
4058075079106	Carton de regroupement 6	290 mm x 260 mm x 250 mm	3439.00 g	18.85 dm^3

© 2025, LEDVANCE GmbH. Tous droits réservés.

Le code produit mentionné décrit la petite quantité d’unité qui peut être commandée. Une unité peut contenir un ou plusieurs produits. Lorsque vous passez la commande, merci de bien vouloir entrer une unité ou un multiple d’une unité.

DÉTAILS COMPLÉMENTAIRES

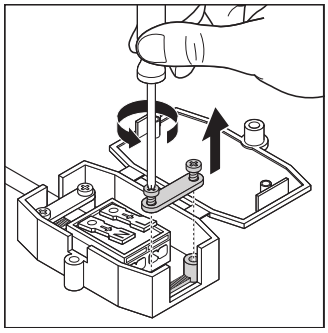

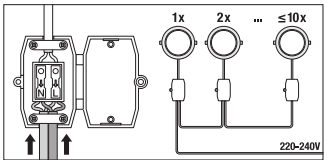

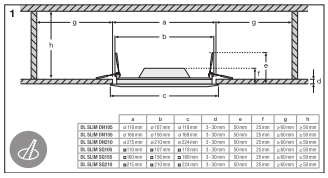

	a	b	c	d	e	f	g	h
DL SLIM DN195	ø 118 mm	ø 167 mm	ø 118 mm	3 - 30 mm	30 mm	25 mm	≥ 60 mm	≥ 50 mm
DL SLIM DN195	ø 168 mm	ø 190 mm	ø 168 mm	3 - 30 mm	30 mm	25 mm	≥ 60 mm	≥ 50 mm
DL SLIM DN210	ø 215 mm	ø 230 mm	ø 224 mm	3 - 30 mm	30 mm	25 mm	≥ 60 mm	≥ 50 mm
DL SLIM SQ195	▣ 70 mm	▣ 167 mm	▣ 110 mm	3 - 30 mm	30 mm	25 mm	≥ 60 mm	≥ 50 mm
DL SLIM SQ195	▣ 90 mm	▣ 150 mm	▣ 160 mm	3 - 30 mm	30 mm	25 mm	≥ 60 mm	≥ 50 mm
DL SLIM SQ210	▣ 75 mm	▣ 210 mm	▣ 204 mm	3 - 30 mm	30 mm	25 mm	≥ 60 mm	≥ 50 mm

Références / Liens

– Plus d'informations sur la garantie sous www.ledvance.fr/garantie

AVERTISSEMENT

Sous réserve de modifications. Sauf erreur ou omission. Veillez à toujours utiliser la version la plus récente.

© 2025, LEDVANCE GmbH. Tous droits réservés.