FICHE PRODUIT
LN INV DI 1500 P 69W 930 DA EL WT

LINEAR INDIVILED DIRECT/INDIRECT 1500 DALI EMERGENCY | Suspension pour application de bureau simple ou en ligne lumineuse avec IRC90, technologie IoT DALI-2 et batterie de secours, 1500 mm

Zones d'application

- Éclairage d'urgence des voies d'évacuation
- Bâtiments nécessitant jusqu'à 3 heures d'éclairage d'urgence
- Remplacement direct des luminaires avec lampes fluorescentes
- Bureaux, établissements d'enseignement, bâtiments publics
- Configuration de ligne simple et continue
- Sources d'éclairage direct et indirect

Avantages du produit

- Intégration harmonieuse des luminaires pour l'éclairage général avec fonction d'éclairage de secours
- Fonctionnement de l'éclairage de secours intégrée sur batterie LiFePO4 dotée d'une longue durée de vie et temps de décharge de la batterie de 3h
- Test simple des luminaires avec éclairage de secours grâce à la fonction de test automatique intégrée
- Visualisation pratique des résultats du test automatique via une LED de contrôle incluse
- Mise à niveau facile de la source lumineuse et du driver (conception EVERLOOP)
- Répartition homogène de la lumière et éblouissement réduit (UGR ≤ 19) grâce à l'optique IndiviLED®
- Haute performance avec CRI90 et jusqu'à 130 lm/W
- Très polyvalent grâce aux niveaux de puissance sélectionnables (Power Select - PS) sur le pilote
- Répartition lumineuse symétrique pour divers domaines d'application
- Haute homogénéité de la teinte SDCM 3
- Multiples options de montage grâce à différents accessoires

Caractéristiques du produit

© 2025, LEDVANCE GmbH. Tous droits réservés.

- Certifié selon les normes européennes (EN 60598-2-22)
- Luminaire adapté à l'éclairage normal et à l'éclairage de secours
- Fonction d'éclairage de secours : temps de décharge de la batterie de 3 h
- Test de fonctionnement de l'éclairage de secours : automatique (AT)
- Technologie de batterie : LiFePO4
- Inclut EVERLOOP : remplacement simple et rapide d'une source lumineuse et du pilote LED
- Possibilité de créer une ligne lumineuse continue, grâce à des accessoires (montage en saillie ou suspendu)
- Installation suspendue grâce à un kit de suspension (à commander séparément)
- Bornier à 5 pôles, section de câble jusqu'à 5 x 2,5 mm^2
- Durée de vie (L80/B10) : 70 000 h (à 25 °C)

© 2025, LEDVANCE GmbH. Tous droits réservés.

DONNÉES TECHNIQUES

DONNÉES ÉLECTRIQUES

Puissance nominale	69 W / 63 W / 60 W / 54 W
Tension nominale	220…240 V
Fréquence du réseau	0/50/60 Hz
Intensité nominale	308mA / 285mA / 270mA / 240 mA
Courant d'appel	16 A
Durée courant appel T sub h50 / sub	200 µs
Nombre maximal de luminaires par disjoncteur miniature B16	23
Max. de luminaires par disjoncteur C10 A	20
nombre max. de luminaires par disjoncteur C16	32
Facteur de puissance λ	> 0,90
Distorsion harmonique totale	≤ 20 %
Classe de protection	I
Tension maximum entre Phase/Neutre	1000 V
Tension max. entre Phase/Neutre et Terre	2000 V
Mode d'opération	Integrated LED driver
Gradateur	DALI-2/IoT

Données photométriques

Flux lumineux	8150 lm / 7650 lm / 7300 lm / 6650 lm
Efficacité lumineuse	118 lm/W / 121 lm/W / 122 lm/W / 123 lm/W
Temp. de couleur	3000 K
Teinte de couleur (désignation)	Blanc chaud
Ra Indice de rendu des couleurs	≥90
Ecart-type de correspondance de couleur	3 sdcm
Faible scintillement	Oui
Indice du papillottement (PstLM)	≤1
Indice de l'effet stroboscobique (SVM)	≤0.4
Groupe de sécurité photobiologiq EN62778	RG1
Angle de rayonnement	90 ° + 130 °
UGR longitudinal	< 19

© 2025, LEDVANCE GmbH. Tous droits réservés.

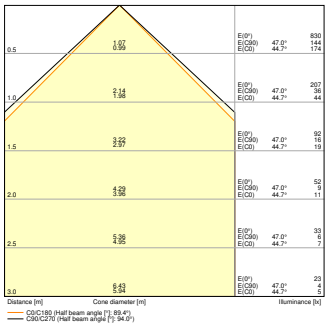

LN INV DI 1500 P 69W 930 DAVR EM WT

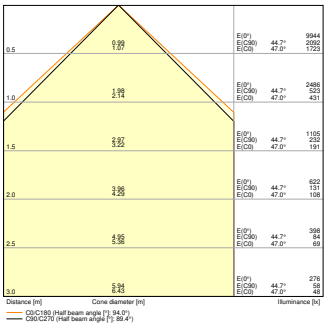

LN INV DI 1500 P 69W 930 DA EL WT 1400mA

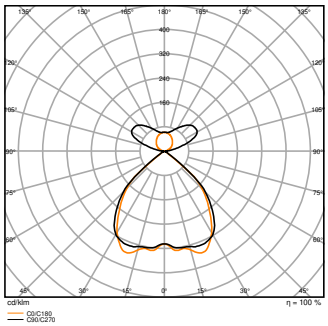

LN INV DI 1500 P 69W 930 DAVR EM WT

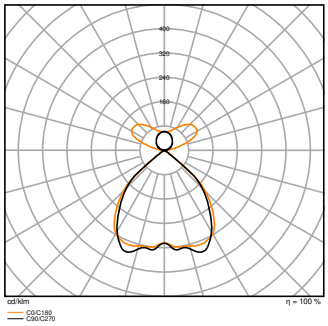

LN INV DI 1500 P 69W 930 DA EL WT 1400mA

Adjustable attributes

Puissance nominale	Temp. de couleur	Flux lumineux	Efficacité lumineuse
69 W	3000 K	8150 lm	118 lm/W
63 W	3000 K	7650 lm	121 lm/W
60 W	3000 K	7300 lm	122 lm/W
54 W	3000 K	6650 lm	123 lm/W

DIMENSIONS ET POIDS

Longueur	1475,00 mm
Largeur	125,00 mm
Hauteur	43,00 mm
Poids du produit	4400,00 g

© 2025, LEDVANCE GmbH. Tous droits réservés.

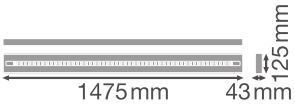

LN INV 1500 P

Matériau & couleurs

Couleur du produit	Blanc
Couleur du teinte	Blanc
Matériau de corps	Aluminum
Matériau de fermeture	Polymethylmethacrylate (PMMA)
Matière de la surface émettrice.	Polyméthacrylate de méthyle (PMMA)
Test au fil incand. selon CEI 60695-2-12	850 °C
Teneur en mercure	0.0 mg

APPLICATION & MONTAGE

Plage de température ambiante	0…+40 °C
Plage de température de stockage	-25…+25 °C
Type de connexion	Bornier sans vis, 5 pôles (L, N, PE, DA+, DA-)
Type de protection	IP20
Indice de protec. IK (résist. aux [PIM]	IK06
Gradable	Oui
Type of dimming [GMS]	DALI
Prêt pour l'IoT	Prise en charge des types de données DALI PART 251, 252, 253 [1)]
Montage	Suspended
Emplacement montage	Plafond
Application	Indoor
Orientable	Non
Avec source de lumière	Oui
Source lumineuse remplaçable	Oui

© 2025, LEDVANCE GmbH. Tous droits réservés.

1) Internet des objets. Prise en charge du transfert de données via une passerelle vers des plateformes de surveillance cloud, telles que LEDVANCE VIVARES Cloud.

Durée de vie

Durée de vie L70/B50 @ 25 °C	100000 h 1)
Durée de vie L80/B10 @ 25 °C	70000 h 1)
Durée de vie nominale L80 / B50 à 25 ° C	70000 h
Durée de vie L90/B10 @ 25 °C	35000 h
Nombre de cycles de commutation	25000

1) t[h] : L70 / B50 à 25 °C (Ta), t[h] : L80 / B10 à 25 °C (Ta), t[h] : L90 / B10 à 25 °C (Ta)

Alimentation

Courant de sortie	1400mA / 1300mA / 1200mA / 1100 mA
Alimentation électronique - Courant d'ondulation de sortie	≤ 3 %
Alimentation recommandée	OSRAM type ETI DALI 75/220-240/1A4 LT2

BATTERIE

Type de batterie	Others
Tension nominale de la batterie	3,2 V
Capacité nominale de la batterie	4500 mAh
Temps de charge de la batterie	24 h

ÉCLAIRAGE DE SECOURS

Type d'éclairage de secours (EL)	Unité EL (batterie et contrôleur) pour un fonctionnement décentralisé inclus / Pilote certifié EL (fonctionnement à 0 Hz / CC) pour fonctionnement sur batterie centrale inclus
Domaine d'application d'urgence	Eclairage anti-panique / Éclairage de voie d'évacuation
Type de fonctionnement de l'éclairage de secours	Non maintenu / Maintenu
Type de test en fonctionnement d'urgence	Automatique
Puissance en mode de fonctionnement d'urgence	2.3 W
Flux lumineux en mode de fonctionnement d'urgence	440 lm
Autonomie de la batterie en mode de fonctionnement d'urgence	3 h

CERTIFICATS ET NORMES

Normes	CE / CB / ENEC / TÜV SÜD / UKCA / EAC / EPD
Température de surface limitée	Non
Résistance aux chocs de balle	Non
Module LED remplacable	Par le client final

© 2025, LEDVANCE GmbH. Tous droits réservés.

DONNÉES SUPPLÉMENTAIRES SUR LE PRODUIT

Notes bas de page util. uniquem. produit	Disponible à partir de juillet 2025
Nombre de sources	2
Fonction ajoutée	EVERLOOP / VIVARES / Programmable Multi Lumen

ACCESSOIRES OBLIGATOIRES

Image du produit	Nom du produit	EAN
	LN INV SUSPENSION KIT WT	4099854215537
	LN INV SUSPENSION WIRE	4099854323980

ÉQUIPEMENT / ACCESSOIRES

- Kit de suspension disponible pour la version luminaire suspendu (à commander séparément)
- Connecteurs en ligne, d'angle et de remplissage disponibles comme accessoire séparé
- Kit de câblage traversant disponible

Conseils de sécurité

- Tous les branchements électriques doivent être effectués par une personne qualifiée.
- Attention, risque de choc électrique.
- Produit de classe de protection I. Toutes les pièces métalliques conductrices d'électricité du boîtier qui peuvent absorber une tension pendant le fonctionnement ou pendant la maintenance en cas de défaut doivent être reliées en permanence au conducteur de protection.

TÉLÉCHARGEMENTS

	Documents et certificats	Nom du document
PDF	Instructions pour l'utilisateur / instructions de sécurité	LN INV D/DI 1200/1500 P DA EL
PDF	Informations légales	Safety Insert G11205497
PDF	Informations légales	Legal Insert G11235610
PDF	Informations légales	Informationstext 18 Abs 4 ElektroG

© 2025, LEDVANCE GmbH. Tous droits réservés.

	Documents et certificats	Nom du document
	Informations légales	LN IND DALI EM
	EU Data Act	DALI LED Driver and Luminaires

	Photométrie et fichiers pour études d'éclairage	Nom du document
	Fichier IES (IES)	LN INV DI 1500 P 69W 930 DAVR EM WT
	Fichier IES (IES)	LN INV DI 1500 P 69W 930 DA EL WT 1400mA
	Fichier LDT (Eulumdat)	LN INV DI 1500 P 69W 930 DAVR EM WT
	Fichier LDT (Eulumdat)	LN INV DI 1500 P 69W 930 DA EL WT 1400mA
	Fichier UGR (tableau UGR)	LN INV DI 1500 P 69W 930 DAVR EM WT
	Fichier UGR (tableau UGR)	LN INV DI 1500 P 69W 930 DA EL WT 1400mA
	Courbe de distribution de la lumière type cône	LN INV DI 1500 P 69W 930 DAVR EM WT
	Courbe de distribution de la lumière type cône	LN INV DI 1500 P 69W 930 DA EL WT 1400mA
	Courbe de répartition de la lumière type polaire	LN INV DI 1500 P 69W 930 DAVR EM WT
	Courbe de répartition de la lumière type polaire	LN INV DI 1500 P 69W 930 DA EL WT 1400mA

	Fichiers CAD/BIM	Nom du document
	CAO STEP 3D	LN INV D I 1500 G2.

DONNÉES LOGISTIQUES

Code produit	Unité d'emballage (Pièces/Unité)	Dimensions (longueur x largeur x hauteur)	Poids approximatif	' Volume
4099854297830	Etui carton fermé 1	177 mm x 1,530 mm x 102 mm	4860.00 g	27.62 dm^3
4099854297847	Carton de regroupement 2	1,550 mm x 197 mm x 224 mm	11320.00 g	68.40 dm^3

Le code produit mentionné décrit la petite quantité d'unité qui peut être commandée. Une unité peut contenir un ou plusieurs produits. Lorsque vous passez la commande, merci de bien vouloir entrer une unité ou un multiple d'une unité.

DÉTAILS COMPLÉMENTAIRES

© 2025, LEDVANCE GmbH. Tous droits réservés.

LN INV DI 1500 P 69W 930 DA EL WT	OSRAM ETI DALI 75/ 220-240/ 1A4 LT2	800	36	4300	250	18	2350	1100	54	6850	123	-	✓
		900	40	4750	300	20	2550	1200	60	7300	122	-	✓
		975	42	4950	300	21	2700	1300	63	7650	121	-	✓
		1050	46	5300	350	23	2850	1400	69	8150	118	-	Preset
LN INV DI 1500 P 69W 930 DA EL BK	OSRAM ETI DALI 75/ 220-240/ 1A4 LT2	800	36	4200	250	18	2350	1100	54	6550	121	-	✓
		900	40	4600	300	20	2550	1200	60	7150	119	-	✓
		975	42	4800	300	21	2700	1300	63	7500	119	-	✓
		1050	46	5150	350	23	2850	1400	69	8000	116	-	Preset
LN INV DI 1500 P 69W 940 DA EL WT	OSRAM ETI DALI 75/ 220-240/ 1A4 LT2	800	36	4600	250	18	2450	1100	54	7050	131	-	✓
		900	40	4950	300	20	2650	1200	60	7600	127	-	✓
		975	42	5300	300	21	2850	1300	63	8150	129	-	✓
		1050	46	5700	350	23	3000	1400	69	8700	126	-	Preset
LN INV DI 1500 P 69W 940 DA EL BK	OSRAM ETI DALI 75/ 220-240/ 1A4 LT2	800	36	4500	250	18	2450	1100	54	6950	129	-	✓
		900	40	4800	300	20	2650	1200	60	7450	124	-	✓
		975	42	5150	300	21	2850	1300	63	8050	127	-	✓
		1050	46	5500	350	23	3000	1400	69	8550	124	-	Preset

	BATTERY[4] (h)	TEST[7]	W	lm	MAINTAINED[9] / NON-MAINTAINED[9]
LINEAR INDIVILED® BK	LiFePO4 – 3h	automatic[10]	2.3	400	Maintained/Non-maintained
LINEAR INDIVILED® WT	LiFePO4 – 3h	automatic[10]	2.3	440	Maintained/Non-maintained

Testing Instructions[11]

Luminaire Status[13]	Control LED[13]
Normal[14]	Green[15]
Emergency[16]	OFF
Testing[17]	Green[15], (1s, 1s, 1s ...) (0.1s, 0.1s, 0.1s ...)
Load failure[18]	Red[19]
Battery failure[20]	Red[19], (1s, 1s, 1s ...)
Charging failure[21]	Red[19], (0.1s, 0.1s, 0.1s ...)

Test[7]		
Initialization[22] ≥ 48h Normal		Automatic[10]
Daily check of Control LED[23]		Green[15]
Monthly/Weekly functional test[24] (EN 50172)	30 s	Automatic test once every 7 days[25]
Yearly duration test[26] (EN 50172)	[3h]	Automatic test once every 52 weeks[27]

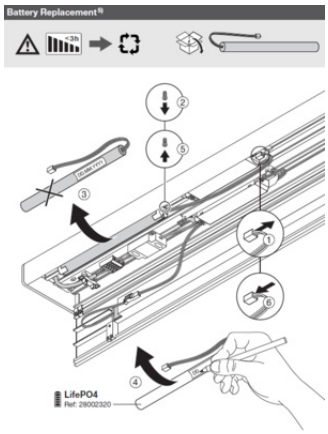

Références / Liens

– Plus d'informations sur la garantie sous www.ledvance.fr/garantie

AVERTISSEMENT

Sous réserve de modifications. Sauf erreur ou omission. Veillez à toujours utiliser la version la plus récente.

© 2025, LEDVANCE GmbH. Tous droits réservés.