FICHE PRODUIT
LN INV D 1500 P 52W 930 PS EL BK

LINEAR INDIVILED DIRECT 1500 EMERGENCY | Plafonnier pour application de bureau simple ou en ligne lumineuse avec IRC90, sélecteur de puissance (PS) et batterie de secours, 1500 mm

Zones d'application

- Éclairage d'urgence des voies d'évacuation
- Bâtiments nécessitant jusqu'à 3 heures d'éclairage d'urgence
- Remplacement direct des luminaires avec lampes fluorescentes
- Bureaux, établissements d'enseignement, bâtiments publics
- Configuration de ligne simple et continue
- Éclairage direct

Avantages du produit

- Intégration harmonieuse des luminaires pour l'éclairage général avec fonction d'éclairage de secours
- Fonctionnement de l'éclairage de secours intégrée sur batterie LiFePO4 dotée d'une longue durée de vie et temps de décharge de la batterie de 3h
- Test simple des luminaires avec éclairage de secours grâce à la fonction de test automatique intégrée
- Visualisation pratique des résultats du test automatique via une LED de contrôle incluse
- Mise à niveau facile de la source lumineuse et du driver (conception EVERLOOP)
- Répartition homogène de la lumière et éblouissement réduit (UGR ≤ 19) grâce à l'optique IndiviLED®
- Haute performance avec CRI90 et jusqu'à 130 lm/W
- Très polyvalent grâce aux niveaux de puissance sélectionnables (Power Select - PS) sur le pilote
- Haute homogénéité de la teinte SDCM 3
- Multiples options de montage grâce à différents accessoires

Caractéristiques du produit

- Certifié selon les normes européennes (EN 60598-2-22)

© 2025, LEDVANCE GmbH. Tous droits réservés.

- Luminaire adapté à l'éclairage normal et à l'éclairage de secours
- Fonction d'éclairage de secours : temps de décharge de la batterie de 3 h
- Test de fonctionnement de l'éclairage de secours : automatique (AT)
- Technologie de batterie : LiFePO4
- Inclut EVERLOOP : remplacement simple et rapide d'une source lumineuse et du pilote LED
- Possibilité de créer une ligne lumineuse continue, grâce à des accessoires (montage en saillie ou suspendu)
- Installation suspendue grâce à un kit de suspension (à commander séparément)
- Bornier à 5 pôles, section de câble jusqu'à 5 x 2,5 mm^2
- Durée de vie (L80/B10) : 70 000 h (à 25 °C)

© 2025, LEDVANCE GmbH. Tous droits réservés.

DONNÉES TECHNIQUES

DONNÉES ÉLECTRIQUES

Puissance nominale	52 W / 48 W / 46 W / 40 W
Tension nominale	220…240 V
Fréquence du réseau	50…60 Hz
Intensité nominale	240mA / 220mA / 205mA / 185 mA
Courant d'appel	14,6 A
Durée courant appel T sub h50 / sub	170 µs
Nombre maximal de luminaires par disjoncteur miniature B16	28
Max. de luminaires par disjoncteur C10 A	23
nombre max. de luminaires par disjoncteur C16	38
Facteur de puissance λ	> 0,90
Distorsion harmonique totale	≤ 20 %
Classe de protection	I
Tension maximum entre Phase/Neutre	1000 V
Tension max. entre Phase/Neutre et Terre	2000 V
Mode d'opération	Integrated LED driver

Données photométriques

Flux lumineux	5900 lm / 5500 lm / 5300 lm / 4700 lm
Efficacité lumineuse	113 lm/W / 115 lm/W / 118 lm/W
Temp. de couleur	3000 K
Teinte de couleur (désignation)	Blanc chaud
Ra Indice de rendu des couleurs	≥90
Ecart-type de correspondance de couleur	3 sdcm
Faible scintillement	Oui
Indice du papillottement (PstLM)	≤1
Indice de l'effet stroboscobique (SVM)	≤0.4
Groupe de sécurité photobiologiq EN62778	RG1
Angle de rayonnement	90 °
UGR longitudinal	< 19

© 2025, LEDVANCE GmbH. Tous droits réservés.

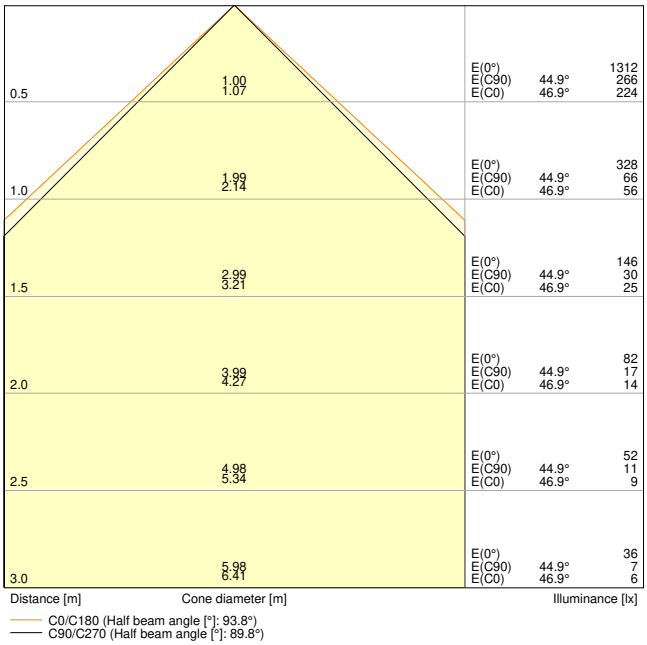

LN INV D 1500 P 52W 930 EM BK

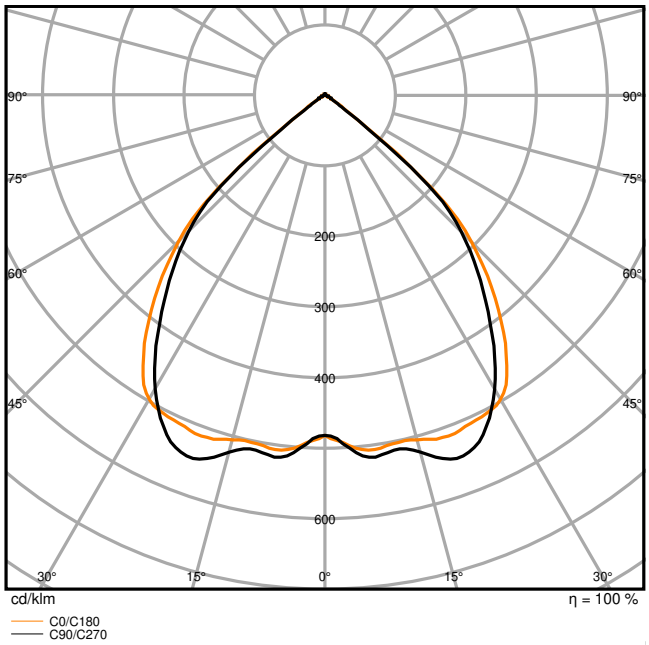

LN INV D 1500 P 52W 930 EM BK

Adjustable attributes

Puissance nominale	Temp. de couleur	Flux lumineux	Efficacité lumineuse
52 W	3000 K	5900 lm	113 lm/W
48 W	3000 K	5500 lm	115 lm/W
46 W	3000 K	5300 lm	115 lm/W
40 W	3000 K	4700 lm	118 lm/W

DIMENSIONS ET POIDS

Longueur	1475,00 mm
Largeur	125,00 mm
Hauteur	43,00 mm
Poids du produit	4100,00 g

© 2025, LEDVANCE GmbH. Tous droits réservés.

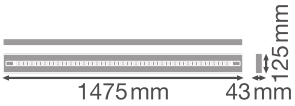

LN INV 1500 P

Matériau & couleurs

Couleur du produit	Noir
Couleur du teinte	Noir
Matériau de corps	Aluminum
Matériau de fermeture	Polymethylmethacrylate (PMMA)
Matière de la surface émettrice.	Polyméthacrylate de méthyle (PMMA)
Test au fil incand. selon CEI 60695-2-12	850 °C
Teneur en mercure	0.0 mg

APPLICATION & MONTAGE

Plage de température ambiante	0…+40 °C
Plage de température de stockage	-25…+25 °C
Type de connexion	Bornier sans vis
Type de protection	IP20
Indice de protec. IK (résist. aux [PIM]	IK06
Gradable	Non
Montage	Suspendu/Surface
Emplacement montage	Plafond
Application	Indoor
Orientable	Non
Avec source de lumière	Oui
Source lumineuse remplaçable	Oui

Durée de vie

Durée de vie L70/B50 @ 25 °C	100000 h [1)]

© 2025, LEDVANCE GmbH. Tous droits réservés.

Durée de vie L80/B10 @ 25 °C	70000 h [1)]
Durée de vie nominale L80 / B50 à 25 ° C	70000 h
Durée de vie L90/B10 @ 25 °C	35000 h
Nombre de cycles de commutation	25000

1) t[h] : L70 / B50 à 25 °C (Ta), t[h] : L80 / B10 à 25 °C (Ta), t[h] : L90 / B10 à 25 °C (Ta)

Alimentation

Courant de sortie	1050mA / 975mA / 900mA / 800 mA
Alimentation électronique - Courant d'ondulation de sortie	≤ 5 %
Alimentation recommandée	OSRAM OT FIT 55/220–240/1A0 CS L AP

BATTERIE

Type de batterie	Others
Tension nominale de la batterie	3,2 V
Capacité nominale de la batterie	4500 mAh
Temps de charge de la batterie	24 h

ÉCLAIRAGE DE SECOURS

Type d'éclairage de secours (EL)	Unité EL (batterie et contrôleur) pour un fonctionnement décentralisé inclus
Domaine d'application d'urgence	Eclairage anti-panique / Éclairage de voie d'évacuation
Type de fonctionnement de l'éclairage de secours	Non maintenu / Maintenu
Type de test en fonctionnement d'urgence	Automatique
Puissance en mode de fonctionnement d'urgence	2.3 W
Flux lumineux en mode de fonctionnement d'urgence	400 lm
Autonomie de la batterie en mode de fonctionnement d'urgence	3 h

CERTIFICATS ET NORMES

Normes	CE / CB / ENEC / TÜV SÜD / UKCA / EAC / EPD
Température de surface limitée	Non
Résistance aux chocs de balle	Non
Module LED remplacable	Par le client final

DONNÉES SUPPLÉMENTAIRES SUR LE PRODUIT

Notes bas de page util. uniquem. produit	Disponible à partir de juillet 2025
Nombre de sources	1
Fonction ajoutée	EVERLOOP / MULTI SELECT

© 2025, LEDVANCE GmbH. Tous droits réservés.

ACCESSOIRES EN OPTION

Image du produit	Nom du produit	EAN
	LN INV SUSPENSION KIT BK	4099854297069
	LN INV SUSPENSION WIRE	4099854323980
	LN INV 1500 THROUGHWIRING KIT	4099854214806
	LN INV INLINE CONNECTOR	4099854215612
	LN INV CORNER CONNECTOR BK	4099854308079
	LN INV INFILL 600 BK	4099854297045
	LN INV INFILL 1200 BK	4099854297007
	LN INV INFILL 1500 BK	4099854297021

ÉQUIPEMENT / ACCESSOIRES

- Kit de suspension disponible pour la version luminaire suspendu (à commander séparément)
- Connecteurs en ligne, d'angle et de remplissage disponibles comme accessoire séparé
- Kit de câblage traversant disponible

Conseils de sécurité

© 2025, LEDVANCE GmbH. Tous droits réservés.

- Tous les branchements électriques doivent être effectués par une personne qualifiée.
- Attention, risque de choc électrique.
- Produit de classe de protection I. Toutes les pièces métalliques conductrices d'électricité du boîtier qui peuvent absorber une tension pendant le fonctionnement ou pendant la maintenance en cas de défaut doivent être reliées en permanence au conducteur de protection.

TÉLÉCHARGEMENTS

	Documents et certificats	Nom du document
PDF	Instructions pour l'utilisateur / instructions de sécurité	LN INV D/DI 1200/1500 P PS EL
PDF	Informations légales	Safety Insert G11205497
PDF	Informations légales	Legal Insert G11235609
PDF	Informations légales	Informationstext 18 Abs 4 ElektroG
PDF	Informations légales	LN IND EM

	Photométrie et fichiers pour études d'éclairage	Nom du document
IES	Fichier IES (IES)	LN INV D 1500 P 52W 930 EM BK
LDT	Fichier LDT (Eulumdat)	LN INV D 1500 P 52W 930 EM BK
	Fichier UGR (tableau UGR)	LN INV D 1500 P 52W 930 EM BK
	Courbe de distribution de la lumière type cône	LN INV D 1500 P 52W 930 EM BK
	Courbe de répartition de la lumière type polaire	LN INV D 1500 P 52W 930 EM BK

	Fichiers CAD/BIM	Nom du document
STEP	CAO STEP 3D	LN INV D 1500 G2

DONNÉES LOGISTIQUES

Code produit	Unité d'emballage (Pièces/Unité)	Dimensions (longueur x largeur x hauteur)	Poids approximatif	' Volume
4099854297694	Etui carton fermé 1	177 mm x 1,530 mm x 102 mm	4850.00 g	27.62 dm^3
4099854297700	Carton de regroupement 2	1,550 mm x 197 mm x 224 mm	11300.00 g	68.40 dm^3

© 2025, LEDVANCE GmbH. Tous droits réservés.

Le code produit mentionné décrit la petite quantité d'unité qui peut être commandée. Une unité peut contenir un ou plusieurs produits. Lorsque vous passez la commande, merci de bien vouloir entrer une unité ou un multiple d'une unité.

DÉTAILS COMPLÉMENTAIRES

	BATTERY[4] [h]	TEST[7]	W	lm	MAINTAINED[9] / NON-MAINTAINED[9]
LINEAR INDIVILED® BK	LiFePO4 – 3h	automatic[10]	2.3	400	Maintained/Non-maintained
LINEAR INDIVILED® WT	LiFePO4 – 3h	automatic[10]	2.3	440	Maintained/Non-maintained

Testing Instructions [11]

Luminaire Status [13]	Control LED [13]
Normal [14]	Green [15]
Emergency [16]	OFF
Testing [17]	Green [15]; (1s, 1s, 1s ...) (0.1s, 0.1s, 0.1s ...)
Load failure [18]	Red [19]
Battery failure [20]	Red [19]; (1s, 1s, 1s ...)
Charging failure [21]	Red [19]; (0.1s, 0.1s, 0.1s ...)

Test [7]		
Initialization [22] ≥ 48h Normal		Automatic [10]
Daily check of Control LED [23]		Green [15]
Monthly/Weekly functional test [24] (EN 50172)	30 s	Automatic test once every 7 days [25]
Yearly duration test [26] (EN 50172)	[3h]	Automatic test once every 52 weeks [27]

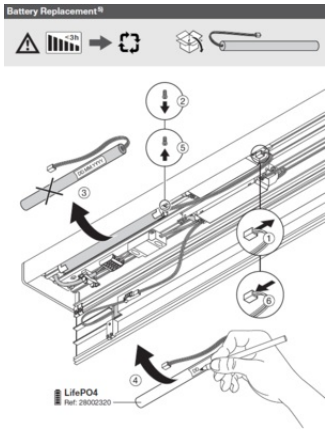

LN INV D 1500 P 52W 930 PS EL BK	OSRAM OT FIT 55W CS L AP V3.2	OFF	OFF	–	800	40	4700	118
		OFF	ON	–	900	46	5300	115
		ON	OFF	–	975	48	5500	115
		ON	ON	Preset	1050	52	5900	113
LN INV D 1500 P 52W 930 PS EL WT	OSRAM OT FIT 55W CS L AP V3.2	OFF	OFF	–	800	40	4850	121
		OFF	ON	–	900	46	5450	118
		ON	OFF	–	975	48	5650	118
		ON	ON	Preset	1050	52	6050	116
LN INV D 1500 P 52W 940 PS EL BK	OSRAM OT FIT 55W CS L AP V3.2	OFF	OFF	–	800	40	5050	126
		OFF	ON	–	900	46	5750	124
		ON	OFF	–	975	48	5900	123
		ON	ON	Preset	1050	52	6350	122
LN INV D 1500 P 52W 940 PS EL WT	OSRAM OT FIT 55W CS L AP V3.2	OFF	OFF	–	800	40	5200	130
		OFF	ON	–	900	46	5900	128
		ON	OFF	–	975	48	6100	127
		ON	ON	Preset	1050	52	6550	126

Références / Liens

– Plus d'informations sur la garantie sous www.ledvance.fr/garantie

AVERTISSEMENT

Sous réserve de modifications. Sauf erreur ou omission. Veillez à toujours utiliser la version la plus récente.

© 2025, LEDVANCE GmbH. Tous droits réservés.