PRODUKTDATENBLATT
O FACADE LANTERN 12 W 3000 K IP54 GY

OUTDOOR FACADE LANTERN | Moderne Leuchten mit Lichtleiter für blendarmes Licht

Anwendungsgebiete

- Außenbereiche
- Anstrahlung von Fassaden
- Gärten, Balkone und andere Außenbereiche

Produktvorteile

- Energieeffizient durch LED-Technik
- 5 Jahre Garantie
- Einfache und schnelle Installation
- Spezielles Lichtlenkungsdesign für Beleuchtung mit geringer Blendung

Produkteigenschaften

- Helle und funktionelle LED-Außenleuchten
- Schutzart: IP54
- Gehäuse aus Aluminiumdruckguss
- Diffusor aus opalem Polycarbonat mit Abdeckung aus transparenten Polycarbonat

© 2025, LEDVANCE GmbH. Alle Rechte vorbehalten.

TECHNISCHE DATEN

Elektrische Daten

Nennleistung	12,00 W
Nennspannung	220…240 V
Netzfrequenz	50…60 Hz
Nennstrom	96 mA
Max. Anzahl der Leuchten Leitungsschutzschalter B16	33
Max. Anz. Leucht. an Sicherungsaut. C10 A	42
Max. Anzahl der Leuchten Leitungsschutzschalter C16	26
Netzleistungsfaktor λ	> 0,5
Schutzklasse	I
Betriebsart	Netzspannung

Photometrische Daten

Lichtstrom	610 lm
Lichtausbeute	50 lm/W
Farbtemperatur	3000 K
Lichtfarbe (Bezeichnung)	Warm weiß
Farbwiedergabeindex Ra	≥80
Standardabweichung des Farbabgleichs	< 6 sdcm
Photobiologische Risikogruppe gemäß EN62778	RG0
Photobiologische Risikogruppe gemäß EN62471	RG0
Ausstrahlungswinkel	210 °

© 2025, LEDVANCE GmbH. Alle Rechte vorbehalten.

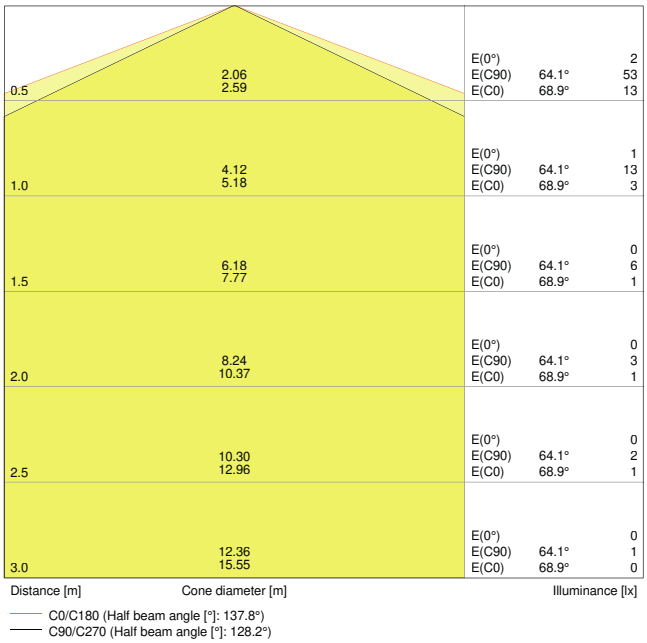

O Facade Lantern 12W3000K GY IP54

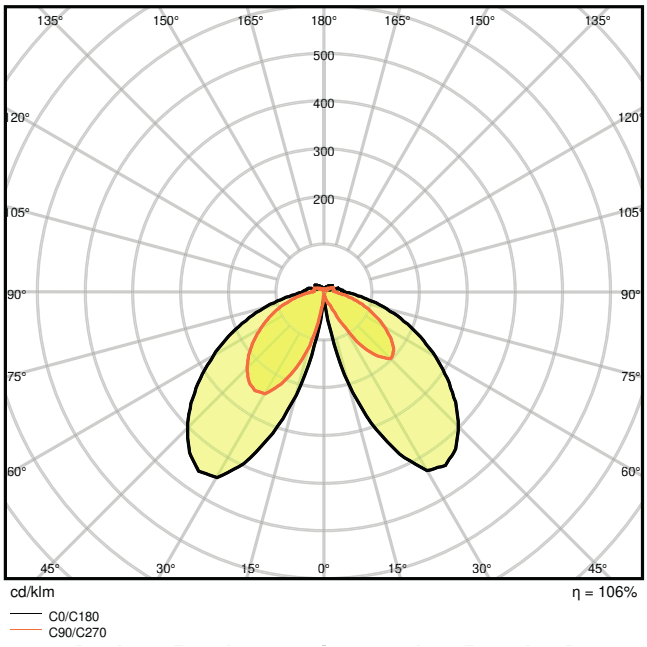

4058075074835 O Facade Lantern 12W3000K GY IP54

Maße & Gewicht

Länge	176,00 mm
Breite	110,00 mm
Höhe	240,00 mm
Produktgewicht	1300,00 g

© 2025, LEDVANCE GmbH. Alle Rechte vorbehalten.

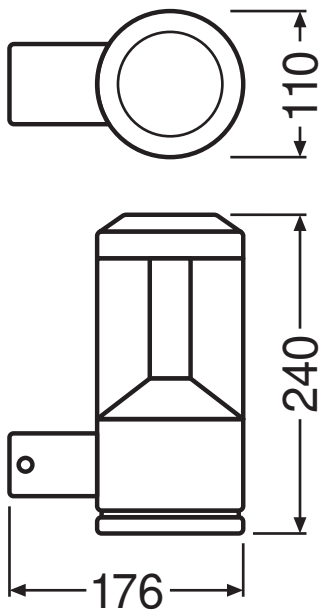

O FACADE LANTERN 12W/3000K
GY IP54

Materialien & Farben

Produktfarbe	Grau
Gehäusefarbe	Grau
Gehäusematerial	Aluminium
Material Abdeckung	Polycarbonat (PC)
Quecksilbergehalt der Lampe	0.0 mg

Anwendung & Installation

Umgebungstemperaturbereich	-20…+40 °C
Anschlussart	Schraubklemme, 3-polig
Schutzart	IP54
Schutzklasse IK (Stoßfestigkeitsgrad)	IK06
Dimmbar	Nein
Montageart	Anbau
Montageort	Wand
Anwendungsumgebung	Außenanwendungen
Austauschbare Lichtquelleneinheit	Nein

Lebensdauer

© 2025, LEDVANCE GmbH. Alle Rechte vorbehalten.

Lebensdauer L70/B50 bei 25 °C	30000 h [1)]
Anzahl der Schaltzyklen	15000

1) t[h]: L70 / B50 @ 25 °C (Ta), t[h]: L80 / B10 @ 25 °C (Ta), t[h]: L90 / B10 @ 25 °C (Ta)

Zertifikate & Standards

Normen	CE
Ballwurfsicher	Nein
Austauschbare Lichtquelle (EPREL)	Nicht austauschbar

Zusätzliche Produktdaten

BEG förderfähig	Nein

TECHNISCHE AUSSTATTUNG

– Vollständiges Montage- und Anschlusszubehör enthalten

DOWNLOADS

	Dokumente und Zertifikate	Name des Dokuments
PDF	Bedienungsanleitung / Sicherheitshinweise	User Instruction Outdoor Facade Lantern
PDF	On-Pack-Info	Legal Insert OUTDOOR
PDF	Konformitätserklärung	EC declararion Outdoor

	Fotometrische und lichttechnische Planungsdateien	Name des Dokuments
IES	IES-Datei (IES)	O Facade Lantern 12W3000K GY IP54
LDT	LDT-Datei (Eulumdat)	O Facade Lantern 12W3000K GY IP54
	UGR-Datei (UGR-Tabelle)	O Facade Lantern 12W3000K GY IP54
	Lichtverteilungskurve, Typ Kegel	O Facade Lantern 12W3000K GY IP54
	Lichtverteilungskurve, Typ Polar	4058075074835 O Facade Lantern 12W3000K GY IP54

VERPACKUNGSINFORMATIONEN

© 2025, LEDVANCE GmbH. Alle Rechte vorbehalten.

EAN	Verpackungseinheit (Stück pro Einheit)	Abmessungen (Länge x Breite x Höhe)	Bruttogewicht	Volumen
4058075074835	Faltschachtel 1	134 mm x 204 mm x 296 mm	1370.00 g	8.09 dm^3
4058075074842	Versandschachtel 4	425 mm x 285 mm x 315 mm	5822.00 g	38.15 dm^3

Die genannten Produktnummern beschreiben die kleinste bestellbare Mengeneinheit. Eine Versandeinheit kann mehrere Einzelprodukte beinhalten. Als Bestellmenge verwenden Sie bitte das Ein- oder Mehrfache einer Versandeinheit.

Referenzen / Verweise

– Zur Garantie siehe www.ledvance.de/garantie

Haftungsausschluss

Änderungen und Irrtümer vorbehalten. Vergewissern Sie sich, dass Sie immer den neuesten Stand verwenden.

© 2025, LEDVANCE GmbH. Alle Rechte vorbehalten.