PRODUKTDATENBLATT
TRUSYS FLEX GRID CEILING CLIP

TruSys® FLEX GRID CEILING CLIP | Rasterdeckenmontageclip für Tragschienen

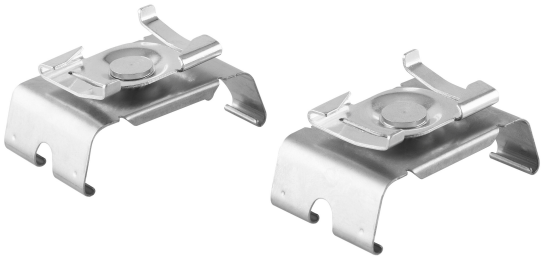

Produkteigenschaften

- Ein Montageclip zur Anbaumontage an Rasterdecken

© 2025, LEDVANCE GmbH. Alle Rechte vorbehalten.

TECHNISCHE DATEN

Maße & Gewicht

Länge	57,0 mm
Breite	35,0 mm
Höhe	26,0 mm
Produktgewicht	31,6 g

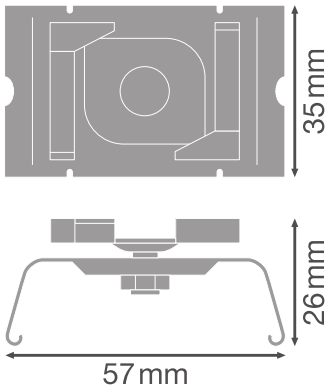

TRUSYS PFM TRUSYS FLEX GRID CEILING CLIP

Materialien & Farben

Produktfarbe	Silber
Gehäusematerial	Stahl

Anwendung & Installation

Montageort	Decke
Austauschbare Lichtquelleneinheit	Nein

Zusätzliche Produktdaten

BEG förderfähig	Nein

DOWNLOADS

	Dokumente und Zertifikate	Name des Dokuments
PDF	Bedienungsanleitung / Sicherheitshinweise	TRUSYS FLEX P RAIL

© 2025, LEDVANCE GmbH. Alle Rechte vorbehalten.

	Dokumente und Zertifikate	Name des Dokuments
PDF	Bedienungsanleitung / Sicherheitshinweise	TRUSYS FLEX P RAIL
PDF	Rechtliche Hinweise	Informationstext 18 Abs 4 ElektroG

	Ausschreibungstexte	Name des Dokuments
TXT	Ausschreibungstexte	TruSys FLEX GRID CEILING CLIP GRID CEILING CLIP-DE

VERPACKUNGSINFORMATIONEN

EAN	Verpackungseinheit (Stück pro Einheit)	Abmessungen (Länge x Breite x Höhe)	Bruttogewicht	Volumen
4058075781917	Tasche 2	35 mm x 57 mm x 26 mm	70.00 g	0.05 dm^3
4058075781924	Versandschachtel 400	440 mm x 440 mm x 180 mm	14410.00 g	34.85 dm^3

Die genannten Produktnummern beschreiben die kleinste bestellbare Mengeneinheit. Eine Versandeinheit kann mehrere Einzelprodukte beinhalten. Als Bestellmenge verwenden Sie bitte das Ein- oder Mehrfache einer Versandeinheit.

Haftungsausschluss

Änderungen und Irrtümer vorbehalten. Vergewissern Sie sich, dass Sie immer den neuesten Stand verwenden.

© 2025, LEDVANCE GmbH. Alle Rechte vorbehalten.