BENELUX.LEDVANCE.COM

LEDVANCE

ARMATUREN,
LICHT-MANAGEMENTSYSTEMEN,
DRIVERS, LED STRIPS, SMART+,
LED LAMPEN EN PV

LICHTGIDS 2025

LEDVANCE

Elke manipulatie van onze producten en hun verpakking, met inbegrip van wijzigingen, aanpassingen of heretikettering is verboden en maakt inbreuk op onze handelsmerkrechten. Dergelijke wijzigingen kunnen de technische eigenschappen van onze producten wijzigen, doen verdwijnen of leiden tot gevolgschade, waarvoor LEDVANCE niet aansprakelijk kan worden gesteld.

Voor meer informatie over onze producten kunt u terecht op
www.benelux.ledvance.com

Wijzigingen voorbehouden. Fouten en omissies voorbehouden.
De afbeeldingen in de catalogus dienen alleen ter illustratie.

INHOUD
LICHTGIDS 2025

LEDVANCE PROFESSIONELE ARMATUREN	8
LEDVANCE RESIDENTIËLE ARMATUREN	102
VIVARES LICHTMANAGEMENTSYSTEEM & LED DRIVERS	152
LED STRIPS	174
LED BUIZEN, DULUX & HID LED	200
LED LAMPEN - SMART+, SPOT, CLASSIC & SPECIAL	224
VINTAGE EDITION 1906 & DECO VINTAGE 1906	252
RENEWABLE ENERGY	268
ALGEMENE INFORMATIE	272

LEDVANCE
POWER THROUGH LIGHT

EEN STERKE PARTNER IN DE VERLICHTINGSINDUSTRIE

LEDVANCE is een prominente speler in de verlichtingsindustrie, bekend om zijn innovatieve verlichtingsproducten en slimme verlichtingsoplossingen. Op basis van ons uitgebreide inzicht in de algemene verlichtingsmarkt, de huidige technologieën en de veranderende eisen, zijn we toegewijd om te voldoen aan de specifieke behoeften van onze klanten en gebruikers. Als betrouwbare lokale partner spelen we een actieve rol in de ondersteuning van uw inspanningen om indruk te maken met hoogwaardige, duurzame verlichtingsconcepten voor dagdagelijkse behoefte en projecten.

Ons doel is om uw verkoop van verlichting te stimuleren door aantrekkelijke, gebruiksvriendelijke en intelligente producten aan te bieden. Samen kunnen we de toekomst van licht vormgeven – met nieuwe trends, designs, snelheid en flexibiliteit. Ga met ons mee op deze reis als we de weg bereiden naar een betere toekomst.

DUURZAAMHEID
ONZE STRATEGIE

Bij LEDVANCE is duurzaamheid geen doel op zich, maar eerder een doorlopend proces. Het gaat om meer dan alleen milieubewustzijn; het gaat over het transformeren van de manier waarop we zaken doen, het verminderen van onze ecologische voetafdruk, het creëren van een optimale samenwerking en het bevorderen van ethisch zakendoen. Dit omvat het ontwikkelen van nieuwe productlijnen, het verminderen van CO_2-niveaus in transport en het verbeteren van de manier waarop we zaken doen met de hulp van kunstmatige intelligentie.

EVERLOOP
CIRCULAIRE ARMATUREN MET VERVANGBARE COMPONENTEN

EVERLOOP is de naam van professionele armaturen met met lichtbronnen en drivers die gemakkelijk kunnen worden vervangen. Dit bevordert de circulaire economie door de levensduur van het armatuur te maximaliseren, aangezien bepaalde componenten individueel vervangen kunnen worden in plaats van het volledige armatuur. EVERLOOP is niet alleen een duurzame keuze, maar ook een praktische keuze voor installateurs en eindgebruikers.

NATURELOOP
LAMPEN EN ARMATUREN VAN GERECYCLED MATERIAAL

NATURELOOP is de naam voor producten gemaakt van gerecycleerde materialen. Onze belofte: alle LEDVANCE producten in het NATURELOOP assortiment zullen gerecyclede materialen bevatten (bijvoorbeeld ten minste 40% plastic voor lampen of 100% gerecycled aluminium voor schijnwerpers). Ze zullen ook worden geleverd in plasticvrije en recyclebare verpakkingen.

EPD - GEVERIFIEERDE MILIEUPRODUCTVERKLARINGEN
Duurzaamheid vereist betrouwbaarheid. Daarom biedt LEDVANCE u en uw klanten verlichtings-oplossingen met type III milieuverklaringen uit het PEP ecopassport® programma. Geverifieerde verklaringen* zijn gebaseerd op levenscyclusanalyses die de ecologische voetafdruk van het product bepalen en de milieueffecten van het product documenteren. De documenten zijn terug te vinden in de BMEcat en in de online catalogus.

* Volgens ISO 14025 en EN 15804+A22

PROFITEER VAN DE DOOR LEDVANCE AANGEBODEN SERVICES
VOOR EEN OP MAAT GEMAAKT LICHTONTWERP

PROFESSIONEEL LICHTONTWERP

DIALUX EN RELUX
LEDVANCE werkt samen met de ontwikkelaars van DIALux en RELUX software. U kunt nu dus gemakkelijk LEDVANCE producten integreren in uw verlichtingsplannen. Onze armatuurgegevens zijn ook BIM-compatibel.

NOG HANDIGER
LEDVANCE zorgt voor op maat gemaakte berekeningen en biedt u een oplossing op maat voor uw verlichtingseisen - alles uit één hand.

UW VOORDELEN IN EEN OOGOPSLAG
- Gelijkmatig goede lichtverdeling
- Nauwkeurig vermogen per m²
- Maximaal efficiënte berekening van het benodigde aantal armaturen en VIVARES-componenten

LEDVANCE PROJECT SERVICES LICHTOPLOSSINGEN VOOR UW PROJECT

Heeft u een bijzonder project dat vraagt om een speciale oplossing? Of u nu op zoek bent naar een aangepaste installatiemethode, aansluiting, lichtopbrengst, lichtmanagement-functies of zelfs een armatuur op maat - wij kunnen producten op maat maken voor uw behoeften.
Vraag het ons gewoon!

Bent u geïnteresseerd in onze speciale diensten voor uw projectvereisten? Neem dan contact op.
We horen graag van u. E-mail: benelux@ledvance.com

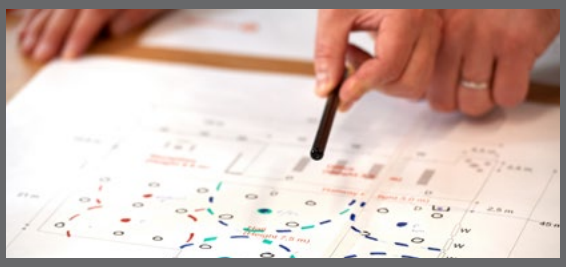

ONLINE TRAININGSPLATFORM

Een keur aan toepassingsgerichte e-learnings voor professionele gebruikers, praktische tips over installatie, geïntegreerde normcontroles, planningstips en nog veel meer.

Registreer u en ontdek meer op **training.ledvance.com**

ALTIJD HET JUISTE PRODUCT
MULTI SELECT ARMATUREN

Het perfecte armatuur past zich aan de omgeving aan. Bij LED-armaturen met LEDVANCE MULTI SELECT kunt u de lichtstroom (lm) en/of lichtkleur eenvoudig instellen op de driver of armatuur. De verscheidenheid aan armatuurtypes staat voor maximale flexibiliteit, minder artikelnummers en altijd optimale verlichting, en dat alles met vijf jaar productgarantie. Voor uw gemak in uw verlichtingsprojecten. Bezoek benelux.ledvance.com/nl/professioneel/multiselect voor meer informatie.

SELECTEER DE LICHTSTROOM EN/OF DE ...

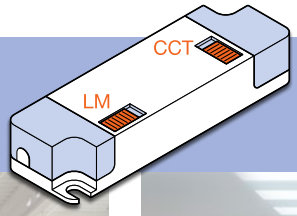

... KLEURTEMPERATUUR VAN HET ARMATUUR

MULTI SELECT

MULTI LUMEN
SPECIALE EIGENSCHAPPEN

- LED-armaturen met variabele lichtstroom (lumen)
- Lichtstroom eenvoudig in te stellen via een schakelaar op de driver of het armatuur vóór installatie
- Praktische oplossing voor optimale verlichting, bijv. voor verschillende plafondhoogtes

MULTI COLOUR
SPECIALE KENMERKEN

- LED-armaturen met maximaal drie verschillende kleurtemperaturen (warm wit, koelwit, daglicht)
- Lichtkleur eenvoudig in te stellen via een schakelaar op de driver of armatuur
- Pas de lichtkleur aan specifieke vereisten aan vóór installatie

VOORDELEN VOOR DE GROOTHANDEL

- Compacte assortimenten met verlaagde complexiteit
- Minder tijd en moeite voor het vinden van het juiste product

VOORDELEN VOOR INSTALLATEURS

- Altijd het passende armatuur voor uw project
- Snelle en praktische oplossingen
- Flexibel: aanpassingen mogelijk voor of na installatie

LEDVANCE

PROFESSIONELE LED ARMATUREN

LED ARMATUREN
PRODUCTKLASSEN

Uw werk omvat alles van eenvoudige verlichtingstaken tot de meest complexe en veeleisende - en het is precies deze bandbreedte die door het armaturenportfolio van LEDVANCE wordt gedekt. Om ervoor te zorgen dat u deze verscheidenheid altijd in het oog houdt en snel het meest geschikte product vindt, hebben we onze armaturen in drie klassen onderverdeeld: Superior Class, Performance Class en Value Class. Met behulp van een consistente kleurcodering en duidelijke etikettering ziet u in de catalogus direct en in de toekomst ook op de verpakking tot welke van de drie segmenten een armatuur behoort. Zo kunt u gemakkelijk voldoen aan de behoeften van uw klanten - vandaag en morgen.

PRODUCTKLASSEN

SUPERIOR CLASS

Soms is alleen het beste goed genoeg. De LEDVANCE Superior Class serie bestaat uit eersteklas producten die de norm stellen op het gebied van technologie en kwaliteit en ontwerp. Deze top-of-the-line producten zijn indrukwekkend in elk opzicht en zijn de juiste keuze voor het realiseren van bijzonder veeleisende, prestigieuze projecten met speciale verlichtings-eisen.

PERFORMANCE CLASS

In de LEDVANCE Performance Class vindt u een uitstekende oplossing voor het merendeel van uw verlichtingstaken. Ons kernassortiment omvat een breed assortiment hoogwaardige, vraaggerichte armaturen met uitstekende prestaties op het gebied van levensduur, efficiëntie, materiaal en lichtkwaliteit. Kenmerken zoals eenvoudige installatie, DALI versies en garanties creëren een hoge toegevoegde waarde.

VALUE CLASS

Hoge prestaties tegen een aantrekkelijke prijs – dat is waar het bij de LEDVANCE Value Class om gaat. De armaturen in dit segment worden gekenmerkt door hun standaard levensduur, efficiëntie en lichtkwaliteit, waardoor ze de juiste keuze zijn voor dagelijkse behoeften en projecten waar naast betrouwbaarheid ook bijzondere nadruk wordt gelegd op kosteneffectiviteit. Aanvullende functies, zoals DALI, completeren de reeks toepassingen voor deze klasse.

LEDVANCE LED ARMATUREN | SPOTLIGHTS

SPOTLIGHTS

INDRUKWEKKEND ALLROUND: ONZE SPOTLIGHTS

SPOT VARIO
Pagina 30
VEELZIJDIGE DRAAIBARE SPOTLIGHT VOOR VERKOOPRUIMTEN
– Ideaal voor accentverlichting dankzij de zeer flexibele kantel- en zwenkmogelijkheden
– Eenvoudige vervanging van de externe driver dankzij de plug met bajonetaansluiting
– Lage flikkering <10%

SPOT MULTI
Pagina 32
KRACHTIGE ZWENKBARE MULTI-SPOTLIGHT
– Lage flikkering < 10%
– Flexibele toepassing dankzij uitstekende antiverblindingseigenschappen UGR < 16
– Lichtdichte behuizing

SPOT SQUARE ADJUST
Pagina 34
AANTREKKELIJKE VIERKANTE SPOT
– Afsnijhoek voor een goede verblindingsreductie en een hoog visueel comfort
– Energiebesparing tot 90% vergeleken met halogeenlampen
– Behuizing van gegoten aluminium voor een betere warmteafvoer

SPOT ROUND ADJUST
Pagina 36
SPOT ADJUST
SPOT ADJUST DALI
INSTELBARE VERVANGER VOOR HALOGEENSPOTS
– Uitgebreide reeks van toepassingen door versies met DALI of schakelbare driver
– Energiebesparing tot 90% ten opzichte van halogeenlampen
– Eenvoudige installatie voor 3-20 mm plafonddikte

SPOT ROUND FIX

Productnaam	Productklasse
SPOT MULTI 1 x 30W 3000K FL WT/BK	■
SPOT MULTI 1 x 30W 4000K FL WT/BK	■

OVERZICHT - HET VINDEN VAN DE WEG IN DE CATALOGUS EN ASSORTIMENT

De duidelijke segmentatie van het LEDVANCE armaturenportfolio is bovendien weerspiegeld in de inleidende pagina's van elk hoofdstuk en de productpagina's van deze catalogus. Elke productklasse heeft een kleur toegewezen gekregen die u in de hele catalogus kunt vinden. Dit maakt het vinden van geschikte armaturen gemakkelijker en sneller dan ooit.

KIES DE JUISTE PRODUCTKLASSE VOOR UW PROJECT!

INHOUD

DOWNLIGHTS

Downlight Tunable White 12
Downlight Performance UGR19 13
Downlight Surface 14
Downlight Comfort 15
Downlight Alu 16
Downlight Slim Alu 17
Downlight Slim Round en Square 18

STANDAARD TOEPASSINGEN: Openbare ruimtes | Winkels | Trappenhuizen | Hallen | Badkamers | Keukens

PENDEL- EN OPBOUWARMATUREN

Linear IndiviLED® Direct 1200 UGR19 40
Linear IndiviLED® Direct 1500 UGR19 42
Accessoires 44
NEW Panel Louver 47
Panel Direct/Indirect 48
Linear Surface IP44 49

STANDAARD TOEPASSINGEN: Algemene binnenverlichting | Kantoren | Bibliotheken | Scholen | Gangen | Entreegebieden

SPOTS

Spot Vario 19
Spot Combo 20
Spot Air Fix 22
Spot Air Adjust 23
Spot Square, Adjust 24
Spot Fix 25
Spot Darklight 25
Spot Fire Resistant 26
Spot Accessoires 27
Spot Multi 28

STANDAARD TOEPASSINGEN: Winkels | Commerciële ruimtes | Modewinkels | Hotels | Cafés | Restaurants | Galeries | Musea

WAND- EN PLAFONDARMATUREN

NEW Bulkhead Round 50
Surface Compact IK10 52
NEW Bulkhead RC 53
NEW Surface Flat 54
Surface Circular & Square 57

STANDAARD TOEPASSINGEN: Openbare ruimtes | Circulatiezones | Trappen | Badkamers | Hallen

TRACKLIGHTS

Tracklight Spot Zoom DIM 29
Tracklight Spot 30
Tracklight Spot Accessoires 31

STANDAARD TOEPASSINGEN: Winkels | Modewinkels | Hotels | Boetieks | Restaurants | Galeries | Musea | Showrooms

LIJNARMATUREN

NEW Linear Ultra Output 58
Linear Magnetic Batten 58
Linear Compact 59

STANDAARD TOEPASSINGEN: Openbare gebouwen | Gangen | Entreegebieden | Trappenhuizen | Koofverlichting | Rekken

PANEL ARMATUREN

Panel Tunable White 32
NEW Panel Flex 33
Panel IndiviLED® 34
Panel Protect IP54 35
Panel Comfort 600 36
Panel Comfort 1200 37
Panel Compact 600 38
Panel Compact 1200 38
Panel Accessoires 39

STANDAARD TOEPASSINGEN: Algemene binnenverlichting | Openbare gebouwen | Kantoren | Vergaderzalen | Gangen

LICHTLIJNSYSTEMEN

TruSys® Flex 61
TruSys® Flex Modules 62
Accessoires 66
NEW TruSys® Universal 68

STANDAARD TOEPASSINGEN: Fabrieken | Magazijnen | Supermarkten | Werkplaatsen

VOCHTBESTENDIGE ARMATUREN

	Damp Proof Special IP67	70
	Damp Proof Compact IP66	71
	Damp Proof IP65	72
NEW	Damp Proof Housing	75
	Damp Proof Compact Value	76
	Damp Proof Value	77
	Damp Proof Slim Value	77

STANDAARD TOEPASSINGEN: Fabrieken | Magazijnen | Garages | Ondergrondse terreinen | Garages | Werkplaatsen | Assemblagelijnen

SCHIJNWERPERS

NEW	Floodlight Arena	84
	Floodlight Max IP66	85
NEW	Floodlight High mast	86
	Floodlight High Power IP65	87
NEW	Floodlight Flex	88
NEW	Floodlight Gen4	92
NEW	Floodlight Gen4 Sensor	94
	Floodlight Area	95

STANDAARD TOEPASSINGEN: Sportverlichting | Gebouwgevels | Openbare ruimten | Bouwplaatsen | Parkeerplaatsen | Onderdoorgangen

ARMATUREN VOOR HALLEN

	Low Bay Flex	78
NEW	High Bay Gen 5	80
	High Bay Gen 4 Sensor	81
	High Bay Accessoires	82
	High Bay Compact	83

STANDAARD TOEPASSINGEN: Magazijnen | Logistieke faciliteiten | Industrie | Hoge plafonds (bijv. luchthavens)

STRAATVERLICHTINGS-ARMATUREN

	Streetlight Flex	96
	Streetlight Area	98
	Area ECO	100
NEW	Urban Lantern	101

STANDAARD TOEPASSINGEN: Buitenparkeerplaatsen | Openbare ruimtes | Publieke ruimtes

1

DOWNLIGHTS TUNABLE WHITE

WARM COOL · VIVA RES · LEDVANCE 5 jaar garantie

Productnaam	EAN	Product-klasse	lm	lm/W		L70 [1]	L80 [2]	Afmetingen Ø×H [mm]	Gatmaat [mm]		No.
LEDVANCE DOWNLIGHT TUNABLE WHITE											
Klasse II - CRI ≥ 90 - UGR19 - SDCM ≤ 3 - Zeer lage flikkering - Tunable White 2.700...6.500K - Externe driver meegeleverd - Gereedschapsloze connector - Vivares-compatibel - Aluminium behuizing - PC diffuser - ENEC - Gloeidraadtest 850°C - 220...240 V - Bedrijfstemperaturen -20°C...+40°C - 5 jaar garantie											
Downlight SUP DN150 DALI 21W/2700-6500K	4099854**140310**	■	2.200	105	60°	70.000 h	40.000 h	175 x 99	160	✔	1
Biolux HCL DL DN 150 ZB 20W 2700-6500K	4058075**400733**	■	1.800	90	60°	50.000 h	–	175 x 99	160	✔	1

MEER PRODUCTDETAILS

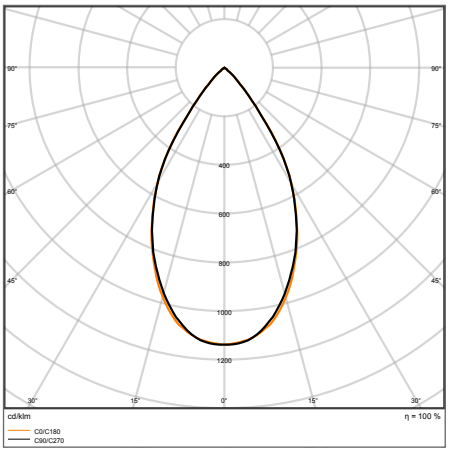

BIOLUX HCL DL DN150 S 21W TW DALI

[1] t [h] : L70 @ 25 °C (T_a) | [2] t [h] : L80 @ 25 °C (T_a)

■ SUPERIOR CLASS ■ PERFORMANCE CLASS ■ VALUE CLASS

1

2

DOWNLIGHTS IP54 UGR19

IP20 IP54 | LEDVANCE 5 jaar garantie

Productnaam	EAN	Product-klasse	lm	lm/W		L70 [1]	L80 [2]	Afmetingen Ø x H [mm]	Gatmaat [mm]		No.
LEDVANCE DOWNLIGHT PERFORMANCE UGR19 IP54											
Klasse II - IP54 - UGR<19 - Gereedschapsloze connectorbox inbegrepen - Lage flikkering (<10%, SVM ≤ 0,4 en PstLM ≤ 1,0) - Aluminium behuizing (witte rand) - PC-diffusor - 220...240 V - 5 jaar garantie											
Downlight PFM DN155 14W/3000K UGR19 IP54	4058075**459137**	■	1.500	105	65°	70.000 h	60.000 h	180 x 65	155		1
Downlight PFM DN155 14W/4000K UGR19 IP54	4058075**459151**	■	1.600	115	65°	70.000 h	60.000 h	180 x 65	155		1
Downlight PFM DN195 21W/3000K UGR19 IP54	4058075**459250**	■	2.400	115	65°	70.000 h	60.000 h	220 x 82	195		1
Downlight PFM DN195 21W/4000K UGR19 IP54	4058075**459274**	■	2.500	120	65°	70.000 h	60.000 h	220 x 82	195		1
DALI-versies met Touch DIM®-functionaliteit - VIVARES-compatibel											
Downlight PFM DN155 DAVR 14W/3000K UGR19 IP54	4058075**459298**	■	1.500	105	65°	70.000 h	60.000 h	180 x 65	155	✔	1
Downlight PFM DN155 DAVR 14W/4000K UGR19 IP54	4058075**459311**	■	1.600	115	65°	70.000 h	60.000 h	180 x 65	155	✔	1
Downlight PFM DN195 DAVR 21W/3000K UGR19 IP54	4058075**459830**	■	2.400	115	65°	70.000 h	60.000 h	220 x 82	195	✔	1
Downlight PFM DN195 DAVR 21W/4000K UGR19 IP54	4058075**459854**	■	2.500	120	65°	70.000 h	60.000 h	220 x 82	195	✔	1
ZIGBEE versies - VIVARES compatibel											
Downlight PFM DN155 ZBVR 14W/840 UGR19 IP54	4058075**459892**	■	1.600	115	65°	70.000 h	60.000 h	180 x 65	195	✔	1
Downlight PFM DN195 ZBVR 21W/840 UGR19 IP54	4058075**459397**	■	2.500	120	65°	70.000 h	60.000 h	220 x 82	195	✔	1

MEER PRODUCTDETAILS

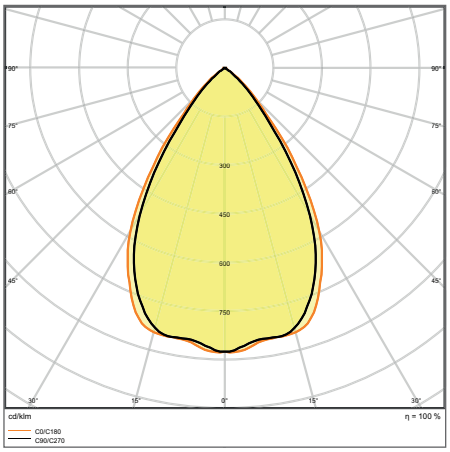

DL PFM DN155 14W/3000K UGR19 IP54

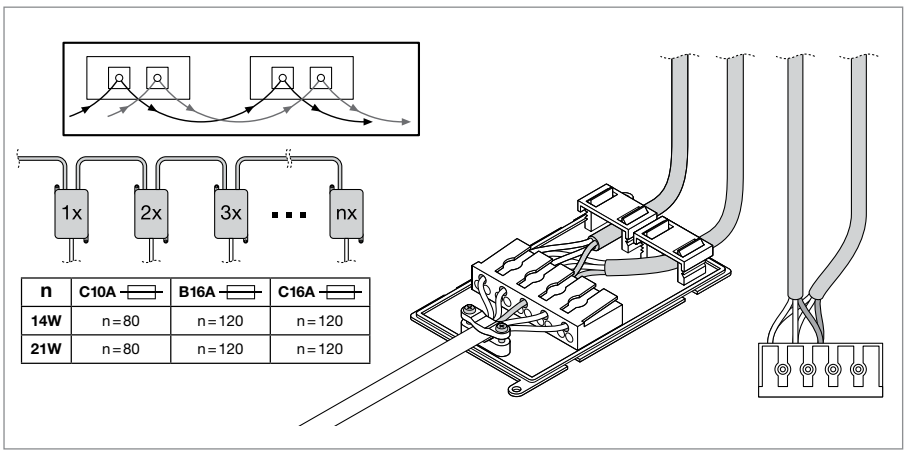

n	C10A	B16A	C16A
14W	n = 80	n = 120	n = 120
21W	n = 80	n = 120	n = 120

Inclusief connectorbox

[1] t [h] : L70 @ 25 °C (T_a) | [2] t [h] : L80 @ 25 °C (T_a)

■ SUPERIOR CLASS ■ PERFORMANCE CLASS ■ VALUE CLASS

DOWNLIGHT SURFACE IP65

IP65

LEDVANCE 5 jaar garantie

Productnaam	EAN	Product-klasse	lm	lm/W		L70 [1]	L80 [2]	Afmetingen Ø×H [mm]	Gatmaat [mm]		No.
LEDVANCE DOWNLIGHT SURFACE IP65											
Klasse I - IP65 - IK06 - Klemmenblok voor montage - Weinig flikkering (<10%, SVM ≤ 0,4 en PstLM ≤ 1,0) - Witte (vergelijkbaar met RAL 9016) of zwarte (vergelijkbaar met RAL 9005) aluminium behuizing - COB-technologie met reflector voor lage verblinding - Opbouwmontage - 220…240 V - Bedrijfstemperaturen -30°C...+40°C - 5 jaar garantie											
Downlight SURFACE DN90 15W/830 36° IP65 WT	4058075**768857**	■	1.575	110	36°	100.000 h	80.000 h	ø90 x 107	—		1
Downlight SURFACE DN90 15W/840 36° IP65 WT	4058075**768871**	■	1.650	110	36°	100.000 h	80.000 h	ø90 x 107	—		1
Downlight SURFACE DN90 15W/830 36° IP65 BK	4058075**768895**	■	1.575	110	36°	100.000 h	80.000 h	ø90 x 107	—		2
Downlight SURFACE DN90 15W/840 36° IP65 BK	4058075**768918**	■	1.650	110	36°	100.000 h	80.000 h	ø90 x 107	—		2
Downlight SURFACE DN90 15W/830 60° IP65 WT	4058075**768963**	■	1.575	110	60°	100.000 h	80.000 h	ø90 x 107	—		1
Downlight SURFACE DN90 15W/840 60° IP65 WT	4058075**768987**	■	1.650	110	60°	100.000 h	80.000 h	ø90 x 107	—		1
Downlight SURFACE DN90 15W/830 60° IP65 BK	4058075**769007**	■	1.575	110	60°	100.000 h	80.000 h	ø90 x 107	—		2
Downlight SURFACE DN90 15W/840 60° IP65 BK	4058075**769021**	■	1.650	110	60°	100.000 h	80.000 h	ø90 x 107	—		2
Downlight SURFACE DN160 30W/830 36° IP65 WT	4058075**769045**	■	3.150	110	36°	100.000 h	80.000 h	ø160 x 110	—		3
Downlight SURFACE DN160 30W/840 36° IP65 WT	4058075**769076**	■	3.300	110	36°	100.000 h	80.000 h	ø160 x 110	—		3
Downlight SURFACE DN160 30W/830 36° IP65 BK	4058075**769090**	■	3.150	110	36°	100.000 h	80.000 h	ø160 x 110	—		4
Downlight SURFACE DN160 30W/840 36° IP65 BK	4058075**769113**	■	3.300	110	36°	100.000 h	80.000 h	ø160 x 110	—		4
Downlight SURFACE DN160 30W/830 60° IP65 WT	4058075**769137**	■	3.150	110	60°	100.000 h	80.000 h	ø160 x 110	—		3
Downlight SURFACE DN160 30W/840 60° IP65 WT	4058075**769151**	■	3.300	110	60°	100.000 h	80.000 h	ø160 x 110	—		3
Downlight SURFACE DN160 30W/830 60° IP65 BK	4058075**769175**	■	3.150	110	60°	100.000 h	80.000 h	ø160 x 110	—		4
Downlight SURFACE DN160 30W/840 60° IP65 BK	4058075**769199**	■	3.300	110	60°	100.000 h	80.000 h	ø160 x 110	—		4
Downlight SURFACE DN250 45W/830 36° IP65 WT	4058075**769212**	■	4.725	110	36°	100.000 h	80.000 h	ø250 x 125	—		5
Downlight SURFACE DN250 45W/840 36° IP65 WT	4058075**769236**	■	4.950	110	36°	100.000 h	80.000 h	ø250 x 125	—		5
Downlight SURFACE DN250 45W/830 36° IP65 BK	4058075**769250**	■	4.725	110	36°	100.000 h	80.000 h	ø250 x 125	—		6
Downlight SURFACE DN250 45W/840 36° IP65 BK	4058075**769274**	■	4.950	110	36°	100.000 h	80.000 h	ø250 x 125	—		6
Downlight SURFACE DN250 45W/830 60° IP65 WT	4058075**769298**	■	4.725	110	60°	100.000 h	80.000 h	ø250 x 125	—		5
Downlight SURFACE DN250 45W/840 60° IP65 WT	4058075**769335**	■	4.950	110	60°	100.000 h	80.000 h	ø250 x 125	—		5
Downlight SURFACE DN250 45W/830 60° IP65 BK	4058075**769359**	■	4.725	110	60°	100.000 h	80.000 h	ø250 x 125	—		6
Downlight SURFACE DN250 45W/840 60° IP65 BK	4058075**769397**	■	4.950	110	60°	100.000 h	80.000 h	ø250 x 125	—		6

DL SURFACE IP65 15W/30W

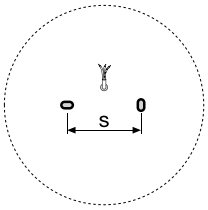

[mm]	s
DL SURFACE IP65 15W	60
DL SURFACE IP65 30W	120

Montage instructie

DL SURFACE IP65 45W

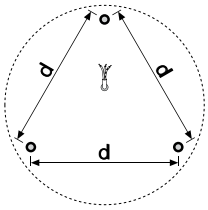

[mm]	d
DL SURFACE IP65 45W	189

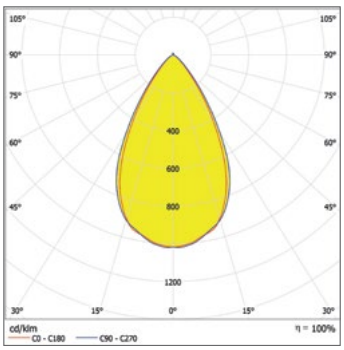

DL SURFACE DN160 30W/830 60° IP65

[1] t [h] : L70 @ 25 °C (T_a) | [2] t [h] : L80 @ 25 °C (T_a)

■ SUPERIOR CLASS ■ PERFORMANCE CLASS ■ VALUE CLASS

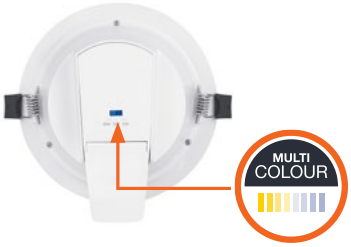

1

DOWNLIGHTS IP54

IP20 / IP54

LEDVANCE 5 jaar garantie

Productnaam	EAN	Product-klasse	lm	lm/W		L70 [1]	L80 [2]	Afmetingen Ø x H [mm]	Gatmaat [mm]		No.
LEDVANCE DOWNLIGHT COMFORT IP54											
Klasse I - Keuzeschakelaar kleurtemperatuur (3.000K, 4.000K en 5.700K) aan de achterzijde - IP54 - Geïntegreerde driver - Gereedschapsloze connectorbox - Aluminium rand (RAL 9016) - Polycarbonaat diffusor - 110...277 V - 5 jaar garantie											
Downlight Comfort DN130 13W/3CCT 60° WT	4058075**104068**	■	1.030/1.210/1.110	85	60°	50.000 h	43.000 h	145 x 82	125		1
Downlight Comfort DN155 18W/3CCT 60° WT	4058075**104082**	■	1.400/1.620/1.470	85	60°	50.000 h	43.000 h	172 x 95	150		1
Downlight Comfort DN205 20W/3CCT 60° WT	4058075**104105**	■	1.720/1.930/1.810	90	60°	50.000 h	43.000 h	228 x 98	200		1

MEER PRODUCTDETAILS

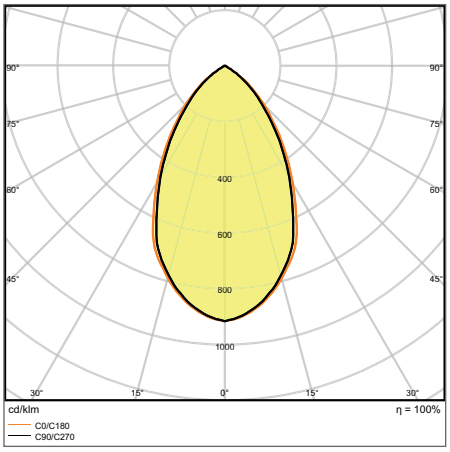

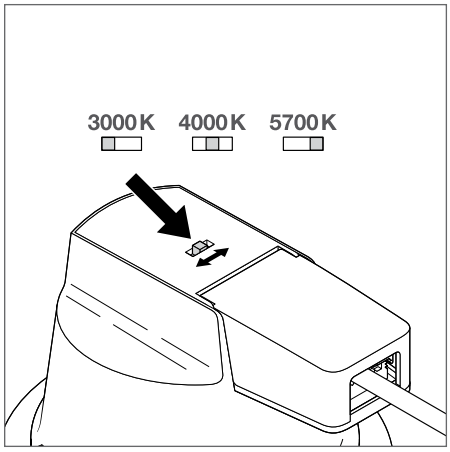

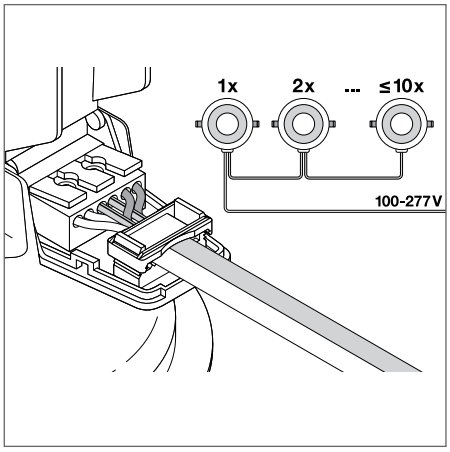

DL COMFORT DN 205 20W 3CCT IP54

[1] t [h] : L70 @ 25 °C (T_a) | [2] t [h] : L80 @ 25 °C (T_a)

■ SUPERIOR CLASS ■ PERFORMANCE CLASS ■ VALUE CLASS

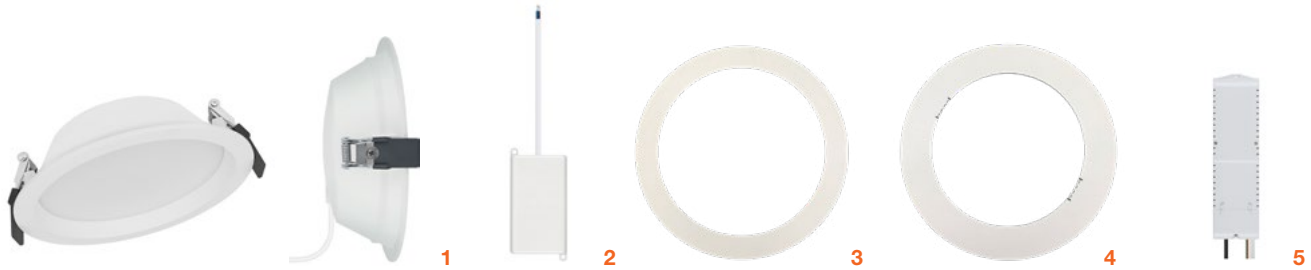

DOWNLIGHTS IP44 ALU

IP 20
IP 44

LEDVANCE 5 jaar garantie

Productnaam	EAN	Product-klasse	lm	lm/W		L70 [1]	L80 [2]	Afmetingen Ø x H [mm]	Gatmaat [mm]		No.
LEDVANCE DOWNLIGHT ALU IP44											
Klasse II - IP44 - Externe driver meegeleverd - Aluminium behuizing (RAL 9016) - PMMA diffusor - 220...240 V - 5 jaar garantie - Noodverlichtingsunit als accessoire leverbaar											
Downlight ALU DN150 14W 3000K IP44 WT	4058075**091436**	■	1.190	85	100°	50.000 h	45.000 h	160 x 52	150		1
Downlight ALU DN150 14W 4000K IP44 WT	4058075**091450**	■	1.260	90	100°	50.000 h	45.000 h	160 x 52	150		1
Downlight ALU DN150 14W 6500K IP44 WT	4058075**091474**	■	1.330	95	100°	50.000 h	45.000 h	160 x 52	150		1
Downlight ALU DN200 25W 3000K IP44 WT	4058075**091498**	■	2.250	90	100°	50.000 h	45.000 h	215 x 61	200		1
Downlight ALU DN200 25W 4000K IP44 WT	4058075**091511**	■	2.370	95	100°	50.000 h	45.000 h	215 x 61	200		1
Downlight ALU DN200 25W 6500K IP44 WT	4058075**091535**	■	2.370	95	100°	50.000 h	45.000 h	215 x 61	200		1
Downlight ALU DN200 35W 3000K IP44 WT	4058075**091559**	■	2.975	85	100°	50.000 h	45.000 h	215 x 61	200		1
Downlight ALU DN200 35W 4000K IP44 WT	4058075**091573**	■	3.150	90	100°	50.000 h	45.000 h	215 x 61	200		1
Downlight ALU DN200 35W 6500K IP44 WT	4058075**091597**	■	3.150	90	100°	50.000 h	45.000 h	215 x 61	200		1
DALI-versies met Touch DIM®-functionaliteit											
Downlight ALU DN150 DALI 14W 3000K IP44 WT	4058075**202610**	■	1.190	85	100°	50.000 h	45.000 h	160 x 52	150	✔	1
Downlight ALU DN150 DALI 14W 4000K IP44 WT	4058075**202634**	■	1.260	90	100°	50.000 h	45.000 h	160 x 52	150	✔	1
Downlight ALU DN150 DALI 14W 6500K IP44 WT	4058075**202658**	■	1.330	95	100°	50.000 h	45.000 h	160 x 52	150	✔	1
Downlight ALU DN200 DALI 25W 3000K IP44 WT	4058075**091610**	■	2.250	90	100°	50.000 h	45.000 h	215 x 61	200	✔	1
Downlight ALU DN200 DALI 25W 4000K IP44 WT	4058075**091634**	■	2.370	95	100°	50.000 h	45.000 h	215 x 61	200	✔	1
Downlight ALU DN200 DALI 25W 6500K IP44 WT	4058075**091658**	■	2.370	95	100°	50.000 h	45.000 h	215 x 61	200	✔	1
Downlight ALU DN200 DALI 35W 3000K IP44 WT	4058075**091672**	■	2.975	85	100°	50.000 h	45.000 h	215 x 61	200	✔	1
Downlight ALU DN200 DALI 35W 4000K IP44 WT	4058075**091696**	■	3.150	90	100°	50.000 h	45.000 h	215 x 61	200	✔	1
Downlight ALU DN200 DALI 35W 6500K IP44 WT	4058075**091719**	■	3.150	90	100°	50.000 h	45.000 h	215 x 61	200	✔	1
Montage accessoires											
CONNECTOR BOX 5P L/N (4 stuks)	4058075**473010**		—	—	—	—	—	115 x 56 x 19	—		2
CONNECTOR BOX 5P DALI (4 stuks)	4058075**473034**		—	—	—	—	—	115 x 56 x 19	—		2
DL DN200 - Adapterring diam. 250mm - Voor uitsparingen 206 tot 240mm (Per 5 stuks)	4099854**144516**		—	—	—	—	—	250	—		3
DL DN200 - Adapterring diam. 270mm - Voor uitsparingen van 241 tot 260mm (Per 5 stuks)	4099854**144523**		—	—	—	—	—	270	—		4
Emergency Conversion Box	4099854**455933**		—	—	—	—	—	292 x 81 x 41	—		5

MEER PRODUCTDETAILS

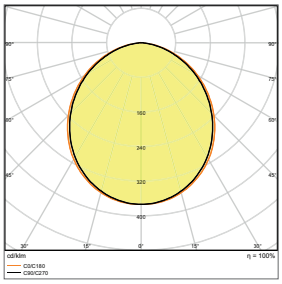

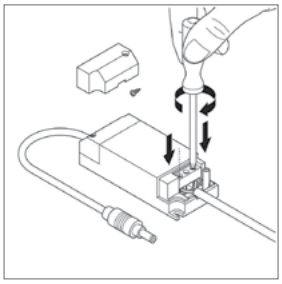

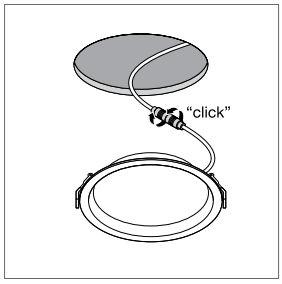

DL ALU DALI DN 200 35W 6500K

[1] t [h] : L70 @ 25 °C (T_a) | [2] t [h] : L80 @ 25 °C (T_a)

■ SUPERIOR CLASS ■ PERFORMANCE CLASS ■ VALUE CLASS

DOWNLIGHTS SLIM ALU

IP20 | LEDVANCE 5 jaar garantie

Productnaam	EAN	Product-klasse	lm	lm/W		L70 [1]	L80 [2]	Afmetingen Ø x H [mm]	Gatmaat [mm]		No.
LEDVANCE DOWNLIGHT SLIM ALU											
Klasse II - Externe driver meegeleverd - Aluminium behuizing (RAL 9016) - Zeer lage installatiediepte (23 mm) - 220...240 V - 5 jaar garantie											
Downlight Slim Alu rond DN180 17W 3000K IP20 WT	4058075**063921**	■	1.350	80	120°	50.000 h	30.000 h	192 x 23	180		1
Downlight Slim Alu rond DN180 17W 4000K IP20 WT	4058075**063945**	■	1.400	80	120°	50.000 h	30.000 h	192 x 23	180		1
Downlight Slim Alu rond DN205 22W 3000K IP20 WT	4058075**064003**	■	1.850	85	120°	50.000 h	30.000 h	225 x 23	205		1
Downlight Slim Alu rond DN205 22W 4000K IP20 WT	4058075**064027**	■	1.920	90	120°	50.000 h	30.000 h	225 x 23	205		1
Montage accessoires											
CONNECTOR BOX 5P L/N (4 stuks)	4058075**473010**		—	—	—	—	—	115 x 56 x 19	—		2

MEER PRODUCTDETAILS

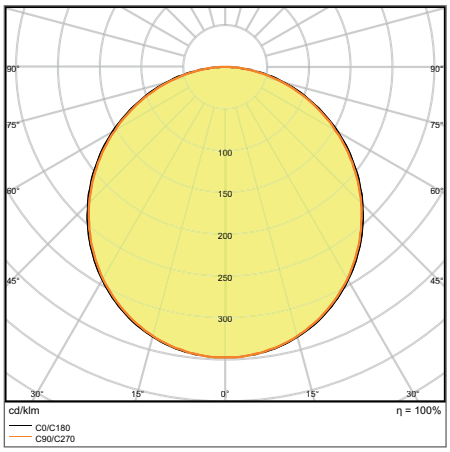

DL SLIM ALU DN 205 22W 4000K

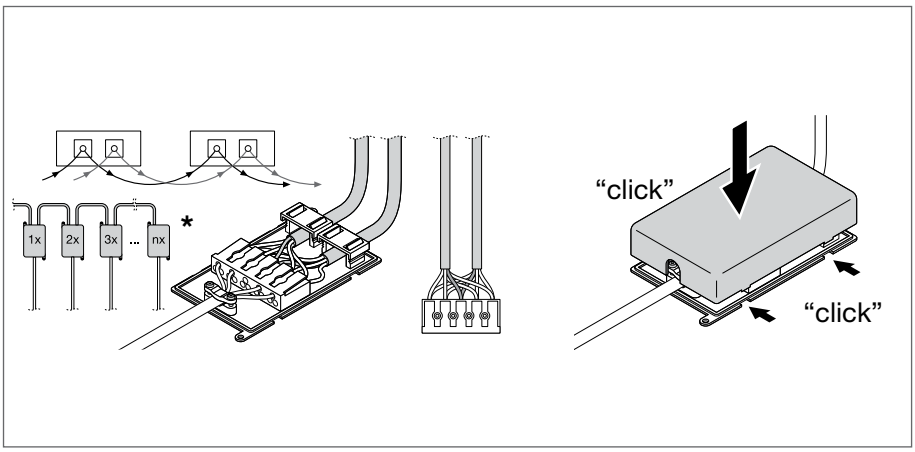

Connectorbox optioneel verkrijgbaar

[1] t [h] : L70 @ 25 °C (T_a) | [2] t [h] : L80 @ 25 °C (T_a)

■ SUPERIOR CLASS ■ PERFORMANCE CLASS ■ VALUE CLASS

1

2

3

4

DOWNLIGHTS SLIM

IP 20 | LEDVANCE 3 jaar garantie

Productnaam	EAN	Product-klasse	lm	lm/W	°	L70 [1]	L80 [2]	Afmetingen Ø x H [mm]	Gatmaat [mm]		No.
LEDVANCE DOWNLIGHT SLIM ROUND EN ACCESSOIRES											
Klasse II - Polycarbonaat behuizing (RAL 9016) - Geïntegreerde driver - Voorbedraad - Aansluiten met connectorbox - Lage installatiediepte (30 mm) - 220...240 V - 3 jaar garantie - Accessoire[3]: opbouwframe											
Downlight Slim round DN105 6W 3000K IP20 WT	4058075**078970**		420	70	120°	30.000 h	—	118 x 30	105		1
Downlight Slim round DN105 6W 4000K IP20 WT	4058075**078994**		430	70	120°	30.000 h	—	118 x 30	105		1
Downlight Slim round DN105 6W 6500K IP20 WT	4058075**079014**		430	70	120°	30.000 h	—	118 x 30	105		1
Downlight Slim round DN155 12W 3000K IP20 WT	4058075**079038**		1.020	85	120°	30.000 h	—	169 x 30	155		1
Downlight Slim round DN155 12W 4000K IP20 WT	4058075**079052**		1.020	85	120°	30.000 h	—	169 x 30	155		1
Downlight Slim round DN155 12W 6500K IP20 WT	4058075**079076**		1.020	85	120°	30.000 h	—	169 x 30	155		1
Downlight Slim round DN210 18W 3000K IP20 WT	4058075**079090**		1.530	85	120°	30.000 h	—	225 x 30	210		1
Downlight Slim round DN210 18W 4000K IP20 WT	4058075**079113**		1.530	85	120°	30.000 h	—	225 x 30	210		1
Downlight Slim round DN210 18W 6500K IP20 WT	4058075**079137**		1.530	85	120°	30.000 h	—	225 x 30	210		1
Downlight Slim round DN105 Frame WT	4058075**079151**		—	—	—	—	—	121 x 54	—		2
Downlight Slim round DN155 Frame WT	4058075**079175**		—	—	—	—	—	170 x 38	—		2
Downlight Slim round DN210 Frame WT	4058075**079199**		—	—	—	—	—	225 x 38	—		2
LEDVANCE DOWNLIGHT SLIM SQUARE EN ACCESSOIRES											
Klasse II - Polycarbonaat behuizing (RAL 9016) - Geïntegreerde driver - Voorbedraad - Aansluiten met connectorbox - Lage installatiediepte (30 mm) - 220...240 V - 3 jaar garantie - Accessoire[3]: opbouwframe											
Downlight Slim square DN105 6W 3000K IP20 WT	4058075**079212**		420	70	120°	30.000 h	—	118 x 118 x 30	105 x 105		3
Downlight Slim square DN105 6W 4000K IP20 WT	4058075**079236**		430	70	120°	30.000 h	—	118 x 118 x 30	105 x 105		3
Downlight Slim square DN105 6W 6500K IP20 WT	4058075**079250**		430	70	120°	30.000 h	—	118 x 118 x 30	105 x 105		3
Downlight Slim square DN155 12W 3000K IP20 WT	4058075**079274**		1.020	85	120°	30.000 h	—	169 x 169 x 30	155 x 155		3
Downlight Slim square DN155 12W 4000K IP20 WT	4058075**079298**		1.020	85	120°	30.000 h	—	169 x 169 x 30	155 x 155		3
Downlight Slim square DN155 12W 6500K IP20 WT	4058075**079311**		1.020	85	120°	30.000 h	—	169 x 169 x 30	155 x 155		3
Downlight Slim square DN210 18W 3000K IP20 WT	4058075**079335**		1.530	85	120°	30.000 h	—	225 x 225 x 30	210 x 210		3
Downlight Slim square DN210 18W 4000K IP20 WT	4058075**079359**		1.530	85	120°	30.000 h	—	225 x 225 x 30	210 x 210		3
Downlight Slim square DN210 18W 6500K IP20 WT	4058075**079373**		1.530	85	120°	30.000 h	—	225 x 225 x 30	210 x 210		3
Downlight Slim square DN105 Frame WT	4058075**079397**		—	—	—	—	—	121 x 121 x 54	—		4
Downlight Slim square DN155 Frame WT	4058075**079410**		—	—	—	—	—	170 x 170 x 38	—		4
Downlight Slim square DN210 Frame WT	4058075**079434**		—	—	—	—	—	225 x 225 x 38	—		4

MEER PRODUCTDETAILS

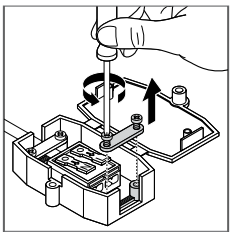

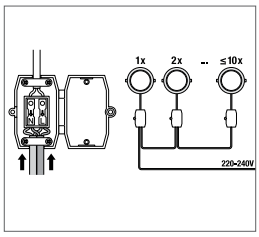

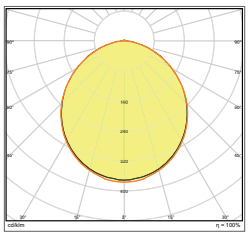

DL SLIM DN 210 18W 6500K

[1] t [h] : L70 @ 25 °C (T_a) | [2] t [h] : L80 @ 25 °C (T_a) | [3] Garantie 2 jaar

■ SUPERIOR CLASS ■ PERFORMANCE CLASS ■ VALUE CLASS

1

2

SPOT VARIO

IP20

LEDVANCE 5 jaar garantie

Productnaam	EAN	Product-klasse	lm	lm/W		L70 [1]	L80 [2]	Afmetingen Ø×H [mm]	Gatmaat [mm]		No.

LEDVANCE SPOT VARIO

Klasse II - Verzonken inbouwspot met externe driver meegeleverd - Aluminium behuizing (RAL 9016) - PMMA diffusor - Draaihoek 0 tot + 350° - Kantelhoek 0 tot +35° - 220...240 V - 5 jaar garantie

Spot Vario DN170 35W/3000K 24° IP20 WT	4058075**104020**	■	3.350	95	24°	50.000 h	45.000 h	180 x 129	165 à 170		1
Spot Vario DN170 35W/4000K 24° IP20 WT	4058075**104044**	■	3.550	100	24°	50.000 h	45.000 h	180 x 129	165 à 170		1
Montage accessoires											
CONNECTOR BOX 5P L/N (4 stuks)	4058075**473010**		—	—	—	—	—	115 x 56 x 19	—		2

MEER PRODUCTDETAILS

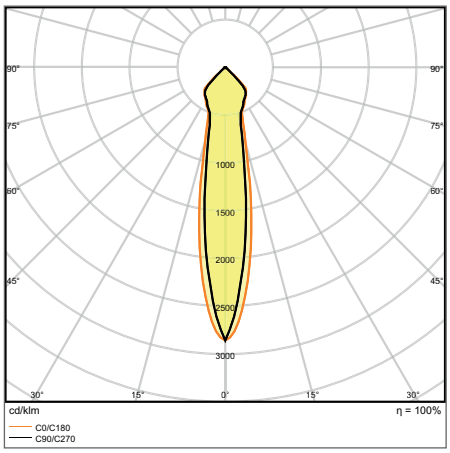

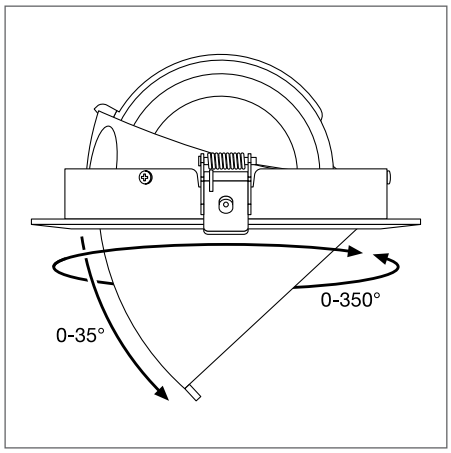

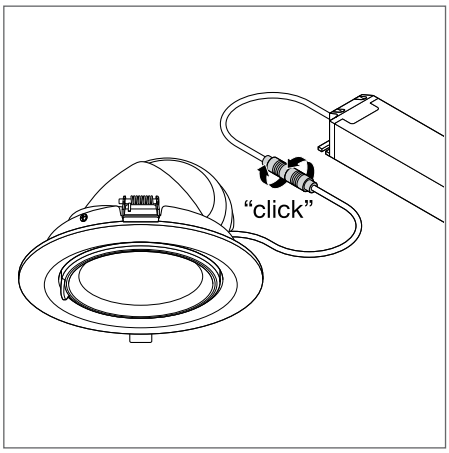

SPOT VARIO DN 170 35W 4000K 24°

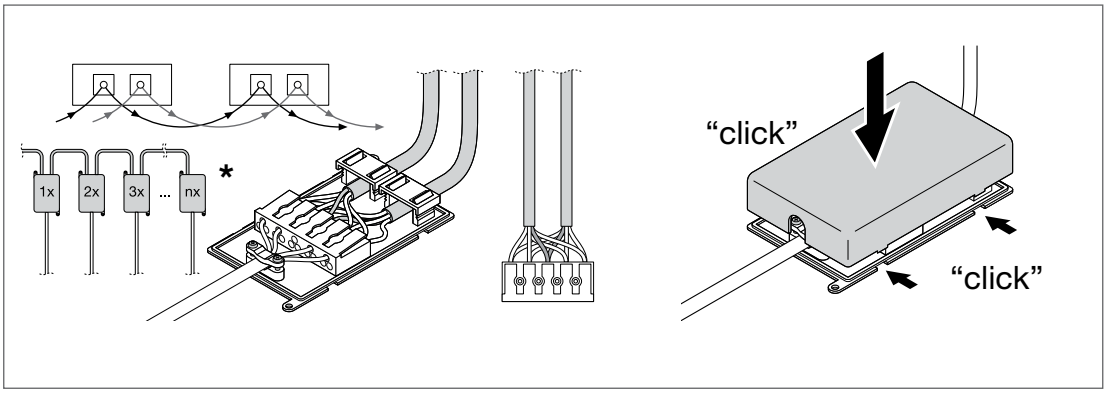

Connectorbox als accessoire verkrijgbaar

[1] t [h] : L70 @ 25 °C (T_a) | [2] t [h] : L80 @ 25 °C (T_a)

■ SUPERIOR CLASS ■ PERFORMANCE CLASS ■ VALUE CLASS

1

2

SPOT COMBO

MULTI LUMEN | MULTI COLOUR | IP65 | LEDVANCE 5 jaar garantie

Productnaam	EAN	Product-klasse	lm	lm/W		L70 [1]	L80 [2]	Afmetingen Ø x H [mm]	Gatmaat [mm]		No.

LEDVANCE SPOT COMBO IP65 DIM

Klasse II - Behuizing in zwart polycarbonaat - PMMA diffuser - Kan rechtstreeks worden afgedekt met de meeste soorten isolatie - Met luchtdichte afdichting - Multi Colour (2.700K, 3.000K, 4.000K) - Rand standaard in wit aluminium (RAL 9016) - Externe voeding meegeleverd - Vvoorzien van Multi Lumen switch en doorvoerbedradingsmogelijkheid - CRI ≥ 90 - Dimbaar met fase-afsnijdingsdimmer - 220...240 V - Plafondopening ø 68 mm - Diverse ronde en vierkante randen in verschillende kleuren als optie verkrijgbaar (zie accessoires op de volgende pagina) - Bedrijfstemperaturen -20...+40°C - 5 jaar garantie

NEW	Spot LED COMBO Adjust 6W MS IP65 WT	4058075**845091**	■	400 / 600	109	60°	50.000 h	39.000 h	81,5x48	68		1
NEW	Spot LED COMBO Fix 6W MS IP65 WT	4058075**845077**	■	400 / 600	109	60°	50.000 h	39.000 h	81,5x48	68		2

Accessoires pagina 21

MEER PRODUCTDETAILS

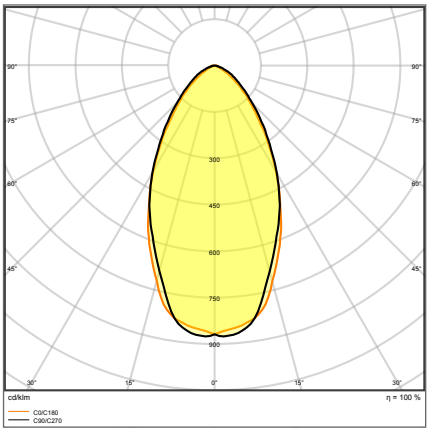

SPOT CBO ADJ 6W

LICHTSTROOM IN FUNCTIE VAN KLEURTEMPERATUUR		
CCT	4W	6W
2.700 K	350 lm	550 lm
3.000 K	380 lm	580 lm
4.000 K	400 lm	600 lm

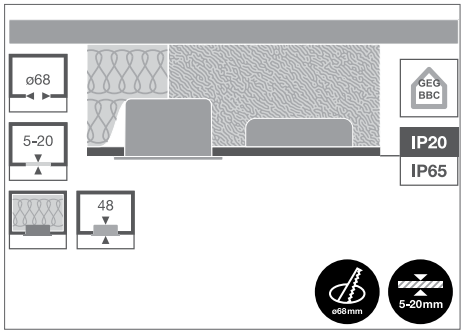

Installatie

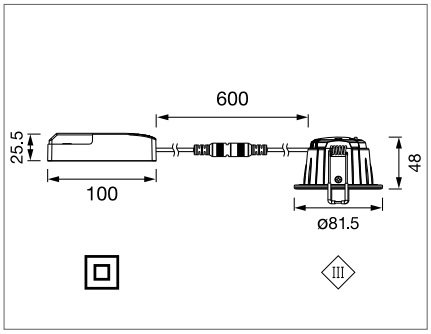

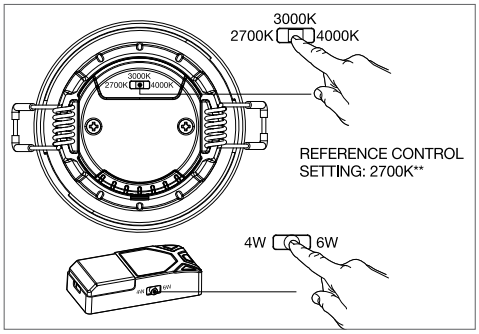

Instellen van Multi Lumen en Multi Colour met schakelaars

[1] t [h] : L70 @ 25 °C (T_a) | [2] t [h] : L80 @ 25 °C (T_a)

■ SUPERIOR CLASS ■ PERFORMANCE CLASS ■ VALUE CLASS

ACCESSOIRES SPOT

Productnaam	EAN	Afmetingen Ø × H [mm]	Gatmaat [mm]	No.
ACCESSOIRES SPOT COMBO				
Ronde of vierkante randen in WT (wit-RAL 9016), BK (zwart (RAL 9004) of BN (aluminium geborsteld nikkel)				
Ring Round BK SPOT COMBO Adjust	4099854**097911**	81,5 x 4		1
Ring Round BN SPOT COMBO Adjust	4099854**097935**	81,5 x 4		2
Ring Square WT SPOT COMBO Adjust	4099854**097973**	81,5 x 81,5 x 4		5
Ring Square BK SPOT COMBO Adjust	4099854**097997**	81,5 x 81,5 x 4		6
Ring Square BN SPOT COMBO Adjust	4099854**097959**	81,5 x 81,5 x 4		7
Ring Round BK SPOT COMBO Fix	4099854**098406**	81,5 x 4		3
Ring Round BN SPOT COMBO Fix	4099854**098437**	81,5 x 4		4
Ring Square WT SPOT COMBO Fix	4099854**099304**	81,5 x 81,5 x 4		8
Ring Square BK SPOT COMBO Fix	4099854**099335**	81,5 x 81,5 x 4		9
Ring Square BN SPOT COMBO Fix	4099854**099274**	81,5 x 81,5 x 4		10

MEER PRODUCTDETAILS

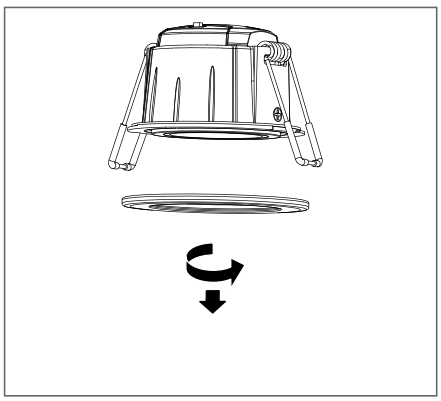

De rand van SPOT COMBO Fix vervangen

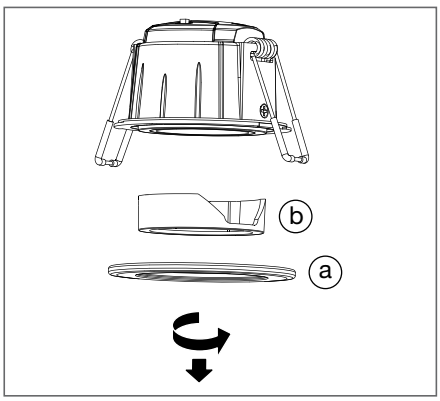

De rand van SPOT COMBO Adjust vervangen

SPOT AIR FIX

Productnaam	EAN	Product-klasse	lm	lm/W		L70 [1]	L80 [2]	Afmetingen Ø×H [mm]	Gatmaat [mm]		No.

LEDVANCE SPOT AIR FIX IP65

Klasse II - Aluminium behuizing - PMMA-diffusor - Luchtdichte constructie voor minder luchtlekkage en beperkt energieverlies - Zeer lage installatiediepte (23 mm) - Wit (vergelijkbaar met RAL 9016), zwart (vergelijkbaar met RAL 9004) of grijs (vergelijkbaar met RAL 9006) - Dimbare externe driver met faseafsnijding (TRIAC) meegeleverd. Multi Lumen: vermogen instelbaar met Dipswitch (4W en 6W) - CRI ≥ 90 - Geschikt voor badkamers - 220...240 V - Gatmaat Ø 68 mm - Adapterring voor openingen tot Ø 150 mm optioneel verkrijgbaar - Bedrijfstemperaturen -20°C...+40°C - 5 jaar garantie

Spot LED AIR Fix 6W/927 Multi Lumen DIM IP65 WT	4058075**799905**	■	480	80	36°	50.000 h	41.000 h	81 x 34	68	✔	1
Spot LED AIR Fix 6W/930 Multi Lumen DIM IP65 WT	4058075**799929**	■	510	85	36°	50.000 h	41.000 h	81 x 34	68	✔	1
Spot LED AIR Fix 6W/940 Multi Lumen DIM IP65 WT	4058075**799943**	■	570	95	36°	50.000 h	41.000 h	81 x 34	68	✔	1
Spot LED AIR Fix 6W/927 Multi Lumen DIM IP65 BK	4099854**000188**	■	480	80	36°	50.000 h	41.000 h	81 x 34	68	✔	2
Spot LED AIR Fix 6W/930 Multi Lumen DIM IP65 BK	4058075**799967**	■	510	85	36°	50.000 h	41.000 h	81 x 34	68	✔	2
Spot LED AIR Fix 6W/930 Multi Lumen DIM IP65 SI	4058075**799981**	■	510	85	36°	50.000 h	41.000 h	81 x 34	68	✔	3

Accessoires pagina 31

MEER PRODUCTDETAILS

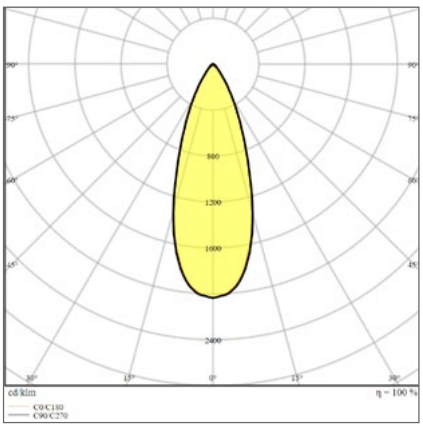

Spot LED AIR Fix 6W 940 PS DIM IP65

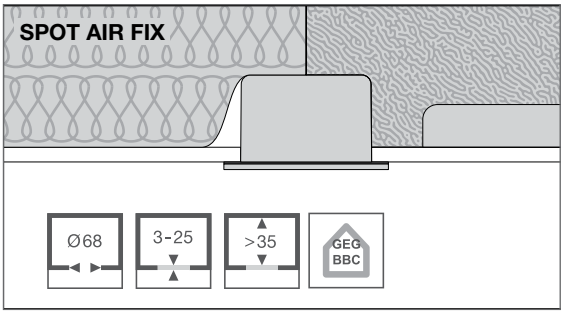

Spotlight en voeding kunnen worden afgedekt.
Minimale plenumhoogte 35 mm

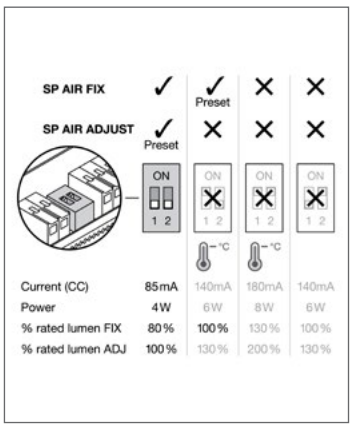

Instellen van de microschakelaars

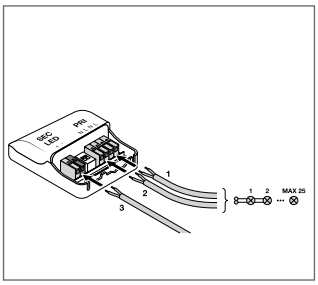

Klemmenblok met aansluiting

Bedekking met opgerolde isolatie

[1] t [h] : L70 @ 25 °C (T_a) | [2] t [h] : L80 @ 25 °C (T_a)

■ SUPERIOR CLASS ■ PERFORMANCE CLASS ■ VALUE CLASS

SPOT AIR ADJUST

Productnaam	EAN	Product-klasse	lm	lm/W		L70 [1]	L80 [2]	Afmetingen Ø × H [mm]	Gatmaat [mm]		No.

LEDVANCE SPOT AIR ADJUST

Klasse II - Aluminium behuizing - PMMA-diffusor - Zeer lage installatiediepte (23 mm) - Wit (vergelijkbaar met RAL 9016), zwart (vergelijkbaar met RAL 9004) of grijs (vergelijkbaar met RAL 9006) - Dimbare externe driver met faseafsnijding (TRIAC) meegeleverd - Multi Lumen: vermogen instelbaar met Dipswitch (4W en 6W)- CRI ≥ 90 - Instelbaar ± 25° - 220...240 V - Gatmaat Ø 68 mm - Adapterring voor openingen tot Ø150 mm als optie leverbaar - Bedrijfstemperaturen -20°C...+40°C - 5 jaar garantie

Spot LED AIR ADJUST 4W/927 Multi Lumen DIM IP23 WT	4099854**000003**	■	300	75	36°	50.000 h	41.000 h	81 x 34	68	✔	1
Spot LED AIR ADJUST 4W/930 Multi Lumen DIM IP23 WT	4099854**000041**	■	320	80	36°	50.000 h	41.000 h	81 x 34	68	✔	1
Spot LED AIR ADJUST 4W/940 Multi Lumen DIM IP23 WT	4099854**000065**	■	340	85	36°	50.000 h	41.000 h	81 x 34	68	✔	1
Spot LED AIR ADJUST 4W/927 Multi Lumen DIM IP23 BK	4099854**000201**	■	300	75	36°	50.000 h	41.000 h	81 x 34	68	✔	2
Spot LED AIR ADJUST 4W/930 Multi Lumen DIM IP23 BK	4099854**000089**	■	320	80	36°	50.000 h	41.000 h	81 x 34	68	✔	2
Spot LED AIR ADJUST 4W/930 Multi Lumen DIM IP23 SI	4099854**000102**	■	320	80	36°	50.000 h	41.000 h	81 x 34	68	✔	3

Accessoires pagina 31

MEER PRODUCTDETAILS

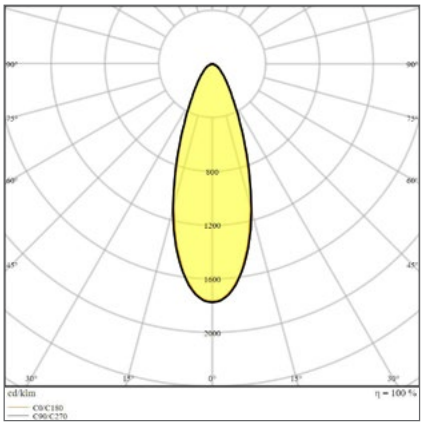

Spot LED AIR Orientable 4W 940 DIM IP23

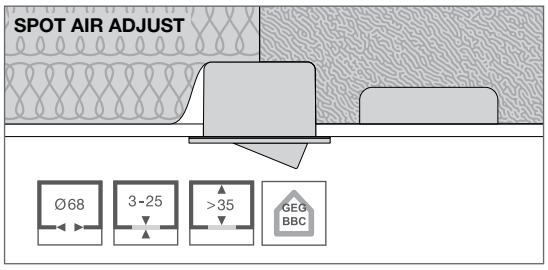

Spotlight en voeding kunnen worden afgedekt.
Minimale plenumhoogte 35 mm

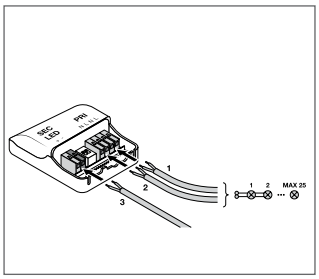

Klemmenblok met aansluiting

Bedekking met opgerolde isolatie

[1] t [h] : L70 @ 25 °C (T_a) | [2] t [h] : L80 @ 25 °C (T_a)

■ SUPERIOR CLASS ■ PERFORMANCE CLASS ■ VALUE CLASS

SPOT ADJUST

IP20 | 5 jaar garantie

Productnaam	EAN	Product-klasse	lm	lm/W	°	L70 [1]	L80 [2]	Afmetingen Ø x H [mm]	Gatmaat [mm]		No.

LEDVANCE SPOT ADJUST IP20 DIM

Klasse II - Aluminium behuizing - PMMA-diffusor - Wit (vergelijkbaar met RAL 9016), zwart (vergelijkbaar met RAL 9004) of grijs (vergelijkbaar met RAL 9006) - Dimbare externe driver met faseafsnijding (TRIAC) meegeleverd - Multi Lumen: vermogen instelbaar met Dipswitch (4W en 6W) - CRI ≥ 90 - Instelbaar ± 25° - IP20 - 220...240 V - Gatmaat Ø 68 mm - Adapterring voor openingen tot Ø 150 mm als optie verkrijgbaar - 5 jaar garantie

Spot LED adjust 8W/927 Multi Lumen DIM WT	4058075**799622**	■	640	80	36°	50.000 h	41.000 h	81 x 43	68	✔	1
Spot LED adjust 8W/930 Multi Lumen DIM WT	4058075**799646**	■	680	85	36°	50.000 h	41.000 h	81 x 43	68	✔	1
Spot LED adjust 8W/940 Multi Lumen DIM WT	4058075**799660**	■	720	90	36°	50.000 h	41.000 h	81 x 43	68	✔	1
Spot LED adjust 8W/927 Multi Lumen DIM BK	4099854**000140**	■	640	80	36°	50.000 h	41.000 h	81 x 43	68	✔	2
Spot LED adjust 8W/930 Multi Lumen DIM BK	4058075**799684**	■	680	85	36°	50.000 h	41.000 h	81 x 43	68	✔	2
Spot LED adjust 8W/930 Multi Lumen DIM SI	4058075**799707**	■	680	85	36°	50.000 h	41.000 h	81 x 43	68	✔	3

Accessoires pagina 31

LEDVANCE SPOT SQUARE DK ADJUST IP20

Klasse II - Geoptimaliseerd visueel comfort (Dark Light reflector) - Externe driver meegeleverd - Aluminium behuizing - Verstelbaar ± 25° - PMMA-diffusor - 220...240 V - 5 jaar garantie

Spot SQUARE DK adjust 8W/3000K FL WT	4058075**114043**	■	650	80	36°	50.000 h	45.000 h	90 x 90 x 72	83 x 83	4
Spot SQUARE DK adjust 8W/3000K FL BK	4058075**114067**	■	650	80	36°	50.000 h	45.000 h	90 x 90 x 72	83 x 83	5
Accessoire										
CONNECTORBOX 5P L/N (4 stuks)	4058075**473010**		—	—	—	—	—	115 x 56 x 19	—	6

MEER PRODUCTDETAILS

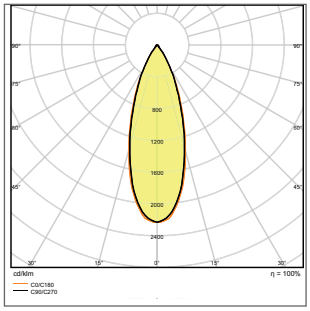

SPOT SQUARE DK 8W FL36° 3000K

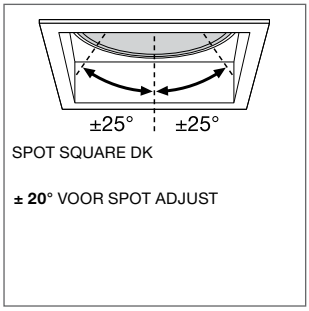

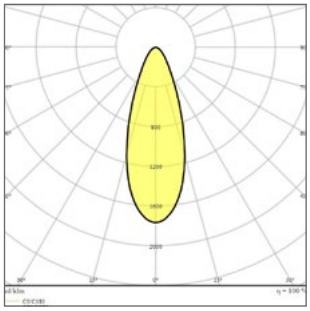

SPOT LED ADJUST 8W 940 PS DIM IP20

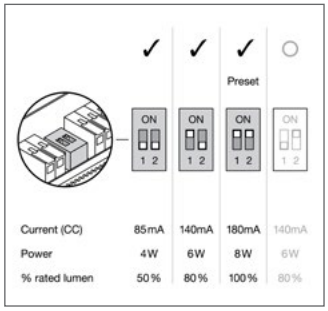

Instellen van de microschakelaars

[1] t [h] : L70 @ 25 °C (T_a) | [2] t [h] : L80 @ 25 °C (T_a) | [3] ENEC alleen voor IP20 versies | [4] TUV geldt alleen voor Spot Square

■ SUPERIOR CLASS ■ PERFORMANCE CLASS ■ VALUE CLASS

SPOT DARK / FIX IP44

Productnaam	EAN	Product-klasse	lm	lm/W		L70 [1]	L80 [2]	Afmetingen Ø × H [mm]	Gatmaat [mm]		No.
LEDVANCE SPOT DARKLIGHT											
Klasse II - Aluminium behuizing - PMMA-diffusor - Wit (vergelijkbaar met RAL 9016), zwart (vergelijkbaar met RAL 9004) of grijs (vergelijkbaar met RAL 9006) - Externe driver dimbaar door faseafsnijding (TRIAC) meegeleverd - Multi Lumen: vermogen instelbaar met Dipswitch (4W en 6W) - CRI ≥ 90 - Lage verblinding (UGR<19) - IP44 - 220...240 V - Uitsparing Ø 68 mm - Adapterring voor openingen tot Ø 150 mm verkrijgbaar - 5 jaar garantie											
Spot LED Dark Fix 8W/927 Multi Lumen DIM IP44 WT	4058075799806	■	640	80	36°	50.000 h	41.000 h	81 x 42	68	✔	1
Spot LED Dark Fix 8W/930 Multi Lumen DIM IP44 WT	4058075799820	■	680	85	36°	50.000 h	41.000 h	81 x 42	68	✔	1
Spot LED Dark Fix 8W/940 Multi Lumen DIM IP44 WT	4058075799844	■	720	90	36°	50.000 h	41.000 h	81 x 42	68	✔	1
Spot LED Dark Fix 8W/927 Multi Lumen DIM IP44 BK	4099854000164	■	640	80	36°	50.000 h	41.000 h	81 x 42	68	✔	2
Spot LED Dark Fix 8W/930 Multi Lumen DIM IP44 BK	4058075799868	■	680	85	36°	50.000 h	41.000 h	81 x 42	68	✔	2
Spot LED Dark Fix 8W/930 Multi Lumen DIM IP44 SI	4058075799882	■	680	85	36°	50.000 h	41.000 h	81 x 42	68	✔	3

Accessoires pagina 31

LEDVANCE SPOT FIX											
Klasse II - Aluminium behuizing - PMMA-diffusor - Wit (vergelijkbaar met RAL 9016), zwart (vergelijkbaar met RAL 9004) of grijs (vergelijkbaar met RAL 9006) - Externe driver dimbaar door faseafsnijding (TRIAC) meegeleverd - Multi Lumen: vermogen instelbaar met Dipswitch (4W en 6W) - CRI ≥ 90 - IP44 - 220...240 V - Uitsparing Ø 68 mm - Adapterring voor openingen tot Ø 150 mm als optie verkrijgbaar - 5 jaar garantie											
Spot LED Fix 8W/927 Multi Lumen DIM IP44 WT	4058075799523	■	640	80	36°	50.000 h	41.000 h	81 x 42	68	✔	4
Spot LED Fix 8W/930 Multi Lumen DIM IP44 WT	4058075799547	■	680	85	36°	50.000 h	41.000 h	81 x 42	68	✔	4
Spot LED Fix 8W/940 Multi Lumen DIM IP44 WT	4058075799561	■	720	90	36°	50.000 h	41.000 h	81 x 42	68	✔	4
Spot LED Fix 8W/927 Multi Lumen DIM IP44 BK	4099854000126	■	640	80	36°	50.000 h	41.000 h	81 x 42	68	✔	5
Spot LED Fix 8W/930 Multi Lumen DIM IP44 BK	4058075799585	■	680	85	36°	50.000 h	41.000 h	81 x 42	68	✔	5
Spot LED Fix 8W/930 Multi Lumen DIM IP44 SI	4058075799608	■	680	85	36°	50.000 h	41.000 h	81 x 42	68	✔	6

Accessoires pagina 31

MEER PRODUCTDETAILS

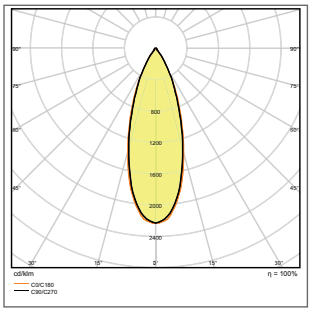

SPOT LED DARK FIX 8W 940 PS DIM

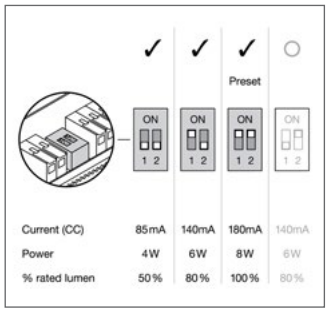

Instellen van de microschakelaars

[1] t [h] : L70 @ 25 °C (T_a) | [2] t [h] : L80 @ 25 °C (T_a)

■ SUPERIOR CLASS ■ PERFORMANCE CLASS ■ VALUE CLASS

1

2

SPOT FIRE RESISTANT

Productnaam	EAN	Product-klasse	lm	lm/W		L70 [1]	L80 [2]	Afmetingen Ø x H [mm]	Gatmaat [mm]		No.
LEDVANCE SPOT FIRE RESISTANT FIX											
Klasse II - Aluminium behuizing - PMMA-diffusor - Wit (vergelijkbaar met RAL 9016), zwart (vergelijkbaar met RAL 9004) of geborsteld aluminium (vergelijkbaar met RAL 9006) - Externe driver dimbaar door faseafsnijding (TRIAC) meegeleverd - Multi Lumen: vermogen instelbaar met Dipswitch (4W en 6W) - CRI ≥ 90 - Brandwerend tot 30 minuten (F30 volgens EN 1365-2) - Geschikt voor badkamers - Met luchtdichte afsluiting - 220...240 V - Uitsparing Ø 68 mm - Adapterring voor openingen tot Ø 150 mm als optie verkrijgbaar - 5 jaar garantie											
Spot LED FP Fix 8W/927 Multi Lumen DIM IP65 WT	4058075**799721**	■	640	80	36°	50.000 h	41.000 h	81 x 42	68	✔	1
Spot LED FP Fix 8W/930 Multi Lumen DIM IP65 WT	4058075**799745**	■	680	85	36°	50.000 h	41.000 h	81 x 42	68	✔	1
Spot LED FP Fix 8W/940 Multi Lumen DIM IP65 WT	4058075**799769**	■	720	90	36°	50.000 h	41.000 h	81 x 42	68	✔	1
Spot LED FP Fix 8W/927 Multi Lumen DIM IP65 BK	4099854**000027**	■	640	80	36°	50.000 h	41.000 h	81 x 42	68	✔	2
Spot LED FP Fix 8W/930 Multi Lumen DIM IP65 BK	4058075**799783**	■	680	85	36°	50.000 h	41.000 h	81 x 42	68	✔	2

Accessoires pagina 31

MEER PRODUCTDETAILS

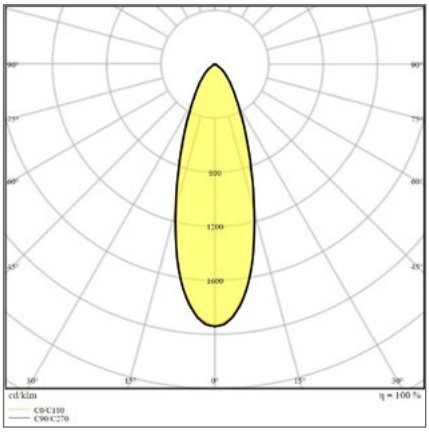

Spot LED FP FIX 8W 3000K PS DIM IP65

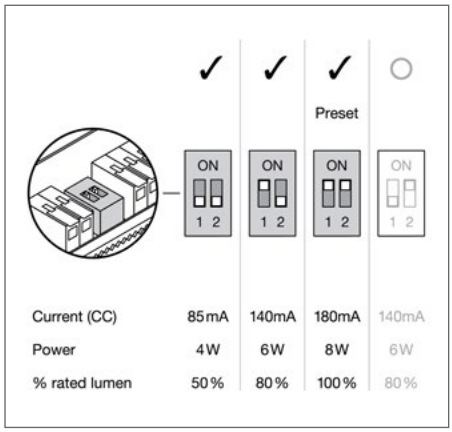

Instellen van de microschakelaars

[1] t [h] : L70 @ 25 °C (T_a) | [2] t [h] : L80 @ 25 °C (T_a)

■ SUPERIOR CLASS ■ PERFORMANCE CLASS ■ VALUE CLASS

SPOT ACCESSOIRES

Productnaam	EAN	Afmetingen Ø×H [mm]	Gatmaat [mm]	No.

SPOT ACCESSOIRES

Plafond adapterring in wit (vergelijkbaar met RAL 9016) of zwart staal (RAL 9004) voor uitsparingen tot Ø150 mm - Afdekking in versterkt polyamide PA66 die voldoende ruimte tussen de spot en de isolatie garandeert

Spot Ring D100 WT - Adapterring voor ø68…90 mm	4099854**136511**	100x4	1
Spot Ring D100 BK - Adapterring voor ø68…90 mm	4099854**136542**	100x4	2
Spot Ring D133 WT - Adapterring voor ø68…110 mm	4099854**013355**	133x3	3
Spot Ring D133 BK - Adapterring voor ø68…110 mm	4099854**013386**	133x3	4
Spot Ring D180 WT - Adapterring voor ø115…150 mm	4099854**013416**	180x3	5
Spot Ring D180 BK - Adapterring voor ø115…150 mm	4099854**013447**	180x3	6
Spot Connector box 3P	4099854**013508**	93x35x22	7
Spot Holder - Bescherming tussen de spot en de isolatie in het plafond	4099854**013478**	93x93x73	8
8W DALI voeding met Touch DIM® functionaliteit	4099854**089558**	120x553x30	9

MEER PRODUCTDETAILS

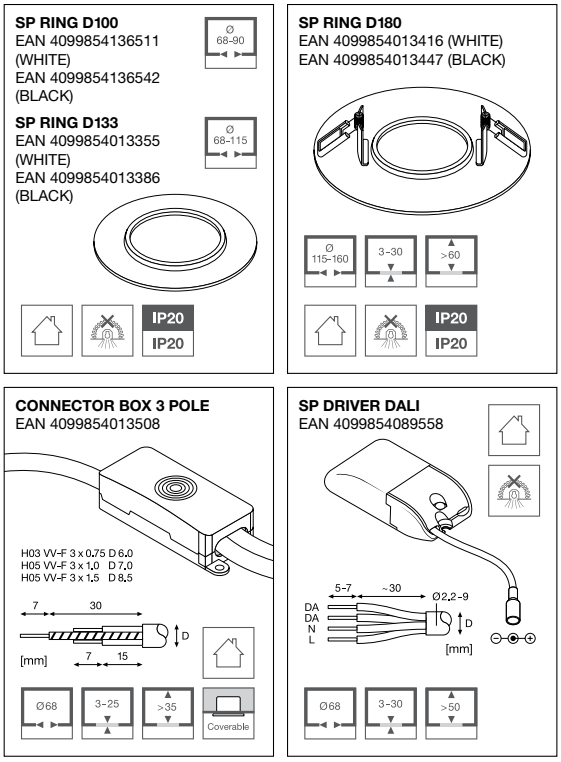

Overzicht van de verschillende mogelijkheden met de adapterringen en aansluitingen.

1

2

3

SPOT MULTI

IP20

LEDVANCE 5 jaar garantie

Productnaam	EAN	Product-klasse	lm	lm/W		L70 [1]	L80 [2]	Afmetingen L×B×H [mm]	Gatmaat [mm]		No.
LEDVANCE SPOT MULTI											
Klasse II - UGR ≤16 - Cardanisch inbouw - Kleurhomogeniteit ≤ 4 SDCM - Ra > 80 - Externe driver meegeleverd (één voeding per lichtpunt) - Aluminium behuizing (RAL 9011) en witte rand (RAL 9016) - Diffusor PMMA - Rotatiebereik: ± 25° - 220...240 V - 5 jaar garantie											
Spot Multi 1x30W/3000K 38° IP20 WT/BK	4058075**113923**	■	2.700	90	38°	50.000h	45.000h	173x173x135	164x160		1
Spot Multi 1x30W/4000K 38° IP20 WT/BK	4058075**113947**	■	2.700	90	38°	50.000h	45.000h	173x173x135	164x160		1
Spot Multi 2x30W/3000K 38° IP20 WT/BK	4058075**113961**	■	2x2.700	90	38°	50.000h	45.000h	330x173x135	320x160		2
Spot Multi 2x30W/4000K 38° IP20 WT/BK	4058075**113985**	■	2x2.700	90	38°	50.000h	45.000h	330x173x135	320x160		2
Montage accessoires											
CONNECTOR BOX 5P L/N (4 stuks)	4058075**473010**		—	—	—	—	—	115x56x19	—		3

MEER PRODUCTDETAILS

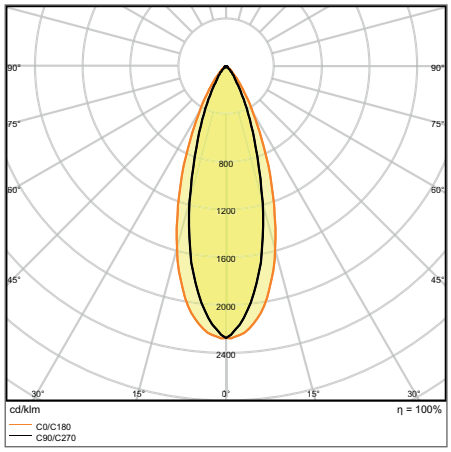

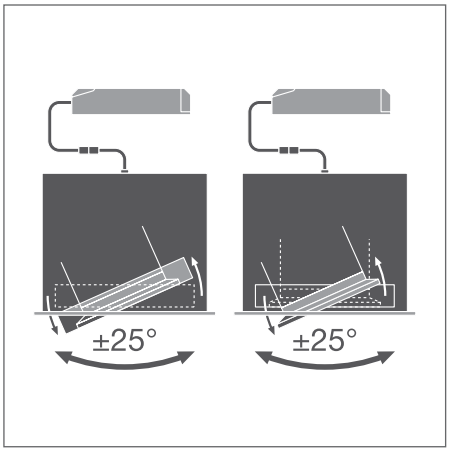

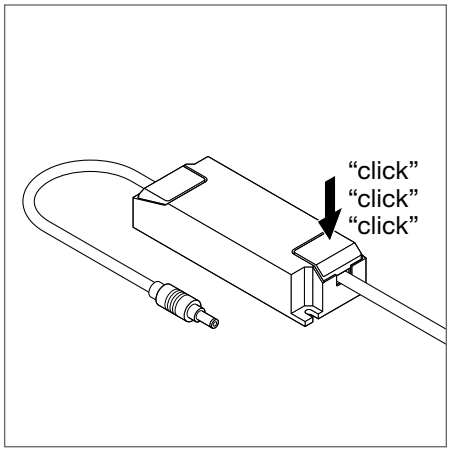

SPOT MULTI 2 x 30W 4000K FL

[1] t [h] : L70 @ 25 °C (T_a) | [2] t [h] : L80 @ 25 °C (T_a)

■ SUPERIOR CLASS ■ PERFORMANCE CLASS ■ VALUE CLASS

1

2

TRACKLIGHT SPOT ZOOM DIM

Ra≥97 | IP20 | LEDVANCE 5 jaar garantie

Productnaam	EAN	Product-klasse	lm	lm/W		L70 [1]	L80 [2]	Afmetingen Ø×H [mm]	Gatmaat [mm]		No.

LEDVANCE TRACK SPOT ZOOM DIM

Klasse I - Geïntegreerde driver - Compatibel met de meeste 3-faserails - Instelbare hoek door handmatige rotatie van de optiek 15° tot 55° - Dimbare spot (DIM) via potentiometer - CRI97 - Ra 9>90 - SDCM < 4 - Aluminium behuizing - PC-diffusor - 220...240 V - Compatibel met TRUSYS FLEX-rail - 5 jaar garantie

Track Spot Zoom D85 25W/3000K DIM Ra97 WT (RAL9016)	4058075**335769**	■	1.500	60	15° à 55°	50.000 h	35.000 h	85 x 265	—	✔	1
Track Spot Zoom D85 25W/4000K DIM Ra97 WT (RAL9016)	4058075**335783**	■	1.500	60	15° à 55°	50.000 h	35.000 h	85 x 265	—	✔	1
Track Spot Zoom D85 25W/3000K DIM Ra97 BK (RAL9004)	4058075**335806**	■	1.500	60	15° à 55°	50.000 h	35.000 h	85 x 265	—	✔	2
Track Spot Zoom D85 25W/4000K DIM Ra97 BK (RAL9004)	4058075**335820**	■	1.500	60	15° à 55°	50.000 h	35.000 h	85 x 265	—	✔	2

MEER PRODUCTDETAILS

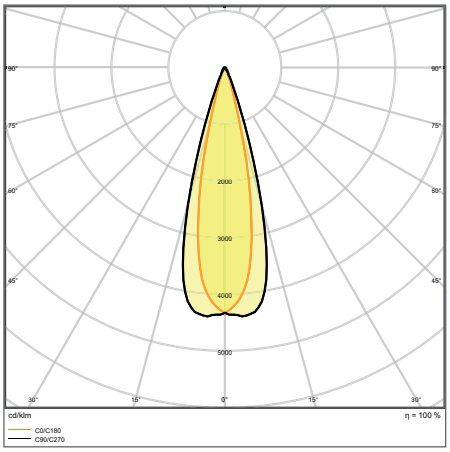

TR SP ZOOM D85 25W 4000K DIM 25°

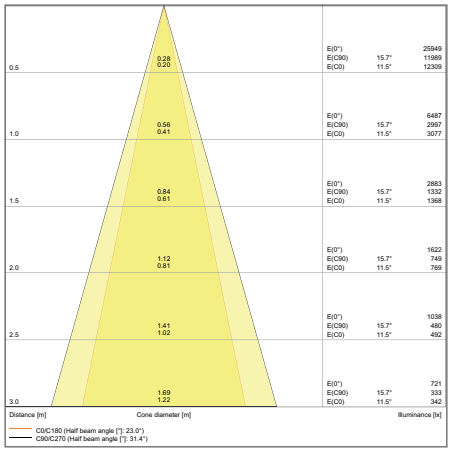

TR SP ZOOM D85 25W 4000K DIM 25°

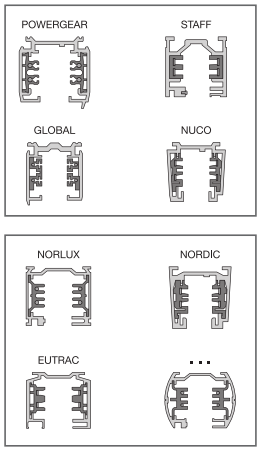

Compatibel met vele gangbare merken lichtrails

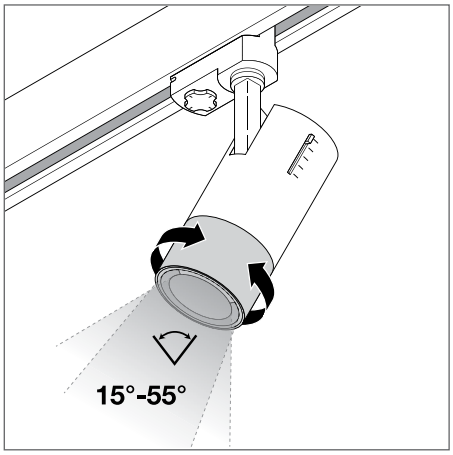

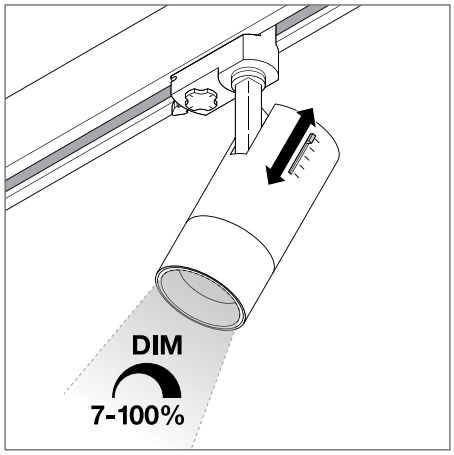

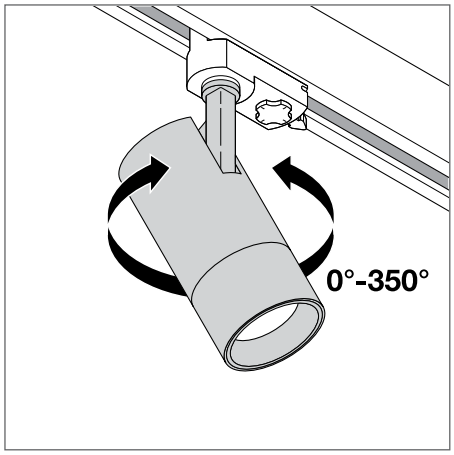

[1] t [h] : L70 @ 25 °C (T_a) | [2] t [h] : L80 @ 25 °C (T_a)

■ SUPERIOR CLASS ■ PERFORMANCE CLASS ■ VALUE CLASS

1

2

3

TRACKLIGHT SPOT

R_a ≥90 | IP 20 | LEDVANCE 5 jaar garantie

Productnaam	EAN	Product-klasse	lm	lm/W	°	L70 [1]	L80 [2]	Afmetingen Ø×H [mm]	Gatmaat [mm]		No.
LEDVANCE TRACKLIGHT SPOT											
Klasse I - Geïntegreerde driver - Compatibel met de meeste 3-lichtrails - Verkrijgbaar in 15° of 38° via accessoire reflector - CRI>90 - UGR<16 - SDCM ≤ 3 - Aluminium behuizing - PMMA-diffusor - 220...240 V - Compatibel met TRUSYS FLEX track - 5 jaar garantie											
TRACKLIGHT SPOT Wit (RAL 9016)											
Track Spot D75 25W/3000K Ra90 24° WT	4058075**113442**	■	1750	70	24°	50.000h	45.000h	75x255	—	—	1
Track Spot D75 25W/4000K Ra90 24° WT	4058075**113466**	■	1.900	75	24°	50.000h	45.000h	75x255	—	—	1
Track Spot D85 35W/3000K Ra90 24° WT	4058075**113480**	■	2.660	75	24°	50.000h	45.000h	85x267	—	—	1
Track Spot D85 35W/4000K Ra90 24° WT	4058075**113503**	■	2.800	80	24°	50.000h	45.000h	85x267	—	—	1
Track Spot D95 55W/3000K Ra90 24° WT	4058075**113527**	■	4.000	75	24°	50.000h	45.000h	95x297	—	—	1
Track Spot D95 55W/4000K Ra90 24° WT	4058075**113541**	■	4.200	75	24°	50.000h	45.000h	95x297	—	—	1
TRACKLIGHT SPOT Zwart (RAL 9004)											
Track Spot D75 25W/3000K Ra90 24° BK	4058075**113565**	■	1.750	70	24°	50.000h	45.000h	75x255	—	—	2
Track Spot D75 25W/4000K Ra90 24° BK	4058075**113589**	■	1.900	75	24°	50.000h	45.000h	75x255	—	—	2
Track Spot D85 35W/3000K Ra90 24° BK	4058075**113602**	■	2.660	75	24°	50.000h	45.000h	85x267	—	—	2
Track Spot D85 35W/4000K Ra90 24° BK	4058075**113626**	■	2.800	80	24°	50.000h	45.000h	85x267	—	—	2
Track Spot D95 55W/3000K Ra90 24° BK	4058075**113640**	■	4.000	75	24°	50.000h	45.000h	95x297	—	—	2
Track Spot D95 55W/4000K Ra90 24° BK	4058075**113664**	■	4.200	75	24°	50.000h	45.000h	95x297	—	—	2
TRACKLIGHT SPOT Grijs (RAL 7042)											
Track Spot D75 25W/3000K Ra90 24° GR	4058075**113688**	■	1.750	70	24°	50.000h	45.000h	75x255	—	—	3
Track Spot D75 25W/4000K Ra90 24° GR	4058075**113701**	■	1.900	75	24°	50.000h	45.000h	75x255	—	—	3
Track Spot D85 35W/3000K Ra90 24° GR	4058075**113725**	■	2.660	75	24°	50.000h	45.000h	85x267	—	—	3
Track Spot D85 35W/4000K Ra90 24° GR	4058075**113749**	■	2.800	80	24°	50.000h	45.000h	85x267	—	—	3
Track Spot D95 55W/3000K Ra90 24° GR	4058075**113763**	■	4.000	75	24°	50.000h	45.000h	95x297	—	—	3
Track Spot D95 55W/4000K Ra90 24° GR	4058075**113787**	■	4.200	75	24°	50.000h	45.000h	95x297	—	—	3

MEER PRODUCTDETAILS

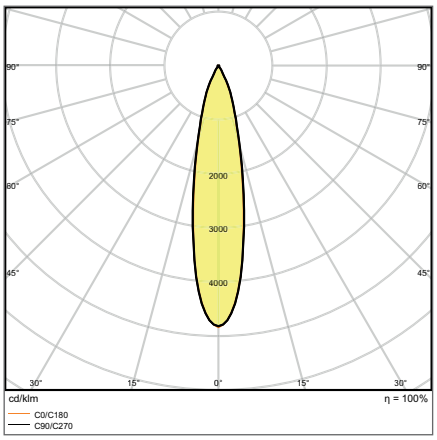

TRACK SP D95 55W 4000K NFL 24°

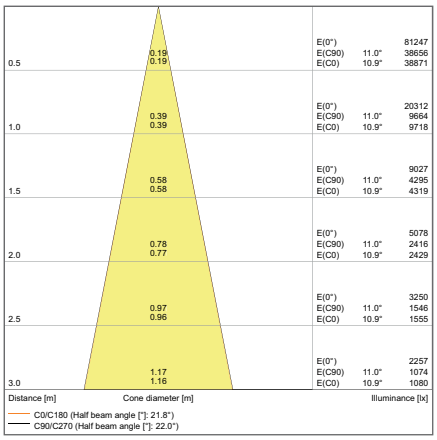

TRACK SP D95 55W 4000K NFL 24°

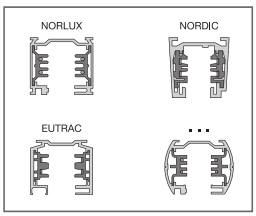

Compatibel met vele gangbare merken lichtrails

[1] t[h] : L70 @ 25 °C (T_a) | [2] t[h] : L80 @ 25 °C (T_a)

■ SUPERIOR CLASS ■ PERFORMANCE CLASS ■ VALUE CLASS

1

2

TRACKLIGHT SPOT ACCESSOIRES

Productnaam	EAN	Product-klasse	lm	lm/W		L70 [1]	L80 [2]		Afmetingen Ø x H [mm]	Gatmaat [mm]		No.
ACCESSOIRES - Verwijderbare reflector - Om de lichtverdeling van een TRACK SPOT eenvoudig aan te passen - Vervangt de origineel geleverde reflector - Snelle en eenvoudige vervanging door kwartslagsysteem - De zuignap die nodig is voor het verwijderen van de reflector wordt meegeleverd												
Track Spot Reflector D75 SP 15°	4058075**113800**	—	—	—	15°	—	—		63x53	—	—	1
Track Spot Reflector D75 FL 38°	4058075**113824**	—	—	—	38°	—	—		63x53	—	—	2
Track Spot Reflector D85 SP 15°	4058075**113848**	—	—	—	15°	—	—		75x63	—	—	1
Track Spot Reflector D85 FL 38°	4058075**113862**	—	—	—	38°	—	—		75x63	—	—	2
Track Spot Reflector D95 SP 15°	4058075**113886**	—	—	—	15°	—	—		82x69	—	—	1
Track Spot Reflector D95 FL 38°	4058075**113909**	—	—	—	38°	—	—		82x69	—	—	2

MEER PRODUCTDETAILS

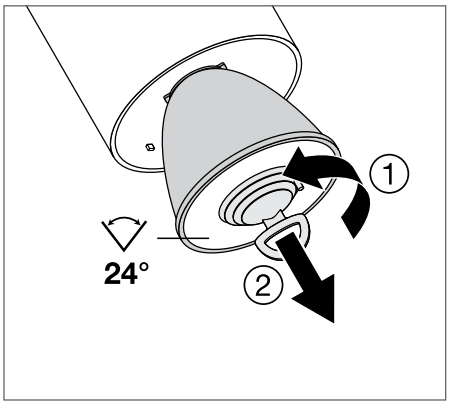

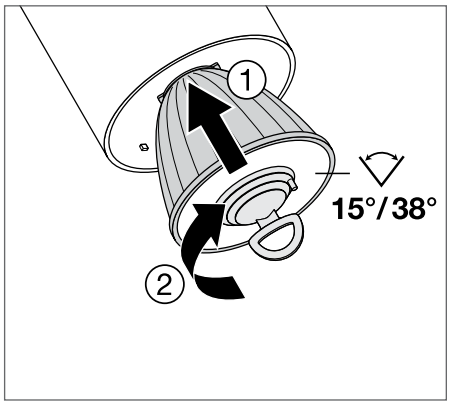

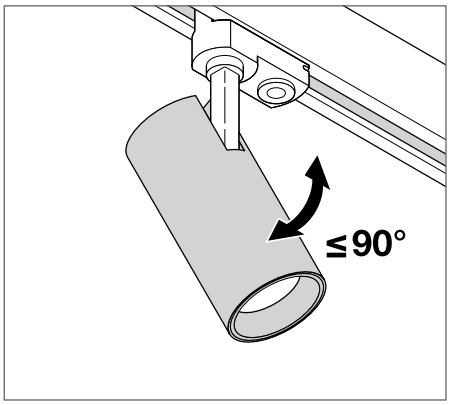

[1] t [h] : L70 @ 25 °C (T_a) | [2] t [h] : L80 @ 25 °C (T_a)

SUPERIOR CLASS PERFORMANCE CLASS VALUE CLASS

1

2

PANEL TUNABLE WHITE

WARM COOL · VIVA TRES · EN EC · R_a ≥90 · IP 20 · LEDVANCE 5 jaar garantie

Productnaam	EAN	Product-klasse	lm	lm/W		L70 [1]	L80 [2]	Afmetingen L×B×H [mm]		No.
LEDVANCE PANEL TUNABLE WHITE										
Klasse II - Externe driver meegeleverd - Connectorbox meegeleverd - CRI 93 - UGR ≤ 19 - SDCM ≤ 3 - Zeer lage flikkering (SVM ≤ 0,4 en PstLM ≤ 1,0) - Tunable White (2.700...6.500K kleurtemperatuurverandering) - Aluminium frame - Polycarbonaat diffuser - 220...240 V - 5 jaar garantie										
PL SUP 600[3] DALI 40W/927...965	4099854**140068**	■	4.600	115	90°	70.000 h	40.000 h	595 x 595 x 11	✔	1
PL SUP 1200 x 300 DALI 37W/927...965	4099854**140228**	■	4.100	102	90°	70.000 h	40.000 h	1.195 x 295 x 11	✔	2
LEDVANCE PANEL HCL BIOLUX										
Klasse II - Externe ZigBee 3.0 driver - Gereedschapsloze snelconnector - CRI ≥ 90 - UGR19 - SDCM ≤ 3 - Zeer lage flikkering: SVM ≤ 0,4 en PstLM ≤ 1,0 - Tunable White (2.700...6.500K kleurtemperatuurverandering) - flikkering: SVM ≤ 0,4 en PstLM ≤ 1,0 - Draadloze Zigbee 3.0 verbinding met BIOLUX HCL controller - Vivares compatibel - Aluminium frame - PC diffuser - ENEC - 220 ... 240 V - 5 jaar garantie										
PL BIOLUX HCL S 600 ZigBee 40W/927...965[4]	4058075**724549**	■	4.400	110	90°	50.000 h	—	595 x 595 x 11	✔	1
PL BIOLUX HCL S 1200 ZigBee 37W/927...965[4]	4058075**724587**	■	4.100	110	90°	50.000 h	—	1.195 x 295 x 11	✔	2

Accessoires pagina 39

Accessoires pagina 39

MEER PRODUCTDETAILS

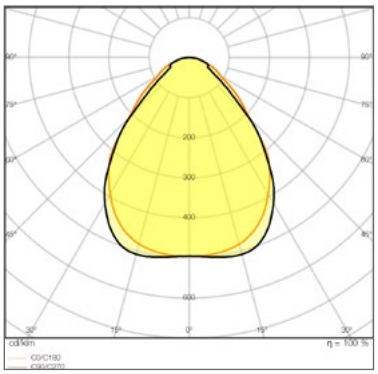

PANEL SUP 600 DALI 40W 2700-6500K

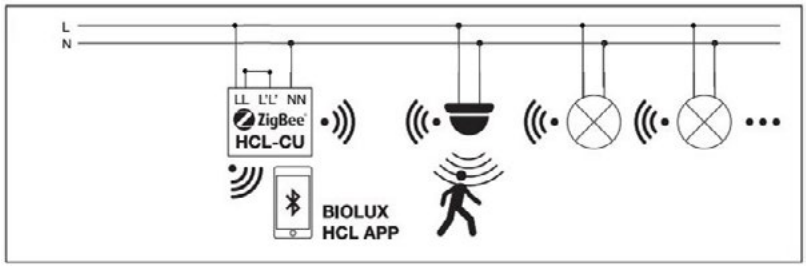

[1] t [h] : L70 @ 25 °C (T_a) | [2] t [h] : L80 @ 25 °C (T_a) | [3] Ook verkrijgbaar in de afmetingen 625 x 625 mm | [4] Wordt geleverd met 5P Connectorbox. Veiligheidskabels niet inbegrepen, zie pagina accessoires.

■ SUPERIOR CLASS ■ PERFORMANCE CLASS ■ VALUE CLASS

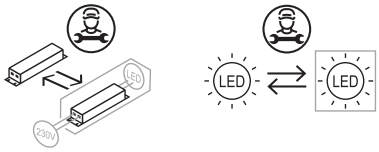

1

PANEL FLEX

Productnaam	EAN	Product-klasse	lm	lm/W		L70 [1]	L80 [2]	Afmetingen L x B x H [mm]		No.

LEDVANCE PANEL FLEX 600[3]

Klasse II - Mat wit aluminium frame (RAL 9003) - Repareerbaar: lichtbronnen en voeding kunnen worden vervangen - Externe voeding meegeleverd - Multi Lumen (aan/uit versie): selectie van vermogen op vier niveaus (17/21/25/30W) via schakelaar op de driver- Inclusief Connectorbox - Uitstekende afwerkingskwaliteit - SDCM ≤ 3 - Zeer lage flikkering (< 5% - SVM ≤ 0,4 en PstLM ≤ 1,0) - Veiligheidskabel inbegrepen - IP40 - 220...240 V - Noodverlichting mogelijk met EM Conversion Box - Bedrijfstemperatuur -10...+50°C - ENEC - 7 jaar garantie

NEW	PL FLEX 600 30W/840 Multi Lumen	4099854**276484**	■	Max. 4.860	162	110°	100.000 h	100.000 h	595 x 595 x 32			1
NEW	PL FLEX 600 30W/830 Multi Lumen UGR19	4099854**276521**	■	Max. 4.860	160	90°	100.000 h	100.000 h	595 x 595 x 32			1
NEW	PL FLEX 600 30W/840 Multi Lumen UGR19	4099854**276507**	■	Max. 4.860	162	90°	100.000 h	100.000 h	595 x 595 x 32			1
	DALI-2 versies met Touch Dim functionaliteit - VIVARES-compatibel											
NEW	PL FLEX 600 DAVR 30W/840 Multi Lumen	4099854**276606**	■	4.860	160	110°	100.000 h	100.000 h	595 x 595 x 32	✔		1
NEW	PL FLEX 600 DAVR 30W/830 Multi Lumen UGR19	4099854**276750**	■	4.800	155	90°	100.000 h	100.000 h	595 x 595 x 32	✔		1
NEW	PL FLEX 600 DAVR 30W/840 Multi Lumen UGR19	4099854**276620**	■	4.860	160	90°	100.000 h	100.000 h	595 x 595 x 32	✔		1

Accessoires pagina 39

MEER PRODUCTDETAILS

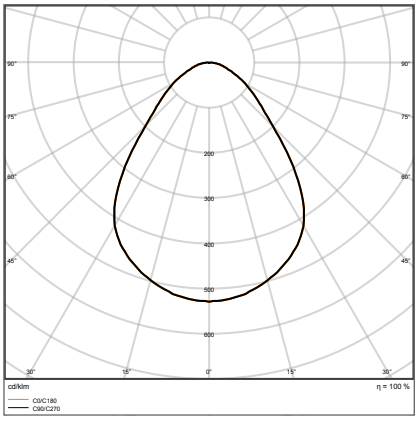

Panel FLEX 600 30W 4 000 K UGR19 Multi Lumen

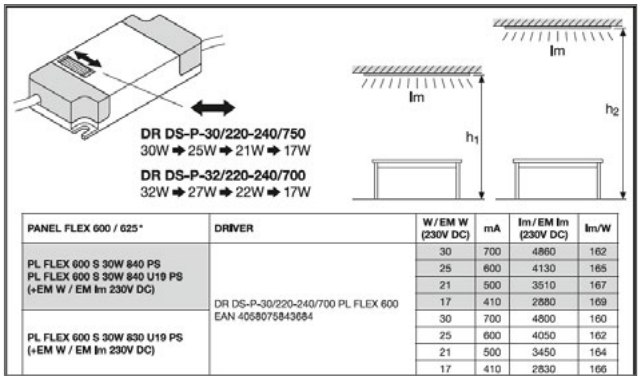

PANEL FLEX 600 / 625*	DRIVER	W / EM W (230V DC)	mA	lm / EM lm (230V DC)	lm/W
PL FLEX 600 S 30W 840 PS PL FLEX 600 S 30W 840 U19 PS (+EM W / EM lm 230V DC)	DR DS-P-30/220-240/700 PL FLEX 600 EAN 4058075843684	30	700	4860	162
		25	600	4130	165
		21	500	3510	167
		17	410	2880	169
PL FLEX 600 S 30W 830 U19 PS (+EM W / EM lm 230V DC)		30	700	4800	160
		25	600	4050	162
		21	500	3450	164
		17	410	2830	166

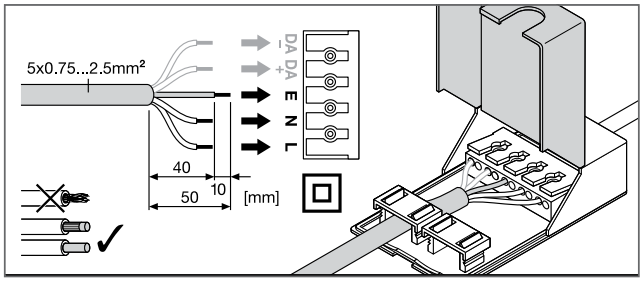

[1] t [h] : L70 @ 25 °C (T_a) | [2] t [h] : L80 @ 25 °C (T_a) | [3] Ook verkrijgbaar in de afmetingen 625 x 625 mm

■ SUPERIOR CLASS ■ PERFORMANCE CLASS ■ VALUE CLASS

1

PANEL INDIVILED®

850°C | VIVARES | IK08 | IP40 | LEDVANCE 5 jaar garantie

Productnaam	EAN	Product-klasse	lm	lm/W	L70 [1]	L80 [2]	Afmetingen L×B×H [mm]	No.
LEDVANCE PANEL INDIVILED® 600[3] UGR16								
Klasse II - Externe driver meegeleverd - Connectorbox voor aansluiten zonder gereedschap - CRI >80 - UGR ≤ 16 - SDCM ≤ 3 - Zeer lage flikkering - SVM ≤ 0,4 en PstLM ≤ 1,0 - Tunable White (2.700...6.500K kleurtemperatuurverandering) - Aluminium frame - Polycarbonaat diffuser - 220...240 V - Noodverlichting mogelijk met EM Conversion Box - VIVARES compatibel - 5 jaar garantie								
Panel INDV 600 33W/3000K	4058075**201132**	■	3.800	115	70°	80.000 h	60.000 h	595 x 595 x 13	1
Panel INDV 600 33W/4000K	4058075**201156**	■	4.000	120	70°	80.000 h	60.000 h	595 x 595 x 13	1
DALI versies met Touch DIM®-functionaliteit - Connectorbox voor aansluiten zonder gereedschap - VIVARES compatibel								
Panel INDV 600 DAVR 33W/3000K	4058075**503885**	■	3.800	115	70°	80.000 h	60.000 h	595 x 595 x 13	✔	1
Panel INDV 600 DAVR 33W/4000K	4058075**503861**	■	4.000	120	70°	80.000 h	60.000 h	595 x 595 x 13	✔	1
ZIGBEE versies. Compatibel met VIVARES								
PL INDV 600 ZBVR 33W/840	4058075**521841**	■	4.000	120	70°	80.000 h	60.000 h	595 x 595 x 13	✔	1

Accessoires pagina 39

MEER PRODUCTDETAILS

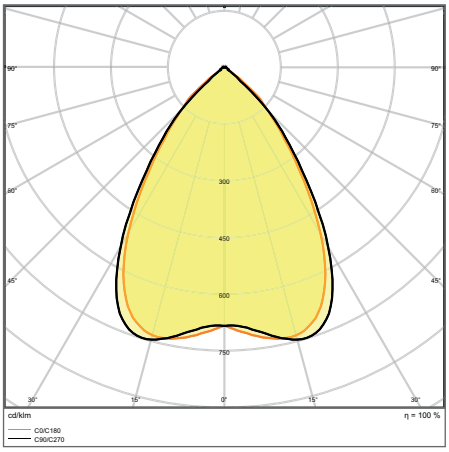

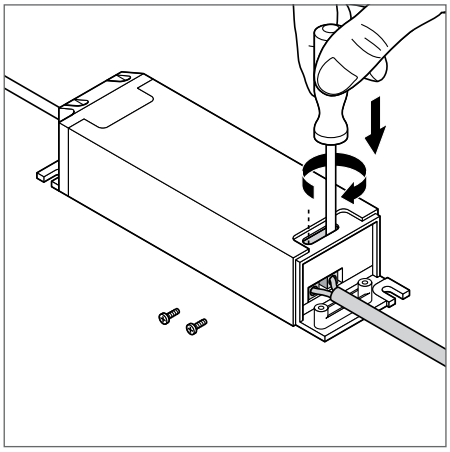

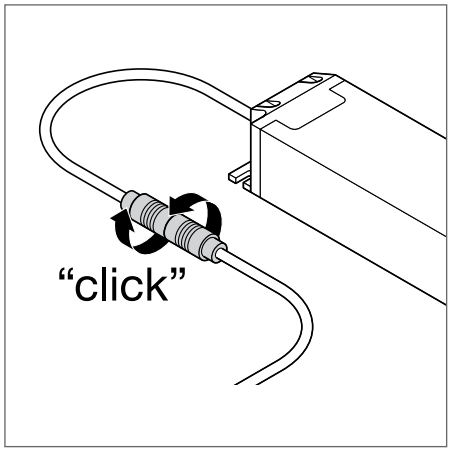

PANEL INDV 600 33W 4000K

[1] t [h] : L70 @ 25 °C (T_a) | [2] t [h] : L80 @ 25 °C (T_a) | [3] Ook verkrijgbaar in de afmetingen 625 x 625 mm

■ SUPERIOR CLASS ■ PERFORMANCE CLASS ■ VALUE CLASS

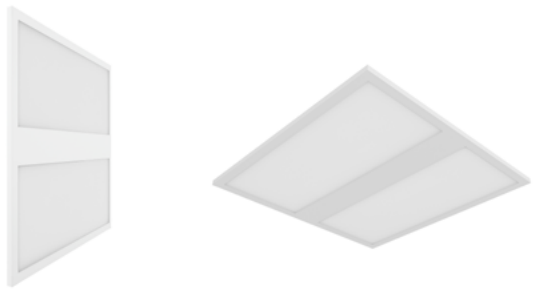

1

PANEL IP54

MULTI LUMEN | IP20 IP54 | LEDVANCE 5 jaar garantie

Productnaam	EAN	Product-klasse	lm	lm/W		L70 [1]	L80 [2]	Afmetingen L×B×H [mm]		No.

LEDVANCE PANEL PROTECT 600[3] IP54

Klasse II - Mat wit aluminium frame (RAL 9003) - Externe voeding met Multi Lumen schakelaar voor 4 vermogensniveaus (22/26/31/36W) - PMMA-diffusor (versie UGR22) of PC-diffusor (versie UGR19 met gloeidraadtest 850°C) - SDCM < 3 - IP54 - ENEC - Zeer lage flikkering (< 5%) - SVM ≤ 0,4 en PstLM ≤ 1,0) - Veiligheidskabel inbegrepen - 220...240 V - Compatibel met EM Conversion Kit - Geïntegreerde detector (aanwezigheid, aanwezigheid en lichtsterkte...) mogelijk[4] - Bedrijfstemperatuur -10...+50°C - 5 jaar garantie

Panel PROTECT 600 36W/3000K Multi Lumen - diffusor PMMA	4099854**082863**	■	Max. 5.040	140	120°	100.000 h	70.000 h	595 x 595 x 35		1
Panel PROTECT 600 36W/4000K Multi Lumen - diffusor PMMA	4099854**082887**	■	Max. 5.040	140	120°	100.000 h	70.000 h	595 x 595 x 35		1
Panel PROTECT 600 36W/4000K UGR19 Multi Lumen - diffusor PC	4099854**083303**	■	Max. 5.040	140	90°	100.000 h	70.000 h	595 x 595 x 35		1
DALI-versies met Touch DIM®-functionaliteit - VIVARES-compatibel										
Panel PROTECT 600 36W/3000K DAVR - diffusor PMMA	4099854**082900**	■	5.040	140	120°	100.000 h	70.000 h	595 x 595 x 35	✔	1
Panel PROTECT 600 36W/4000K DAVR - diffusor PMMA	4099854**083105**	■	5.040	140	120°	100.000 h	70.000 h	595 x 595 x 35	✔	1
Panel PROTECT 600 36W/4000K UGR19 DAVR - diffusor PC	4099854**083327**	■	5.040	140	90°	100.000 h	70.000 h	595 x 595 x 35	✔	1

Accessoires pagina 39

MEER PRODUCTDETAILS

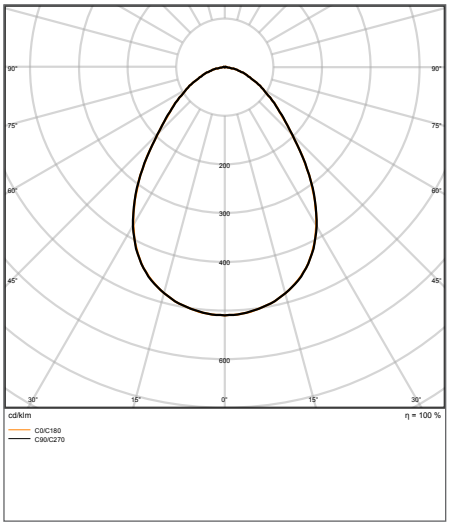

PL PROT 600 36W/4000K UGR19 PS

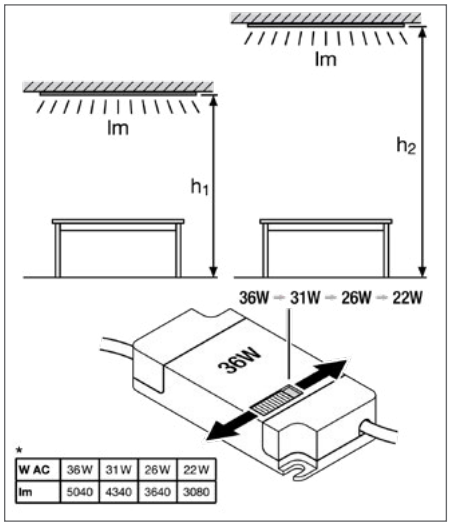

Lichtstroomselectie met Powerswitch

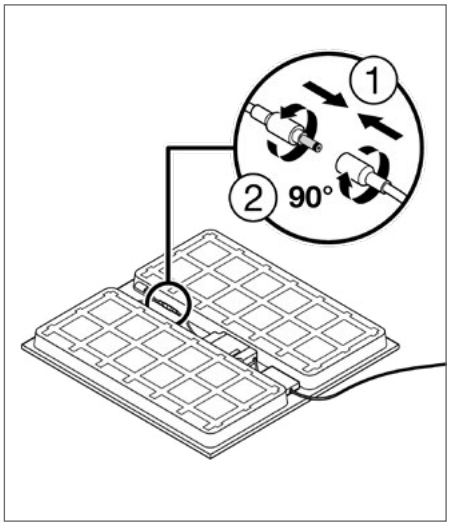

[1] t [h] : L70 @ 25 °C (T_a) | [2] t [h] : L80 @ 25 °C (T_a) | [3] Ook verkrijgbaar in de afmetingen 625 x 625 mm | [4] Op aanvraag

■ SUPERIOR CLASS ■ PERFORMANCE CLASS ■ VALUE CLASS

1

PANEL COMFORT

LEDVANCE PANEL COMFORT 600[3]

Klasse II - Behuizing in mat wit aluminium (vergelijkbaar met RAL 9003) - Externe driver meegeleverd - Multi Colour, instelling kleurtemperatuur (3.000K of 4.000K voor IRC 90-versies) op de driver - Multi Lumen door schakelaar op aan/uit-versies - Connectorbox inbegrepen - Uitstekende afwerkingskwaliteit - SDCM ≤ 3 - UGR<19 - Zeer lage flikkering (< 5%- SVM ≤ 0,4 en PstLM ≤ 1,0) - ENEC - Inclusief veiligheidskabel - IP40 - 220...240 V - Noodverlichting als accessoire leverbaar - 5 jaar garantie

Productnaam	EAN	Product-klasse	lm	lm/W		L70 [1]	L80 [2]	Afmetingen L×B×H [mm]		No.
PL CMFT 600 28W/830 Multi Lumen	4099854**014192**	■	Max. 3.640	129	120°	100.000 h	70.000 h	595 x 595 x 32		1
PL CMFT 600 28W/840 Multi Lumen	4099854**014215**	■	Max. 3.640	129	120°	100.000 h	70.000 h	595 x 595 x 32		1
PL CMFT 600 33W/830 Multi Lumen	4099854**014864**	■	Max. 4.320	131	120°	100.000 h	70.000 h	595 x 595 x 32		1
PL CMFT 600 33W/840 Multi Lumen	4099854**014888**	■	Max. 4.320	131	120°	100.000 h	70.000 h	595 x 595 x 32		1
PL CMFT 600 33W/865 Multi Lumen	4099854**014901**	■	Max. 4.320	131	120°	100.000 h	70.000 h	595 x 595 x 32		1
PL CMFT 600 28W/830 UGR19 Multi Lumen	4099854**014604**	■	Max. 3640	129	90°	100.000 h	70.000 h	595 x 595 x 32		1
PL CMFT 600 28W/840 UGR19 Multi Lumen	4099854**014628**	■	Max. 3640	129	90°	100.000 h	70.000 h	595 x 595 x 32		1
PL CMFT 600 33W/830 UGR19 Multi Lumen	4099854**015090**	■	Max. 4.320	131	90°	100.000 h	70.000 h	595 x 595 x 32		1
PL CMFT 600 33W/840 UGR19 Multi Lumen	4099854**015113**	■	Max. 4.320	131	90°	100.000 h	70.000 h	595 x 595 x 32		1
PL CMFT 600 33W/865 UGR19 Multi Lumen	4099854**015137**	■	Max. 4.320	131	90°	100.000 h	70.000 h	595 x 595 x 32		1
DALI-versies met Touch DIM®-functionaliteit - VIVARES-compatibel										
PL CMFT 600 DAVR 28W/830	4099854**014352**	■	3.640	129	120°	100.000 h	70.000 h	595 x 595 x 32	✔	1
PL CMFT 600 DAVR 28W/840	4099854**014505**	■	3.640	129	120°	100.000 h	70.000 h	595 x 595 x 32	✔	1
PL CMFT 600 DAVR 33W/830	4099854**014925**	■	4.320	131	120°	100.000 h	70.000 h	595 x 595 x 32	✔	1
PL CMFT 600 DAVR 33W/840	4099854**015342**	■	4.320	131	120°	100.000 h	70.000 h	595 x 595 x 32	✔	1
PL CMFT 600 DAVR 33W/865	4099854**015410**	■	4.320	131	120°	100.000 h	70.000 h	595 x 595 x 32	✔	1
PL CMFT 600 DAVR 28W/830 UGR19	4099854**014703**	■	3.640	129	90°	100.000 h	70.000 h	595 x 595 x 32	✔	1
PL CMFT 600 DAVR 28W/840 UGR19	4099854**014789**	■	3.640	129	90°	100.000 h	70.000 h	595 x 595 x 32	✔	1
PL CMFT 600 DAVR 33W/830 UGR19	4099854**015304**	■	4.320	131	90°	100.000 h	70.000 h	595 x 595 x 32	✔	1
PL CMFT 600 DAVR 33W/840 UGR19	4099854**015229**	■	4.320	131	90°	100.000 h	70.000 h	595 x 595 x 32	✔	1
PL CMFT 600 DAVR 33W/865 UGR19	4099854**015243**	■	4.320	131	90°	100.000 h	70.000 h	595 x 595 x 32	✔	1
CRI 90-versies met Multi Colour (3.000K of 4.000K) en Multi Lumen via schakelaars op de driver										
PL CMFT 600 36W 930 940 UGR19 CPS [4]	4058075**694460**	■	Max. 4.200	118	90°	100.000 h	60.000 h	595 x 595 x 35		1
PL CMFT 600 36W 930 940 UGR19 DAVR [5]	4058075**694507**	■	4.200	118	90°	100.000 h	60.000 h	595 x 595 x 35	✔	1
ZIGBEE versies - VIVARES compatibel										
Panel CMFT 600 ZBVR 33W/4000K	4099854**015076**	■	4.320	120	110°	100.000 h	70.000 h	595 x 595 x 32	✔	1
Panel CMFT 600 ZBVR 33W/4000K UGR19	4099854**014239**	■	4.320	120	90°	100.000 h	70.000 h	595 x 595 x 32	✔	1

Accessoires pagina 39

MEER PRODUCTDETAILS

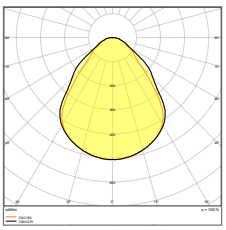

PL CMFT 600 28W/840 UGR19 PS

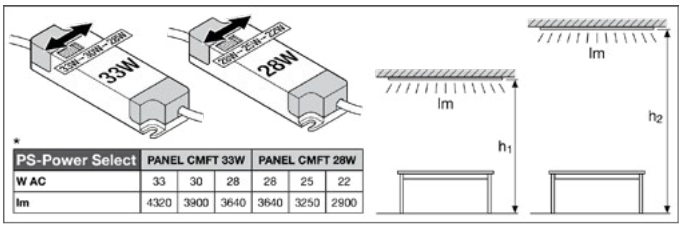

PS-Power Select	PANEL CMFT 33W			PANEL CMFT 28W		
W AC	33	30	28	28	25	22
lm	4320	3900	3640	3640	3250	2900

Lichtstroomselectie met Multi Lumen

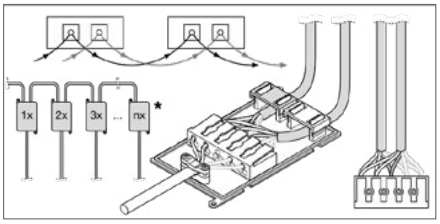

Inclusief connectorbox

■ SUPERIOR CLASS ■ PERFORMANCE CLASS ■ VALUE CLASS

[1] t [h] : L70 @ 25 °C (T_a) | [2] t [h] : L80 @ 25 °C (T_a) | [3] Ook verkrijgbaar in de afmetingen 625 x 625 mm | [4] Powerswitch | [5] Compatibel met VIVARES DALI en Touch DIM®

1

PANEL COMFORT

IP40

Productnaam	EAN	Product-klasse	lm	lm/W		L70 [1]	L80 [2]	Afmetingen L×B×H [mm]		No.
LEDVANCE PANEL COMFORT 1200										
Klasse II - Behuizing in mat wit aluminium (vergelijkbaar met RAL 9003) - Externe driver meegeleverd - Vermogensselectie door schakelaar uitsluitend op aan/uit-versies - Gereedschapsloze connectorbox inbegrepen - Uitstekende kwaliteit van afwerking - SDCM ≤ 3 - UGR<19 - Zeer lage flikkering (< 5% - SVM ≤ 0,4 en PstLM ≤ 1,0) - ENEC - Inclusief veiligheidskabel - IP40 - 220...240 V Noodverlichting als accessoire leverbaar - 5 jaar garantie										
PL CMFT 1200 33W/830 Multi Lumen	4099854002731	■	Max. 4.320	131	120°	100.000 h	70.000 h	1195 x 295 x 9		1
PL CMFT 1200 33W/840 Multi Lumen	4099854003981	■	Max. 4.320	131	120°	100.000 h	70.000 h	1195 x 295 x 9		1
PL CMFT 1200 33W/830 UGR19 Multi Lumen	4099854004087	■	Max. 4.320	131	90°	100.000 h	70.000 h	1195 x 295 x 9		1
PL CMFT 1200 33W/840 UGR19 Multi Lumen	4099854004100	■	Max. 4.320	131	90°	100.000 h	70.000 h	1195 x 295 x 9		1
DALI-versies met Touch DIM®-functionaliteit - VIVARES-compatibel										
PL CMFT 1200 33W/830 DAVR	4099854004001	■	4.320	131	120°	100.000 h	70.000 h	1195 x 295 x 9	✔	1
PL CMFT 1200 33W/840 DAVR	4099854004049	■	4.320	131	120°	100.000 h	70.000 h	1195 x 295 x 9	✔	1
PL CMFT 1200 33W/830 UGR19 DAVR	4099854004124	■	4.320	131	90°	100.000 h	70.000 h	1195 x 295 x 9	✔	1
PL CMFT 1200 33W/840 UGR19 DAVR	4099854004162	■	4.320	131	90°	100.000 h	70.000 h	1195 x 295 x 9	✔	1

Accessoires pagina 39

MEER PRODUCTDETAILS

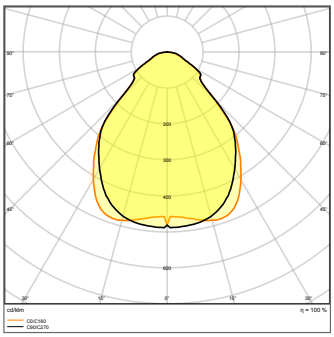

PL CMFT 1200 33W/840 UGR19 PS

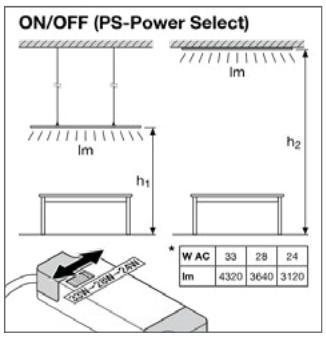

Lichtstroomselectie met Multi Lumen switch (CRI80 versies)

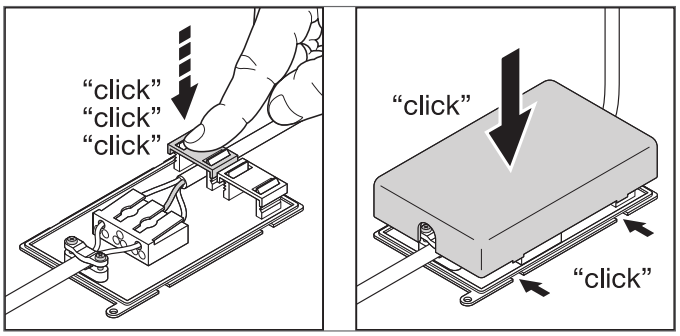

Inclusief connectorbox

[1] t [h] : L70 @ 25 °C (T_a) | [2] t [h] : L80 @ 25 °C (T_a)

■ SUPERIOR CLASS ■ PERFORMANCE CLASS ■ VALUE CLASS

1

2

3

PANEL COMPACT

MULTI LUMEN | MULTI COLOUR | TÜV SÜD | IP 40 | LEDVANCE 5 jaar garantie

	Productnaam	EAN	Product-klasse	lm	lm/W		L70 [1]	L80 [2]	Afmetingen L×B×H [mm]		No.
	PANEL COMPACT 600[3]										
	Klasse II - Mat witte aluminium behuizing (vergelijkbaar met RAL 9003) - Externe driver meegeleverd - SDCM ≤ 5 - UGR<19 - Zeer lage flikkering (< 5% - SVM ≤ 0,4 en PstLM ≤ 1,0) - Inclusief veiligheidskabel - IP40 - 220...240 V - Geschikt voor EM Conversion Box - 5 jaar garantie										
	PL COMP 600 33W/830	4099854**017742**	■	3.630	110	120°	70.000 h	50.000 h	595 x 595 x 35		1
	PL COMP 600 33W/840	4099854**017902**	■	3.630	110	120°	70.000 h	50.000 h	595 x 595 x 35		1
	PL COMP 600 33W/865	4099854**017940**	■	3.630	110	120°	70.000 h	50.000 h	595 x 595 x 35		1
	PL COMP 600 33W/830 UGR19	4099854**017063**	■	3.630	110	90°	70.000 h	50.000 h	595 x 595 x 35		1
	PL COMP 600 33W/840 UGR19	4099854**017223**	■	3.630	110	90°	70.000 h	50.000 h	595 x 595 x 35		1
	PL COMP 600 33W/865 UGR19	4099854**017308**	■	3.630	110	90°	70.000 h	50.000 h	595 x 595 x 35		1
NEW	PL COMP 600 35W/830-840 UGR19 Multi Select	4099854**206535**	■	3.300 / 3.850	110	90°	70.000 h	50.000 h	595 x 595 x 35		1
	DALI-versies met Touch DIM®-functionaliteit										
	PL COMP 600 DALI 33W/830	4099854**017803**	■	3.630	110	120°	70.000 h	50.000 h	595 x 595 x 35	✔	1
	PL COMP 600 DALI 33W/840	4099854**017926**	■	3.630	110	120°	70.000 h	50.000 h	595 x 595 x 35	✔	1
	PL COMP 600 DALI 33W/865	4099854**017025**	■	3.630	110	120°	70.000 h	50.000 h	595 x 595 x 35	✔	1
	PL COMP 600 DALI 33W/830 UGR19	4099854**017100**	■	3.630	110	90°	70.000 h	50.000 h	595 x 595 x 35	✔	1
	PL COMP 600 DALI 33W/840 UGR19	4099854**017261**	■	3.630	110	90°	70.000 h	50.000 h	595 x 595 x 35	✔	1
	PL COMP 600 DALI 33W/865 UGR19	4099854**017322**	■	3.630	110	90°	70.000 h	50.000 h	595 x 595 x 35	✔	1
NEW	PL COMP 600 DALI 35W/830-840 UGR19 Multi Colour	4099854**206603**	■	3.850	110	90°	70.000 h	50.000 h	595 x 595 x 35	✔	1
	CRI 90-versies										
	PL COMP 600 30W/940 UGR19	**4099854017346**	■	3.120	104	90°	70.000 h	50.000 h	595 x 595 x 35		1
	PL COMP 600 35W/940 UGR19	**4099854017360**	■	3.640	104	90°	70.000 h	50.000 h	595 x 595 x 35		1
	PL COMP 600 DALI 35W/940 UGR19	**4099854017384**	■	3.640	104	90°	70.000 h	50.000 h	595 x 595 x 35	✔	1

Accessoires pagina 39

PANEL COMPACT 1200

Klasse II - Mat witte aluminium behuizing (vergelijkbaar met RAL 9003) - Externe driver meegeleverd - SDCM ≤ 5 - UGR<19 - Zeer lage flikkering (< 5% - SVM ≤ 0,4 en PstLM ≤ 1,0) - Inclusief veiligheidskabel - IP40 - 220...240 V - Geschikt voor EM Conversion Box - 5 jaar garantie

PL COMP 1200x300 33W/840	**4099854017162**	■	3.630	110	120°	70.000 h	50.000 h	1.195 × 295 × 34		2
PL COMP 1200x300 33W/840 UGR19	**4099854017209**	■	3.630	110	90°	70.000 h	50.000 h	1.195 × 295 × 34		2
PL COMP 1200x600 53W/840	**4099854113680**	■	5.830	110	120°	70.000 h	50.000 h	1.195 × 595 × 34		3
PL COMP 1200x600 53W/840 UGR19	**4099854017643**	■	5.830	110	90°	70.000 h	50.000 h	1.195 × 595 × 34		3
DALI-versies met Touch DIM®-functionaliteit										
PL COMP 1200x300 DALI 33W/840	**4099854017186**	■	3.630	110	120°	70.000 h	50.000 h	1.195 × 295 × 34	✔	2
PL COMP 1200x300 DALI 33W/840 UGR19	**4099854017247**	■	3.630	110	90°	70.000 h	50.000 h	1.195 × 295 × 34	✔	2
PL COMP 1200x600 DALI 53W/840	**4099854113703**	■	5.830	110	120°	70.000 h	50.000 h	1.195 × 595 × 34	✔	3
PL COMP 1200x600 DALI 53W/840 UGR19	**4099854017704**	■	5.830	110	90°	70.000 h	50.000 h	1.195 × 595 × 34	✔	3
CRI 90-versies										
PL COMP 1200 35W/940 UGR19	**4099854017285**	■	3.640	104	90°	70.000 h	50.000 h	1.195 × 295 × 34		2
PL COMP 1200 DALI 35W/940 UGR19	**4099854017520**	■	3.640	104	90°	70.000 h	50.000 h	1.195 × 295 × 34	✔	2

Accessoires pagina 39

[1] t [h] : L70 @ 25 °C (T_a) | [2] t [h] : L80 @ 25 °C (T_a) | [3] Ook verkrijgbaar in de afmetingen 625 x 625 mm

■ SUPERIOR CLASS ■ PERFORMANCE CLASS ■ VALUE CLASS

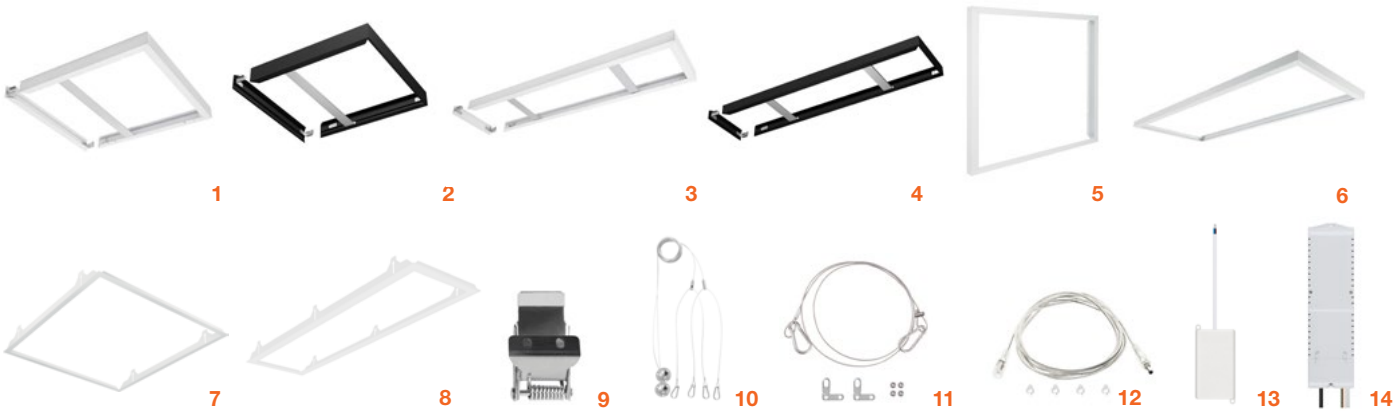

ACCESSOIRES - PANEL

Productnaam	EAN	Afmetingen L×B×H [mm]	No.

ACCESSOIRES PANEL

Beschikbaar voor Panelarmaturen 600 + 1200

Panel 600 Kit H75	4058075**472914**	600,5×600,5×75	1
Panel 600 Surface Mount Kit H75 BK	4058075**834330**	600×600×76	2
Panel 600 Surface Mount Kit H50 WT	4058075**826397**	600×600×50	1
Panel 1200 Kit H56	4058075**108820**	1.201×300×56	3
Panel 1200x300 Surface Mount Kit H75 BK	4058075**834378**	1.200×300,5×56	4
Panel Value 600 Kit H70	4058075**402843**	613×613×70	5
Panel Value 1200x300 Kit H70	4099854**018497**	1.212×312×70	6
Panel Value 1200x600 Kit H72	4058075**389823**	1.213×612×72	6
Panel 600 Recessed Mount Frame	4058075**402881**	625x625x76	7
Panel 1200x300 Recessed Mount Frame	4058075**472976**	1.224x324x76	8
Panel Value clips (x4)	4058075**409859**	25x45x33	9
Panel Suspension Kit	4058075**402928**	1.500	10
Panel Security Kit (x4)	4058075**472990**	1.000	11
Panel 1200 Twist / Lock Cable 2M	4099854**018510**	2.000	12
Connector Box 5P L/N (x4)	4058075**473010**	115x56x19	13
Connector Box 5P DALI (x4)	4058075**473034**	115x56x19	13
Emergency Conversion Box	4099854**455933**	292x81x41	14

COMPTABILITEITSOVERZICHT PANEL ACCESSOIRES

Accessoires		PANEL HCL	PANEL TW	PANEL INDIVILED®	PANEL PROTECT	PANEL COMFORT	PANEL COMPACT
Panel 600 Kit H75	4058075**472914**	❍	❍	❍	❍	❍	❍
Panel 600 Surface Mount Kit H75 BK	4058075**834330**	❍	❍		❍	❍	❍
Panel 600 Surface Mount Kit H50 WT	4058075**826397**	❍	❍	❍	❍		
Panel 1200 Kit H56	4058075**108820**	❍	❍			❍	
Panel 1200x300 Surface Mount Kit H75 BK	4058075**834378**	❍	❍			❍	
Panel Value 600 Kit H70	4058075**402843**	❍	❍	❍	❍	❍	❍
Panel Value 1200x300 Kit H70	4099854**018497**	❍	❍			❍	❍
Panel Value 1200x600 Kit H72	4058075**389823**						❍
Panel 600 Recessed Mount Frame	4058075**402881**	❍	❍		❍	❍	❍
Panel 1200x300 Recessed Mount Frame	4058075**472976**	❍	❍			❍	❍
Panel Recessed Mount clips (x4)	4058075**409859**	❍	❍	❍	❍	❍	❍
Panel Suspension Kit	4058075**402928**	❍	❍	❍	❍	❍	❍
Panel Security Kit (x4)	4058075**472990**	❍	❍	●	●	●	●
Panel 1200 Twist / Lock Cable 2M	4099854**018510**					❍	
Connector Box 5P L/N (x4)	4058075**473010**	❍		❍[1]	❍[1]	●	●
Connector Box 5P DALI (x4)	4058075**473034**		❍	●[2]	❍[2]	●	❍
Emergency Conversion Box	4099854**455933**			❍	❍	❍[3]	❍

[1] Uitsluitend voor standaard versies. Niet compatibel met DALI en EM versies | [2] Uitsluitend compatibel met DALI en EM versies
[3] Niet in combinatie met Surface Mount Kits, Surface Mount Clips, Suspension Kit en Panel Comfort 600 CCT Switch

1

2

3

4

EVER LOOP

850°C

GERMAN INNOVATION AWARD '24 WINNER

PENDEL- EN OPBOUWARMATUREN

MULTI LUMEN · VIVA IRES · IP 20 · LEDVANCE 5 jaar garantie

LEDVANCE LINEAR INDIVILED® 1200 UGR19 IRC90

Klasse I - Behuizing wit of zwart - CRI90 - IK06 - SDCM <3 - 220...240 V - Gloeidraadtest 850°C - Vervangbare lichtbronnen en driver voor een duurzame oplossing - Opbouw-, pendel- of doorlopende lichtlijnmontage - 5 jaar garantie - Lichtbronnen (direct en indirect) en voedingen (direct en indirect) vervangbaar - On/off en DALI-versies[4] - Aan/uit versies: driver met microschakelaars voor het selecteren van 4 niveaus van vermogen/lumen - Suspension Kit als accessoire bestellen

	Productnaam	EAN	Product-klasse	lm	lm/W		L70[1]	L80[2]	Afmetingen L×B×H [mm]		No.
	Directe verlichting On/Off - Multi Lumen										
	Linear IndiviLED 1200 D 40W/930 Multi Lumen WT	4099854**135316**	■	Max. 4.800	120	90°	100.000h	70.000h	1.210x125x43		1
	Linear IndiviLED 1200 D 40W/940 Multi Lumen WT	4099854**135330**	■	Max. 5.050	126	90°	100.000h	70.000h	1.210x125x43		1
NEW	Linear IndiviLED 1200 D 40W/930 Multi Lumen BK	4099854**296703**	■	Max. 4.660	117	90°	100.000h	70.000h	1.210x125x43		2
NEW	Linear IndiviLED 1200 D 40W/940 Multi Lumen BK	4099854**296741**	■	Max. 4.900	123	90°	100.000h	70.000h	1.210x125x43		2
	Linear IndiviLED 1200 D 40W/930 Asym Multi Lumen WT	4099854**135392**	■	Max. 4.800	120	90°	100.000h	70.000h	1.210x125x43		1
	Linear IndiviLED 1200 D 40W/940 Asym Multi Lumen WT	4099854**135415**	■	Max. 5.050	126	90°	100.000h	70.000h	1.210x125x43		1
	DALI-versies met Touch DIM®-functie - Compatibel met VIVARES										
	Linear IndiviLED 1200 D 40W/930 DAVR WT	4099854**135712**	■	4.800	120	90°	100.000h	70.000h	1.210x125x43	✔	1
	Linear IndiviLED 1200 D 40W/940 DAVR WT	4099854**135736**	■	5.050	126	90°	100.000h	70.000h	1.210x125x43	✔	1
NEW	Linear IndiviLED 1200 D 40W/930 DAVR BK	4099854**296680**	■	4.660	117	90°	100.000h	70.000h	1.210x125x43	✔	2
NEW	Linear IndiviLED 1200 D 40W/940 DAVR BK	4099854**296727**	■	4.900	123	90°	100.000h	70.000h	1.210x125x43	✔	2
	Linear IndiviLED 1200 D 40W/930 Asym DAVR WT	4099854**135965**	■	4.800	120	90°	100.000h	70.000h	1.210x125x43	✔	1
	Linear IndiviLED 1200 D 40W/940 Asym DAVR WT	4099854**135989**	■	5.050	126	90°	100.000h	70.000h	1.210x125x43	✔	1
	Versie met DALI sensorverlichting (PIR). Aanwezigheids- en helderheidsdetectie met daglichtafhankelijk dimmen										
NEW	Linear IndiviLED 1200 D 40W/930 DAVR Sensor WT	4099854**249228**	■	4.800	120	90°	100.000h	70.000h	1.210x125x43	✔	3
NEW	Linear IndiviLED 1200 D 40W/940 DAVR Sensor WT	4099854**249273**	■	5.050	126	90°	100.000h	70.000h	1.210x125x43	✔	3
NEW	Linear IndiviLED 1200 D 40W/930 DAVR Sensor BK	4099854**371721**	■	4.660	117	90°	100.000h	70.000h	1.210x125x43	✔	4
NEW	Linear IndiviLED 1200 D 40W/940 DAVR Sensor BK	4099854**371745**	■	4.900	123	90°	100.000h	70.000h	1.210x125x43	✔	4
	Versies met noodverlichting (EM) en DALI/Noodverlichting										
NEW	Linear IndiviLED D 1200 P 40W 930 EM WT	4099854**249297**	■	4.800	120	90°	100.000h	70.000h	1.210x125x43		1
NEW	Linear IndiviLED D 1200 P 40W 940 EM WT	4099854**249341**	■	5.050	126	90°	100.000h	70.000h	1.210x125x43		1
NEW	Linear IndiviLED D 1200 P 40W 930 DAVR EM WT	4099854**249389**	■	4.660	117	90°	100.000h	70.000h	1.210x125x43	✔	1
NEW	Linear IndiviLED D 1200 P 40W 940 DAVR EM WT	4099854**249402**	■	4.900	123	90°	100.000h	70.000h	1.210x125x43	✔	1

Accessoires pagina 44

MEER PRODUCTDETAILS

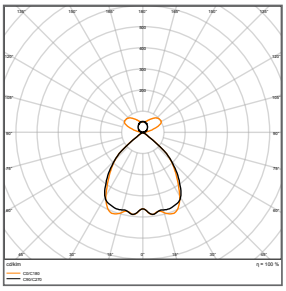

LN INV 1200 D/I 54W/930 PS

LINEAR IndiviLED® DIRECT	DRIVER	dip switch Pin 1	Pin 2	Preset	mA	W	lm	lm/W
LN INV D 1200 P 40W 930 PS WT	OSRAM IT FIT 40/220...240/800 CS L	OFF	OFF	–	500	25	3150	126
		OFF	ON	–	600	30	3700	123
		ON	OFF	–	700	36	4400	122
		ON	ON	Preset	800	40	4800	120
LN INV D 1200 P 40W 940 PS WT	OSRAM IT FIT 40/220...240/800 CS L	OFF	OFF	–	500	25	3250	130
		OFF	ON	–	600	30	3900	130
		ON	OFF	–	700	36	4600	128
		ON	ON	Preset	800	40	5050	126

Mogelijke instellingen voor “Direct” versie met microschakelaars

■ SUPERIOR CLASS ■ PERFORMANCE CLASS ■ VALUE CLASS

[1] t [h] : L70 @ 25 °C (T_a) | [2] t [h] : L80 @ 25 °C (T_a)

1

2

3

4

PENDEL- EN OPBOUWARMATUREN

EVER LOOP | 850°C | LED ⇄ LED | 50W ⇄ 25W

Productnaam	EAN	Product-klasse	lm	lm/W		L70 [1]	L80 [2]	Afmetingen L×B×H [mm]		No.

LEDVANCE LINEAR INDIVILED® 1200 UGR19 IRC90

Klasse I - Witte of zwarte aluminium behuizing - CRI90 - IK06 - SDCM <3 - 220...240 V - Gloeidraadtest 850°C - Vervangbare lichtbronnen en driver voor een duurzame oplossing - Opbouw-, pendel- of doorlopende lichtlijnmontage - 5 jaar garantie - Lichtbronnen (direct en indirect) en drivers (direct en indirect) vervangbaar - On/off en DALI-versies- Direct/indirect 70%-30% - Aan/uit versies: driver met microschakelaars voor het selecteren van de gewenste lichtstroom (Multi Lumen) - Suspension Kit als accessoire bestellen

	Productnaam	EAN	Product-klasse	lm	lm/W		L70 [1]	L80 [2]	Afmetingen L×B×H [mm]		No.
	Linear IndiviLED 1200 D/I 55W/930 Multi Lumen WT	4099854**135156**	■	Max. 6.950	124	90°+130°	100.000 h	70.000 h	1.210x125x43		1
	Linear IndiviLED 1200 D/I 55W/940 Multi Lumen WT	4099854**135170**	■	Max. 7.300	131	90°+130°	100.000 h	70.000 h	1.210x125x43		1
	Linear IndiviLED 1200 D/I 55W/930 Multi Lumen BK	4099854**296888**	■	Max. 6.600	120	90°+130°	100.000 h	70.000 h	1.210x125x43		2
NEW	Linear IndiviLED 1200 D/I 55W/940 Multi Lumen BK	4099854**296901**	■	Max. 6.990	127	90°+130°	100.000 h	70.000 h	1.210x125x43		2
	DALI-versies met Touch DIM®-functie - Compatibel met VIVARES										
	Linear IndiviLED 1200 D/I 54W/930 DAVR WT	4099854**135552**	■	6.500	120	90°+130°	100.000 h	70.000 h	1.210x125x43	✔	1
	Linear IndiviLED 1200 D/I 54W/940 DAVR WT	4099854**135576**	■	6.950	129	90°+130°	100.000 h	70.000 h	1.210x125x43	✔	1
NEW	Linear IndiviLED 1200 D/I 54W/930 DAVR BK	4099854**296840**	■	6.290	116	90°+130°	100.000 h	70.000 h	1.210x125x43	✔	2
NEW	Linear IndiviLED 1200 D/I 54W/940 DAVR BK	4099854**296864**	■	6.720	124	90°+130°	100.000 h	70.000 h	1.210x125x43	✔	2
	Versie met DALI sensorverlichting (PIR). Aanwezigheids- en helderheidsdetectie met daglichtafhankelijk dimmen - Compatibel met VIVARES										
NEW	Linear IndiviLED 1200 D/I 54W/930 DAVR Sensor WT	4099854**249457**	■	6.500	120	90°+130°	100.000 h	70.000 h	1.210x125x43	✔	3
NEW	Linear IndiviLED 1200 D/I 54W/940 DAVR Sensor WT	4099854**249495**	■	6.950	129	90°+130°	100.000 h	70.000 h	1.210x125x43	✔	3
NEW	Linear IndiviLED 1200 D/I 54W/930 DAVR Sensor BK	4099854**371769**	■	6.290	116	90°+130°	100.000 h	70.000 h	1.210x125x43	✔	4
NEW	Linear IndiviLED 1200 D/I 54W/940 DAVR Sensor BK	4099854**371783**	■	6.720	124	90°+130°	100.000 h	70.000 h	1.210x125x43	✔	4
	Versies met noodverlichting (EM) en DALI/Noodverlichting										
NEW	Linear IndiviLED DI 1200 P 55W 930 EM WT	4099854**249532**	■	6.500	120	90°+130°	100.000 h	70.000 h	1.210x125x43		1
NEW	Linear IndiviLED DI 1200 P 55W 940 EM WT	4099854**249556**	■	6.950	129	90°+130°	100.000 h	70.000 h	1.210x125x43		1
NEW	Linear IndiviLED LN INV DI 1200 P 54W 930 DAVR EMWT	4099854**249570**	■	6.290	116	90°+130°	100.000 h	70.000 h	1.210x125x43	✔	1
NEW	Linear IndiviLED LN INV DI 1200 P 54W 940 DAVR EMWT	4099854**249617**	■	6.720	124	90°+130°	100.000 h	70.000 h	1.210x125x43	✔	1

Accessoires pagina 44

MEER PRODUCTDETAILS

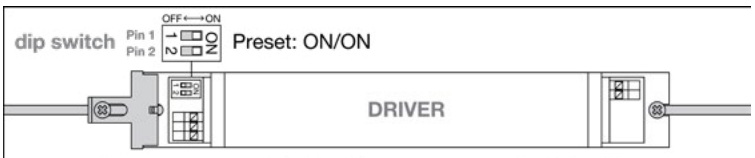

LINEAR IndiviLED® DIR/IND	DRIVER DIRECT	dip switch Pin 1	dip switch Pin 2	dip switch Preset	mA	W	lm
LN INV DI 1200 P 55W 930 PS WT	OSRAM IT FIT 40/ 220...240/ 800 CS L	OFF	OFF	–	500	25	3150
		OFF	ON	–	600	30	3700
		ON	OFF	–	700	36	4400
		ON	ON	Preset	800	40	4800
LN INV DI 1200 P 55W 940 PS WT	OSRAM IT FIT 40/ 220...240/ 800 CS L	OFF	OFF	–	500	25	3250
		OFF	ON	–	600	30	3900
		ON	OFF	–	700	36	4600
		ON	ON	Preset	800	40	5050

DRIVER INDIRECT	dip switch Pin 1	dip switch Pin 2	dip switch Preset	mA	W	lm
OSRAM IT FIT 18/ 220...240/ 350 CS L	OFF	OFF	–	200	10	1300
	OFF	ON	–	250	13	1650
	ON	OFF	–	250	13	1650
	ON	ON	Preset	300	15	2000
OSRAM IT FIT 18/ 220...240/ 350 CS L	OFF	OFF	–	200	10	1350
	OFF	ON	–	250	13	1800
	ON	OFF	–	250	13	1800
	ON	ON	Preset	300	15	2150

Total mA	Total W	Total lm	Total lm/W
700	35	4450	127
850	43	5350	124
950	49	6050	123
1100	55	6800	124
700	35	4600	131
850	43	5700	133
950	49	6400	131
1100	55	7200	131

Mogelijke instellingen voor “Direct” versie met microschakelaars

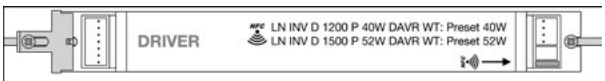

LINEAR IndiviLED® DIRECT DALI	DRIVER	mA	W	lm	lm/W	NFC
LN INV D 1200 P 40W 930 DAVR WT	OSRAM OTi DALI 50/ 220-240/ 1A4 NFC L	500	25	3100	124	NFC
		600	30	3700	123	NFC
		700	34	4250	125	NFC
		800	40	4800	120	Preset
LN INV D 1200 P 40W 940 DAVR WT	OSRAM OTi DALI 50/ 220-240/ 1A4 NFC L	500	25	3250	130	NFC
		600	30	3850	128	NFC
		700	34	4450	131	NFC
		800	40	5050	126	Preset

LINEAR IndiviLED® DIR/IND DALI	DRIVER	DIRECT mA	DIRECT W	DIRECT lm	INDIRECT mA	INDIRECT W	INDIRECT lm	Total mA	Total W	Total lm	Total lm/W	NFC
LN INV DI 1200 P 54W 930 DAVR WT	OSRAM OTi DALI 50/ 220-240/ 1A4 NFC L	467	22	2900	233	12	1450	700	34	4350	128	NFC
		567	28	3450	283	15	1750	850	43	5200	121	NFC
		634	32	3800	316	16	1950	950	48	5750	120	NFC
		734	36	4300	366	18	2200	1100	54	6500	120	Preset
LN INV DI 1200 P 54W 940 DAVR WT	OSRAM OTi DALI 50/ 220-240/ 1A4 NFC L	467	22	3100	233	12	1550	700	34	4650	137	NFC
		567	28	3700	283	15	1900	850	43	5600	132	NFC
		634	32	4000	316	16	2050	950	48	6050	126	NFC
		734	36	4600	366	18	2350	1100	54	6950	129	Preset

[1] t [h] : L70 @ 25 °C (T_a) | [2] t [h] : L80 @ 25 °C (T_a)

■ SUPERIOR CLASS ■ PERFORMANCE CLASS ■ VALUE CLASS

1

2

3

4

EVER LOOP

850°C

GERMAN INNOVATION AWARD '24 WINNER

PENDEL- EN OPBOUWARMATUREN

MULTI LUMEN · VIVARES · IP 20 · LEDVANCE 5 jaar garantie

Productnaam	EAN	Product-klasse	lm	lm/W		L70 [1]	L80 [2]	Afmetingen L×B×H [mm]		No.
LEDVANCE LINEAR INDIVILED® 1500 UGR19 IRC90										
Klasse I - Behuizing wit of zwart - CRI90 - IK06 - SDCM <4 - 220...240 V - Gloeidraadtest 850°C - Vervangbare lichtbronnen en driver voor een duurzame oplossing - Opbouw-, pendel- of doorlopende lichtlijnmontage - 5 jaar garantie - Lichtbronnen (direct en indirect) en voedingen (direct en indirect) vervangbaar - On/off en DALI-versies[4] - Aan/uit-versies: driver met microschakelaars voor het selecteren van 4 niveaus van vermogen/lumen - Suspension Kit als accessoire bestellen										
Directe verlichting On/Off - Multi Lumen										
Linear IndiviLED 1500 D 52W/930 Multi Lumen WT	4099854**135477**	■	Max. 6.050	116	90°	100.000 h	70.000 h	1,510x125x43		1
Linear IndiviLED 1500 D 52W/940 Multi Lumen WT	4099854**135491**	■	Max. 6.550	126	90°	100.000 h	70.000 h	1.510x125x43		1
NEW Linear IndiviLED 1500 D 52W/930 Multi Lumen BK	4099854**296789**	■	Max. 5.870	113	90°	100.000 h	70.000 h	1.510x125x43		2
NEW Linear IndiviLED 1500 D 52W/940 Multi Lumen BK	4099854**296826**	■	Max. 6.360	122	90°	100.000 h	70.000 h	1.510x125x43		2
DALI-versies met Touch DIM®-functie - Compatibel met VIVARES										
Linear IndiviLED 1500 D 52W/930 DAVR WT	4099854**136047**	■	6.100	117	90°	100.000 h	70.000 h	1.510x125x43	✔	1
Linear IndiviLED 1500 D 52W/940 DAVR WT	4099854**136061**	■	6.400	123	90°	100.000 h	70.000 h	1.510x125x43	✔	1
NEW Linear IndiviLED 1500 D 52W/930 DAVR BK	4099854**296765**	■	5.920	114	90°	100.000 h	70.000 h	1.510x125x43	✔	2
NEW Linear IndiviLED 1500 D 52W/940 DAVR BK	4099854**296802**	■	6.210	119	90°	100.000 h	70.000 h	1.510x125x43	✔	2
Versie met DALI sensorverlichting (PIR). Aanwezigheids- en helderheidsdetectie met daglichtafhankelijk dimmen - Compatibel met VIVARES										
NEW Linear IndiviLED 1500 D 52W/930 DAVR Sensor WT	4099854**249693**	■	6.100	117	90°	100.000 h	70.000 h	1.510x125x43	✔	3
NEW Linear IndiviLED 1500 D 52W/940 DAVR Sensor WT	4099854**249716**	■	6.400	123	90°	100.000 h	70.000 h	1.510x125x43	✔	3
NEW Linear IndiviLED 1500 D 52W/930 DAVR Sensor BK	4099854**371806**	■	5.920	114	90°	100.000 h	70.000 h	1.510x125x43	✔	4
NEW Linear IndiviLED 1500 D 52W/940 DAVR Sensor BK	4099854**371820**	■	6.210	119	90°	100.000 h	70.000 h	1.510x125x43	✔	4
Versies met noodverlichting (EM)										
NEW Linear IndiviLED D 1500 P 52W 930 EM WT	4099854**249730**	■	6.100	117	90°	100.000 h	70.000 h	1.510x125x43		1
NEW Linear IndiviLED D 1500 P 52W 940 EM WT	4099854**249754**	■	6.400	123	90°	100.000 h	70.000 h	1.510x125x43		1

Accessoires pagina 44

MEER PRODUCTDETAILS

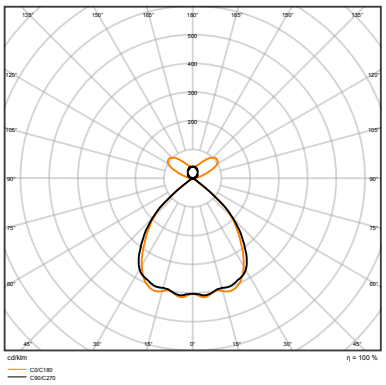

LN INV 1500 D/I 69W/930 PS

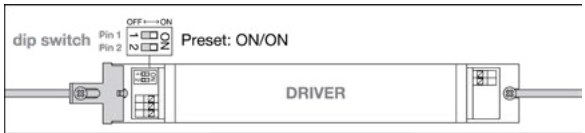

LN INV D 1500 P 52W 930 PS WT	OSRAM OT FIT 55W CS L AP_V3.2	OFF	OFF	–	800	40	4850	121
		OFF	ON	–	900	46	5450	118
		ON	OFF	–	975	48	5650	118
		ON	ON	Preset	1050	52	6050	116
LN INV D 1500 P 52W 940 PS WT	OSRAM OT FIT 55W CS L AP_V3.2	OFF	OFF	–	800	40	5200	130
		OFF	ON	–	900	46	5900	128
		ON	OFF	–	975	48	6100	127
		ON	ON	Preset	1050	52	6550	126

LINEAR IndiviLED® DIRECT DALI	DRIVER	mA	W	lm	lm/W	NFC
LN INV D 1500 P 52W 930 DAVR WT	OSRAM OTi DALI 50/ 220-240/ 1A4 NFC L	800	39	4850	124	NFC
		900	44	5400	123	NFC
		975	48	5600	117	NFC
		1050	52	6100	117	Preset
LN INV D 1500 P 52W 940 DAVR WT	OSRAM OTi DALI 50/ 220-240/ 1A4 NFC L	800	39	5250	135	NFC
		900	44	5850	133	NFC
		975	48	6000	125	NFC
		1050	52	6400	123	Preset

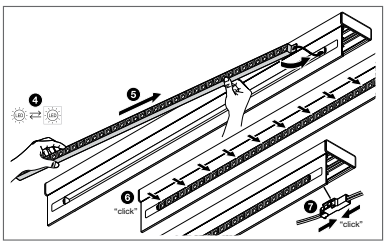

Vervanging van de lichtbron

[1] t [h] : L70 @ 25 °C (T_a) | [2] t [h] : L80 @ 25 °C (T_a)

■ SUPERIOR CLASS ■ PERFORMANCE CLASS ■ VALUE CLASS

1

2

3

4

PENDEL- EN OPBOUWARMATUREN

EVER LOOP · 850°C · LED ⇄ LED

Productnaam	EAN	Product-klasse	lm	lm/W		L70 [1]	L80 [2]	Afmetingen L×B×H [mm]		No.
LEDVANCE LINEAR INDIVILED® 1500 UGR19 IRC90										
Klasse I - Witte of zwarte aluminium behuizing - CRI90 - IK06 - SDCM <4 - 220...240 V - Gloeidraadtest 850°C - Vervangbare lichtbronnen en driver voor een duurzame oplossing - Opbouw-, pendel- of doorlopende lichtlijnmontage - 5 jaar garantie - Lichtbronnen (direct en indirect) en driver (direct en indirect) vervangbaar - On/off en DALI-versies- Direct/indirect 70%-30% - Aan/uit versies: driver met microschakelaars voor het selecteren van de gewenste lichtstroom (Multi Lumen) - Suspension Kit als accessoire bestellen										
Linear IndiviLED 1500 D/I 69W/930 Multi Lumen WT	4099854**135231**	■	Max. 8.350	121	90°+130°	100.000 h	70.000 h	1.510x125x43		1
Linear IndiviLED 1500 D/I 69W/940 Multi Lumen WT	4099854**135255**	■	Max. 9.000	131	90°+130°	100.000 h	70.000 h	1.510x125x43		1
NEW Linear IndiviLED 1500 D/I 69W/930 Multi Lumen BK	4099854**296949**	■	Max. 8.110	118	90°+130°	100.000 h	70.000 h	1.510x125x43		2
NEW Linear IndiviLED 1500 D/I 69W/940 Multi Lumen BK	4099854**296987**	■	Max. 8.790	127	90°+130°	100.000 h	70.000 h	1.510x125x43		2
DALI-versies met Touch DIM®-functie - Compatibel met VIVARES										
Linear IndiviLED 1500 D/I 69W/930 DAVR WT	4099854**135637**	■	Max. 8.150	118	90°+130°	100.000 h	70.000 h	1.510x125x43	✔	1
Linear IndiviLED 1500 D/I 69W/940 DAVR WT	4099854**135651**	■	Max. 8.700	126	90°+130°	100.000 h	70.000 h	1.510x125x43	✔	1
NEW Linear IndiviLED 1500 D/I 69W/930 DAVR BK	4099854**296925**	■	Max. 7.920	115	90°+130°	100.000 h	70.000 h	1.510x125x43	✔	2
NEW Linear IndiviLED 1500 D/I 69W/940 DAVR BK	4099854**296963**	■	Max. 8.440	122	90°+130°	100.000 h	70.000 h	1.510x125x43	✔	2
Versie met DALI sensorverlichting (PIR). Aanwezigheids- en helderheidsdetectie met daglichtafhankelijk dimmen - Compatibel met VIVARES										
NEW Linear IndiviLED 1500 D/I 69W/930 DAVR Sensor WT	4099854**249792**	■	Max. 8.150	118	90°+130°	100.000 h	70.000 h	1.510x125x43	✔	3
NEW Linear IndiviLED 1500 D/I 69W/940 DAVR Sensor WT	4099854**249815**	■	Max. 8.700	126	90°+130°	100.000 h	70.000 h	1.510x125x43	✔	3
NEW Linear IndiviLED 1500 D/I 69W/930 DAVR Sensor BK	4099854**371844**	■	Max. 7.920	115	90°+130°	100.000 h	70.000 h	1.510x125x43	✔	4
NEW Linear IndiviLED 1500 D/I 69W/940 DAVR Sensor BK	4099854**371868**	■	Max. 8.440	122	90°+130°	100.000 h	70.000 h	1.510x125x43	✔	4
Versies met noodverlichting (EM)										
NEW Linear IndiviLED DI 1500 P 69W 930 EM WT	4099854**249839**	■	Max. 8.150	118	90°+130°	100.000 h	70.000 h	1.510x125x43		1
NEW Linear IndiviLED DI 1500 P 69W 940 EM WT	4099854**249853**	■	Max. 8.700	126	90°+130°	100.000 h	70.000 h	1.510x125x43		1

Accessoires pagina 44

MEER PRODUCTDETAILS

LINEAR IndiviLED® DIR/IND	DRIVER DIRECT	dip switch Pin 1	Pin 2	Preset	mA	W	lm
LN INV DI 1500 P 69W 930 PS WT	OSRAM IT FIT 40/ 220...240/ 800 CS L	OFF	OFF	–	800	40	4850
		OFF	ON	–	900	46	5450
		ON	OFF	–	975	48	5650
		ON	ON	Preset	1050	52	6050
LN INV DI 1500 P 69W 940 PS WT	OSRAM IT FIT 40/ 220...240/ 800 CS L	OFF	OFF	–	800	40	5200
		OFF	ON	–	900	46	5900
		ON	OFF	–	975	48	6100
		ON	ON	Preset	1050	52	6550

DRIVER INDIRECT	dip switch Pin 1	Pin 2	Preset	mA	W	lm
OSRAM IT FIT 18/ 220...240/ 350 CS L	OFF	ON	–	250	13	1800
	ON	OFF	–	300	15	2150
	ON	OFF	–	300	15	2150
	ON	ON	Preset	350	17	2300
OSRAM IT FIT 18/ 220...240/ 350 CS L	OFF	ON	–	250	13	1900
	ON	OFF	–	300	15	2300
	ON	OFF	–	300	15	2300
	ON	ON	Preset	350	17	2500

Total mA	W	lm	lm/W
1050	53	6650	125
1200	61	7600	125
1275	63	7800	124
1400	69	8350	121
1050	53	7100	134
1200	61	8200	134
1275	63	8400	133
1400	69	9050	131

Instelling gewenste lichtniveau met micro-schakelaars op de driver

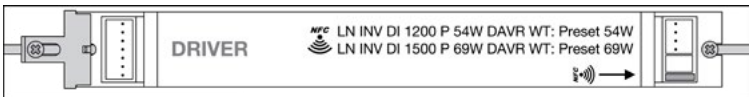

LINEAR IndiviLED® DIR/IND DALI	DRIVER	DIRECT mA	W	lm	INDIRECT mA	W	lm	Total mA	W	lm	lm/W	NFC
LN INV DI 1500 P 69W 930 DAVR WT	OSRAM ETi DALI 75/ 220-240/ 1A4 LT2	734	36	4300	366	18	2350	1100	54	6650	123	NFC
		800	40	4750	400	20	2550	1200	60	7300	122	NFC
		867	42	4950	433	21	2700	1300	63	7650	121	NFC
		934	46	5300	466	23	2850	1400	69	8150	118	Preset
LN INV DI 1500 P 69W 940 DAVR WT	OSRAM ETi DALI 75/ 220-240/ 1A4 LT2	734	36	4600	366	18	2450	1100	54	7050	131	NFC
		800	40	4950	400	20	2650	1200	60	7600	127	NFC
		867	42	5300	433	21	2850	1300	63	8150	129	NFC
		934	46	5700	466	23	3000	1400	69	8700	126	Preset

[1] t [h] : L70 @ 25 °C (T_a) | [2] t [h] : L80 @ 25 °C (T_a)

■ SUPERIOR CLASS ■ PERFORMANCE CLASS ■ VALUE CLASS

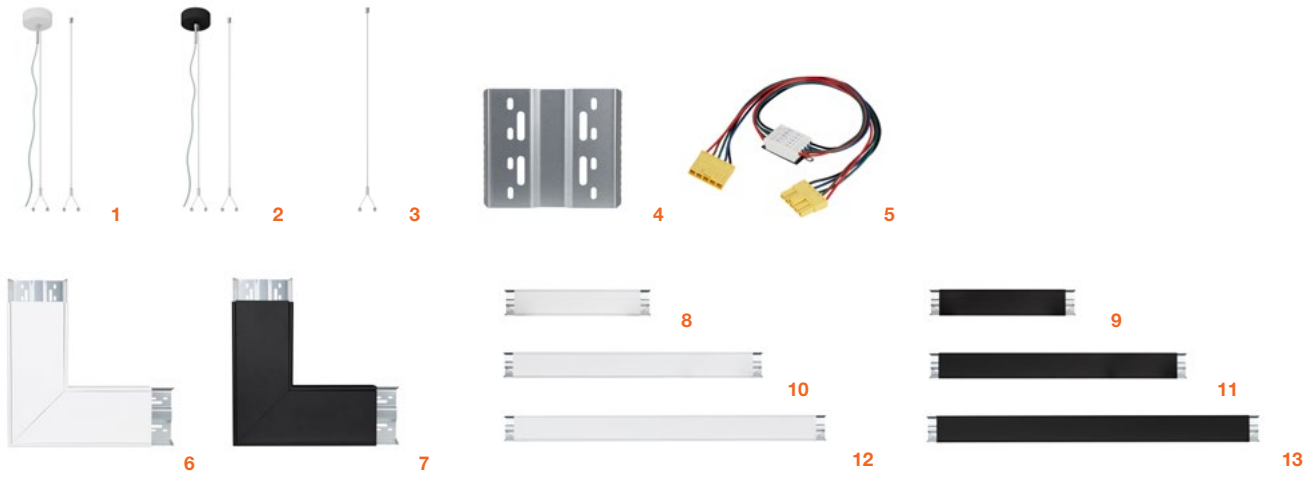

ACCESSOIRES LINEAR INDIVILED®

	Productnaam	EAN	Afmetingen L×B×H [mm]	No.
	ACCESSOIRES LINEAR INDIVILED UGR19			
	Linear IndiviLED Suspension Kit WT (On/off & DALI)	4099854**215537**	120 x 40 x 1.500	1
NEW	Linear IndiviLED Suspension Kit BK (On/off & DALI)	4099854**297069**	120 x 40 x 1.500	2
	Linear IndiviLED Suspension wire (voor lichtlijnmontage)	4099854**323980**	Ø 11 x 1.500	3
	Linear IndiviLED Inline Connector	4099854**215612**	100 x 122 x 27	4
	Linear IndiviLED 1200 5P Throughwiring Kit	4099854**214820**	1.430 x 28 x 14	5
	Linear IndiviLED 1500 5P Throughwiring Kit	4099854**214806**	1.720 x 28 x 14	5
NEW	Linear IndiviLED Corner Connector WT - inclusief doorvoerbedrading	4099854**308093**	350 x 350 x 43	6
NEW	Linear IndiviLED Corner Connector BK - inclusief doorvoerbedrading	4099854**308079**	350 x 350 x 43	7
	Linear IndiviLED Insert 600mm WT - inclusief doorvoerbedrading	4099854**214882**	700 x 125 x 43	8
NEW	Linear IndiviLED Insert 600mm BK - inclusief doorvoerbedrading	4099854**297045**	700 x 125 x 43	9
	Linear IndiviLED Insert 1200mm WT inclusief doorvoerbedrading	4099854**214868**	1.300 x 125 x 43	10
NEW	Linear IndiviLED Insert 1200mm BK inclusief doorvoerbedrading	4099854**297007**	1.300 x 125 x 43	11
	Linear IndiviLED Insert 1500mm WT inclusief doorvoerbedrading	4099854**214844**	1.600 x 125 x 43	12
NEW	Linear IndiviLED Insert 1500mm BK inclusief doorvoerbedrading	4099854**297021**	1.600 x 125 x 43	13

ADVIES VOOR HET SAMENSTELLEN VAN LINEAR INDIVILED DALI-2 ALS LICHTLIJN

Linear Indiviled is met behulp van de accessoires ook als lichtlijn te installeren.

Hieronder ziet u een voorbeeld van alle onderdelen die nodig zijn om de Linear IndiviLED 1200 te installeren in een U-vormige gependelde installatie. Raadpleeg de montagehandleiding voor meer informatie.

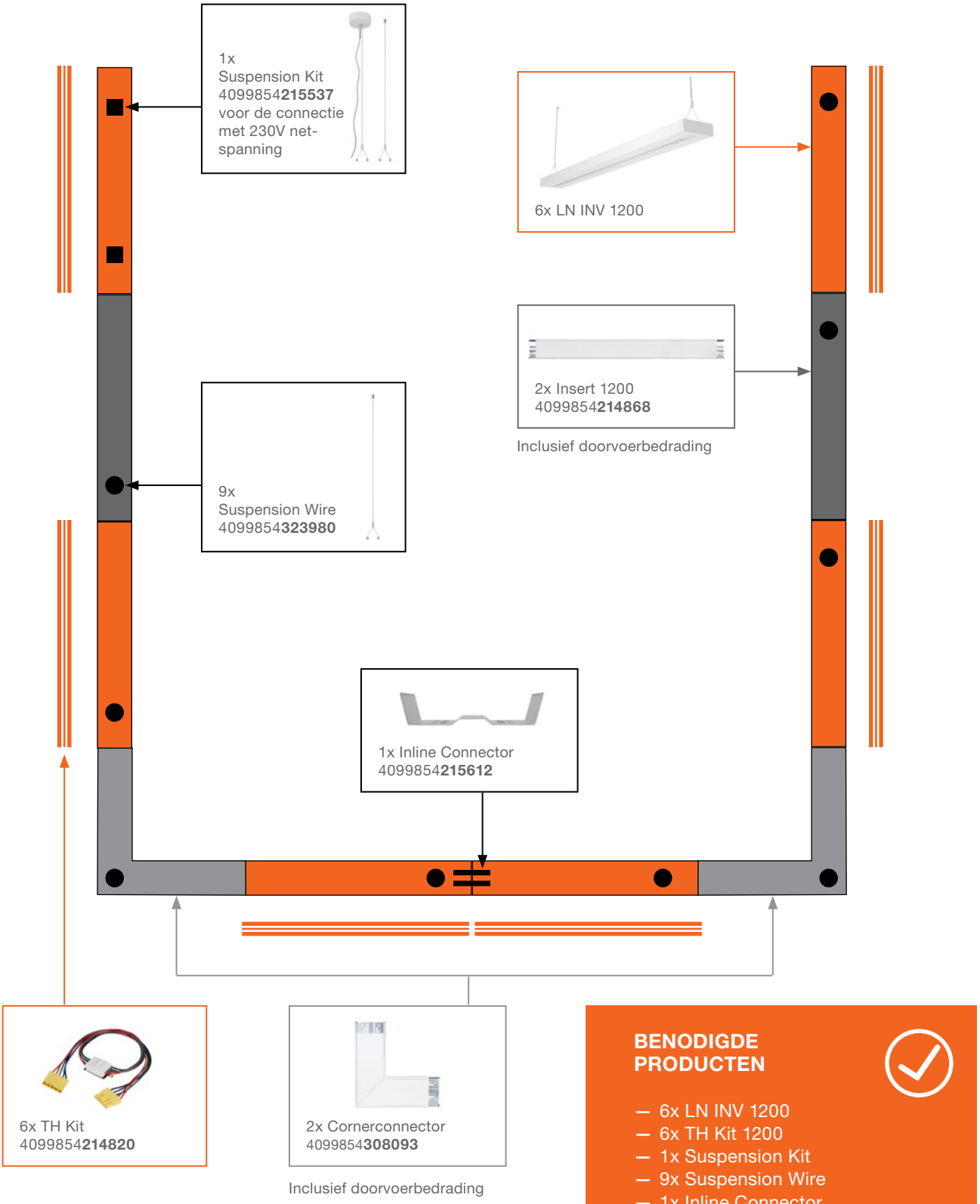

BENODIGDE PRODUCTEN

- 6x LN INV 1200
- 6x TH Kit 1200
- 1x Suspension Kit
- 9x Suspension Wire
- 1x Inline Connector
- 2x Cornerconnector
- 2x Insert 1200

RESERVE-ONDERDELEN LINEAR INDIVILED®

	Productnaam	EAN	lm			No.
	LICHTBRONNEN DIRECT					
NEW	Lightsource 38W/830 UGR19 voor LN INV 1200 D en D/I On/Off en DALI	4099854**284359**	4.800	90°	✔	1
NEW	Lightsource 38W/840 UGR19 voor LN INV 1200 D en D/I On/Off en DALI	4099854**284809**	5.050	90°	✔	1
NEW	Lightsource 50W/830 UGR19 voor LN INV 1500 D en D/I On/Off en DALI	4099854**284830**	6.110	90°	✔	1
NEW	Lightsource 50W/840 UGR19 voor LN INV 1500 D en D/I On/Off en DALI	4099854**284854**	6.615	90°	✔	1
	LICHTBRONNEN INDIRECT					
NEW	Lightsource 38W/830 UGR19 voor LN INV 1200 D/I On/Off	4099854**284878**	4.848	130°	✔	4
NEW	Lightsource 38W/840 UGR19 voor LN INV 1200 D/I On/Off	4099854**284908**	5.100	130°	✔	4
NEW	Lightsource 17W/830 UGR19 voor LN INV 1200 D/I DALI	4099854**284939**	2.186	130°	✔	4
NEW	Lightsource 17W/840 UGR19 voor LN INV 1200 D/I DALI	4099854**284960**	2.338	130°	✔	4
NEW	Lightsource 50W/830 UGR19 voor LN INV 1500 D/I On/Off	4099854**284991**	6.110	130°	✔	4
NEW	Lightsource 50W/840 UGR19 voor LN INV 1500 D/I On/Off	4099854**285028**	6.615	130°	✔	4
NEW	Lightsource 22W/830 UGR19 voor LN INV 1500 D/I DALI	4099854**285059**	2.740	130°	✔	4
NEW	Lightsource 22W/840 UGR19 voor LN INV 1500 D/I DALI	4099854**285080**	2.916	130°	✔	4
	DRIVERS DIRECT					
NEW	IT FIT 40/220...240/800 CS L - Driver voor LN INV 1200 D en D/I On/Off	4062172**212700**				2
NEW	OTi DALI 50/220...240/1A4 NFC LP - Driver voor LN INV 1200 D en D/I DALI	4062172**224024**			✔	2
NEW	OT FIT 55/220-240/1050 CS L G2 OSRAM - Driver voor LN INV 1500 D en D/I On/Off	4052899**522558**				2
NEW	ETi DALI 75/220-240/1A4 LT2 L - Driver voor LN INV 1500 D en D/I DALI	4062172**126250**			✔	2
	DRIVERS INDIRECT					
NEW	IT FIT 18/220...240/350 CS L - Driver voor LN INV 1200 D/I en 1500 D/I On/Off	4052899**617421**				3
NEW	OTi DALI 50/220...240/1A4 NFC LP - Driver voor LN INV 1200 D/I DALI	4062172**224024**			✔	3
NEW	ETi DALI 75/220...240/1A4 LT2 L - Driver voor LN INV 1500 D/I DALI	4062172**126250**			✔	3

1

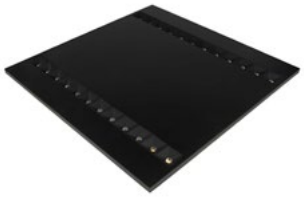
2

3

4

PANEL LOUVER

IP20 | LEDVANCE 5 jaar garantie

	Productnaam	EAN	Product-klasse	lm	lm/W		L70 [1]	L80 [2]	Afmetingen L×B×H [mm]		No.
	LEDVANCE PANEL LOUVER 600/1200										
	Externe voeding meegeleverd - UGR ≤ 16 - IP20 - tot 150 lm/W - Verkrijgbaar in zwarte of witte metalen behuizing - Polycarbonaat diffusors en reflectoren - 5 jaar garantie										
NEW	PL LOUVER 600 V 27.5W 840 U16 WT	4099854**149634**	■	4.150	150	85°	72.000 h	50.000 h	595 x 595 x 25		1
NEW	PL LOUVER 600 V 27.5W 840 U16 BK	4099854**149658**	■	4.000	145	85°	72.000 h	50.000 h	595 x 595 x 25		2
NEW	PL LOUVER 1200 V 27.5W 840 U16 WT	4099854**149719**	■	4.150	150	85°	72.000 h	50.000 h	1.195 x 295 x 29		3
NEW	PL LOUVER 1200 V 27.5W 840 U16 BK	4099854**149733**	■	4.000	145	85°	72.000 h	50.000 h	1.195 x 295 x 29		4
	DALI-versies - Compatibel met VIVARES										
NEW	PL LOUVER 600 V27.5W840 U16 WT DALI	4099854**149672**	■	4.150	150	85°	72.000 h	50.000 h	595 x 595 x 25	✔	1
NEW	PL LOUVER 600 V27.5W840 U16 BK DALI	4099854**149696**	■	4.000	145	85°	72.000 h	50.000 h	595 x 595 x 25	✔	2
NEW	PL LOUVER 1200 V27.5W840 U16 WTDALI	4099854**149757**	■	4.150	150	85°	72.000 h	50.000 h	1.195 x 295 x 29	✔	3
NEW	PL LOUVER 1200 V27.5W840 U16 BKDALI	4099854**149771**	■	4.000	145	85°	72.000 h	50.000 h	1.195 x 295 x 29	✔	4
	Accessoires										
NEW	PANEL LOUVER SURF KIT 600 WT	4099854**155376**							600 x 600 x 50		5
NEW	PANEL LOUVER SURF KIT 600 BK	4099854**155406**							600 x 600 x 50		6
NEW	PANEL LOUVER SURF KIT 1200 WT	4099854**155420**							1.200 x 300 x 50		7
NEW	PANEL LOUVER SURF KIT 1200 BK	4099854**155444**							1.200 x 300 x 50		8
NEW	PANEL LOUVER SUSP KIT WT	4099854**155307**							100 x 100 x 41 + 1 350 cable		9
NEW	PANEL LOUVER SUSP KIT BK	4099854**155352**							100 x 100 x 41 + 1 350 cable		10

5

6

7

8

9

9

[1] t [h] : L70 @ 25 °C (T_a) | [2] t [h] : L80 @ 25 °C (T_a)

■ SUPERIOR CLASS ■ PERFORMANCE CLASS ■ VALUE CLASS

1

PANEL DIRECT/INDIRECT

IP 20

LEDVANCE 5 jaar garantie

Productnaam	EAN	Product-klasse	lm	lm/W		L70 [1]	L80 [2]	Afmetingen L×B×H [mm]		No.
LEDVANCE PANEL DIRECT/INDIRECT UGR19										
Klasse I - Mat witte aluminium behuizing (vergelijkbaar met RAL 9003) - IK03 - SDCM 4 - UGR < 19 - Prismatische PMMA-diffusor - 220…240 V - Alleen pendelmontage - Voedingseenheid zonder zichtbare schroeven met magnetische afdekking en in hoogte verstelbare draadpendels - Lengte van de draadpendels (meegeleverd): 1.500 mm - Direct / indirect lichtverdeling (70%/30%) - 5 jaar garantie										
PANEL D/I 1200 36W/3000K MP	4058075**144606**	■	Max. 3800	105	110°	80.000 h	60.000 h	1.200 x 300 x 16		1
PANEL D/I 1200 36W/4000K MP	4058075**144620**	■	Max. 4000	110	110°	80.000 h	60.000 h	1.200 x 300 x 16		1
DALI versies met Touch DIM®-functionaliteit - VIVARES compatibel										
PANEL D/I 1200 DAVR 36W/3000K UGR19 MP	4058075**504028**	■	Max. 3800	105	110°	80.000 h	60.000 h	1.200 x 300 x 16	✔	1
PANEL D/I 1200 DAVR 36W/4000K UGR19 MP	4058075**504042**	■	Max. 4000	110	110°	80.000 h	60.000 h	1.200 x 300 x 16	✔	1

MEER PRODUCTDETAILS

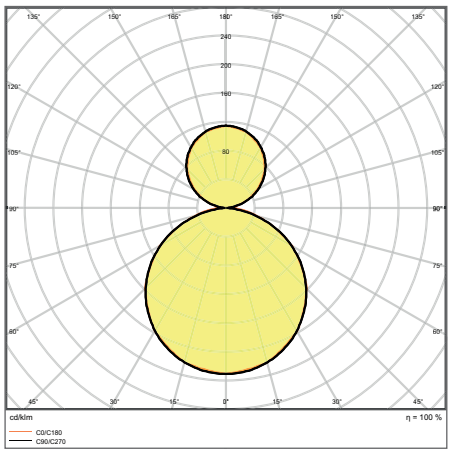

PANEL D/I 1200 UGR19 36W 4000K

[1] t [h] : L70 @ 25 °C (T_a) | [2] t [h] : L80 @ 25 °C (T_a)

■ SUPERIOR CLASS ■ PERFORMANCE CLASS ■ VALUE CLASS

1

LINEAR SURFACE IP44

IP 44

LEDVANCE 5 jaar garantie

Productnaam	EAN	Product-klasse	lm	lm/W		L70 [1]	L80 [2]	Afmetingen L×B×H [mm]		No.
LEDVANCE LINEAR SURFACE IP44										
Klasse I - Aluminium behuizing (RAL 9010) - Diffusor in PPMA - IP443 - IK08 - Lage flikkering (< 10% - SVM ≤ 0,4 en PstLM ≤ 1,0) SDCM ≤ 3 - Elektrische aansluiting vanaf de achterkant of zijkant - Aansluitblok met klemmen - Doorvoerbedrading 5 x 2,5 mm standaard - Opbouwmontage - 220…240 V - DALI- en versies voor noodverlichting (EM) verkrijgbaar - 5 jaar garantie										
LN SF 600 18W/830 IP44	4058075**733152**	■	2.250	125	110°	70.000 h	70.000 h	608x168x63		1
LN SF 600 18W/840 IP44	4058075**733091**	■	2.430	135	110°	70.000 h	70.000 h	608x168x63		1
LN SF 1200 32W/830 IP44	4058075**733176**	■	4.160	130	110°	70.000 h	70.000 h	1.176x166x63		1
LN SF 1200 32W/840 IP44	4058075**733114**	■	4.384	137	110°	70.000 h	70.000 h	1.176x166x63		1
LN SF 1500 45W/830 IP44	4058075**733190**	■	5.850	130	110°	70.000 h	70.000 h	1.476x166x63		1
LN SF 1500 45W/840 IP44	4058075**733138**	■	6.165	137	110°	70.000 h	70.000 h	1.476x166x63		1
DALI-versies met Touch DIM®-functionaliteit										
LN SF 600 DALI 18W/830 IP44	4058075**733398**	■	2.250	125	110°	70.000 h	70.000 h	608x168x63	✔	1
LN SF 600 DALI 18W/840 IP44	4058075**733336**	■	2.430	135	110°	70.000 h	70.000 h	608x168x63	✔	1
LN SF 1200 DALI 32W/830 IP44	4058075**733411**	■	4.160	130	110°	70.000 h	70.000 h	1.176x166x63	✔	1
LN SF 1200 DALI 32W/840 IP44	4058075**733350**	■	4.384	137	110°	70.000 h	70.000 h	1.176x166x63	✔	1
LN SF 1500 DALI 45W/830 IP44	4058075**733435**	■	5.850	130	110°	70.000 h	70.000 h	1.476x166x63	✔	1
LN SF 1500 DALI 45W/840 IP44	4058075**733374**	■	6.165	137	110°	70.000 h	70.000 h	1.476x166x63	✔	1
Versie EM (Emergency) met batterij LiFe P04 en 3 uur autonomie										
LN SF 600 P 18W 830 WT IP44 EMERGENCY	4058075**733275**	■	2.250	125	110°	70.000 h	70.000 h	608x168x63		1
LN SF 600 P 18W 840 WT IP44 EMERGENCY	4058075**733213**	■	2.430	135	110°	70.000 h	70.000 h	608x168x63		1
LN SF 1200 P 32W 830 WT IP44 EMERGENCY	4058075**733299**	■	4.160	130	110°	70.000 h	70.000 h	1.176x166x63		1
LN SF 1200 P 32W 840 WT IP44 EMERGENCY	4058075**733237**	■	4.384	137	110°	70.000 h	70.000 h	1.176x166x63		1
LN SF 1500 P 45W 840 WT IP44 EMERGENCY	4058075**733251**	■	5.850	130	110°	70.000 h	70.000 h	1.476x166x63		1
LN SF 1500 P 45W 830 WT IP44 EMERGENCY	4058075**733312**	■	6.165	137	110°	70.000 h	70.000 h	1.476x166x63		1

MEER PRODUCTDETAILS

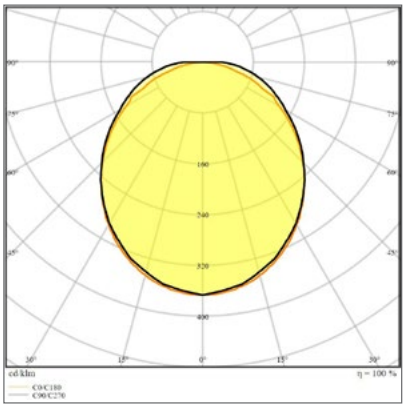

LINEAR SURFACE 1200 32W 4000K IP44

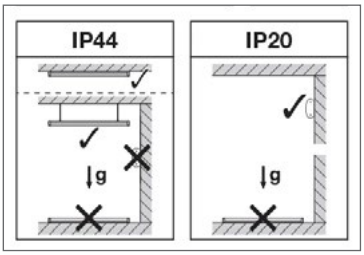

LINEAR SURFACE IP44
Montage-instructies[3]

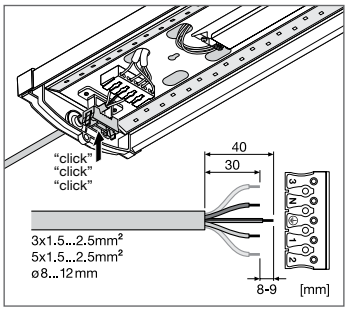

[1] t [h] : L70 @ 25 °C (T_a) | [2] t [h] : L80 @ 25 °C (T_a) | [3] IP44 Alleen voor plafondmontage en horizontale montage. Zie voor meer details de installatiehandleiding.

■ SUPERIOR CLASS ■ PERFORMANCE CLASS ■ VALUE CLASS

1

2

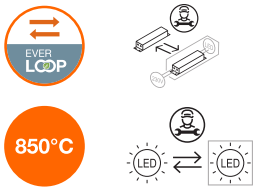

BULKHEAD ROUND

	Productnaam	EAN	Product-klasse	lm	lm/W		L70 [1]	L80 [2]	Afmetingen ø x H [mm]	No.
	LEDVANCE SURFACE BULKHEAD ROUND									
	Klasse II - Behuizing in polycarbonaat wit (RAL 9003) of zwart (RAL 9005) - Diameter 250 en 300 mm - Instelbare lichtkleur (Multi Colour) en lichtstroom (Multi Lumen)- Repareerbaar (Everloop): lichtbron en driver vervangbaar - IP65 - IK10 - Anti-diefstal schroeven - UV-bestendig - Zeer lage flikkering (< 5% - SVM ≤ 0,4 en PstLM ≤ 1,0)- Gloeidraadtest 850 °C - Bedrading vanaf de achterzijde of zijkant - Aansluitblok met steekklemmen - Flexibele montagepatronen voor gemakkelijke installatie - Inclusief ronde ring, Eyelid als accessoire - Beschikbaar in On/off, DALI, Sensor en EM versies - Bedrijfstemperatuur -20...+40°C - 5 jaar garantie									
NEW	BLKH RD 250 9,5W/830-840 Multi Select WT	4099854**286100**	■	Max. 1.220	129/132/132/128	120°	70.000 h	55.000 h	ø262x73	1
NEW	BLKH RD 250 9,5W/830-840 Multi Select BK	4099854**286087**	■	Max. 1.220	129/132/132/128	120°	70.000 h	55.000 h	ø262x73	2
NEW	BLKH RD 300 17W/830-840 Multi Select WT	4099854**286148**	■	Max. 2.280	138/136/132/132	120°	70.000 h	55.000 h	ø312x73	1
NEW	BLKH RD 300 17W/830-840 Multi Select BK	4099854**286124**	■	Max. 2.280	138/136/132/132	120°	70.000 h	55.000 h	ø312x73	2
	Sensorversie (HF)									
NEW	BLKH RD 250 Sensor HF 10W/830-840 Multi Select WT	4099854**286186**	■	Max. 1.220	118/120/120/122	120°	70.000 h	55.000 h	ø262x73	1
NEW	BLKH RD 250 Sensor HF 10W/830-840 Multi Select BK	4099854**286162**	■	Max. 1.220	118/120/120/122	120°	70.000 h	55.000 h	ø262x73	2
NEW	BLKH RD 300 Sensor HF 18W/830-840 Multi Select WT	4099854**286247**	■	Max. 2.280	126/130/127/126	120°	70.000 h	55.000 h	ø312x73	1
NEW	BLKH RD 300 Sensor HF 18W/830-840 Multi Select BK	4099854**286209**	■	Max. 2.280	126/130/127/126	120°	70.000 h	55.000 h	ø312x73	2
	DALI-2 versie									
NEW	BLKH RD DA 300 P 16W 830 Multi Select WT	4099854**286605**	■	2.270	138/136/132/132	120°	70.000 h	55.000 h	ø312x73	1
NEW	BLKH RD DA 300 P 16W 830 Multi Select BK	4099854**286568**	■	2.270	129/132/132/128	120°	70.000 h	55.000 h	ø312x73	2
NEW	BLKH RD DA 300 P 16W 840 Multi Select WT	4099854**290763**	■	2.270	138/136/132/132	120°	70.000 h	55.000 h	ø312x73	1
NEW	BLKH RD DA 300 P 16W 840 Multi Select BK	4099854**290749**	■	2.270	129/132/132/128	120°	70.000 h	55.000 h	ø312x73	2
	EM versie met accu LiFeP04									
NEW	BLKH RD EM 250 P 10W 830-840 Multi Select WT	4099854**286346**	■	Max. 1.220	118/120/120/122	120°	70.000 h	55.000 h	ø262x73	1
NEW	BLKH RD EM 250 P 10W 830-840 Multi Select BK	4099854**286285**	■	Max. 1.220	118/120/120/122	120°	70.000 h	55.000 h	ø262x73	2
NEW	BLKH RD EM 300 P 16W 830-840 Multi Select WT	4099854**286407**	■	Max. 2.280	126/130/127/126	120°	70.000 h	55.000 h	ø312x73	1
NEW	BLKH RD EM 300 P 16W 830-840 Multi Select BK	4099854**286384**	■	Max. 2.280	126/130/127/126	120°	70.000 h	55.000 h	ø312x73	2
	EM / Sensor versie									
NEW	BLKH RD EM SEN 250 P 10W 830-840 Multi Select WT	4099854**286506**	■	Max. 1.220	118/120/120/122	120°	70.000 h	55.000 h	ø262x73	1
NEW	BLKH RD EM SEN 250 P 10W 830-840 Multi Select BK	4099854**286421**	■	Max. 1.220	118/120/120/122	120°	70.000 h	55.000 h	ø262x73	2
NEW	BLKH RD EM SEN 300 P 16W 830-840 Multi Select WT	4099854**286544**	■	Max. 2.280	126/130/127/126	120°	70.000 h	55.000 h	ø312x73	1
NEW	BLKH RD EM SEN 300 P 16W 830-840 Multi Select BK	4099854**286520**	■	Max. 2.280	126/130/127/126	120°	70.000 h	55.000 h	ø312x73	2

[1] t [h] : L70 @ 25 °C (T_a) | [2] t [h] : L80 @ 25 °C (T_a)

■ SUPERIOR CLASS ■ PERFORMANCE CLASS ■ VALUE CLASS

1

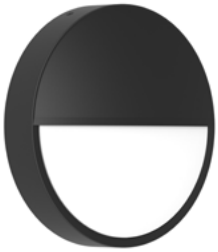

2

3

4

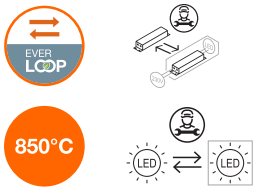

BULKHEAD ROUND

	Productnaam	EAN	Product-klasse	lm	lm/W	°	L70 [1]	L80 [2]	Afmetingen ø x H [mm]	No.
	BULKHEAD ROUND EYELID									
	Polycarbonaat WT (RAL 9003) of BK (RAL 9005)									
NEW	BLKH Round EYELID Ø250 WT	4099854**286773**		—	—	—	—	—	Ø262 x 74	1
NEW	BLKH Round EYELID Ø250 BK	4099854**286759**		—	—	—	—	—	Ø262 x 74	2
NEW	BLKH Round EYELID Ø300 WT	4099854**286810**		—	—	—	—	—	Ø312 x 74	1
NEW	BLKH Round EYELID Ø300 BK	4099854**286797**		—	—	—	—	—	Ø312 x 74	2
	RESERVE-ONDERDELEN									
	Lichtbron									
NEW	Lightsource 21-25V 8W/830-840 voor SF BLKH Ø250	4099854**311918**		1 220	152	120°	70.000 h	55.000 h	ø 250 x 38	3
NEW	Lightsource 37-44V 15W/830-840 voor SF BLKH Ø300	4099854**311970**		2 270	151	120°	70.000 h	55.000 h	ø 300 x 38	3
	Driver									
NEW	Driver voor SF BLKH Ø250 : DR DS-P-10W 220-240 350mA	4099854**286834**		—	—	—	—	—	79 X 45 x 25	4
NEW	Driver voor SF BLKH Ø300 : DR DS-P-18W 220-240 370mA	4099854**286858**		—	—	—	—	—	79 X 45 x 25	4

MEER PRODUCTDETAILS

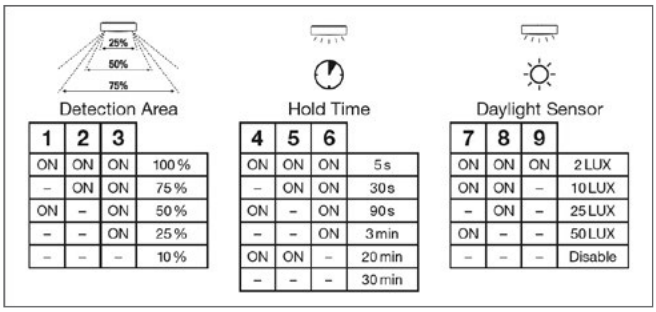

Detection Area

1	2	3	
ON	ON	ON	100 %
–	ON	ON	75 %
ON	–	ON	50 %
–	–	ON	25 %
–	–	–	10 %

Hold Time

4	5	6	
ON	ON	ON	5 s
–	ON	ON	30 s
ON	–	ON	90 s
–	–	ON	3 min
ON	ON	–	20 min
–	–	–	30 min

Daylight Sensor

7	8	9	
ON	ON	ON	2 LUX
ON	ON	–	10 LUX
–	ON	–	25 LUX
ON	–	–	50 LUX
–	–	–	Disable

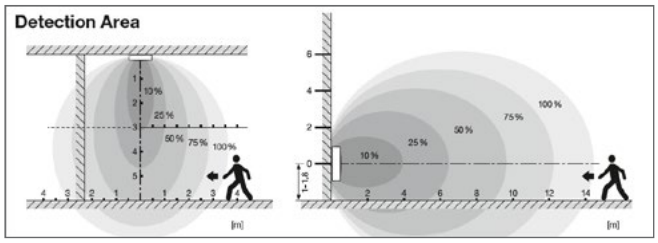

[1] t [h] : L70 @ 25 °C (T_a) | [2] t [h] : L80 @ 25 °C (T_a)

■ SUPERIOR CLASS ■ PERFORMANCE CLASS ■ VALUE CLASS

1

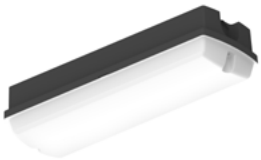

2

BULKHEAD COMPACT RC

MULTI LUMEN · MULTI COLOUR · 850°C · LEDVANCE 5 jaar garantie

	Productnaam	EAN	Product-klasse	lm	lm/W		L70 [1]	L80 [2]	Afmetingen L×B×H [mm]	No.
	BULKHEAD COMPACT RECTANGULAR (RC)									
	Klasse II - Behuizing in polycarbonaat wit (RAL 9003) of zwart (RAL 9005) - Instelbare lichtkleur (Multi Colour) en lichtstroom (Multi Lumen)- IP65 - IK10 - Anti-diefstal schroeven - Meerdere montagepatronen voor gemakkelijke installatie - UV-bestendig - Steekklemmen voor gereedschapvrije aansluiting- Zeer lage flikkering (< 5% - SVM ≤ 0,4 en PstLM ≤ 1,0)- Gloeidraadtest 850 °C - Beschikbaar in On/off, Sensor en EM versies -Bedrijfstemperatuur: -20...+45°C - 5 jaar garantie									
NEW	BLKH COMP RC V 8W/830-840 Multi Select IP65 WT	4099854**290503**	■	500 / 690 / 840	125 / 115 / 105	125°	50.000 h	45.000 h	356 x 115 x 80	1
NEW	BLKH COMP RC V 8W/830-840 Multi Select IP65 BK	4099854**290480**	■	500 / 690 / 840	125 / 115 / 105	125°	50.000 h	45.000 h	356 x 115 x 80	2
	Sensorversie (HF)									
NEW	BLKH COMP Sensor HF RC V 8W/830-840 Multi Select IP65 WT	4099854**290602**	■	500 / 690 / 840	125 / 115 / 105	125°	50.000 h	45.000 h	356 x 115 x 80	1
NEW	BLKH COMP Sensor HF RC V 8W/830-840 Multi Select IP65 BK	4099854**290527**	■	500 / 690 / 840	125 / 115 / 105	125°	50.000 h	45.000 h	356 x 115 x 80	2
	EM versie met accu LiFePO4									
NEW	BLKH COMP RC EM V 8W/830-840 Multi Select IP65 WT	4099854**290688**	■	500 / 690 / 840	125 / 115 / 105	125°	50.000 h	45.000 h	356 x 115 x 80	1
NEW	BLKH COMP RC EM V 8W/830-840 Multi Select IP65 BK	4099854**290664**	■	500 / 690 / 840	125 / 115 / 105	125°	50.000 h	45.000 h	356 x 115 x 80	2
	EM / Sensor versie									
NEW	BLKH COMP RC EM SEN V 8W/830-840 Multi Select IP65 WT	4099854**290725**	■	500 / 690 / 840	125 / 115 / 105	125°	50.000 h	45.000 h	356 x 115 x 80	1
NEW	BLKH COMP RC EM SEN V 8W/830-840 Multi Select IP65 BK	4099854**290701**	■	500 / 690 / 840	125 / 115 / 105	125°	50.000 h	45.000 h	356 x 115 x 80	2

MEER PRODUCTDETAILS

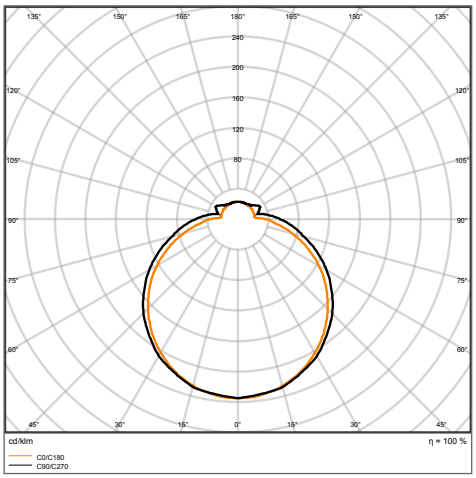

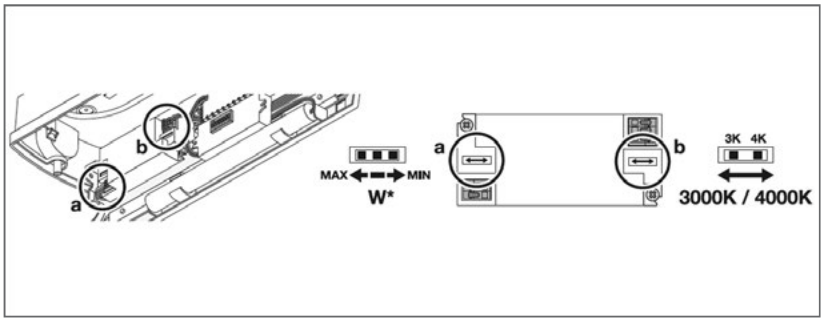

BLKH COMP RC						
W	8		6		4	
T	4000	3000	4000	3000	4000	3000
lm	840	800	690	660	500	500
lm/W	105	100	115	110	125	125

[1] t [h] : L70 @ 25 °C (T_a) | [2] t [h] : L80 @ 25 °C (T_a)

■ SUPERIOR CLASS ■ PERFORMANCE CLASS ■ VALUE CLASS

1

SURFACE COMPACT

850°C | D | IP65 | LEDVANCE 5 jaar garantie

Productnaam	EAN	Product-klasse	lm	lm/W		L70 [1]	L80 [2]	Afmetingen ø x H [mm]	No.

LEDVANCE SURFACE COMPACT IK10

Klasse II - Polycarbonaat behuizing (RAL 9016) - Polycarbonaat diffusor - IP65 - IK10 - Antidiefstalschroef - Vandaalbestendig - Compact formaat - Gloeidraadtest 850°C - 220...240 V - 5 jaar garantie

SF COMPACT IK10 300 24 W 3000 K IP65 WT	4058075**062207**	■	1 800	75	120°	50.000 h	30.000 h	300 x 61	1
SF COMPACT IK10 300 24 W 4000 K IP65 WT	4058075**062221**	■	1 920	80	120°	50.000 h	30.000 h	300 x 61	1

MEER PRODUCTDETAILS SURFACE COMPACT IK10

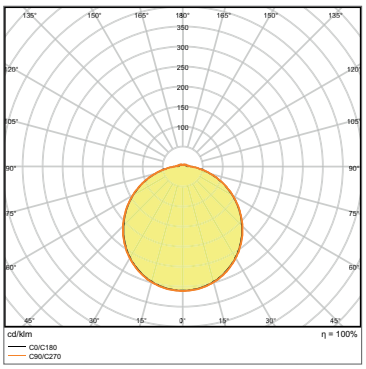

SURFACE COMPACT IK10 300 24W 4000K IP65

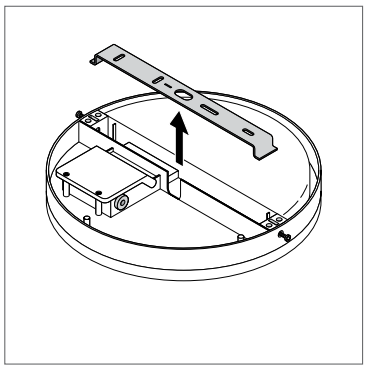

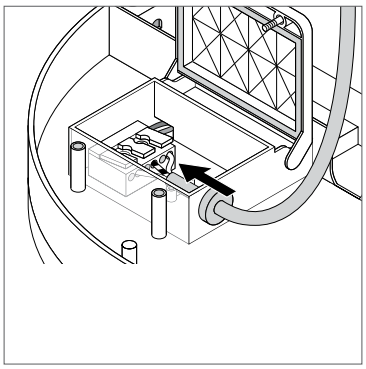

[1] t [h] : L70 @ 25 °C (T_a) | [2] t [h] : L80 @ 25 °C (T_a)

■ SUPERIOR CLASS ■ PERFORMANCE CLASS ■ VALUE CLASS

1

2

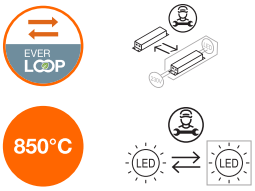

SURFACE FLAT

Productnaam	EAN	Product-klasse	lm	lm/W		L70 [1]	L80 [2]	Afmetingen ø x H [mm] L x B x H [mm]	No.
LEDVANCE SURFACE FLAT									
Klasse II - Behuizing in polycarbonaat wit (RAL 9003) - 2 versies: 330 en 500 mm - Instelbare lichtkleur (Multi Colour) en lichtstroom (Multi Lumen) - Repareerbaar (Everloop): lichtbron en driver vervangbaar - IP54 - IK08 - Zeer lage flikkering (< 5% - SVM ≤ 0,4 en PstLM ≤ 1,0) - Gloeidraadtest 850 °C - Bedrading vanaf de achterzijde of zijkant - 5-polig klemmenblok, kabeldoorsnede tot 5x2,5 mm² - Flexibele montagepatronen voor gemakkelijke installatie - Beschikbaar in On/off, DALI, en HF Sensor versies - Decoratief zilveren frame apart verkrijgbar - Bedrijfstemperatuur -20...+45°C - 5 jaar garantie									
NEW SF FLAT Round 330 19W/830-840 Multi Select IP54	4099854**292378**	■	1.660 / 2.660	138 / 140	120°	100.000 h	100.000 h	Ø 330 x 65	1
NEW SF FLAT Square 330 19W/830-840 Multi Select IP54	4099854**292491**	■	1.660 / 2.660	138 / 140	120°	100.000 h	100.000 h	330 x 330 x 65	2
NEW SF FLAT Round 500 27W/830-840 Multi Select IP54	4099854**292552**	■	2.660 / 3.780	133 / 140	120°	100.000 h	100.000 h	Ø 500 x 71	1
NEW SF FLAT Square 500 27W/830-840 Multi Select IP54	4099854**292675**	■	2.660 / 3.780	133 / 140	120°	100.000 h	100.000 h	500 x 500 x 71	2
Versie DALI Touch Dim, VIVARES-compatibel - Multi Colour									
NEW SF FLAT Round 500 DALI 27W/830-840 Multi Colour IP54	4099854**292774**	■	3.780	140	120°	100.000 h	100.000 h	Ø 500 x 71	1
NEW SF FLAT Square 500 DALI 27W/830-840 Multi Colour IP54	4099854**292798**	■	3.780	140	120°	100.000 h	100.000 h	500 x 500 x 71	2
HF-sensorversies met leader-/followerfunctie (draadloze communicatie via radiofrequentie), waarschuwing vooraf bij uitschakeling en mogelijkheid tot maximaal 16 groepen									
NEW SF FLAT Round 330 Sensor HF 19W/830-840 Multi Select IP54	4099854**292699**	■	1.660 / 2.660	138 / 140	120°	100.000 h	100.000 h	Ø 330 x 65	1
NEW SF FLAT Square 330 Sensor HF 19W/830-840 Multi Select IP54	4099854**292712**	■	1.660 / 2.660	138 / 140	120°	100.000 h	100.000 h	330 x 330 x 65	2
NEW SF FLAT Round 500 Sensor HF 27W/830-840 Multi Select IP54	4099854**292736**	■	2.660 / 37.80	133 / 140	120°	100.000 h	100.000 h	Ø 500 x 71	1
NEW SF FLAT Square 500 Sensor HF 27W/830-840 Multi Select IP54	4099854**292750**	■	2.660 / 3.780	133 / 140	120°	100.000 h	100.000 h	500 x 500 x 71	2

MEER PRODUCTDETAILS

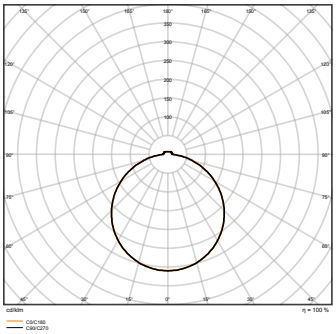

SF FLAT RD 500 P 27W CPS IP54

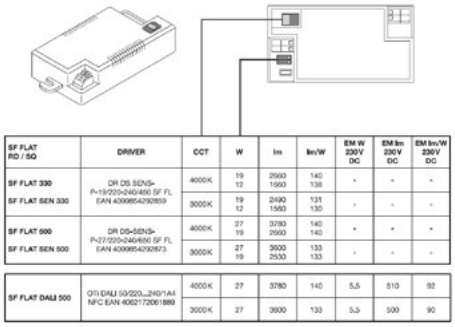

SF FLAT RD / SQ	DRIVER	CCT	W	lm	lm/W	EM W 230V DC	EM lm 230V DC	EM lm/W 230V DC
SF FLAT 330	DR DS SENS-P-19/220-240/450 SF FL EAN 4099854292859	4000K	19 12	2660 1660	140 138	-	-	-
SF FLAT SEN 330		3000K	19 12	2490 1560	131 130	-	-	-
SF FLAT 500	DR DS-SENS-P-27/220-240/650 SF FL EAN 4099854292873	4000K	27 19	3780 2660	140 140	-	-	-
SF FLAT SEN 500		3000K	27 19	3600 2530	133 133	-	-	-
SF FLAT DALI 500	OTI DALI 50/220...240/1A4 NFC EAN 4062172061889	4000K	27	3780	140	5,5	510	92
		3000K	27	3600	133	5,5	500	90

Multi Select

[1] t [h] : L70 @ 25 °C (T_a) | [2] t [h] : L80 @ 25 °C (T_a)

■ SUPERIOR CLASS ■ PERFORMANCE CLASS ■ VALUE CLASS

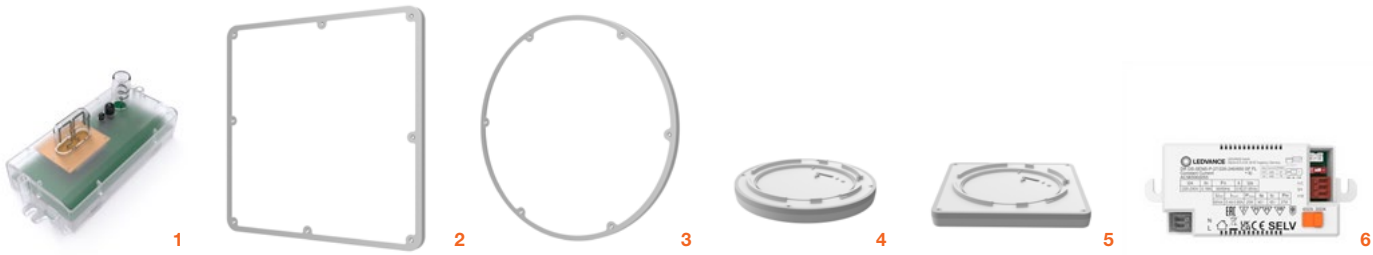

SURFACE FLAT

LEDVANCE 5 jaar garantie

	Productnaam	EAN	Product-klasse	lm	lm/W		L70 [1]	L80 [2]	Afmetingen ø x H [mm] L x B x H [mm]	No.
	ACCESSOIRES									
NEW	SF FLAT Sensor Leader/Follower	4099854**292897**		—	—	—	—	—	90 x 39 x 35	1
NEW	SF FLAT Square 330 - Frame Silver	4099854**292910**		—	—	—	—	—	300 x 300 x 13	2
NEW	SF FLAT Round 330 - Frame Silver	4099854**292934**		—	—	—	—	—	Ø 330 x 13	3
NEW	SF FLAT Square 500 - Frame Silver	4099854**292958**		—	—	—	—	—	500 x 500 x 13	2
NEW	SF FLAT Round 500 - Frame Silver	4099854**292972**		—	—	—	—	—	Ø 500 x 13	3
	RESERVE-ONDERDELEN									
NEW	Lightsource 30…40V 16W/830-840 for SF FLAT Round 330	4099854**312212**		2.660	140	120°	100.000 h	100.000 h	ø 330 x 53	4
NEW	Lightsource 30…40V 27W/830-840 for SF FLAT Round 500	4099854**312236**		3.780	140	120°	100.000 h	100.000 h	ø 500 x 55	4
NEW	Lightsource 30…40V 16W/830-840 for SF FLAT Square 330	4099854**312250**		2.660	140	120°	100.000 h	100.000 h	330 x 330 x 53	5
NEW	Lightsource 30…40V 27W/830-840 for SF FLAT Square 500	4099854**312274**		3.780	140	120°	100.000 h	100.000 h	500 x 500 x 55	5
NEW	Driver for SF FLAT 330 : DR DS-P-19W 220-240 450mA	4099854**292859**		—	—	—	—	—	119 x 51 x 24	6
NEW	Driver for SF FLAT 500 : DR DS-P-27W 220-240 650mA	4099854**292873**		—	—	—	—	—	119 x 51 x 24	6

MEER PRODUCTDETAILS

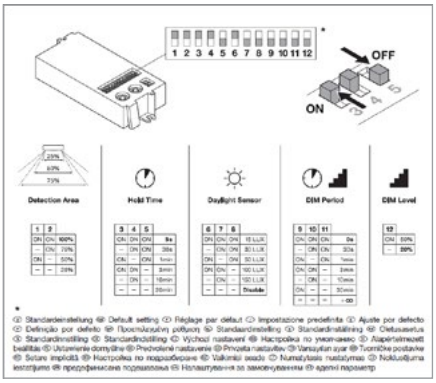

Detectorinstellingen

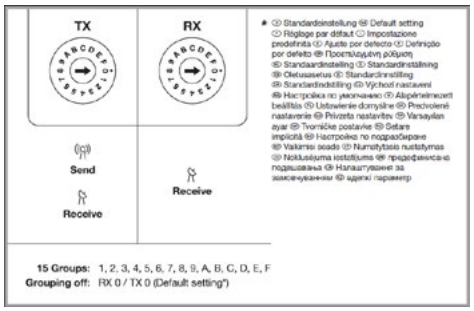

Instellingen voor groeperen

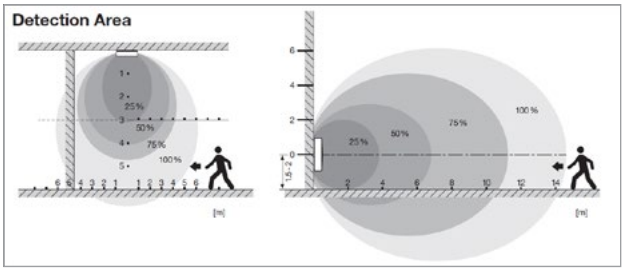

Detectiegebied

[1] t [h] : L70 @ 25 °C (T_a) | [2] t [h] : L80 @ 25 °C (T_a)

■ SUPERIOR CLASS ■ PERFORMANCE CLASS ■ VALUE CLASS

SURFACE CIRCULAR

MULTI LUMEN · MULTI COLOUR · TÜV SÜD · IP44 · LEDVANCE 3 jaar garantie

Productnaam	EAN	Product-klasse	lm	lm/W	°	L70 [1]	L80 [2]	Afmetingen ø x H [mm] L x B x H [mm]	No.
LEDVANCE SURFACE CIRCULAR & SQUARE									
Klasse I - IP44 plafondmontage met 3 schroeven[3] - IK03 - Power Select-versie met selectie van vermogen - Sensorversie met HF-detector - Hoge weerstand tegen schakelcycli (x 50.000) - 220...240 V - Bedrijfstemperatuur: -20°C...+40°C - 3 jaar garantie									
SF CIRCULAR 250 13W/3000K IP44 WT	4058075617865	■	920	70	120°	30000h	—	250x91	1
SF CIRCULAR 250 13W/4000K IP44 WT	4058075617889	■	960	75	120°	30000h	—	250x91	1
SF CIRCULAR 350 18W/3000K IP44 WT	4058075617940	■	1.440	80	120°	30000h	—	350x115	1
SF CIRCULAR 350 18W/4000K IP44 WT	4058075617964	■	1.440	80	120°	30000h	—	350x115	1
SF CIRCULAR 400 24W/3000K IP44 WT	4058075618022	■	1.920	80	120°	30000h	—	400x120	1
SF CIRCULAR 400 24W/4000K IP44 WT	4058075618046	■	1.920	80	120°	30000h	—	400x120	1
SF CIRCULAR 500 42W/3000K Multi Lumen IP44 WT	4099854042119	■	Max. 3.500	83	120°	50.000h	—	500x105	1
SF CIRCULAR 500 42W/4000K Multi Lumen IP44 WT	4099854042133	■	Max. 3.500	83	120°	50.000h	—	500x105	1
SF SQUARE 330 24W/3000K IP44 WT	4099854041952	■	2.000	83	120°	30000h	—	330 x 330 x 75	3
SF SQUARE 330 24W/4000K IP44 WT	4099854041976	■	2.000	83	120°	30000h	—	330 x 330 x 75	3
Sensorversie (HF)									
SF CIRCULAR 250 S 13W/3000K IP44 WT	4058075617902	■	920	70	120°	30000h	—	250x91	1
SF CIRCULAR 250 S 13W/4000K IP44 WT	4058075617926	■	960	75	120°	30000h	—	250x91	1
SF CIRCULAR 350 S 18W/3000K IP44 WT	4058075617988	■	1.440	80	120°	30000h	—	350x115	1
SF CIRCULAR 350 S 18W/4000K IP44 WT	4058075618008	■	1.440	80	120°	30000h	—	350x115	1
SF CIRCULAR 400 S 24W/3000K IP44 WT	4058075618084	■	1.920	80	120°	30000h	—	400x120	1
SF CIRCULAR 400 S 24W/4000K IP44 WT	4058075618121	■	1.920	80	120°	30000h	—	400x120	1
SF CIRCULAR 500 Sensor 42W/3000K Multi Lumen IP44 WT	4099854042157	■	Max. 3.500	83	120°	50.000h	—	500x105	1
SF CIRCULAR 500 Sensor 42W/4000K Multi Lumen IP44 WT	4099854042171	■	Max. 3.500	83	120°	50.000h	—	500x105	1
SF SQUARE 330 Sensor 24W/3000K IP44 WT	4099854041990	■	2.000	83	120°	30000h	—	330 x 330 x 75	3
SF SQUARE 330 Sensor 24W/4000K IP44 WT	4099854042010	■	2.000	83	120°	30000h	—	330 x 330 x 75	3
3CCT versie met instelbare kleurtemperatuur (3.000K, 4.000K, 5.000K) - On/off en Sensor versies									
SF CIRCULAR 350 18W 3CCT IP44 WT	4099854042072	■	1.440	80	120°	50 000h	—	350 x 75	1
SF SQUARE 330 24W 3CCT IP44 WT	4099854042034	■	2.000	83	120°	30000h	—	330 x 330 x 75	3
SF CIRCULAR 350 Sensor 18W 3CCT IP44 WT	4099854042096	■	1.440	80	120°	50.000h	—	350 x 75	1
SF SQUARE 330 Sensor 24W 3CCT IP44 WT	4099854042058	■	2.000	83	120°	50.000h	—	330 x 330 x 75	3
DALI-versie met Touch DIM®-functie									
SF CIRCULAR 500 DALI 42W/3000K IP44 WT	4099854077890	■	3.500	83	120°	50.000h	✔	500x105	1
SF CIRCULAR 500 DALI 42W/4000K IP44 WT	4099854077913	■	3.500	83	120°	50.000h	✔	500x105	1
Accessoires & reservekappen									
SF CIRCULAR 250 Cover	4058075156722		—	—	—	—	—	250x80	2
SF CIRCULAR 350 Cover	4058075156807		—	—	—	—	—	350x104	2
SF CIRCULAR 350 3CCT Cover	4099854064357		—	—	—	—	—	350x65	4
SF CIRCULAR 400 Cover	4058075156821		—	—	—	—	—	400x112	2
SF CIRCULAR 500 Cover	4099854064395		—	—	—	—	—	500x107	2
SF SQUARE 330 Cover	4099854064432		—	—	—	—	—	330x330x75	5
SF CIRCULAR 500 Frame WT	4058075834187		—	—	—	—	—	560x105	6
SF CIRCULAR 500 Frame BK	4058075834200		—	—	—	—	—	560x105	7

[1] t [h] : L70 @ 25 °C (T_a) | [2] t [h] : L80 @ 25 °C (T_a) | [3] Zie voor meer details de montagehandleiding

■ SUPERIOR CLASS ■ PERFORMANCE CLASS ■ VALUE CLASS

1

2

MONTAGEBALKEN

IP 20

LEDVANCE 5 jaar garantie

Productnaam	EAN	Product-klasse	lm	lm/W		L70 [1]	L80 [2]	Afmetingen L×B×H [mm]	No.

MULTI LUMEN · MULTI COLOUR

LEDVANCE LINEAR ULTRA OUTPUT IP20

Klasse I - Polycarbonaat diffusor - Robuuste behuizing in wit staal (RAL 9016) - IK08 - Multi Select: keuzeschakelaar voor vermogen en kleurtemperatuur (4 niveaus) en kleurtemperatuur (3000K/3500K/4000K) - Doorvoerbedrading mogelijk - Gloeidraadtest: 850°C - 220...240 V - Bedrijfstemperatuur -20...+40°C - 5 jaar garantie

NEW	LN Ultra Output 1200 27W/830-840 Multi Select	4099854**296192**	■	Max. 4.050	150	110°	88.000 h	70.000 h	1.168 x 65 x 74	1
NEW	LN Ultra Output 1500 48W/830-840 Multi Select	4099854**296215**	■	Max. 7.200	150	110°	88.000 h	70.000 h	1.458 x 65 x 74	1

LEDVANCE LINEAR MAGNETIC BATTEN

Retrofit voor T8 metalen armaturen zonder bestaande armaturen volledig te vervangen - Armatuurinzetstuk voor één LED TUBE T5 AC 230V (niet meegeleverd) - Voorzien van 2 sterke neodym-magneten - Witte metalen behuizing- Geïntegreerde zekering voor extra veiligheid - 5 jaar garantie

Linear Magnet Batten T5 568	4099854**009723**	■	-	-	-	-	-	568 x 35 x 45	2
Linear Magnet Batten T5 868	4058075**821798**	■	-	-	-	-	-	868 x 35 x 45	2
Linear Magnet Batten T5 1168	4099854**009747**	■	-	-	-	-	-	1.168 x 35 x 45	2
Linear Magnet Batten T5 1468	4099854**009761**	■	-	-	-	-	-	1.468 x 35 x 45	2

Vergelijkingstabel voor LED buizen

Aanbevolen LED TUBE T5 AC HO*	GTIN (EAN)	Aanbevolen LED TUBE T5 AC HO*	GTIN (EAN)
T5 LED AC HO24 P 0,6m 10W 840 1.500lm	4099854**081224**	T5 LED AC HE14 P 0,6m 8W 840 1.000lm	4058075**824430**
T5 LED AC HO39 P 0,9m 16W 840 2400lm	4099854**081163**	T5 LED AC HE21 0,9m 10W 840 1.500lm	4058075**824379**
T5 LED AC HO54 P 1,2m 26W 840 4.000lm	4058075**824133**	T5 LED AC HE28 P 1,2m 16W 840 2400lm	4058075**824317**
T5 LED AC HO49 P 1,5m 26W 840 4.000lm	4058075**824195**	T5 LED AC HE35 P 1,5m 18W 840 2800lm	4058075**824256**
T5 LED AC HO80 P 1,5m 36W 840 5600lm	4058075**824072**		

*Meer varianten zijn beschikbaar in het hoofdstuk LED buizen.

MEER PRODUCTDETAILS

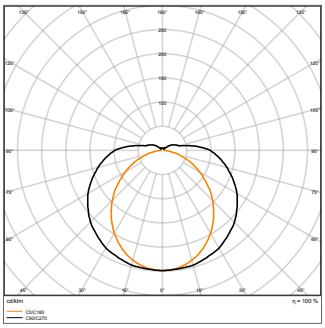

LN UO P 1500 48W MS

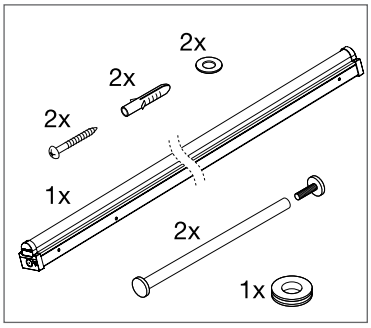

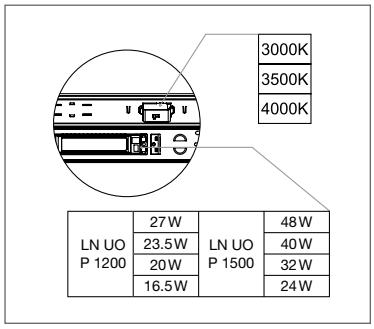

Multi Select instellingen

[1] t [h] : L70 @ 25 °C (T_a) | [2] t [h] : L80 @ 25 °C (T_a)

■ SUPERIOR CLASS ■ PERFORMANCE CLASS ■ VALUE CLASS

850°C

1

2

3

PEP eco PASS PORT®

LEDVANCE LINEAR COMPACT

TÜV SÜD · IP20 · LEDVANCE 5 jaar garantie

Productnaam	EAN	Product-klasse	lm	lm/W	°	L70 [1]	L80 [2]	Afmetingen L×B×H [mm]	No.
LEDVANCE LINEAR COMPACT									
Klasse II - Rijmontage mogelijk (max. 10 stuks) - Polycarbonaat behuizing (RAL 9016) - Gloeidraadtest 850°C - Meegeleverde montageaccessoires (m.u.v. Batten) - 220...240 V - 5 jaar garantie									
Uitvoering met aansluiting aan de achterzijde - Zonder schakelaar (start van de lijn of individuele montage)									
Linear Compact Batten 600 10W/3000K IP20	4058075**099692**	■	1.000	100	140°	50.000 h	40.000 h	575 x 27 x 38	1
Linear Compact Batten 600 10W/4000K IP20	4058075**099715**	■	1.000	100	140°	50.000 h	40.000 h	575 x 27 x 38	1
Linear Compact Batten 1200 20W/3000K IP20	4058075**099739**	■	2.000	100	140°	50.000 h	40.000 h	1.175 x 27 x 38	1
Linear Compact Batten 1200 20W/4000K IP20	4058075**099753**	■	2.000	100	140°	50.000 h	40.000 h	1.175 x 27 x 38	1
Linear Compact Batten 1500 25W/3000K IP20	4058075**099777**	■	2.500	100	140°	50.000 h	40.000 h	1.475 x 27 x 38	1
Linear Compact Batten 1500 25W/4000K IP20	4058075**099791**	■	2.500	100	140°	50.000 h	40.000 h	1.475 x 27 x 38	1
Uitvoering met aansluiting aan de zijkant - Zonder schakelaar - Inclusief kabel 1.30 m									
Linear Compact High Output 600 10W/3000K IP20	4058075**106277**	■	1.000	100	140°	50.000 h	40.000 h	573 x 24 x 36	2
Linear Compact High Output 600 10W/4000K IP20	4058075**106291**	■	1.000	100	140°	50.000 h	40.000 h	573 x 24 x 36	2
Linear Compact High Output 900 15W/3000K IP20	4058075**106239**	■	1.500	100	140°	50.000 h	40.000 h	873 x 24 x 36	2
Linear Compact High Output 900 15W/4000K IP20	4058075**106253**	■	1.500	100	140°	50.000 h	40.000 h	873 x 24 x 36	2
Linear Compact High Output 1200 20W/3000K IP20	4058075**106314**	■	2.000	100	140°	50.000 h	40.000 h	1.173 x 24 x 36	2
Linear Compact High Output 1200 20W/4000K IP20	4058075**106338**	■	2.000	100	140°	50.000 h	40.000 h	1.173 x 24 x 36	2
Linear Compact High Output 1500 25W/3000K IP20	4058075**106352**	■	2.500	100	140°	50.000 h	40.000 h	1.473 x 24 x 36	2
Linear Compact High Output 1500 25W/4000K IP20	4058075**106376**	■	2.500	100	140°	50.000 h	40.000 h	1.473 x 24 x 36	2
Uitvoering met aansluiting aan de zijkant - Met schakelaar - Inclusief kabel 1.30 m									
Linear Compact Switch 300 4W/3000K IP20	4058075**106079**	■	400	100	140°	50.000 h	40.000 h	313 x 28 x 36	3
Linear Compact Switch 300 4W/4000K IP20	4058075**106093**	■	450	110	140°	50.000 h	40.000 h	313 x 28 x 36	3
Linear Compact Switch 600 8W/3000K IP20	4058075**106116**	■	800	100	140°	50.000 h	40.000 h	573 x 28 x 36	3
Linear Compact Switch 600 8W/4000K IP20	4058075**106130**	■	800	100	140°	50.000 h	40.000 h	573 x 28 x 36	3
Linear Compact Switch 900 12W/3000K IP20	4058075**106192**	■	1.200	100	140°	50.000 h	40.000 h	873 x 28 x 36	3
Linear Compact Switch 900 12W/4000K IP20	4058075**106215**	■	1.200	100	140°	50.000 h	40.000 h	873 x 28 x 36	3
Linear Compact Switch 1200 14W/3000K IP20	4058075**106154**	■	1.400	100	140°	50.000 h	40.000 h	1.173 x 28 x 36	3
Linear Compact Switch 1200 14W/4000K IP20	4058075**106178**	■	1.500	100	140°	50.000 h	40.000 h	1.173 x 28 x 36	3
Linear Compact Switch 1500 17W/3000K IP20	4058075**683341**	■	1.800	105	140°	50.000 h	40.000 h	1.473 x 28 x 36	3
Linear Compact Switch 1500 17W/4000K IP20	4058075**683365**	■	1.900	110	140°	50.000 h	40.000 h	1.473 x 28 x 36	3

MEER PRODUCTDETAILS

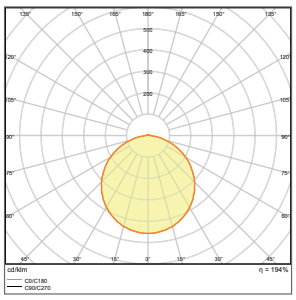

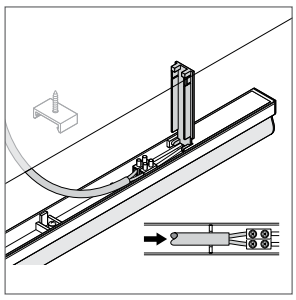

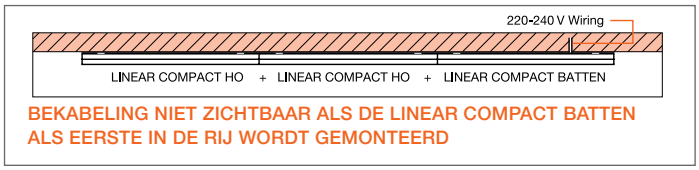

BEKABELING NIET ZICHTBAAR ALS DE LINEAR COMPACT BATTEN ALS EERSTE IN DE RIJ WORDT GEMONTEERD

Met de Linear Compact-modellen kunt u doorlopende lichtlijnen van maximaal tien armaturen creëren, zonder schaduwvorming tussen de armaturen dankzij de transparante eindkappen. De Linear Compact Batten kan worden gebruikt als individueel armatuur of als begin van een doorlopende lichtlijn. Desgewenst kan deze worden gecombineerd met de Linear Compact High Output. Het resultaat: lichtlijnen zonder zichtbare lichtonderbrekingen of kabels.

■ SUPERIOR CLASS ■ PERFORMANCE CLASS ■ VALUE CLASS

TRUSYS FLEX

Het TRUSYS FLEX lichtlijnsysteem is flexibel en perfect geschikt voor logistieke platforms, winkels en industriële gebouwen. Dit productgamma biedt een brede waaier aan verlichtingsopties die speciaal ontworpen zijn om aan de meest uiteenlopende behoeften te voldoen. Features: van een zeer brede tot een zeer smalle lichtverdeling, elke variant biedt een optimale lichtverdeling en hebben een rendement tot 175 lm/W.

Lichtmodules kunnen flexibel worden geplaatst.

- 1 per 2 (50%)

- 1 per 3 (33%)

- Als lichtlijn (100%)

Lichtmodule 1.500 mm

Blind Cover 1.500 mm

VOOR ELKE INSTALLATIE (LIJNVERLICHTING OF INDIVIDUELE MONTAGE) IS BENODIGD: :

1. Energierail TRUSYS FLEX
2. Het gewenste montagesysteem (plafond- en pendelmontage)
3. Feed-out Box
4. Het benodigde aantal lichtmodules
5. Feed-in Box (5- of 8 polig)

LEDVANCE kan als service het verlichtingsplan perfect afstemmen op uw projectbehoefte.

Voor meer informatie over het systeem kunt u de video bekijken.

1

2

TRUSYS® FLEX

D | IP40 | LEDVANCE 5 jaar garantie

Productnaam	EAN	Product-klasse	lm	lm/W	°	L70 [1]	L80 [2]	L90 [3]	Afmetingen L×B×H [mm]		No.

LEDVANCE TRUSYS® FLEX

Klasse I - IK04 - IP40 - Stalen behuizing (RAL 9016) - Siliconenvrij (ideaal voor de auto- en verfindustrie) - Eenvoudige en snelle montage zonder gereedschap - Individuele of doorlopende lijnmontage, opbouw of gependeld - 220...240 V - Bedrijfstemperaturen: -25...+40°C (behalve 70W DALI-versie: -25...+35°C) - Verkrijgbaar in nooduitvoering - 5 jaar garantie

Voedingsrail 5 draden (AAN/UIT), 8 draden (DALI)
BELANGRIJK - END rail: zonder elektrische en mechanische connectoren

TRUSYS FLEX ENERGY RAIL 1500 5P	4058075**781672**	■	—	—	—	—	—	—	1.650x70,2x38,8	1
TRUSYS FLEX ENERGY RAIL 1500 5P END	4058075**781733**	■	—	—	—	—	—	—	1.500x70,2x38,8	2
TRUSYS FLEX ENERGY RAIL 3000 5P	4058075**781757**	■	—	—	—	—	—	—	3.150x70,2x38,8	1
TRUSYS FLEX ENERGY RAIL 4500 5P	4058075**793156**	■	—	—	—	—	—	—	4.650x70,2x38,8	1
TRUSYS FLEX ENERGY RAIL 600 8P - Voor Sensor Track	4099854**193521**	■	—	—	—	—	—	—	750x70,2x38,8	1
TRUSYS FLEX ENERGY RAIL 600 8P END - Voor Sensor Track	4099854**193545**	■	—	—	—	—	—	—	600x70,2x38,8	2
TRUSYS FLEX ENERGY RAIL 1500 8P - DALI	4058075**781696**	■	—	—	—	—	—	—	1.650x70,2x38,8	1
TRUSYS FLEX ENERGY RAIL 1500 8P END - DALI	4058075**781719**	■	—	—	—	—	—	—	1.500x70,2x38,8	2
TRUSYS FLEX ENERGY RAIL 3000 8P - DALI	4058075**781771**	■	—	—	—	—	—	—	3.150x70,2x38,8	1
TRUSYS FLEX ENERGY RAIL 4500 8P - DALI	4058075**793170**	■	—	—	—	—	—	—	4 650x70,2x38,8	2

MEER PRODUCTDETAILS

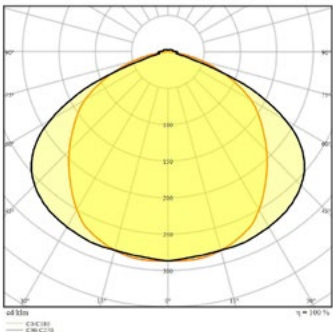

TRUSYS FLEX 50W 4000K 120°

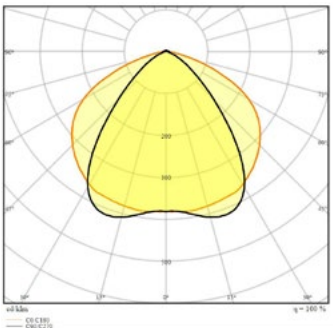

TRUSYS FLEX 50W 4000K 90°

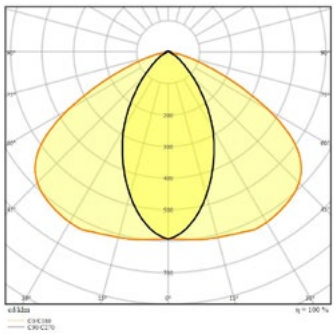

TRUSYS FLEX 50W 4000K 60°

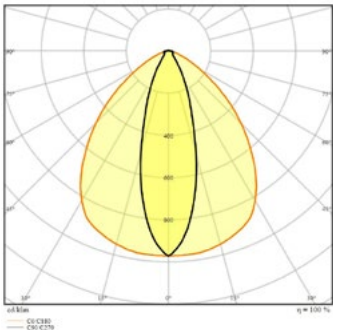

TRUSYS FLEX 50W 4000K 30°

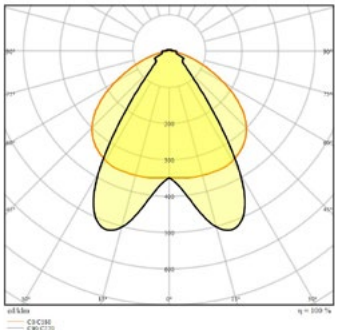

TRUSYS FLEX 50W 4000K 2X30°

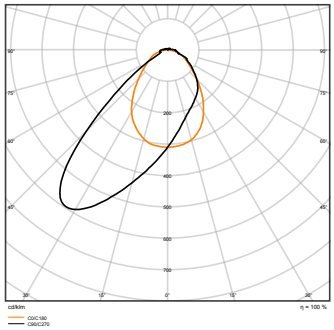

TRUSYS FLEX 50W 4000K WW 40°

[1] t [h] : L70 @ 25 °C (T_a) | [2] t [h] : L80 @ 25 °C (T_a) | [3] t [h] : L90 @ 25 °C (T_a)

■ SUPERIOR CLASS ■ PERFORMANCE CLASS ■ VALUE CLASS

1

TRUSYS® FLEX ON/OFF

D | IP40 | LEDVANCE 5 jaar garantie

	Productnaam	EAN	Product-klasse	lm	lm/W	°	L70 [1]	L80 [2]	L90 [3]	Afmetingen L x B x H [mm]		No.
	On/Off modules 4.000K											
	TRUSYS FLEX 35W/4000K VN	4058075**771345**	■	6.000	171	30°	100.000 h	76.000 h	38.000 h	1.500 x 77 x 39,4		1
	TRUSYS FLEX 35W/4000K N	4058075**771307**	■	6.000	171	60°	100.000 h	76.000 h	38.000 h	1.500 x 77 x 39,4		1
	TRUSYS FLEX 35W/4000K W	4058075**771093**	■	6.000	171	90°	100.000 h	76.000 h	38.000 h	1.500 x 77 x 39,4		1
	TRUSYS FLEX 35W/4000K W Opal	4058075**771406**	■	5.800	165	90°	100.000 h	76.000 h	38.000 h	1.500 x 77 x 39,4		1
	TRUSYS FLEX 35W/4000K VW	4058075**771017**	■	6.000	171	120°	100.000 h	76.000 h	38.000 h	1.500 x 77 x 39,4		1
	TRUSYS FLEX 35W/4000K DS Double Asym	4058075**771383**	■	6.000	171	2 x 30°	100.000 h	76.000 h	38.000 h	1.500 x 77 x 39,4		1
	TRUSYS FLEX 35W/4000K WW Asym	4099854**190636**	■	6.000	171	40°	100.000 h	76.000 h	38.000 h	1.500 x 77 x 39,4		1
	TRUSYS FLEX 50W/4000K VN	4058075**771604**	■	8.600	172	30°	100.000 h	76.000 h	38.000 h	1.500 x 77 x 39,4		1
	TRUSYS FLEX 50W/4000K N	4058075**771574**	■	8.600	172	60°	100.000 h	76.000 h	38.000 h	1.500 x 77 x 39,4		1
	TRUSYS FLEX 50W/4000K W	4058075**771482**	■	8.600	172	90°	100.000 h	76.000 h	38.000 h	1.500 x 77 x 39,4		1
	TRUSYS FLEX 50W/4000K W Opal	4058075**771826**	■	8.300	166	90°	100.000 h	76.000 h	38.000 h	1.500 x 77 x 39,4		1
	TRUSYS FLEX 50W/4000K VW	4058075**771444**	■	8.600	172	120°	100.000 h	76.000 h	38.000 h	1.500 x 77 x 39,4		1
	TRUSYS FLEX 50W/4000K DS Double Asym	4058075**771802**	■	8.600	172	2 x 30°	100.000 h	76.000 h	38.000 h	1.500 x 77 x 39,4		1
	TRUSYS FLEX 50W/4000K WW Asym	4099854**190797**	■	8.600	172	40°	100.000 h	76.000 h	38.000 h	1.500 x 77 x 39,4		1
	TRUSYS FLEX 70W/4000K VN	4058075**771925**	■	12.100	173	30°	100.000 h	76.000 h	38.000 h	1.500 x 77 x 39,4		1
	TRUSYS FLEX 70W/4000K N	4058075**771888**	■	12.100	173	60°	100.000 h	76.000 h	38.000 h	1.500 x 77 x 39,4		1
	TRUSYS FLEX 70W/4000K W	4058075**771864**	■	12.100	173	90°	100.000 h	76.000 h	38.000 h	1.500 x 77 x 39,4		1
	TRUSYS FLEX 70W/4000K W Opal	4058075**772090**	■	11.700	167	90°	100.000 h	76.000 h	38.000 h	1.500 x 77 x 39,4		1
	TRUSYS FLEX 70W/4000K VW	4058075**771840**	■	12.100	173	120°	100.000 h	76.000 h	38.000 h	1.500 x 77 x 39,4		1
	TRUSYS FLEX 70W/4000K DS Double Asym	4058075**771994**	■	12.100	173	2 x 30°	100.000 h	76.000 h	38.000 h	1.500 x 77 x 39,4		1
	TRUSYS FLEX 70W/4000K WW Asym	4099854**190957**	■	12.100	173	40°	100.000 h	76.000 h	38.000 h	1.500 x 77 x 39,4		1
	On/Off modules 6.500K											
NEW	TRUSYS FLEX 35W/865 VN	4099854**190551**	■	6.000	171	30°	100.000 h	76.000 h	38.000 h	1.500 x 77 x 39,4		1
NEW	TRUSYS FLEX 35W/865 N	4099854**190537**	■	6.000	171	60°	100.000 h	76.000 h	38.000 h	1.500 x 77 x 39,4		1
NEW	TRUSYS FLEX 35W/865 W	4099854**190513**	■	6.000	171	90°	100.000 h	76.000 h	38.000 h	1.500 x 77 x 39,4		1
NEW	TRUSYS FLEX 35W/865 W Opal	4099854**190599**	■	5.800	165	90°	100.000 h	76.000 h	38.000 h	1.500 x 77 x 39,4		1
NEW	TRUSYS FLEX 35W/865 VW	4099854**190490**	■	6.000	171	120°	100.000 h	76.000 h	38.000 h	1.500 x 77 x 39,4		1
NEW	TRUSYS FLEX 35W/865 DS Double Asym	4099854**190575**	■	6.000	171	2 x 30°	100.000 h	76.000 h	38.000 h	1.500 x 77 x 39,4		1
NEW	TRUSYS FLEX 35W/865 WW Asym	4099854**190612**	■	6.000	171	40°	100.000 h	76.000 h	38.000 h	1.500 x 77 x 39,4		1
NEW	TRUSYS FLEX 50W/865 VN	4099854**190711**	■	8.600	172	30°	100.000 h	76.000 h	38.000 h	1.500 x 77 x 39,4		1
NEW	TRUSYS FLEX 50W/865 N	4099854**190698**	■	8.600	172	60°	100.000 h	76.000 h	38.000 h	1.500 x 77 x 39,4		1
NEW	TRUSYS FLEX 50W/865 W	4099854**190674**	■	8.600	172	90°	100.000 h	76.000 h	38.000 h	1.500 x 77 x 39,4		1
NEW	TRUSYS FLEX 50W/865 W Opal	4099854**190759**	■	8.300	166	90°	100.000 h	76.000 h	38.000 h	1.500 x 77 x 39,4		1
NEW	TRUSYS FLEX 50W/865 VW	4099854**190650**	■	8.600	172	120°	100.000 h	76.000 h	38.000 h	1.500 x 77 x 39,4		1
NEW	TRUSYS FLEX 50W/865 DS Double Asym	4099854**190735**	■	8.600	172	2 x 30°	100.000 h	76.000 h	38.000 h	1.500 x 77 x 39,4		1
NEW	TRUSYS FLEX 50W/865 WW Asym	4099854**190773**	■	8.600	172	40°	100.000 h	76.000 h	38.000 h	1.500 x 77 x 39,4		1
NEW	TRUSYS FLEX 70W/865 VN	4099854**190872**	■	12.100	173	30°	100.000 h	76.000 h	38.000 h	1.500 x 77 x 39,4		1
NEW	TRUSYS FLEX 70W/865 N	4099854**190858**	■	12.100	173	60°	100.000 h	76.000 h	38.000 h	1.500 x 77 x 39,4		1
NEW	TRUSYS FLEX 70W/865 W	4099854**190834**	■	12.100	173	90°	100.000 h	76.000 h	38.000 h	1.500 x 77 x 39,4		1
NEW	TRUSYS FLEX 70W/865 W Opal	4099854**190919**	■	11.700	167	90°	100.000 h	76.000 h	38.000 h	1.500 x 77 x 39,4		1
NEW	TRUSYS FLEX 70W/865 VW	4099854**190810**	■	12.100	173	120°	100.000 h	76.000 h	38.000 h	1.500 x 77 x 39,4		1
NEW	TRUSYS FLEX 70W/865 DS Double Asym	4099854**190896**	■	12.100	173	2 x 30°	100.000 h	76.000 h	38.000 h	1.500 x 77 x 39,4		1
NEW	TRUSYS FLEX 70W/865 WW Asym	4099854**190933**	■	12.100	173	40°	100.000 h	76.000 h	38.000 h	1.500 x 77 x 39,4		1

■ SUPERIOR CLASS ■ PERFORMANCE CLASS ■ VALUE CLASS [1] t [h] : L70 @ 25 °C (T_a) | [2] t [h] : L80 @ 25 °C (T_a) | [3] t [h] : L90 @ 25 °C (T_a)

1

TRUSYS® FLEX DALI

D | IP40 | LEDVANCE 5 jaar garantie

	Productnaam	EAN	Product-klasse	lm	lm/W	°	L70 [1]	L80 [2]	L90 [3]	Afmetingen L×B×H [mm]		No.
	DALI-lichtmodules 4.000K met Touch DIM®-functionaliteit											
	TRUSYS FLEX DALI 35W/4000K VN	4058075**770850**	■	5.800	166	30°	100.000 h	76.000 h	38.000 h	1.500 x 77 x 39,4	✔	1
	TRUSYS FLEX DALI 35W/4000K N	4058075**770836**	■	5.800	166	60°	100.000 h	76.000 h	38.000 h	1.500 x 77 x 39,4	✔	1
	TRUSYS FLEX DALI 35W/4000K W	4058075**770812**	■	5.800	166	90°	100.000 h	76.000 h	38.000 h	1.500 x 77 x 39,4	✔	1
	TRUSYS FLEX DALI 35W/4000K W Opal	4058075**770898**	■	5.600	160	90°	100.000 h	76.000 h	38.000 h	1.500 x 77 x 39,4	✔	1
	TRUSYS FLEX DALI 35W/4000K VW	4058075**770799**	■	5.700	163	120°	100.000 h	76.000 h	38.000 h	1.500 x 77 x 39,4	✔	1
	TRUSYS FLEX DALI 35W/4000K DS Double Asym	4058075**770874**	■	5.700	163	2 x 30°	100.000 h	76.000 h	38.000 h	1.500 x 77 x 39,4	✔	1
	TRUSYS FLEX DALI 35W/4000K WW Asym	4099854**191176**	■	5.700	163	40°	100.000 h	76.000 h	38.000 h	1.500 x 77 x 39,4	✔	1
	TRUSYS FLEX DALI 50W/4000K VN	4058075**770973**	■	8.600	172	30°	100.000 h	76.000 h	38.000 h	1.500 x 77 x 39,4	✔	1
	TRUSYS FLEX DALI 50W/4000K N	4058075**770959**	■	8.600	172	60°	100.000 h	76.000 h	38.000 h	1.500 x 77 x 39,4	✔	1
	TRUSYS FLEX DALI 50W/4000K W	4058075**770935**	■	8.600	172	90°	100.000 h	76.000 h	38.000 h	1.500 x 77 x 39,4	✔	1
	TRUSYS FLEX DALI 50W/4000K W Opal	4058075**771031**	■	8.300	166	90°	100.000 h	76.000 h	38.000 h	1.500 x 77 x 39,4	✔	1
	TRUSYS FLEX DALI 50W/4000K VW	4058075**770911**	■	8.600	172	120°	100.000 h	76.000 h	38.000 h	1.500 x 77 x 39,4	✔	1
	TRUSYS FLEX DALI 50W/4000K DS Double Asym	4058075**770997**	■	8.600	172	2 x 30°	100.000 h	76.000 h	38.000 h	1.500 x 77 x 39,4	✔	1
	TRUSYS FLEX DALI 50W/4000K WW Asym	4099854**191435**	■	8.600	172	40°	100.000 h	76.000 h	38.000 h	1.500 x 77 x 39,4	✔	1
	TRUSYS FLEX DALI 70W/4000K VN	4058075**771130**	■	12.100	173	30°	100.000 h	76.000 h	38.000 h	1.500 x 77 x 39,4	✔	1
	TRUSYS FLEX DALI 70W/4000K N	4058075**771116**	■	12.100	173	60°	100.000 h	76.000 h	38.000 h	1.500 x 77 x 39,4	✔	1
	TRUSYS FLEX DALI 70W/4000K W	4058075**771079**	■	12.100	173	90°	100.000 h	76.000 h	38.000 h	1.500 x 77 x 39,4	✔	1
	TRUSYS FLEX DALI 70W/4000K W Opal	4058075**771901**	■	11.700	167	90°	100.000 h	76.000 h	38.000 h	1.500 x 77 x 39,4	✔	1
	TRUSYS FLEX DALI 70W/4000K VW	4058075**771055**	■	12.100	173	120°	100.000 h	76.000 h	38.000 h	1.500 x 77 x 39,4	✔	1
	TRUSYS FLEX DALI 70W/4000K DS Double Asym	4058075**771154**	■	12.100	173	2 x 30°	100.000 h	76.000 h	38.000 h	1.500 x 77 x 39,4	✔	1
	TRUSYS FLEX DALI 70W/4000K WW Asym	4099854**191596**	■	12.100	173	40°	100.000 h	76.000 h	38.000 h	1.500 x 77 x 39,4	✔	1
	DALI-lichtmodules 6.5000K met Touch DIM®-functionaliteit											
NEW	TRUSYS FLEX DALI 35W/865 VN	4099854**191091**	■	5.800	166	30°	100.000 h	76.000 h	38.000 h	1.500 x 77 x 39,4	✔	1
NEW	TRUSYS FLEX DALI 35W/865 N	4099854**191077**	■	5.800	166	60°	100.000 h	76.000 h	38.000 h	1.500 x 77 x 39,4	✔	1
NEW	TRUSYS FLEX DALI 35W/865 W	4099854**191053**	■	5.800	166	90°	100.000 h	76.000 h	38.000 h	1.500 x 77 x 39,4	✔	1
NEW	TRUSYS FLEX DALI 35W/865 W Opal	4099854**191138**	■	5.600	160	90°	100.000 h	76.000 h	38.000 h	1.500 x 77 x 39,4	✔	1
NEW	TRUSYS FLEX DALI 35W/865 VW	4099854**191039**	■	5.700	163	120°	100.000 h	76.000 h	38.000 h	1.500 x 77 x 39,4	✔	1
NEW	TRUSYS FLEX DALI 35W/865 DS Double Asym	4099854**191114**	■	5.700	163	2 x 30°	100.000 h	76.000 h	38.000 h	1.500 x 77 x 39,4	✔	1
NEW	TRUSYS FLEX DALI 35W/865 WW Asym	4099854**191152**	■	5.700	163	40°	100.000 h	76.000 h	38.000 h	1.500 x 77 x 39,4	✔	1
NEW	TRUSYS FLEX DALI 50W/865 VN	4099854**191350**	■	8.600	172	30°	100.000 h	76.000 h	38.000 h	1.500 x 77 x 39,4	✔	1
NEW	TRUSYS FLEX DALI 50W/865 N	4099854**191336**	■	8.600	172	60°	100.000 h	76.000 h	38.000 h	1.500 x 77 x 39,4	✔	1
NEW	TRUSYS FLEX DALI 50W/865 W	4099854**191312**	■	8.600	172	90°	100.000 h	76.000 h	38.000 h	1.500 x 77 x 39,4	✔	1
NEW	TRUSYS FLEX DALI 50W/865 W Opal	4099854**191398**	■	8.300	166	90°	100.000 h	76.000 h	38.000 h	1.500 x 77 x 39,4	✔	1
NEW	TRUSYS FLEX DALI 50W/865 VW	4099854**191190**	■	8.600	172	120°	100.000 h	76.000 h	38.000 h	1.500 x 77 x 39,4	✔	1
NEW	TRUSYS FLEX DALI 50W/865 DS Double Asym	4099854**191374**	■	8.600	172	2 x 30°	100.000 h	76.000 h	38.000 h	1.500 x 77 x 39,4	✔	1
NEW	TRUSYS FLEX DALI 50W/865 WW Asym	4099854**191411**	■	8.600	172	40°	100.000 h	76.000 h	38.000 h	1.500 x 77 x 39,4	✔	1
NEW	TRUSYS FLEX DALI 70W/865 VN	4099854**191510**	■	12.100	173	30°	100.000 h	76.000 h	38.000 h	1.500 x 77 x 39,4	✔	1
NEW	TRUSYS FLEX DALI 70W/865 N	4099854**191497**	■	12.100	173	60°	100.000 h	76.000 h	38.000 h	1.500 x 77 x 39,4	✔	1
NEW	TRUSYS FLEX DALI 70W/865 W	4099854**191473**	■	12.100	173	90°	100.000 h	76.000 h	38.000 h	1.500 x 77 x 39,4	✔	1
NEW	TRUSYS FLEX DALI 70W/865 W Opal	4099854**191558**	■	11.700	167	90°	100.000 h	76.000 h	38.000 h	1.500 x 77 x 39,4	✔	1
NEW	TRUSYS FLEX DALI 70W/865 VW	4099854**191459**	■	12.100	173	120°	100.000 h	76.000 h	38.000 h	1.500 x 77 x 39,4	✔	1
NEW	TRUSYS FLEX DALI 70W/865 DS Double Asym	4099854**191534**	■	12.100	173	2 x 30°	100.000 h	76.000 h	38.000 h	1.500 x 77 x 39,4	✔	1
NEW	TRUSYS FLEX DALI 70W/865 WW Asym	4099854**191572**	■	12.100	173	40°	100.000 h	76.000 h	38.000 h	1.500 x 77 x 39,4	✔	1

■ SUPERIOR CLASS ■ PERFORMANCE CLASS ■ VALUE CLASS

[1] t [h] : L70 @ 25 °C (T_a) | [2] t [h] : L80 @ 25 °C (T_a) | [3] t [h] : L90 @ 25 °C (T_a)

1

2

3

4

TRUSYS® FLEX EM & T5

D | IP40 | LEDVANCE 5 jaar garantie

Productnaam	EAN	Product-klasse	lm	lm/W	°	L70 [1]	L80 [2]	L90 [3]	Afmetingen L x B x H [mm]	No.
EM Modules (Emergency) met accu LiFePO4 - Autonomie accu 3h										
TRUSYS FLEX P 35W 840 VW CL WT EMERGENCY	4058075**772878**	■	6.000	170	120°	100.000 h	76.000 h	38 000 h	1.500 x 77 x 39,4	1
TRUSYS FLEX P 35W 840 W CL WT EMERGENCY	4058075**772892**	■	6.000	170	90°	100.000 h	76.000 h	38 000 h	1.500 x 77 x 39,4	1
TRUSYS FLEX P 35W 840 W OP WT EMERGENCY	4058075**772977**	■	5.600	167	90°	100.000 h	76.000 h	38 000 h	1.500 x 77 x 39,4	1
TRUSYS FLEX P 35W 840 N CL WT EMERGENCY	4058075**772915**	■	6.000	170	60°	100.000 h	76.000 h	38 000 h	1.500 x 77 x 39,4	1
TRUSYS FLEX P 35W 840 VN CL WT EMERGENCY	4058075**772939**	■	6.000	170	30°	100.000 h	76.000 h	38 000 h	1.500 x 77 x 39,4	1
TRUSYS FLEX P 35W 840 DS CL WT EMERGENCY	4058075**772953**	■	6.000	170	2 x 30°	100.000 h	76.000 h	38 000 h	1.500 x 77 x 39,4	1
TRUSYS FLEX P 50W 840 VW CL WT EMERGENCY	4058075**773004**	■	8.600	172	120°	100.000 h	76.000 h	38 000 h	1.500 x 77 x 39,4	1
TRUSYS FLEX P 50W 840 W CL WT EMERGENCY	4058075**773103**	■	8.600	172	90°	100.000 h	76.000 h	38 000 h	1.500 x 77 x 39,4	1
TRUSYS FLEX P 50W 840 W OP WT EMERGENCY	4058075**773189**	■	8.300	166	90°	100.000 h	76.000 h	38 000 h	1.500 x 77 x 39,4	1
TRUSYS FLEX P 50W 840 N CL WT EMERGENCY	4058075**773127**	■	8.600	172	60°	100.000 h	76.000 h	38 000 h	1.500 x 77 x 39,4	1
TRUSYS FLEX P 50W 840 VN CL WT EMERGENCY	4058075**773141**	■	8.600	172	30°	100.000 h	76.000 h	38 000 h	1.500 x 77 x 39,4	1
TRUSYS FLEX P 50W 840 DS CL WT EMERGENCY	4058075**773165**	■	8.600	172	2 x 30°	100.000 h	76.000 h	38 000 h	1.500 x 77 x 39,4	1
TRUSYS FLEX P 70W 840 VW CL WT EMERGENCY	4058075**773219**	■	12.100	173	120°	100.000 h	76.000 h	38 000 h	1.500 x 77 x 39,4	1
TRUSYS FLEX P 70W 840 W CL WT EMERGENCY	4058075**773233**	■	12.100	173	90°	100.000 h	76.000 h	38 000 h	1.500 x 77 x 39,4	1
TRUSYS FLEX P 70W 840 W OP WT EMERGENCY	4058075**773318**	■	11.700	167	90°	100.000 h	76.000 h	38 000 h	1.500 x 77 x 39,4	1
TRUSYS FLEX P 70W 840 N CL WT EMERGENCY	4058075**773257**	■	12.100	173	60°	100.000 h	76.000 h	38 000 h	1.500 x 77 x 39,4	1
TRUSYS FLEX P 70W 840 VN CL WT EMERGENCY	4058075**773271**	■	12.100	173	30°	100.000 h	76.000 h	38 000 h	1.500 x 77 x 39,4	1
TRUSYS FLEX P 70W 840 DS CL WT EMERGENCY	4058075**773295**	■	12.100	173	2 x 30°	100.000 h	76.000 h	38 000 h	1.500 x 77 x 39,4	1
T5 lichtmodules - 150 cm inzetstuk met aansluitbeugels voor T5 buizen en voorgeïnstalleerde bedrading - Exclusief T5 AC buis										
NEW TRUSYS FLEX T5 TRACK ST WT	4099854**230158**								498 x 77 x 91	2
NEW TRUSYS FLEX T5 TRACK DT WT	4099854**230172**								1.498 x 97 x 91	3
NEW TRUSYS FLEX T5 TRACK REFLECTOR VW	4099854**230196**								1.486 x 50 x 121	4

[1] t [h] : L70 @ 25 °C (T_a) | [2] t [h] : L80 @ 25 °C (T_a) | [3] t [h] : L90 @ 25 °C (T_a)

■ SUPERIOR CLASS ■ PERFORMANCE CLASS ■ VALUE CLASS

WINKEL
WINKEL

ACCESSOIRES TRUSYS FLEX

Productnaam	EAN	Product-klasse	Afmetingen L x B x H [mm]	No.
TRUSYS FLEX MONTAGE ACCESSOIRES				
TRUSYS FLEX Suspension Kit 3000 mm - 2x	4058075**781795**	■	3.000x35x65	1
TRUSYS FLEX Chain Kit (excl. ketting) - 2x	4058075**781818**	■	90x28x10	2
TRUSYS FLEX Endcap Rail WT - 2x	4058075**781856**	■	78x72x19	3
TRUSYS FLEX Endcap Rail Low WT - 2x	4058075**781870**	■	57x72x19	4
TRUSYS FLEX Surface Clip - 2x	4058075**781894**	■	57x35x18	5
TRUSYS FLEX Grid ceiling Clip - 2x	4058075**781917**	■	57x35x26	6
TRUSYS FLEX Feed-in 5P	4058075**781931**	■	39x27x14	7
TRUSYS FLEX Feed-in 8P	4058075**781955**	■	54x27x14	8
TRUSYS FLEX Feed-in Box 5P - Voedingsaansluitdoos 5-polig	4058075**781979**	■	272x92x58	9
TRUSYS FLEX Feed-in Box 8P - Voedingsaansluitdoos 8-polig	4058075**781993**	■	272x92x58	9
TRUSYS FLEX Feed-out Box 5P - Voedingsaansluitdoos 5-polig	4058075**782013**	■	296x92x58	10
TRUSYS FLEX Feed-out Box 8P - Voedingsaansluitdoos 8-polig	4058075**782037**	■	296x92x58	10
TRUSYS FLEX Sensor Track 600 - Adapter met DALI aanwezigheids- en lichtsensor	4099854**193637**	■	598,5x69,8x63	11
TRUSYS FLEX Sensor Track 1500 - Adapter met DALI aanwezigheids- en lichtsensor	4099854**193651**	■	1.498,5x69,8x63	11
TRUSYS FLEX Rail Track Spot 1500 5P	4058075**782051**	■	1.500x70x15	12
TRUSYS FLEX Blind Cover WT 600 mm	4099854**193606**	■	600x70x21	13
TRUSYS FLEX Blind Cover WT 1500 mm	4058118**270828**	■	1.500x70x21	13
TRUSYS FLEX CONNECTORS				
TRUSYS FLEX L01-NODE 5P WT	4058075**782075**	■	446 x 296 x 59	14
TRUSYS FLEX L02-NODE 5P WT	4058075**782082**	■	446 x 296 x 59	15
TRUSYS FLEX L01-NODE 8P WT	4058075**782099**	■	446 x 296 x 59	14
TRUSYS FLEX L02-NODE 8P WT	4058075**782105**	■	446 x 296 x 59	15
TRUSYS FLEX T01-NODE 5P WT	4058075**782112**	■	650 x 446 x 59	16
TRUSYS FLEX T02-NODE 5P WT	4058075**782129**	■	650 x 446 x 59	17
TRUSYS FLEX T03-NODE 5P WT	4058075**782136**	■	800 x 296 x 59	18
TRUSYS FLEX T01-NODE 8P WT	4058075**782143**	■	650 x 446 x 59	16
TRUSYS FLEX T02-NODE 8P WT	4058075**782150**	■	650 x 446 x 59	17
TRUSYS FLEX T03-NODE 8P WT	4058075**782167**	■	800 x 296 x 59	18
TRUSYS FLEX X01-NODE 5P WT	4058075**782174**	■	800 x 296 x 59	19
TRUSYS FLEX X01-NODE 8P WT	4058075**782181**	■	800 x 296 x 59	19

MEER PRODUCTDETAILS

MSensor G3 SFI 30 PIR 10DPI WH
EAN 28002119

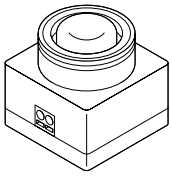

Ø x h [mm]
30x28.5
(°C)
-25...+45
0.013kg

Sensor

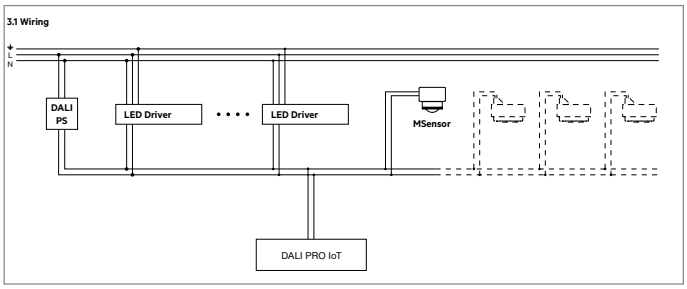

De sensor aansluiten op de DALI-bus

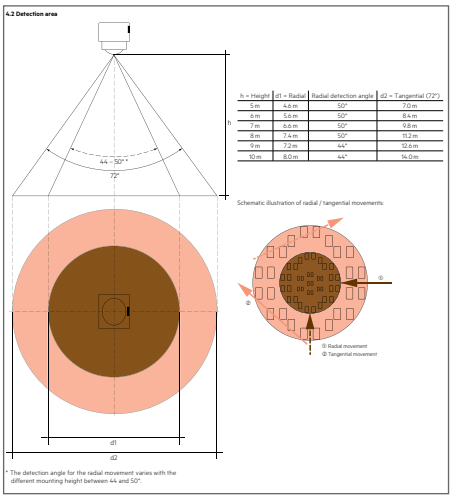

Detectiebereik

[1] t [h] : L70 @ 25 °C (T_a) | [2] t [h] : L80 @ 25 °C (T_a)

■ SUPERIOR CLASS ■ PERFORMANCE CLASS ■ VALUE CLASS

EEN RUIME KEUZE, TOTALE FLEXIBILITEIT
TRUSYS FLEX ACCESSOIRES

1

2

3

4

5

6

7

8

9

10

11

12

13

NOG MEER FLEXIBILITEIT DANKZIJ
CONNECTOREN VOOR ENERGIERAILS

L-CONNECTOR

14

15

T-CONNECTOR

16

17

18

X-CONNECTOR

19

1

TRUSYS UNIVERSAL

Productnaam	EAN	Product-klasse	lm	lm/W		L70 [1]	L80 [2]	Afmetingen L×B×H [mm]	No.
TRUSYS® UNIVERSAL									
Universele lichtmodule die op vele bestaande LPD railsystemen past - Klasse I - Witte aluminium behuizing (vergelijkbaar met RAL 9016) - IP20 / IK02 - Multi Lumen: selectie van vermogen (5 niveaus) via microschakelaars - Faseselectie (L1, L2, L3) - Eenvoudige, snelle installatie zonder gereedschap dankzij het "Click into place"-systeem - Kabeldoorsnede tot 1,5mm² - Zeer goede lichtkwaliteit: SDCM ≤ 3, zeer lage flikkering (< 5%, SVM ≤ 0,4, PSTLM ≤ 1) - Bedrijfstemperatuur -20...+40°C - 5 jaar garantie									
NEW TRUSYS UNIV 73W/840 VN Multi Lumen	4099854**311581**	■	Max. 12.400	180/178/176/173/170	30°	120.000 h	100.000 h	1.504x68x26	1
NEW TRUSYS UNIV 73W/840 N Multi Lumen	4099854**311604**	■	Max. 12.400	180/178/176/173/170	60°	120.000 h	100.000 h	1.504x68x26	1
NEW TRUSYS UNIV 73W/840 W Multi Lumen	4099854**311628**	■	Max. 12.400	180/178/176/173/170	90°	120.000 h	100.000 h	1.504x68x26	1
DALI versies									
NEW TRUSYS UNIV 75W/840 VN DALI	4099854**311642**	■	12.750	170	30°	120.000 h	100.000 h	1.504x68x26	1
NEW TRUSYS UNIV 75W/840 N DALI	4099854**311697**	■	12.750	170	60°	120.000 h	100.000 h	1.504x68x26	1
NEW TRUSYS UNIV 75W/840 W DALI	4099854**311710**	■	12.750	170	90°	120.000 h	100.000 h	1.504x68x26	1

MEER PRODUCTDETAILS

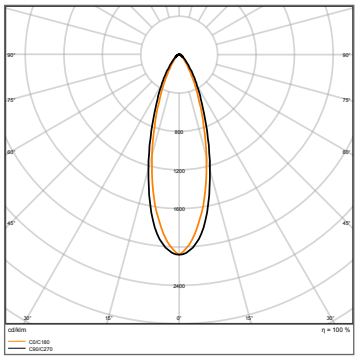

TRUSYS UNIV 73W/840 VN 30°

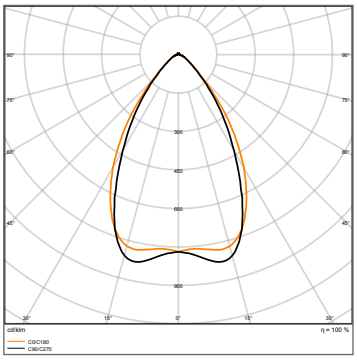

TRUSYS UNIV 73W/840 N 60°

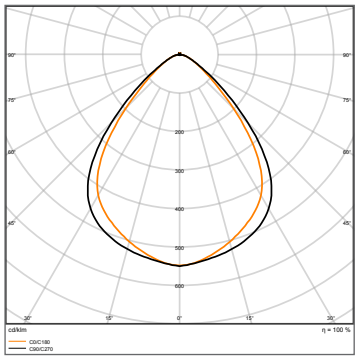

TRUSYS UNIV 73W/840 W 90°

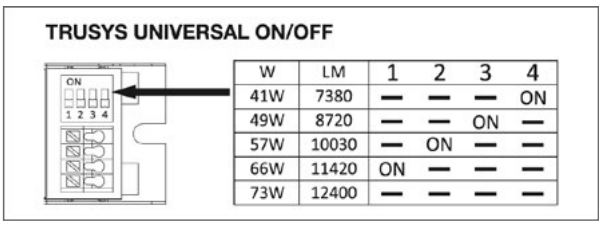

W	LM	1	2	3	4
41W	7380	—	—	—	ON
49W	8720	—	—	ON	—
57W	10030	—	ON	—	—
66W	11420	ON	—	—	—
73W	12400	—	—	—	—

Selectie vermogen (Multi Lumen)

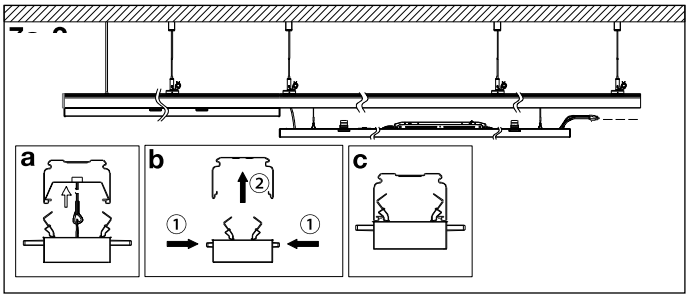

Installatie module

[1] t [h] : L70 @ 25 °C (T_a) | [2] t [h] : L80 @ 25 °C (T_a)

■ SUPERIOR CLASS ■ PERFORMANCE CLASS ■ VALUE CLASS

TRUSYS UNIVERSAL

	Productnaam	EAN	Product-klasse	Afmetingen L×B×H [mm]	No.
	ACCESSOIRES				
NEW	TRUSYS UNIV FEED IN 5P - On/Off 5x1,5mm² - 1pc	4099854**317347**		156 x 42 x 15	1
NEW	TRUSYS UNIV FEED IN 7PP - DALI 7x1,5mm² - 1pc	4099854**317361**		156 x 52 x 15	2
NEW	TRUSYS UNIV BLIND COVER - 1pc	4099854**317385**		1 504 x 64 x 25	3
NEW	TRUSYS UNIV 1500 5P WIRE - On/Off 5x1,5mm² de 1,5m - 1pc	4099854**317408**		1 755 x 42 x 15	4
NEW	TRUSYS UNIV 1500 7P WIRE - DALI 7x1,5mm² de 1,5m - 1pc	4099854**317583**		1 755 x 52 x 15	5
NEW	TRUSYS UNIV 3000 5P WIRE - On/Off 5x1,5mm² de 3m - 1pc	4099854**317606**		3 250 x 42 x 15	4
NEW	TRUSYS UNIV 3000 7P WIRE - DALI 7x1,5mm² de 3m - 1pc	4099854**317620**		3 250 x 52 x 15	5
NEW	TRUSYS UNIV SAFETY ROPE - 1pc	4099854**317644**		213 x 67 x 25	6

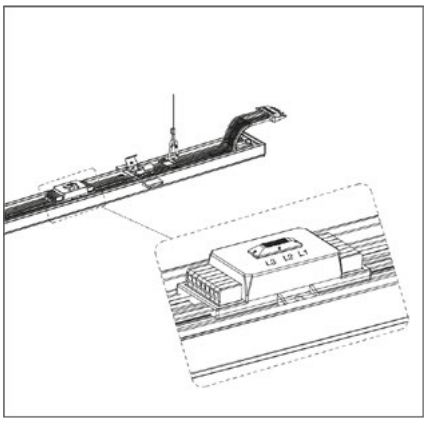

Faseselector

Compatibel met vele bestaande merken en typen lichtlijnsystemen. **Check online.**

LEDVANCE kan als service het verlichtingsplan perfect afstemmen op uw projectbehoefte.

Voor meer informatie over het systeem kunt u de video bekijken.

1

DAMP PROOF SPECIAL

LEDVANCE DAMP PROOF SPECIAL IP67 / IP69K

Klasse I - Cilindervormig armatuur volledig afgedicht in PMMA (RAL9214) - IK06 - Bedrijfstemperaturen -20°C tot +40°C - Snelle externe aansluiting - Doorvoerbedrading - RVS montagebeugels verstelbaar over de gehele lengte van het armatuur - Veiligheidsschroeven meegeleverd - Bruikbaar in de agrarische sector (uitgezonderd pluimveehouderij) - Geschikt voor de voedingsindustrie (volgens IFS- en BRC-normen)[4] - Kan worden gebruikt in onbedekte buitentoepassingen - 220...240 V - 5 jaar garantie

Productnaam	EAN	Product-klasse	lm	lm/W	°	L70[1]	L80[2]	L90[3]	Afmetingen L×B×H [mm]		No.
DP SPECIAL 1200 22W/4000K IP67	4058075**452114**	■	2.800	130	120°	80.000 h	50.000 h	30.000 h	1.344 x 74 x 82		1
DP SPECIAL 1200 42W/4000K IP67	4058075**452152**	■	5.500	130	120°	80.000 h	50.000 h	35.000 h	1.344 x 74 x 82		1
DP SPECIAL 1500 30W/4000K IP67	4058075**452138**	■	3.900	130	120°	80.000 h	50.000 h	30.000 h	1.644 x 74 x 82		1
DP SPECIAL 1500 50W/4000K IP67	4058075**452176**	■	6.500	130	120°	80.000 h	50.000 h	40.000 h	1.644 x 74 x 82		1

Scan de QR Code om de video over dit product te bekijken

MEER PRODUCTDETAILS

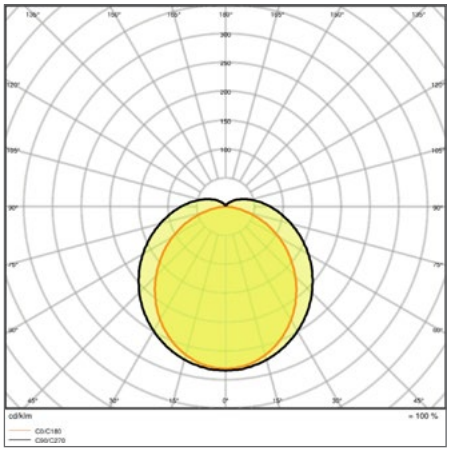

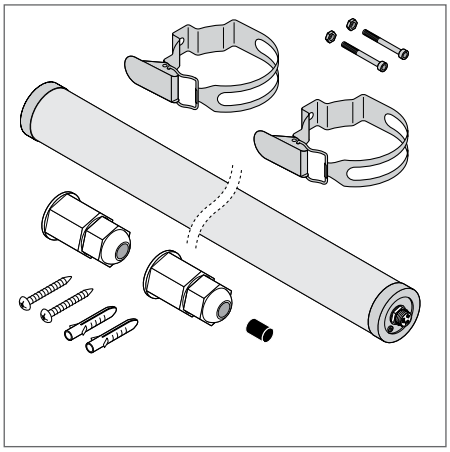

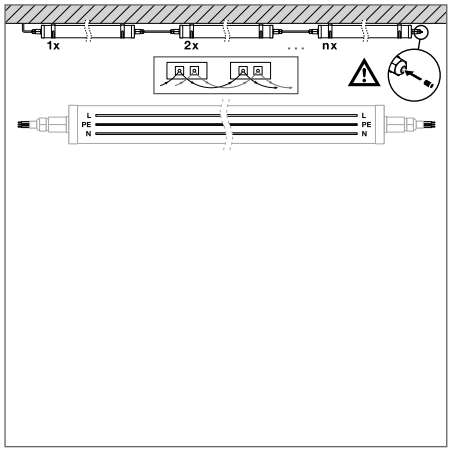

DP SPECIAL 1500 50W 4000K IP67

[1] t [h] : L70 @ 25 °C (T_a) | [2] t [h] : L80 @ 25 °C (T_a) | [3] t [h] : L90 @ 25 °C (T_a) | [4] IFS en BRC: norm voor de levensmiddelenindustrie. Bestand tegen agressieve schoonmaakmiddelen.

■ SUPERIOR CLASS ■ PERFORMANCE CLASS ■ VALUE CLASS

1

DAMP PROOF COMPACT IP66

850°C | D | IK08 | IP66 | LEDVANCE 5 jaar garantie

Productnaam	EAN	Product-klasse	lm	lm/W		L70 [1]	L80 [2]	L90 [3]	Afmetingen L×B×H [mm]		No.

LEDVANCE DAMP PROOF COMPACT IP66

Klasse II - Armatuur volledig afgedicht in polycarbonaat (RAL 7045) - IK08 - Bedrijfstemperaturen -35°C tot +50°C - Snelle externe aansluiting - Doorvoerbedrading met aarding - RVS montagebeugels verstelbaar over de gehele lengte van het armatuur - Veiligheidsschroeven meegeleverd - Gloeidraadtest 850°C - 220...240 V - Geschikt voor de voedingsindustrie (conform IFS en BRC) - 5 jaar garantie

DP COMPACT 1200 23W/3000K IP66	4058075**424227**	■	2 600	115	120°	50.000 h	35.000 h	—	1290 x 86 x 68	1
DP COMPACT 1200 23W/4000K IP66	4058075**210028**	■	2 800	120	120°	50.000 h	35.000 h	—	1290 x 86 x 68	1
DP COMPACT 1200 44W/3000K IP66	4058075**424241**	■	5 100	115	120°	50.000 h	35.000 h	—	1290 x 86 x 68	1
DP COMPACT 1200 44W/4000K IP66	4058075**210042**	■	5 400	120	120°	50.000 h	35.000 h	—	1290 x 86 x 68	1
DP COMPACT 1200 44W/6500K IP66	4058075**210066**	■	5 400	120	120°	50.000 h	35.000 h	—	1290 x 86 x 68	1
DP COMPACT 1500 31W/3000K IP66	4058075**424265**	■	3 500	115	120°	50.000 h	35.000 h	—	1590 x 86 x 68	1
DP COMPACT 1500 31W/4000K IP66	4058075**210080**	■	3 800	120	120°	50.000 h	35.000 h	—	1590 x 86 x 68	1
DP COMPACT 1500 55W/3000K IP66	4058075**424289**	■	6 300	115	120°	50.000 h	35.000 h	—	1590 x 86 x 68	1
DP COMPACT 1500 55W/4000K IP66	4058075**210103**	■	6 700	120	120°	50.000 h	35.000 h	—	1590 x 86 x 68	1
DP COMPACT 1500 55W/6500K IP66	4058075**210127**	■	6 700	120	120°	50.000 h	35.000 h	—	1590 x 86 x 68	1

MEER PRODUCTDETAILS

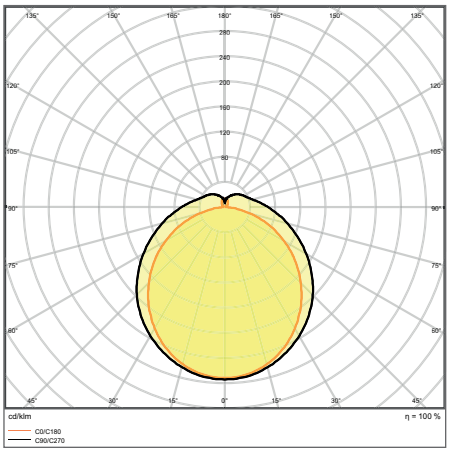

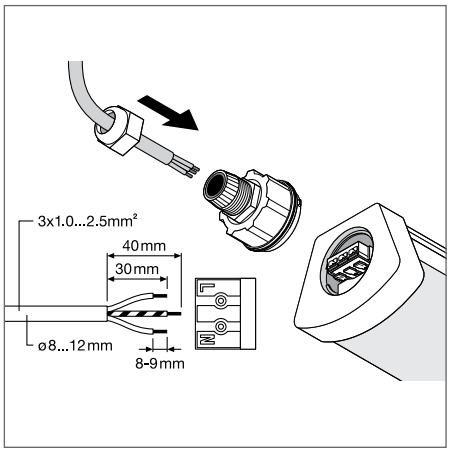

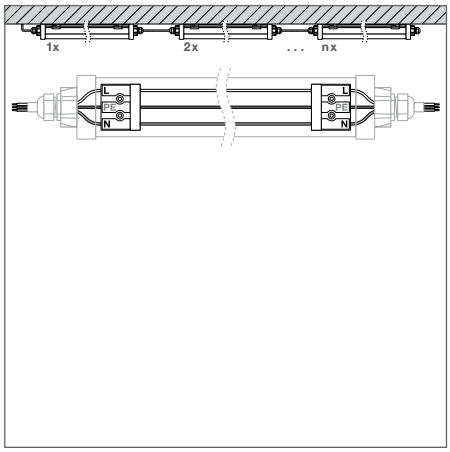

DP COMPACT 1500 55W 4000K IP66

[1] t [h] : L70 @ 25 °C (T_a) | [2] t [h] : L80 @ 25 °C (T_a) | [3] t [h] : L90 @ 25 °C (T_a) | [4] IFS en BRC: norm voor de levensmiddelenindustrie.

■ SUPERIOR CLASS ■ PERFORMANCE CLASS ■ VALUE CLASS

1

DAMP PROOF IP65

MULTI LUMEN | 850°C | D | TÜV SÜD | IK08 | LEDVANCE 5 jaar garantie

Productnaam	EAN	Product-klasse	lm	lm/W		L70 [1]	L80 [2]	L90 [3]	Afmetingen L×B×H [mm]		No.

LEDVANCE DAMP PROOF IP65

Klasse I - Waterdicht in polycarbonaat - IK08 - Verstelbare RVS montagebeugels - Schuifbevestigingen - Bedrading vanaf de achterkant of vanaf de zijkant - Doorvoerbedrading mogelijk - Veiligheidsschroeven meegeleverd - Gloeidraadtest 850°C - Bedrijfstemperaturen -25°C tot +40°C (58 W DALI-versie: -25°C tot +35°C) - 220...240 V - Geschikt voor de voedingsindustrie (conform IFS- en BRC-standaard)[4] - Ook beschikbaar in Sensor, DALI- en noodverlichtingsversie (EM) - 5 jaar garantie

DP 1200 18W/840 IP65	4058075**541047**	■	2.400	135	110°	70.000 h	50.000 h	—	1.200 x 82 x 68	—	1
DP 1200 18W/865 IP65	4058075**541061**	■	2.400	135	110°	70.000 h	50.000 h	—	1.200 x 82 x 68	—	1
DP 1200 32W/830 IP65	4058075**541085**	■	4.000	125	110°	70.000 h	50.000 h	—	1.200 x 82 x 68	—	1
DP 1200 32W/840 IP65	4058075**541108**	■	4.400	135	110°	70.000 h	50.000 h	—	1.200 x 82 x 68	—	1
DP 1200 32W/865 IP65	4058075**541122**	■	4.400	135	110°	70.000 h	50.000 h	—	1.200 x 82 x 68	—	1
DP 1500 26W/840 IP65	4058075**541146**	■	3.500	135	110°	70.000 h	50.000 h	—	1.500 x 82 x 68	—	1
DP 1500 26W/865 IP65	4058075**541160**	■	3.500	135	110°	70.000 h	50.000 h	—	1.500 x 82 x 68	—	1
DP 1500 46W/830 IP65	4058075**541184**	■	5.750	125	110°	70.000 h	50.000 h	—	1.500 x 82 x 68	—	1
DP 1500 46W/840 IP65	4058075**541207**	■	6.400	135	110°	70.000 h	50.000 h	—	1.500 x 82 x 68	—	1
DP 1500 46W/865 IP65	4058075**541221**	■	6.400	135	110°	70.000 h	50.000 h	—	1.500 x 82 x 68	—	1
DP 1500 58W/840 IP65	4058075**541245**	■	8.000	135	110°	70.000 h	50.000 h	—	1.500 x 82 x 68	—	1
DP 1500 58W/865 IP65	4058075**541269**	■	8.000	135	110°	70.000 h	50.000 h	—	1.500 x 82 x 68	—	1
DP 1500 81W/840 Multi Lumen IP65	4058075**541283**	■	Max. 11.000	143...135	110°	70.000 h	50.000 h	—	1.500 x 82 x 68	—	1
DP 1500 81W/865 Multi Lumen IP65	4058075**541306**	■	Max. 11.000	143...135	110°	70.000 h	50.000 h	—	1.500 x 82 x 68	—	1

MEER PRODUCTDETAILS

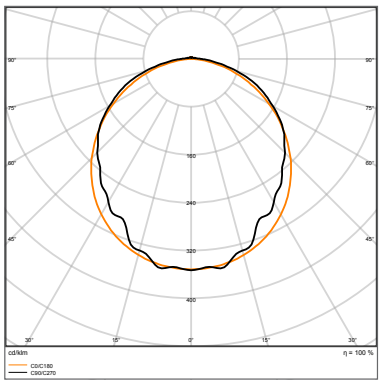

DP 1500 46W/840 IP65

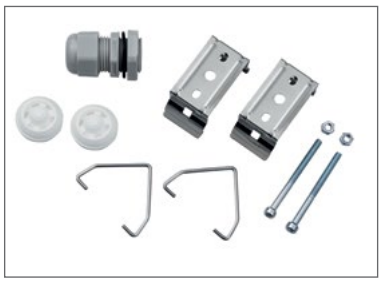

Meegeleverde accessoires

DP 1500 81W 840 IP65 GY DP 1500 81W 865 IP65 GY	PIN1 (ON ⟷ OFF) 2 / 1	PIN2 (ON ⟷ OFF) 2 / 1	W	lm	lm/W	Input current driver [mA]	Output current [mA]
230V LED	ON	ON	81	11000	135	390	350
	ON	OFF	69	9600	139	340	300
	OFF	ON	57	8200	143	280	250
	OFF	OFF	46	6600	143	230	200

Instellingen Multi Lumen

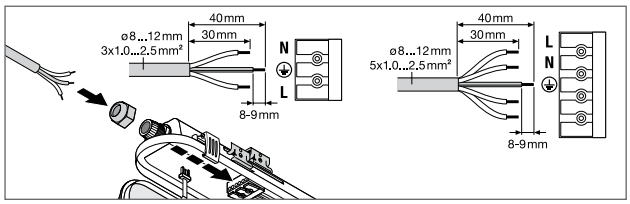

Aansluiting

[1] t [h] : L70 @ 25 °C (T_a) | [2] t [h] : L80 @ 25 °C (T_a) | [3] t [h] : L90 @ 25 °C (T_a) | [4] IFS en BRC: norm voor de levensmiddelenindustrie. Bij gebruik in zeer koude toepassingen, zoals in koelhuizen, kan een speciaal membraan nodig zijn om de levensduur te garanderen.

■ SUPERIOR CLASS ■ PERFORMANCE CLASS ■ VALUE CLASS

1

DAMP PROOF IP65

850°C | D | IK08 | LEDVANCE 5 jaar garantie

	Productnaam	EAN	Product-klasse	lm	lm/W		L70 [1]	L80 [2]	L90 [3]	Afmetingen L×B×H [mm]		No.
	THROUGH-WIRING uitvoeringen 5 x 2,5											
	DP 1200 5x TH 32W/840 IP65	4058075**541924**	■	4.400	135	110°	70.000 h	50.000 h	—	1.200x82x68	—	1
	DP 1500 5x TH 46W/840 IP65	4058075**541948**	■	6.400	135	110°	70.000 h	50.000 h	—	1.500x82x68	—	1
NEW	DP 1500 5x TH 58W/840 IP65	4099854**312465**	■	8.000	135	110°	70.000 h	50.000 h	—	1.500x82x68	—	1
NEW	DP 1500 5x TH 81W/840 Multi Lumen IP65	4099854**312489**	■	6.600...11.000	143...135	110°	70.000 h	50.000 h	—	1.500x82x68	—	1
	DALI-versies met Touch DIM®-functionaliteit											
	DP 1200 DALI 18W/840 IP65	4058075**541641**	■	2.400	135	110°	70.000 h	50.000 h	—	1.200x82x68	✔	1
	DP 1200 DALI 18W/865 IP65	4058075**541665**	■	2.400	135	110°	70.000 h	50.000 h	—	1.200x82x68	✔	1
	DP 1200 DALI 32W/830 IP65	4058075**541689**	■	4.000	125	110°	70.000 h	50.000 h	—	1.200x82x68	✔	1
	DP 1200 DALI 32W/840 IP65	4058075**541702**	■	4.400	135	110°	70.000 h	50.000 h	—	1.200x82x68	✔	1
	DP 1200 DALI 32W/865 IP65	4058075**541726**	■	4.400	135	110°	70.000 h	50.000 h	—	1.200x82x68	✔	1
	DP 1500 DALI 26W/840 IP65	4058075**541740**	■	3.500	135	110°	70.000 h	50.000 h	—	1.500x82x68	✔	1
	DP 1500 DALI 26W/865 IP65	4058075**541764**	■	3.500	135	110°	70.000 h	50.000 h	—	1.500x82x68	✔	1
	DP 1500 DALI 46W/830 IP65	4058075**541788**	■	5.750	125	110°	70.000 h	50.000 h	—	1.500x82x68	✔	1
	DP 1500 DALI 46W/840 IP65	4058075**541801**	■	6.400	135	110°	70.000 h	50.000 h	—	1.500x82x68	✔	1
	DP 1500 DALI 46W/865 IP65	4058075**541825**	■	6.400	135	110°	70.000 h	50.000 h	—	1.500x82x68	✔	1
	DP 1500 DALI 58W/840 IP65	4058075**541849**	■	8.000	135	110°	70.000 h	50.000 h	—	1.500x82x68	✔	1
	DP 1500 DALI 58W/865 IP65	4058075**541863**	■	8.000	135	110°	70.000 h	50.000 h	—	1.500x82x68	✔	1
	SENSOR HF-versies- Ideaal te installeren tot 6 m - Aanwezigheids- en lichtdetectie - Master/slave-functie - Max. 400 W per master-slavegroep											
NEW	DP 1200 Sensor HF 18W 840 IP65	4058075**836068**	■	2.400	135	110°	70.000 h	50.000 h	—	1.200x82x68	—	1
	DP 1200 Sensor HF 32W/840 IP65	4058075**541962**	■	4.400	138	110°	70.000 h	50.000 h	—	1.200x82x68	—	1
NEW	DP 1500 Sensor HF 26W 840 IP65	4058075**836082**	■	3.500	135	110°	70.000 h	50.000 h	—	1.500x82x68	—	1
	DP 1500 Sensor HF 46W/840 IP65	4058075**541986**	■	6.400	139	110°	70.000 h	50.000 h	—	1.500x82x68	—	1
	DP 1500 Sensor HF 58W/840 IP65	4058075**542006**	■	8.000	138	110°	70.000 h	50.000 h	—	1.500x82x68	—	1

MEER PRODUCTDETAILS

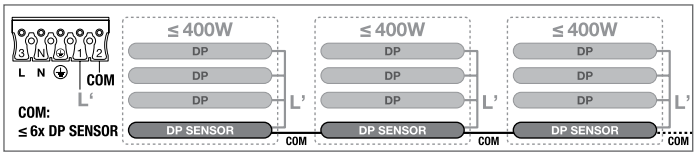

Bedrading leader/follower en leader/leader

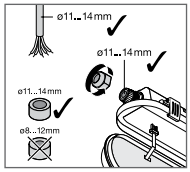

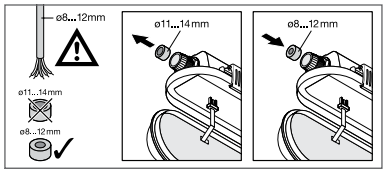

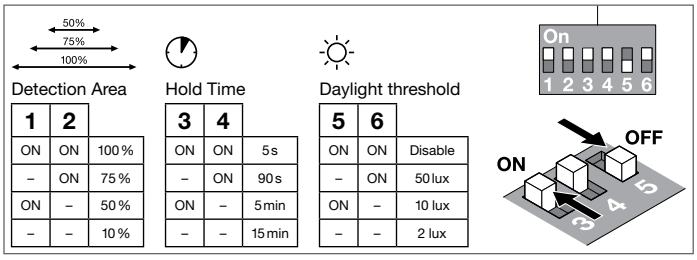

1	2	
ON	ON	100 %
–	ON	75 %
ON	–	50 %
–	–	10 %

3	4	
ON	ON	5 s
–	ON	90 s
ON	–	5 min
–	–	15 min

5	6	
ON	ON	Disable
–	ON	50 lux
ON	–	10 lux
–	–	2 lux

Detectorinstellingen

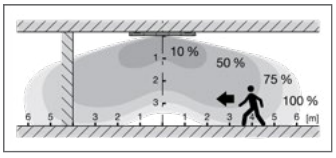

Detectiebereik

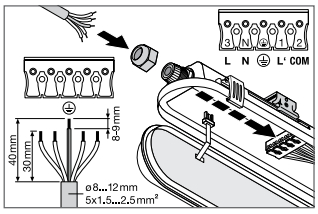

Aansluiting

[1] t [h] : L70 @ 25 °C (T_a) | [2] t [h] : L80 @ 25 °C (T_a) | [3] t [h] : L90 @ 25 °C (T_a)

1

2

DAMP PROOF EMERGENCY

D | IK08 | IP65 | LEDVANCE 5 jaar garantie

Productnaam	EAN	Product-klasse	lm	lm/W	L70[1]	L80[2]	L90[3]	Afmetingen L×B×H [mm]	No.

LEDVANCE DAMP PROOF GEN 2 IP65 EMERGENCY

Klasse I - Waterdicht in polycarbonaat - IK08 - Verstelbare RVS montagebeugels - Schuifbevestigingen - Bedrading vanaf de achterkant of vanaf de zijkant - Doorvoerbedrading mogelijk - Veiligheidsschroeven meegeleverd - Gloeidraadtest 850°C - Bedrijfstemperaturen -25°C tot +40°C - 220...240 V - Geschikt voor de voedingsindustrie (conform IFS- en BRC-standaard)[4] - Geïntegreerde accu LiFe P04 voor 3 uur autonomie - Lichtstroom nood 500 lumen - 5 jaar garantie

DP EMERGENCY 1200 18W 840 IP65 GY	4058075**541320**	■	2.400	135	135	70.000 h	50.000 h	—	1.200×82×68	1
DP EMERGENCY 1200 18W 865 IP65 GY	4058075**541344**	■	2.400	135	135	70.000 h	50.000 h	—	1.200×82×68	1
DP EMERGENCY 1200 32W 830 IP65 GY	4058075**541368**	■	4.000	125	125	70.000 h	50.000 h	—	1.200×82×68	1
DP EMERGENCY 1200 32W 840 IP65 GY	4058075**541382**	■	4.400	135	135	70.000 h	50.000 h	—	1.200×82×68	1
DP EMERGENCY 1200 32W 865 IP65 GY	4058075**541405**	■	4.400	135	135	70.000 h	50.000 h	—	1.200×82×68	1
DP EMERGENCY 1500 26W 840 IP65 GY	4058075**541429**	■	3.500	135	135	70.000 h	50.000 h	—	1.500×82×68	1
DP EMERGENCY 1500 26W 865 IP65 GY	4058075**541443**	■	3.500	135	135	70.000 h	50.000 h	—	1.500×82×68	1
DP EMERGENCY 1500 46W 830 IP65 GY	4058075**541467**	■	5.750	125	125	70.000 h	50.000 h	—	1.500×82×68	1
DP EMERGENCY 1500 46W 840 IP65 GY	4058075**541481**	■	6.400	135	135	70.000 h	50.000 h	—	1.500×82×68	1
DP EMERGENCY 1500 46W 865 IP65 GY	4058075**541504**	■	6.400	135	135	70.000 h	50.000 h	—	1.500×82×68	1
DP EMERGENCY 1500 58W 840 IP65 GY	4058075**541528**	■	8.000	135	135	70.000 h	50.000 h	—	1.500×82×68	1
DP EMERGENCY 1500 58W 865 IP65 GY	4058075**541542**	■	8.000	135	135	70.000 h	50.000 h	—	1.500×82×68	1
DP EMERGENCY 1500 81W 840 IP65 GY	4058075**541566**	■	11.000	135	135	70.000 h	50.000 h	—	1.500×82×68	1
DP EMERGENCY 1500 81W 865 IP65 GY	4058075**541580**	■	11.000	135	135	70.000 h	50.000 h	—	1.500×82×68	1

DAMP PROOF ACCESSORIES

Doorvoerbedradingsets met connectoren - zonder gereedschap te monteren - 5x2,5 mm² kabels met connector - incl. EMI-filter en wartelinzetstukken voor kabels van 10-14 mm

DP 1200 TH-KIT 5X2.5	4058075**695030**	—	—	—	—	—	—	1.045 x 50	2
DP 1500 TH-KIT 5X2,5	4058075**695054**	—	—	—	—	—	—	1.200 x 50	2

Scan de QR Code om de video over dit product te bekijken

[1] t [h] : L70 @ 25 °C (T_a) | [2] t [h] : L80 @ 25 °C (T_a) | [3] t [h] : L90 @ 25 °C (T_a) | [4] IFS en BRC: norm voor de levensmiddelenindustrie. Bij gebruik in zeer koude toepassingen, zoals in koelhuizen, kan een speciaal membraan nodig zijn om de levensduur te garanderen.

■ SUPERIOR CLASS ■ PERFORMANCE CLASS ■ VALUE CLASS

1

2

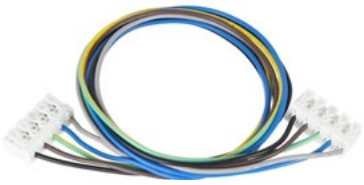

3

DAMP PROOF HOUSING IP65

IK08 IP65 LEDVANCE 5 jaar garantie

	Productnaam	EAN	Product-klasse	lm	lm/W		L70 [1]	L80 [2]	L90 [3]	Afmetingen L×B×H [mm]		No.
	LEDVANCE DAMP PROOF HOUSING IP65 VOOR LED BUIZEN											
	Klasse I - Waterdicht in polycarbonaat - IK08 - Lege behuizing voor integratie van 1 of 2 T8 EM of UN 230V LED buizen (zie hoofdstuk LED buizen) - Geleverd zonder LED buis - Roestvrijstalen beugels en clips meegeleverd - Geschikt voor de voedingsindustrie (conform met IFS- en BRC-normen)[4] - 5 jaar garantie											
	Versie On/Off											
NEW	DP HOUSING 600 1 tube MT IP65	4099854**17893**	■	—	—	—	—	—	—	675 x 65 x 70		1
NEW	DP HOUSING 600 2 tubes MT IP65	4099854**17930**	■	—	—	—	—	—	—	675 x 95 x 70		1
NEW	DP HOUSING 1200 1 tube MT IP65	4099854**17954**	■	—	—	—	—	—	—	1.280 x 65 x 70		1
NEW	DP HOUSING 1200 2 tubes MT IP65	4099854**17992**	■	—	—	—	—	—	—	1.280 x 95 x 70		1
NEW	DP HOUSING 1500 1 tube MT IP65	4099854**18012**	■	—	—	—	—	—	—	1.585 x 65 x 70		1
NEW	DP HOUSING 1500 2 tubes MT IP65	4099854**18036**	■	—	—	—	—	—	—	1.585 x 95 x 70		1
	DALI-versies - Inclusief DAli-2 EXT Driver - Uitsluitend compatibel met LEDVANCE T8 EXTERNAL LED buizen											
	DP HOUSING DALI 1200 1 tube IP65	4099854**146442**	■	—	—	—	—	—	—	1.280 x 65 x 70		1
	DP HOUSING DALI 1200 2 tubes IP65	4099854**146466**	■	—	—	—	—	—	—	1.280 x 95 x 70		1
	DP HOUSING DALI 1500 1 tube IP65	4099854**146480**	■	—	—	—	—	—	—	1.585 x 65 x 70		1
	DP HOUSING DALI 1500 2 tubes IP65	4099854**146503**	■	—	—	—	—	—	—	1.585 x 95 x 70		1
	Versie EM - Noodversies - Inclusief LiFe 004 batterij - 3 uur batterijontladingstijd											
	DP HOUSING EM 1200 P 1XLAMP MT IP65	4099854**148880**	■	—	—	—	—	—	—	1.280 x 65 x 70		1
	DP HOUSING EM 1200 P 2XLAMP MT IP65	4099854**148903**	■	—	—	—	—	—	—	1.280 x 65 x 70		1
	DP HOUSING EM 1500 P 1XLAMP MT IP65	4099854**148927**	■	—	—	—	—	—	—	1.585 x 65 x 70		1
	DP HOUSING EM 1500 P 2XLAMP MT IP65	4099854**148941**	■	—	—	—	—	—	—	1.585 x 65 x 70		1

LEDVANCE DAMP PROOF HOUSING TH-KIT

Doorvoerbedradingsets met connectoren zonder gereedschap - Eenvoudige installatie - Elektrische aansluiting dankzij elektrische connectoren zonder gereedschap - 5x2,5 mm² kabels met connectoren zonder gereedschap, wartel en kabelhouders - Alle benodigde accessoires inbegrepen

DP HOUSING ACC. 1200 1x LAMP TH-KIT 5x2.5	4058075**695078**	2
DP HOUSING ACC. 1500 1x LAMP TH-KIT 5x2.5	4058075**695092**	2
DP HOUSING ACC. 1200 2x LAMP TH-KIT 5x2.5	4058075**695115**	3
DP HOUSING ACC. 1500 2x LAMP TH-KIT 5x2.5	4058075**695139**	3

MEER PRODUCTDETAILS

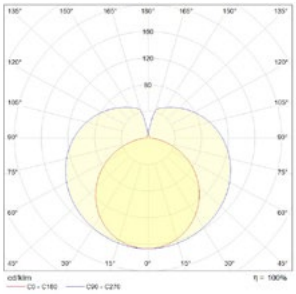

DP Housing 1500 1x Lamp IP65 +
1 Tube ST8 CONNECTED 58 EM
150cm 24W 840 3600lm

[1] t [h] : L70 @ 25 °C (T_a) | [2] t [h] : L80 @ 25 °C (T_a) | [3] t [h] : L90 @ 25 °C (T_a) | [4] IFS en BRC: norm voor de levensmiddelenindustrie. Bij gebruik in zeer koude toepassingen, zoals in koelhuizen, kan een speciaal membraan nodig zijn om de levensduur te garanderen.

■ SUPERIOR CLASS ■ PERFORMANCE CLASS ■ VALUE CLASS

1

DP COMPACT VALUE IP66

Productnaam	EAN	Product-klasse	lm	lm/W		L70 [1]	L80 [2]	L90 [3]	Afmetingen L×B×H [mm]		No.

LEDVANCE DAMP PROOF COMPACT VALUE IP66

Waterdicht in polycarbonaat - IK08 - Verstelbare RVS montagebeugels - Multi Lumen: instelbare lichtstroom op het armatuur - Eenvoudige installatie aangezien montagebeugels vrij op het armatuur kunnen worden geplaatst - Gemakkelijke toegang tot elektrische terminal dankzij eindkappen met draai- en vergrendelmechanisme - Elektrische aansluiting zonder gereedschap door drukknop-connector - Gelijkmatig verdeeld licht - 5 jaar garantie

DAMP PROOF COMPACT 600V 16W 840 IP66	4058075**740853**	■	1.920	120	120°	75.000 h	50.000 h	—	643 x 60 x 53	1
DAMP PROOF COMPACT 1200 V 33W 840 IP66 PS	4058075**740877**	■	2.600/3.960	123	120°	75.000 h	50.000 h	—	1.243 x 60 x 53	1
DAMP PROOF COMPACT 1500 V 50W 840 IP66 PS	4058075**740891**	■	4.200/6.100	123	120°	75.000 h	50.000 h	—	1.543 x 60 x 53	1
DAMP PROOF COMPACT TH 1200 V 33W 840 IP66 PS	4058075**740914**	■	2.600/3.960	123	120°	75.000 h	50.000 h	—	1.285 x 60 x 53	1
DAMP PROOF COMPACT TH 1500 V 50W 840 IP66 PS	4058075**740938**	■	4.200/6.100	123	120°	75.000 h	50.000 h	—	1.585 x 60 x 53	1
DAMP PROOF COMPACT TH 1200 V 33W 865 IP66 PS	4058075**740952**	■	2.600/3.960	123	120°	75.000 h	50.000 h	—	1.285 x 60 x 53	1
DAMP PROOF COMPACT TH 1500 V 50W 865 IP66 PS	4058075**740976**	■	4.200/6.100	123	120°	75.000 h	50.000 h	—	1.585 x 60 x 53	1
DAMP PROOF COMPACT TH 1500 V 62W 840 IP66	4058075**740990**	■	7.500	120	120°	55.000 h	36.000 h	—	1.585 x 60 x 53	1

MEER PRODUCTDETAILS

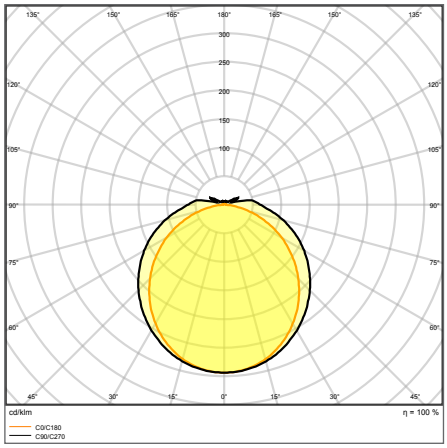

DP COMPACT VALUE TH 1200 V 33W 840 IP66 PS

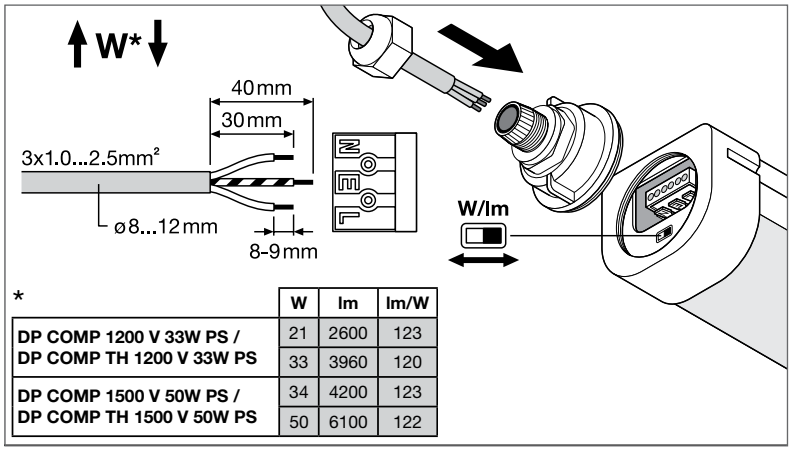

*

	W	lm	lm/W
DP COMP 1200 V 33W PS / DP COMP TH 1200 V 33W PS	21	2600	123
	33	3960	120
DP COMP 1500 V 50W PS / DP COMP TH 1500 V 50W PS	34	4200	123
	50	6100	122

Lichtstroomselectie

[1] t [h] : L70 @ 25 °C (T_a) | [2] t [h] : L80 @ 25 °C (T_a) | [3] t [h] : L90 @ 25 °C (T_a)

■ SUPERIOR CLASS ■ PERFORMANCE CLASS ■ VALUE CLASS

1

2

DP COMPACT VALUE IP65

D | TÜV SÜD | IK08 | IP65 | LEDVANCE 3 jaar garantie

Productnaam	EAN	Product-klasse	lm	lm/W	°	L70 [1]	L80 [2]	L90 [3]	Afmetingen L×B×H [mm]		No.

LEDVANCE DAMP PROOF VALUE IP65

Klasse II - Armatuur volledig afgedicht in polycarbonaat (RAL7045) - IK08 - Compacte afmetingen - Snelle externe aansluiting - RVS montagebeugels verstelbaar over de gehele lengte van het armatuur - Veiligheidsschroeven meegeleverd - Bedrijfstemperaturen -20°C tot +40°C - 220...240 V - 3 jaar garantie

DP VAL 600 9W/4000K IP65	4058075**300705**	■	1.080	120	115°	50.000 h	—	—	600 x 77 x 66	1
DP VAL 600 18W/4000K IP65	4058075**300743**	■	2.160	120	115°	50.000 h	—	—	600 x 77 x 66	1

LEDVANCE DAMP PROOF SLIM VALUE IP65

Klasse I - Behuizing van geëxtrudeerd polycarbonaat (RAL7514) - IK08 - Doorvoerbedrading mogelijk - Roestvrijstalen beugels en klemmen - Aansluiting zonder gereedschap - Veiligheidsschroeven meegeleverd - Bedrijfstemperaturen -20°C tot +40°C - 220...240 V - 3 jaar garantie

DP SLIM VALUE 1200 36W/4000K IP65	4058075**066458**	■	4.000	110	120°	30 000 h	27.000 h	—	1.200 x 35 x 48	2
DP SLIM VALUE 1200 36W/6500K IP65	4058075**066472**	■	4.000	110	120°	30 000 h	27.000 h	—	1.200 x 35 x 48	2
DP SLIM VALUE 1500 50W/4000K IP65	4058075**066496**	■	5.500	110	120°	30 000 h	27.000 h	—	1.500 x 35 x 48	2
DP SLIM VALUE 1500 50W/6500K IP65	4058075**066519**	■	5.500	110	120°	30 000 h	27.000 h	—	1.500 x 35 x 48	2

MEER PRODUCTDETAILS

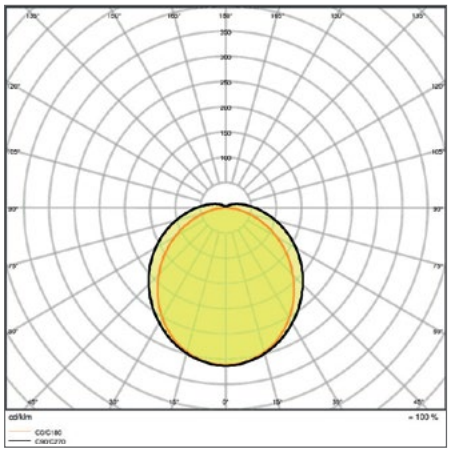

DP VALUE 600 18W 4000K IP65

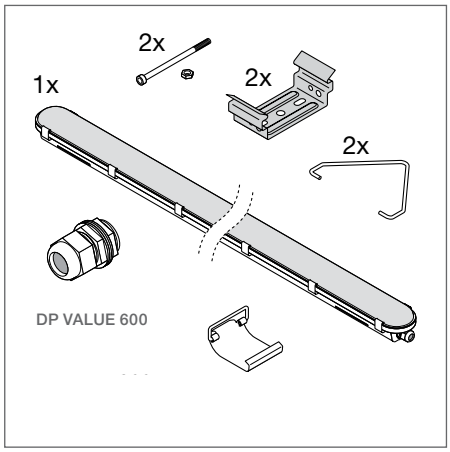

DP VALUE

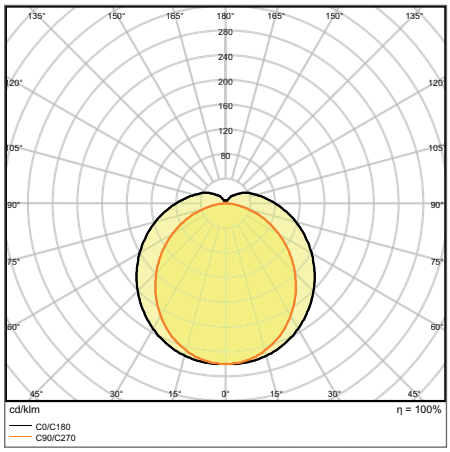

DP SLIM VALUE 1500 50W 4000K

[1] t [h] : L70 @ 25 °C (T_a) | [2] t [h] : L80 @ 25 °C (T_a) | [3] t [h] : L90 @ 25 °C (T_a)

■ SUPERIOR CLASS ■ PERFORMANCE CLASS ■ VALUE CLASS

1

2

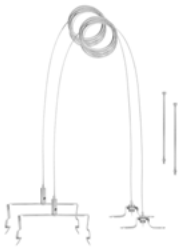

3

LOW BAY FLEX

IK08 IP23 LEDVANCE 5 jaar garantie

Productnaam	EAN	Product-klasse	lm	lm/W		L70 [1]	L80 [2]	L90 [3]	Gewicht (g)	Afmetingen L×B×H [mm]		No.

LEDVANCE LOW BAY FLEX

Klasse I - Witte stalen behuizing (vergelijkbaar met RAL 9003) - PMMA-diffusor - IP23 - IK08 - Lange levensduur - Uitstekende lichtkwaliteit (SDCM <3) - Toegang zonder gereedschap tot de 5P (Aan/Uit) en 7P automatische terminal blok (DALI) - Standaard doorvoerbedrading - Balbestendige (BP) versies voor gebruik in sport- en gymnastiekhallen - Bedrijfstemperaturen - 25°C tot +50°C - 220...240 V - Opbouw of pendelmontage (optioneel accessoire) - richtbare montageset als accessoire - 5 jaar garantie

Low Bay FLEX 1200 42W 840 N	4099854**163654**	■	6.300	150	60°	100.000 h	100.000 h	83.000 h	3.400	1.236 x 115 x 65		1
Low Bay FLEX 1200 42W 840 W	4058075**676060**	■	6.300	150	90°	100.000 h	100.000 h	83.000 h	3.400	1.236 x 115 x 65		1
Low Bay FLEX 1200 42W 840 VW	4058075**676084**	■	6.300	150	120°	100.000 h	100.000 h	83.000 h	3.400	1.236 x 115 x 65		1
Low Bay FLEX 1200 42W 840 OV	4099854**163838**	■	6.300	150	40° x 90°	100.000 h	100.000 h	83.000 h	3.400	1.236 x 115 x 65		1
Low Bay FLEX 1200 73W 840 N	4099854**163876**	■	11.135	153	60°	100.000 h	100.000 h	83.000 h	3.400	1.236 x 115 x 65		1
Low Bay FLEX 1200 73W 840 W	4058075**676107**	■	11.135	153	90°	100.000 h	100.000 h	83.000 h	3.400	1.236 x 115 x 65		1
Low Bay FLEX 1200 73W 840 VW	4058075**676121**	■	11.135	153	120°	100.000 h	100.000 h	83.000 h	3.400	1.236 x 115 x 65		1
Low Bay FLEX 1200 73W 840 OV	4099854**164118**	■	11.135	153	40° x 90°	100.000 h	100.000 h	83.000 h	3.400	1.236 x 115 x 65		1
Low Bay FLEX 1500 73W 840 N	4099854**164248**	■	11.135	153	60°	100.000 h	100.000 h	83.000 h	3.400	1.527 x 115 x 65		1
Low Bay FLEX 1500 73W 840 W	4099854**164262**	■	11.135	153	90°	100.000 h	100.000 h	83.000 h	3.400	1.527 x 115 x 65		1
Low Bay FLEX 1500 73W 840 VW	4099854**164286**	■	11.135	153	120°	100.000 h	100.000 h	83.000 h	3.400	1.527 x 115 x 65		1
Low Bay FLEX 1500 73W 840 OV	4099854**164309**	■	11.135	153	40° x 90°	100.000 h	100.000 h	83.000 h	3.400	1.527 x 115 x 65		1
Low Bay FLEX 1500 105W 840 N	4058075**676244**	■	16.800	160	60°	100.000 h	100.000 h	83.000 h	4.500	1.527 x 115 x 65		1
Low Bay FLEX 1500 105W 840 W	4058075**676268**	■	16.800	160	90°	100.000 h	100.000 h	83.000 h	4.500	1.527 x 115 x 65		1
Low Bay FLEX 1500 105W 840 VW	4058075**676282**	■	16.800	160	120°	100.000 h	100.000 h	83.000 h	4.500	1.527 x 115 x 65		1
Low Bay FLEX 1500 105W 840 OV	4099854**163616**	■	16.800	160	40° x 90°	100.000 h	100.000 h	83.000 h	4.500	1.527 x 115 x 65		1
Low Bay FLEX BP 1500 105W 840 W	4058075**676367**	■	16.275	155	90°	100.000 h	100.000 h	83.000 h	6.000	1.527 x 115 x 65		2
Low Bay FLEX 1500 140W 840 N	4099854**163630**	■	22.000	157	60°	100.000 h	100.000 h	83.000 h	4.500	1.527 x 115 x 65		1
Low Bay FLEX 1500 140W 840 W	4099854**163678**	■	22.000	157	90°	100.000 h	100.000 h	83.000 h	4.500	1.527 x 115 x 65		1
Low Bay FLEX 1500 140W 840 VW	4099854**163692**	■	22.000	157	120°	100.000 h	100.000 h	83.000 h	4.500	1.527 x 115 x 65		1
Low Bay FLEX 1500 140W 840 OV	4099854**163715**	■	22.000	157	40° x 90°	100.000 h	100.000 h	83.000 h	4.500	1.527 x 115 x 65		1

MEER PRODUCTDETAILS

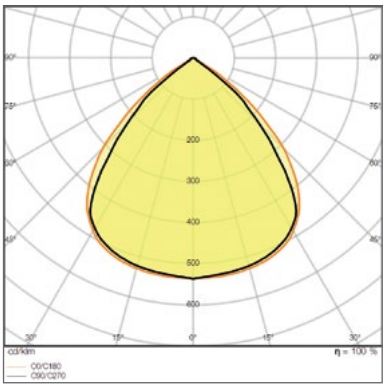

LOW BAY 1500 105W 4000K

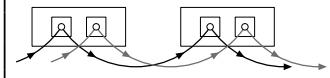

n	B16	C10	C16
LOWBAY FLEX 1200 P 42W	18	14	23
LOWBAY FLEX 1200 P 73W	17	13	22
LOWBAY FLEX (BP) 1500 P 105W	21	16	27
LOWBAY FLEX 1200 DALI P 42W	9	8	12
LOWBAY FLEX 1200 DALI P 73W	27	23	36
LOWBAY FLEX (BP) 1500 DALI P 105W	27	17	28

Montage van LOW BAY FLEX

[1] t [h] : L70 @ 25 °C (T_a) | [2] t [h] : L80 @ 25 °C (T_a) | [3] t [h] : L90 @ 25 °C (T_a)

■ SUPERIOR CLASS ■ PERFORMANCE CLASS ■ VALUE CLASS

1

2

3

4

5

LOW BAY FLEX

IK08 IP23 LEDVANCE 5 jaar garantie

Productnaam	EAN	Product-klasse	lm	lm/W	°	L70 [1]	L80 [2]	L90 [3]	Gewicht (g)	Afmetingen L×B×H [mm]		No.
DALI-versie met Touch DIM®-functionaliteit												
Low Bay FLEX 1200 DALI 42W 840 N	4099854**164132**	■	6.300	150	60°	100.000 h	100.000 h	83.000 h	3.400	1.236 x 115 x 65	✔	1
Low Bay FLEX 1200 DALI 42W 840 W	4058075**676145**	■	6.300	150	90°	100.000 h	100.000 h	83.000 h	3.500	1.236 x 115 x 65	✔	1
Low Bay FLEX 1200 DALI 42W 840 VW	4058075**676169**	■	6.300	150	120°	100.000 h	100.000 h	83.000 h	3.500	1.236 x 115 x 65	✔	1
Low Bay FLEX 1200 DALI 42W 840 OV	4099854**164156**	■	6.300	150	40° x 90°	100.000 h	100.000 h	83.000 h	3.400	1.236 x 115 x 65	✔	1
Low Bay FLEX 1200 DALI 73W 840 N	4099854**164170**	■	11.135	153	60°	100.000 h	100.000 h	83.000 h	3.400	1.236 x 115 x 65	✔	1
Low Bay FLEX 1200 DALI 73W 840 W	4058075**676206**	■	11.135	153	90°	100.000 h	100.000 h	83.000 h	3.500	1.236 x 115 x 65	✔	1
Low Bay FLEX 1200 DALI 73W 840 VW	4058075**676220**	■	11.135	153	120°	100.000 h	100.000 h	83.000 h	3.500	1.236 x 115 x 65	✔	1
Low Bay FLEX 1200 DALI 73W 840 OV	4099854**164224**	■	11.135	153	40° x 90°	100.000 h	100.000 h	83.000 h	3.400	1.236 x 115 x 65	✔	1
Low Bay FLEX 1500 DALI 73W 840 N	4099854**163753**	■	11.135	153	60°	100.000 h	100.000 h	83.000 h	3.400	1.527 x 115 x 65	✔	1
Low Bay FLEX 1500 DALI 73W 840 W	4099854**163791**	■	11.135	153	90°	100.000 h	100.000 h	83.000 h	3.500	1.527 x 115 x 65	✔	1
Low Bay FLEX 1500 DALI 73W 840 VW	4099854**163814**	■	11.135	153	120°	100.000 h	100.000 h	83.000 h	3.500	1.527 x 115 x 65	✔	1
Low Bay FLEX 1500 DALI 73W 840 OV	4099854**163852**	■	11.135	153	40° x 90°	100.000 h	100.000 h	83.000 h	3.400	1.527 x 115 x 65	✔	1
Low Bay FLEX 1500 DALI 105W 840 N	4058075**676305**	■	16.800	160	60°	100.000 h	100.000 h	83.000 h	4.200	1.527 x 115 x 65	✔	1
Low Bay FLEX 1500 DALI 105W 840 W	4058075**676329**	■	16.800	160	90°	100.000 h	100.000 h	83.000 h	4.200	1.527 x 115 x 65	✔	1
Low Bay FLEX 1500 DALI 105W 840 VW	4058075**676343**	■	16.800	160	120°	100.000 h	100.000 h	83.000 h	4.200	1.527 x 115 x 65	✔	1
Low Bay FLEX 1500 DALI 105W 840 OV	4099854**163975**	■	16.800	160	40° x 90°	100.000 h	100.000 h	83.000 h	4.500	1.527 x 115 x 65	✔	1
Low Bay FLEX BP 1500 DALI 105W 840 W	4058075**676381**	■	16.275	155	90°	100.000 h	100.000 h	83.000 h	5.800	1.527 x 115 x 65	✔	2
Low Bay FLEX 1500 DALI 140W 840 N	4099854**163999**	■	22.000	157	60°	100.000 h	100.000 h	83.000 h	4.500	1.527 x 115 x 65	✔	1
Low Bay FLEX 1500 DALI 140W 840 W	4099854**164019**	■	22.000	157	90°	100.000 h	100.000 h	83.000 h	4.500	1.527 x 115 x 65	✔	1
Low Bay FLEX 1500 DALI 140W 840 VW	4099854**164033**	■	22.000	157	120°	100.000 h	100.000 h	83.000 h	4.500	1.527 x 115 x 65	✔	1
Low Bay FLEX 1500 DALI 140W 840 OV	4099854**164071**	■	22.000	157	40° x 90°	100.000 h	100.000 h	83.000 h	4.500	1.527 x 115 x 65	✔	1
Montagetoebehoren LOW BAY FLEX												
Low Bay Flex - Suspension kit met 2 draden 5m	4058075**693722**			—	—	—	—	—	—	5.000		3
Low Bay Flex 1200 Ball Proof Cover	4099854**177705**			—	—	—	—	—	—	915 x 119 x 39		4
Low Bay Flex 1500 Ball Proof Cover	4099854**177729**			—	—	—	—	—	—	1.206 x 119 x 39		4
Low Bay Flex Angulation mount kit	4099854**177934**			—	—	—	—	—	—	90 x 42 x 71		5

[1] t [h] : L70 @ 25 °C (T_a) | [2] t [h] : L80 @ 25 °C (T_a) | [3] t [h] : L90 @ 25 °C (T_a)

■ SUPERIOR CLASS ■ PERFORMANCE CLASS ■ VALUE CLASS

1

HIGH BAY GEN 5

MULTI LUMEN · D · IK 10 · IP 66 · LEDVANCE 5 jaar garantie

Productnaam	EAN	Product-klasse	lm	lm/W	°	L70 [1]	L80 [2]	L90 [3]	Afmetingen Ø x H [mm]		No.
LEDVANCE HIGH BAY GEN 5											
Klasse I - Behuizing in zwart aluminium (RAL 9017) - Robuust: IP66/IK10 - Multi Lumen aan/uit-versies (selectie van vermogen op 2 niveaus via schakelaar) - Verkrijgbaar in DALI-versie - UGR25 (70°-versies) en UGR19 (110°-versies met optionele reflector) - SDCM ≤ 4 - Montagehaak meegeleverd - Voorbedraad 1,50 m - Bedrijfstemperaturen 30...+50 °C - Zeer lage flikkering (< 5% - SVM ≤ 0,4 en PstLM ≤ 1,0) - 5 jaar garantie											
Lichtkleur 4.000K											
NEW HB 75W/840 70DEG IP66 Multi Lumen	4058075**844285**	■	9.328 / 13.200	176	70°	120.000 h	100.000 h	49.000 h	Ø 280 x 161		1
NEW HB 75W/840 110DEG IP66 Multi Lumen	4058075**844292**	■	9.540 / 13.500	180	110°	120.000 h	100.000 h	49.000 h	Ø 280 x 161		1
NEW HB 150W/840 70DEG IP66 Multi Lumen	4058075**844308**	■	21.875 / 26.250	175	70°	120.000 h	100.000 h	49.000 h	Ø 321 x 160		1
NEW HB 150W/840 110DEG IP66 Multi Lumen	4058075**844315**	■	2.250 / 26.700	178	110°	120.000 h	100.000 h	49.000 h	Ø 321 x 160		1
NEW HB 200W/840 70DEG IP66 Multi Lumen	4058075**844322**	■	30.275 / 35.000	175	70°	120.000 h	100.000 h	49.000 h	Ø 321 x 162		1
NEW HB 200W/840 110DEG IP66 Multi Lumen	4058075**844339**	■	31.313 / 36.200	181	110°	120.000 h	100.000 h	49.000 h	Ø 321 x 162		1
Lichtkleur 6.500K											
NEW HB 75W/865 70DEG IP66 Multi Lumen	4058075**844346**	■	9.275 / 13.125	175	70°	120.000 h	100.000 h	49.000 h	Ø 280 x 161		1
NEW HB 75W/865 110DEG IP66 Multi Lumen	4058075**844353**	■	9.434 / 13.350	178	110°	120.000 h	100.000 h	49.000 h	Ø 280 x 161		1
NEW HB 150W/865 70DEG IP66 Multi Lumen	4058075**844360**	■	21.875 / 26.250	175	70°	120.000 h	100.000 h	49.000 h	Ø 321 x 160		1
NEW HB 150W/865 110DEG IP66 Multi Lumen	4058075**844377**	■	21.875 / 26.250	175	110°	120.000 h	100.000 h	49.000 h	Ø 321 x 160		1
NEW HB 200W/865 70DEG IP66 Multi Lumen	4058075**844384**	■	30.275 / 35.000	175	70°	120.000 h	100.000 h	49.000 h	Ø 321 x 162		1
NEW HB 200W/865 110DEG IP66 Multi Lumen	4058075**844391**	■	30.275 / 35.000	175	110°	120.000 h	100.000 h	49.000 h	Ø 321 x 162		1
Lichtkleur 4.000K - DALI											
NEW HB DA 75W/840 70DEG IP66	4058075**844407**	■	13.275	177	70°	120.000 h	100.000 h	49.000 h	Ø 280 x 161	✔	1
NEW HB DA 75W/840 110DEG IP66	4058075**844414**	■	13.500	180	110°	120.000 h	100.000 h	49.000 h	Ø 280 x 161	✔	1
NEW HB DA 150W/840 70DEG IP66	4058075**844421**	■	26.400	176	70°	120.000 h	100.000 h	49.000 h	Ø 321 x 160	✔	1
NEW HB DA 150W/840 110DEG IP66	4058075**844438**	■	26.550	177	110°	120.000 h	100.000 h	49.000 h	Ø 321 x 160	✔	1
NEW HB DA 200W/840 70DEG IP66	4058075**844445**	■	35.200	176	70°	120.000 h	100.000 h	49.000 h	Ø 321 x 162	✔	1
NEW HB DA 200W/840 110DEG IP66	4058075**844452**	■	36.200	181	110°	120.000 h	100.000 h	49.000 h	Ø 321 x 162	✔	1
Lichtkleur 6.500K - DALI											
NEW HB DA 75W/865 70DEG IP66	4058075**844469**	■	13.125	175	70°	120.000 h	100.000 h	49.000 h	Ø 280 x 161	✔	1
NEW HB DA 75W/865 110DEG IP66	4058075**844476**	■	13.200	176	110°	120.000 h	100.000 h	49.000 h	Ø 280 x 161	✔	1
NEW HB DA 150W/865 70DEG IP66	4058075**844483**	■	26.250	175	70°	120.000 h	100.000 h	49.000 h	Ø 321 x 160	✔	1
NEW HB DA 150W/865 110DEG IP66	4058075**844490**	■	26.250	175	110°	120.000 h	100.000 h	49.000 h	Ø 321 x 160	✔	1
NEW HB DA 200W/865 70DEG IP66	4058075**844506**	■	35.000	175	70°	120.000 h	100.000 h	49.000 h	Ø 321 x 162	✔	1
NEW HB DA 200W/865 110DEG IP66	4058075**844513**	■	35.000	175	110°	120.000 h	100.000 h	49.000 h	Ø 321 x 162	✔	1

MEER PRODUCTDETAILS

Lichtstroom	Montagehoogte
13 000 lm	4,5 à 7 m
22 000 lm	6 à 9 m
27 000 lm	7 à 10 m
30 000 lm	8 à 12 m
36 000 lm	12 à 18 m

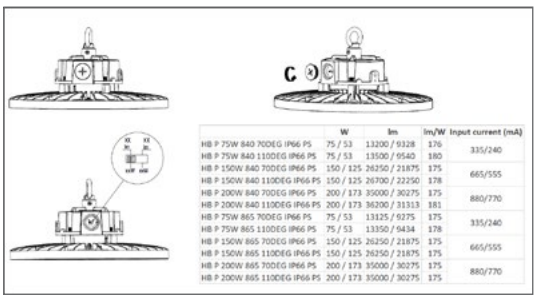

	W	lm	lm/W	Input current (mA)
HB P 75W 840 70DEG IP66 PS	75 / 53	13200 / 9328	176	335/240
HB P 75W 840 110DEG IP66 PS	75 / 53	13500 / 9540	180	
HB P 150W 840 70DEG IP66 PS	150 / 125	26250 / 21875	175	665/555
HB P 150W 840 110DEG IP66 PS	150 / 125	26700 / 22250	178	
HB P 200W 840 70DEG IP66 PS	200 / 173	35000 / 30275	175	880/770
HB P 200W 840 110DEG IP66 PS	200 / 173	36200 / 31313	181	
HB P 75W 865 70DEG IP66 PS	75 / 53	13125 / 9275	175	335/240
HB P 75W 865 110DEG IP66 PS	75 / 53	13350 / 9434	178	
HB P 150W 865 70DEG IP66 PS	150 / 125	26250 / 21875	175	665/555
HB P 150W 865 110DEG IP66 PS	150 / 125	26250 / 21875	175	
HB P 200W 865 70DEG IP66 PS	200 / 173	35000 / 30275	175	880/770
HB P 200W 865 110DEG IP66 PS	200 / 173	35000 / 30275	175	

Multi Lumen

[1] t [h] : L70 @ 25 °C (T_a) | [2] t [h] : L80 @ 25 °C (T_a) | [3] t [h] : L90 @ 25 °C (T_a)

■ SUPERIOR CLASS ■ PERFORMANCE CLASS ■ VALUE CLASS

1

PEP eco PASS PORT® Uitsluitend Sensor versies

HIGH BAY SENSOR GEN 4

D | IK 10 | IP 66 | LEDVANCE 5 jaar garantie

Productnaam	EAN	Product-klasse	lm	lm/W		L70 [1]	L80 [2]	L90 [3]	Afmetingen Ø×H [mm]		
SENSOR-versie - Ideale installatie tot op een afstand van 8 m - HF-bewegings- en lichtsterktesensor - Corridorfunctie - Basisinstellingen op de sensor via microschakelaars - Geavanceerde instellingen via afstandsbediening (optioneel) - Inclusief bevestigingsbeugel - Robuust: IP65/IK10- SDCM < 5 - Bedrijfstemperatuur -20...+50°C											
High Bay Sensor PFM 87W/840 110° IP65	4058075**603257**	■	13.000	150	110°	80000h	50.000h	35.000h	280x190	✔	2
High Bay Sensor PFM 147W/840 70° IP65	4058075**603271**	■	22.000	150	70°	80000h	50.000h	35.000h	321x188	✔	2
High Bay Sensor PFM 147W/840 110° IP65	4058075**603264**	■	22.000	150	110°	80000h	50.000h	35.000h	321x188	✔	2
High Bay Sensor PFM 190W/840 110° IP65	4058075**603288**	■	27.000	140	110°	80000h	50.000h	35.000h	321x192	✔	2

MEER PRODUCTDETAILS

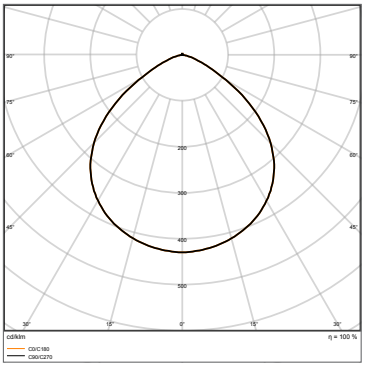

HIGH BAY 150W 4000K 110° ML

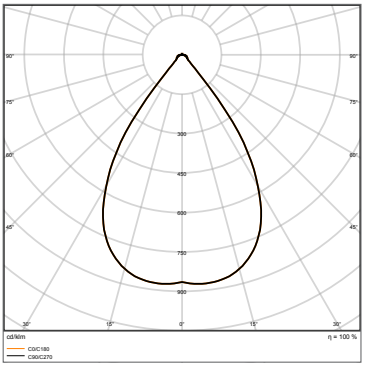

HIGH BAY 150W 4000K 70° ML

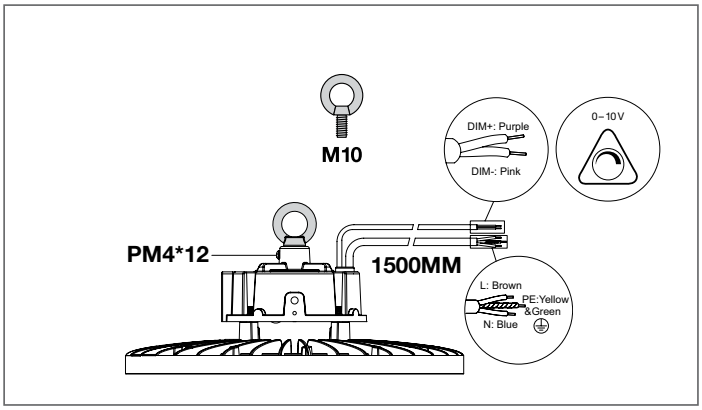

0-10V dimming

[1] t [h] : L70 @ 25 °C (T_a) | [2] t [h] : L80 @ 25 °C (T_a) | [3] t [h] : L90 @ 25 °C (T_a)

■ SUPERIOR CLASS ■ PERFORMANCE CLASS ■ VALUE CLASS

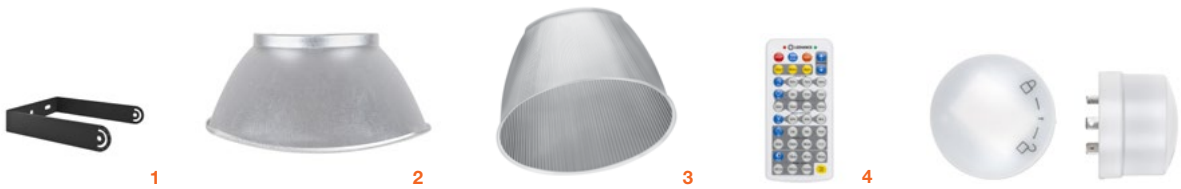

HIGH BAY ACCESSOIRES

	Productnaam	EAN	Afmetingen Ø×H [mm] L×B×H [mm]	No.
	Accessoires			
	HB Bracket 87-147-190-210 Gen 4	4058075**695191**	138 x 35 x 150	1
NEW	HB Bracket 138: beugel voor High bay Gen 5	4058075**844643**	138 x 35 x 203	1
NEW	HB Alu reflector Gen 5 75W	4058075**844568**	ø 415 x 205	2
NEW	HB Alu Reflector Gen 5 150W & 200W	4058075**844582**	ø 500 x 235	2
NEW	HB Refractor PC HB 75 W	4058075**844605**	ø 415 x 205	3
NEW	HB Refractor PC HB 150W & 200W	4058075**844629**	ø 500 x 235	3
	HB Gen 4 Sensor Remote Control	4058075**611436**	117 x 56 x 15	4
	HB Sensor Gen 4	4058075**611412**	ø 49 x 56	5

MEER PRODUCTDETAILS

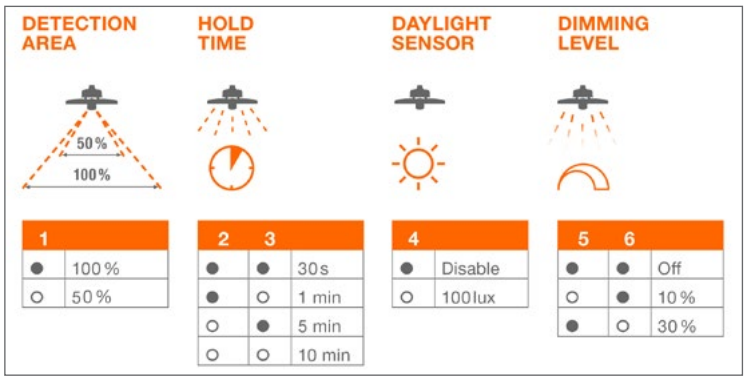

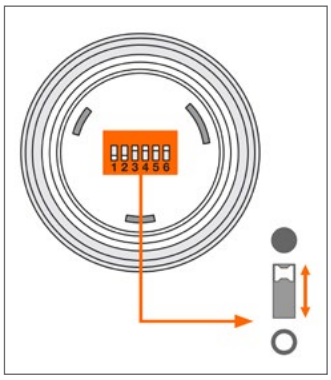

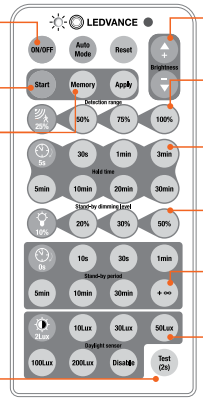

On/Off

Start configuratie

Instellingen opslaan

Test uw afstands-bediening

Handmatig schakelen, dimmen en standaard functie-instellingen

Detectiebereik: 25%, 50%, 75%, 100%

Tijdvertraging: 5 s, 30 s, 1 min, 3 min, 10 min, 20 min, 30 min

Lichtstroom niveau in stand-by modus: 10%, 20%, 35%, 50%

Stand-by periode: 10 s, 30 s, 1 min, 3 min, 30 min

Daglichtsensor: 10 lx, 30 lx, 50 lx, 100 lx, 200 lx, uitgeschakeld

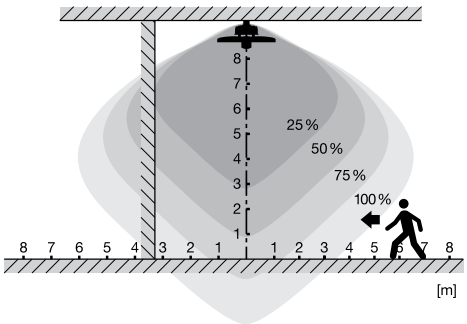

[1] t [h] : L70 @ 25 °C (T_a) | [2] t [h] : L80 @ 25 °C (T_a) | [3] t [h] : L90 @ 25 °C (T_a)

SUPERIOR CLASS ■ PERFORMANCE CLASS ■ VALUE CLASS

1

2

3

HIGH BAY COMPACT IP65

D IP65 LEDVANCE 3 jaar garantie

Productnaam	EAN	Product-klasse	lm	lm/W	°	L70 [1]	L80 [2]	L90 [3]	Afmetingen Ø×H [mm]		No.
LEDVANCE HIGH BAY COMPACT IP65											
Exclusief modern ontwerp - Geoptimaliseerd gewicht en afmetingen door compact ontwerp - Bedrijfstemperatuur: -20°C...45°C BK aluminium behuizing, diffuser van gehard glas - Opalen diffuser - Beschermingsklasse: IP65 - 3 jaar garantie											
HIGH BAY COMPACT 83W 840 110DEG IP65	4058075**708174**	■	10.000	120	110	50 000	—	—	180x50		1
HIGH BAY COMPACT 83W 865 110DEG IP65	4058075**708211**	■	10.000	120	110	50 000	—	—	180x50		1
HIGH BAY COMPACT 133W 840 110DEG IP65	4058075**708181**	■	16.000	120	110	50 000	—	—	220x50		1
HIGH BAY COMPACT 166W 840 110DEG IP65	4058075**708198**	■	20.000	120	110	50 000	—	—	260x50		1
HIGH BAY COMPACT 166W 865 110DEG IP65	4058075**708228**	■	20.000	120	110	50 000	—	—	260x50		1
HIGH BAY COMPACT 225W 840 110DEG IP65	4058075**708204**	■	27.000	122	110	50 000	—	—	300x50		1
ACCESSOIRES HIGH BAY COMPACT IP65											
HIGH BAY COMPACT BRACKETS 83W	4058075**715271**	■	—	—	—	—	—	—	116x78x22		3
HIGH BAY COMPACT BRACKETS 133W	4058075**715295**	■	—	—	—	—	—	—	152x108x22		3
HIGH BAY COMPACT BRACKETS 166W	4058075**715318**	■	—	—	—	—	—	—	190x123x35		3
HIGH BAY COMPACT BRACKETS 225W	4058075**715332**	■	—	—	—	—	—	—	233x138x35		3
HIGH BAY COMPACT REFLECTOR 83W 80DEG SI	4058075**715233**	■	—	—	—	—	—	—	274x70		2
HIGH BAY COMPACT REFLECTOR 133W 80DEG SI	4058075**715240**	■	—	—	—	—	—	—	320x80		2
HIGH BAY COMPACT REFLECTOR 166W 80DEG SI	4058075**715257**	■	—	—	—	—	—	—	363x112		2
HIGH BAY COMPACT REFLECTOR 225W 80DEG SI	4058075**715264**	■	—	—	—	—	—	—	475x140		2

[1] t [h] : L70 @ 25 °C (T_a) | [2] t [h] : L80 @ 25 °C (T_a) | [3] t [h] : L90 @ 25 °C (T_a)

■ SUPERIOR CLASS ■ PERFORMANCE CLASS ■ VALUE CLASS

LEDVANCE FL ARENA

Voor uw sportverlichtingsprojecten op hoog niveau (UEFA, FIFA stadions) of die televisie-uitzendingen vereisen is door LEDVANCE Project Services de FLOODLIGHT ARENA ontwikkeld.

Meer weten?
Scan de QR code

SPECIFIEKE EIGENSCHAPPEN:

- TV UHD 4K
- CRI 70, CRI 80, CRI 95
- 3.000K, 4.000K en 5.700K
- Tot 1280 W
- Tot 170.000lm
- Tot 120.000u L80 @ 25°C

Project: Bayer Leverkusen

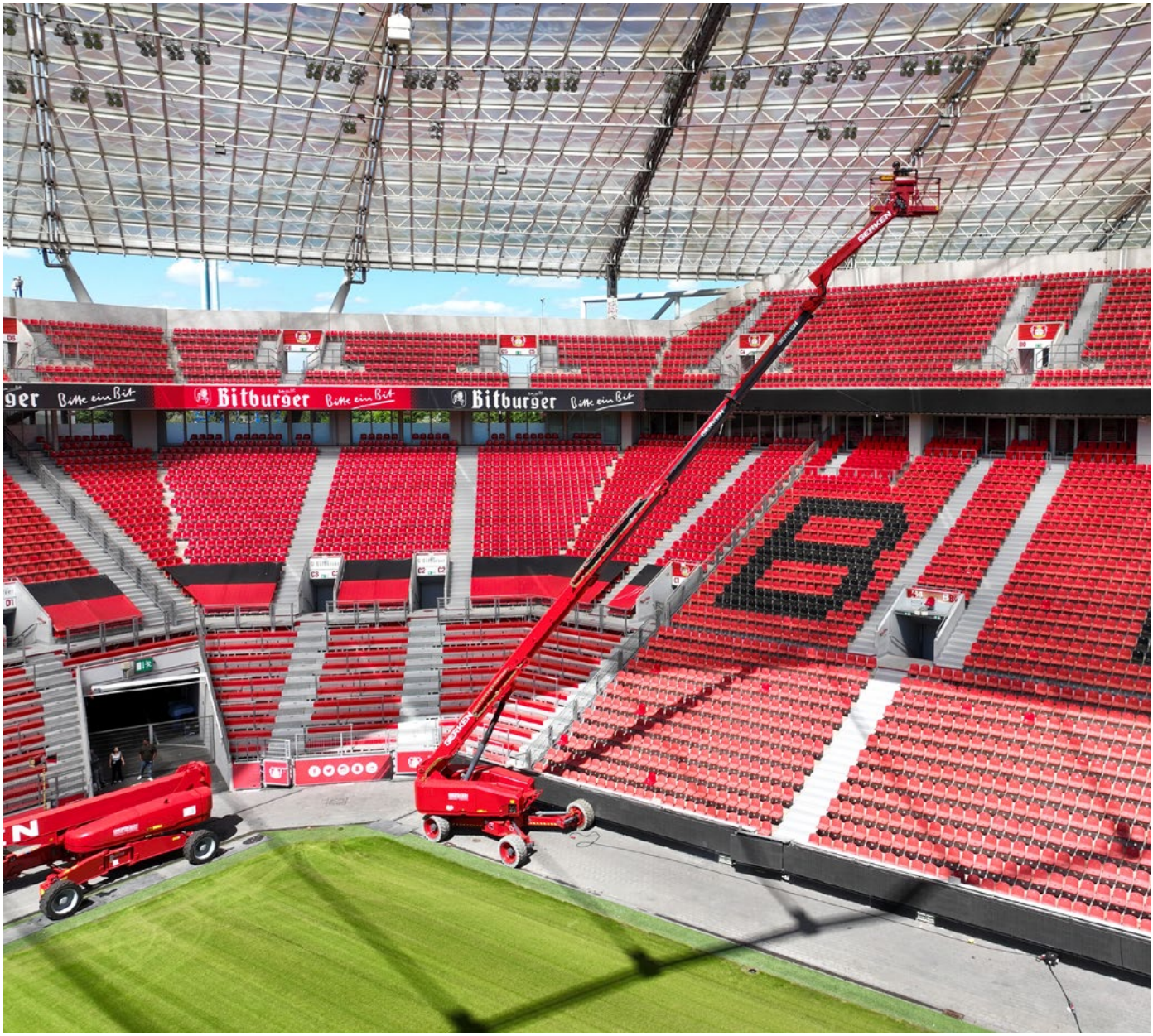

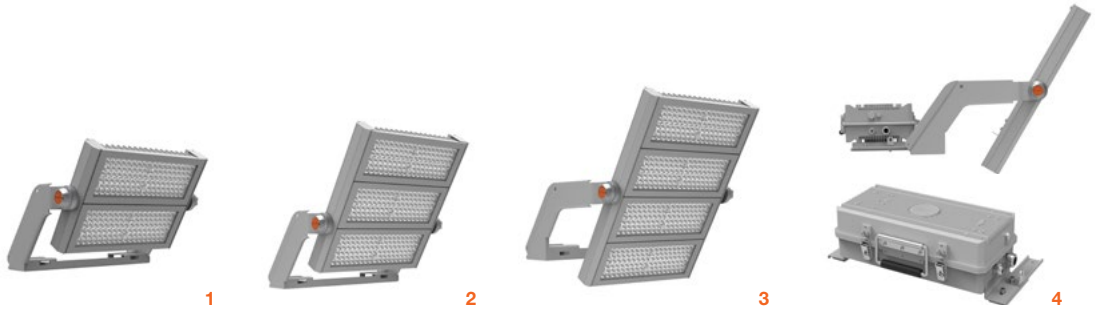

PEP ecoPASSPORT®

FLOODLIGHT MAX

IK08 IP66 LEDVANCE 5 jaar garantie

Productnaam	EAN	Product-klasse	lm	lm/W	°	L70 [1]	L80 [2]	L90 [3]	Gewicht (g)	Afmetingen L×B×H [mm]		No.

LEDVANCE FLOODLIGHT MAX IP66

Klasse I - Krachtige schijnwerper voor sportveldverlichting en grote oppervlakken - Robuust IK08/IP66 - Samengesteld uit modules van elk 300 W - Behuizing van grijs aluminium (RAL 9006) - Diffusor van gehard glas - Lenzen van polycarbonaat - Zeer robuust (IP66/IK08) - CRI > 70 / 5.700K - Bedrijfstemperaturen -30...+50°C - ULOR 0%[4] - Overspanningsbeveiliging tot 10 kV - 220...240 V - Mogelijkheid om alle of een deel van de modules in te schakelen volgens bedradingsschema - Ondersteuning voor viziersysteem inbegrepen - Goed alternatief voor armaturen met ontladingslampen tot 2.000W - De voedingen zitten in een zeer robuuste aparte box (IP66/IK08) die op de beugel moet worden geïnstalleerd - Power Supply apart te bestellen - Corrosiebestendigheidsklasse C4 volgens ISO 12944-2 - Zoutneveltest: 1.000 uur - 5 jaar garantie

FL MAX LUM 600W/757 SYM10	4058075**580589**	■	78.000	130	10°	100.000 h	75.000 h	50.000 h	15.800	660 x 591 x 279	✔	1
FL MAX LUM 600W/757 SYM30	4058075**580596**	■	81.000	135	30°	100.000 h	75.000 h	50.000 h	15.800	660 x 591 x 279	✔	1
FL MAX LUM 600W/757 SYM60	4058075**580602**	■	80.500	134	60°	100.000 h	75.000 h	50.000 h	15.800	660 x 591 x 279	✔	1
FL MAX LUM 600W/757 ASYM 50X110	4058075**580619**	■	82.000	137	50° x 110°	100.000 h	75.000 h	50.000 h	15.800	660 x 591 x 279	✔	1
FL MAX LUM 900W/757 SYM10	4058075**580626**	■	117.000	130	10°	100.000 h	75.000 h	50.000 h	20.800	930 x 591 x 279	✔	2
FL MAX LUM 900W/757 SYM30	4058075**580633**	■	121.000	135	30°	100.000 h	75.000 h	50.000 h	20.800	930 x 591 x 279	✔	2
FL MAX LUM 900W/757 SYM60	4058075**580640**	■	120.000	134	60°	100.000 h	75.000 h	50.000 h	20.800	930 x 591 x 279	✔	2
FL MAX LUM 900W/757 ASYM 50X110	4058075**580657**	■	123.000	137	50° x 110°	100.000 h	75.000 h	50.000 h	20.800	930 x 591 x 279	✔	2
FL MAX LUM 1200W/757 SYM10	4058075**580664**	■	155.000	129	10°	100.000 h	75.000 h	50.000 h	31.900	1.111 x 591 x 282	✔	3
FL MAX LUM 1200W/757 SYM30	4058075**580671**	■	162.000	135	30°	100.000 h	75.000 h	50.000 h	31.900	1.111 x 591 x 282	✔	3
FL MAX LUM 1200W/757 SYM60	4058075**580688**	■	161.000	134	60°	100.000 h	75.000 h	50.000 h	31.900	1.111 x 591 x 282	✔	3
FL MAX LUM 1200W/757 ASYM 50X110	4058075**580695**	■	164.000	137	50° x 110°	100.000 h	75.000 h	50.000 h	31.900	1.111 x 591 x 282	✔	3
FLOODLIGHT MAX Power Supply - IP66, gezamenlijke of afzonderlijke montage met Luminaire Head												
FL MAX POWER SUPPLY 600W	4058075**580718**	■							5.400	382 x 188 x 146		4
FL MAX POWER SUPPLY 900W	4058075**580732**	■							10.500	382 x 270 x 166		4
FL MAX POWER SUPPLY 1200W	4058075**580749**	■							12.600	382 x 270 x 166		4

MEER PRODUCTDETAILS

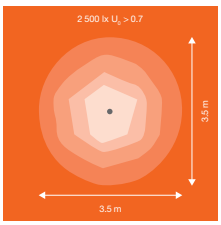

SYM 10°
2 500 lx - U_o >0,7

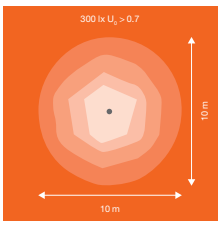

SYM 30°
300 lx - U_o >0,7

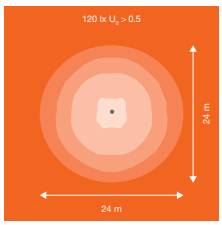

SYM 60°
120 lx - U_o >0,5

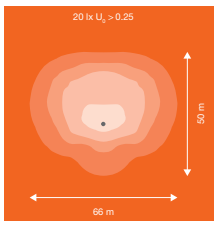

ASYM 50° x 110°
20 lx - U_o >0,25

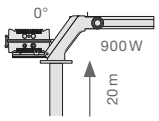

Typische toepassing: Resultaat voor een typische toepassing met de producten geïnstalleerd zoals aangegeven in het diagram. De grijze stip geeft de positie van de mast aan.

LDV FL MAX	S/α	α = 0°	α = 30°	α = 60°	α = 90°
600 W	S1	0.12 m²	0.17 m²	0.22 m²	0.23 m²
	S2	0.32 m²	0.30 m²	0.23 m²	0.18 m²
	S3	0.09 m²	0.09 m²	0.09 m²	0.09 m²
900 W	S1	0.13 m²	0.23 m²	0.30 m²	0.32 m²
	S2	0.44 m²	0.41 m²	0.31 m²	0.22 m²
	S3	0.12 m²	0.12 m²	0.12 m²	0.12 m²
1200 W	S1	0.13 m²	0.27 m²	0.36 m²	0.37 m²
	S2	0.55 m²	0.50 m²	0.38 m²	0.24 m²
	S3	0.14 m²	0.14 m²	0.14 m²	0.14 m²

Invloed van de wind

[1] t [h] : L70 @ 25 °C (T_a) | [2] t [h] : L80 @ 25 °C (T_a) | [3] t [h] : L90 @ 25 °C (T_a) | [4] ULOR: staat voor de hoeveelheid armaturenoutput die in de bovenste hemisfeer (boven de horizonlijn) wordt uitgestraald wanneer het armatuur is geïnstalleerd | [5] Verhouding tussen de in de onderste hemisfeer uitgezonden flux in een halve hoek van 75,5° en de in de gehele onderste hemisfeer uitgezonden flux

■ SUPERIOR CLASS ■ PERFORMANCE CLASS ■ VALUE CLASS

1

2

3

HIGH POWER FLOODLIGHT

IK08 IP66 LEDVANCE 5 jaar garantie

LEDVANCE FLOODLIGHT HIGH MAST IP66

Klasse I - Robuuste aluminium behuizing: IK08 / IP66 - CRI > 70, tot 140lm/W - Diffusor van gehard glas met afzonderlijke lenzen - Bescherming tegen overspanning tot 15 kV - Bedrijfstemperaturen -40...+50°C - Aan/Uit en DALI versies - Armatuur en driver afzonderlijk te bestellen - ENEC - 5 jaar garantie

	Productnaam	EAN	Product-klasse	lm	lm/W		L70 [1]	L80 [2]	L90 [3]	Gewicht (g)	Afmetingen L×B×H [mm]		No.
NEW	FL High Mast LUM 300W/740 SYM R12	4099854**195662**	■	36.000	120	12°	100.000 h	100.000 h	—	8.850	479 x 389 x 243	—	1
NEW	FL High Mast LUM 300W/757 SYM R12	4099854**195679**	■	36.000	120	12°	100.000 h	100.000 h	—	8.850	479 x 389 x 243	—	1
NEW	FL High Mast LUM 300W/740 SYM R30	4099854**195815**	■	42.000	140	30°	100.000 h	100.000 h	—	8.850	479 x 389 x 243	—	1
NEW	FL High Mast LUM 300W/757 SYM R30	4099854**195846**	■	42.000	140	30°	100.000 h	100.000 h	—	8.850	479 x 389 x 243	—	1
NEW	FL High Mast LUM 300W/740 SYM R60	4099854**195907**	■	42.000	140	60°	100.000 h	100.000 h	—	8.850	479 x 389 x 243	—	1
NEW	FL High Mast LUM 300W/757 SYM R60	4099854**195914**	■	42.000	140	60°	100.000 h	100.000 h	—	8.850	479 x 389 x 243	—	1
NEW	FL High Mast LUM 300W/740 SYM R90	4099854**196003**	■	42.000	140	90°	100.000 h	100.000 h	—	8.850	479 x 389 x 243	—	1
NEW	FL High Mast LUM 300W/757 SYM R90	4099854**196010**	■	42.000	140	90°	100.000 h	100.000 h	—	8.850	479 x 389 x 243	—	1
NEW	FL High Mast LUM 300W/740 ASYM110X30	4099854**196065**	■	36.000	120	110° x 30°	100.000 h	100.000 h	—	8.850	479 x 389 x 243	—	1
NEW	FL High Mast LUM 300W/757 ASYM110X30	4099854**196072**	■	36.000	120	110° x 30°	100.000 h	100.000 h	—	8.850	479 x 389 x 243	—	1
NEW	FL High Mast LUM 500W/740 SYM R12	4099854**196218**	■	60.000	120	12°	100.000 h	100.000 h	—	9.700	479 x 389 x 243	—	2
NEW	FL High Mast LUM 500W/757 SYM R12	4099854**196256**	■	60.000	120	12°	100.000 h	100.000 h	—	9.700	479 x 389 x 243	—	2
NEW	FL High Mast LUM 500W/740 SYM R30	4099854**196324**	■	70.000	140	30°	100.000 h	100.000 h	—	9.700	479 x 389 x 243	—	2
NEW	FL High Mast LUM 500W/757 SYM R30	4099854**196331**	■	70 000	140	30°	100.000 h	100.000 h	—	9.700	479 x 389 x 243	—	2
NEW	FL High Mast LUM 500W/740 SYM R60	4099854**196379**	■	70.000	140	60°	100.000 h	100.000 h	—	9.700	479 x 389 x 243	—	2
NEW	FL High Mast LUM 500W/757 SYM R60	4099854**196386**	■	70.000	140	60°	100.000 h	100.000 h	—	9.700	479 x 389 x 243	—	2
NEW	FL High Mast LUM 500W/740 SYM R90	4099854**196423**	■	70.000	140	90°	100.000 h	100.000 h	—	9.700	479 x 389 x 243	—	2
NEW	FL High Mast LUM 500W/757 SYM R90	4099854**196430**	■	70.000	140	90°	100.000 h	100.000 h	—	9.700	479 x 389 x 243	—	2
NEW	FL High Mast LUM 500W/740 ASYM110X30	4099854**196454**	■	60.000	120	110° x 30°	100.000 h	100.000 h	—	9.700	479 x 389 x 243	—	2
NEW	FL High Mast LUM 500W/757 ASYM110X30	4099854**196461**	■	60.000	120	110° x 30°	100.000 h	100.000 h	—	9.700	479 x 389 x 243	—	2
	Driver - Voor installatie direct bij het armatuur of op afstand tot 30 meter												
NEW	FL High Mast POWER SUPPLY 300W On/Off	4099854**196508**	■	—	—	—	—	—	—	1.700	317 x 201 x 61	—	3
NEW	FL High Mast POWER SUPPLY 500W On/Off	4099854**196522**	■	—	—	—	—	—	—	2.350	317 x 201 x 61	—	3
NEW	FL High Mast POWER SUPPLY 300W DALI	4099854**196607**	■	—	—	—	—	—	—	2.800	317 x 201 x 61	✔	3
NEW	FL High Mast POWER SUPPLY 500W DALI	4099854**198724**	■	—	—	—	—	—	—	3.650	317 x 201 x 61	✔	3

MEER PRODUCTDETAILS

FL HIGH MAST	S/α	α=0°	α=30°	α=60°	α=90°		230VAC B32	C32	B16	C16
300W	S1	0.03 m²	0.10 m²	0.13 m²	0.14 m²	<46 kg	9	14	4	7
	S2	0.14 m²	0.13 m²	0.10 m²	0.03 m²					
	S3	0.04m²	0.04m²	0.04m²	0.04 m²					
500W	S1	0.03 m²	0.10 m²	0.13 m²	0.14 m²	<53 kg	8	11	4	5
	S2	0.14 m²	0.13 m²	0.10 m²	0.03 m²					
	S3	0.04m²	0.04m²	0.04m²	0.04 m²					

Invloed wind

[1] t [h] : L70 @ 25 °C (T_a) | [2] t [h] : L80 @ 25 °C (T_a) | [3] t [h] : L90 @ 25 °C (T_a)

■ SUPERIOR CLASS ■ PERFORMANCE CLASS ■ VALUE CLASS

1

2

HIGH POWER FLOODLIGHT

IK08 IP65 LEDVANCE 5 jaar garantie

Productnaam	EAN	Product-klasse	lm	lm/W	°	L70 [1]	L80 [2]	L90 [3]	Gewicht (g)	Afmetingen L×B×H [mm]		No.

LEDVANCE HIGH POWER FLOODLIGHT IP65

Klasse I - Aluminium behuizing (RAL 9005) - Robuust IK08 - IP65 - Diffusor van gehard glas - Bedrijfstemperaturen -40°C tot +45°C - Voorbedraad (1 m) - 100...240 V - 5 jaar garantie

HP FLOODLIGHT 300W/4000K BK VN	4058075**372443**	36.600	125	30°	50.000 h	—	—	10.500	522x370x152		1
HP FLOODLIGHT 300W/4000K BK N	4058075**372450**	41.100	140	60°	50.000 h	—	—	10.500	522x370x152		1
HP FLOODLIGHT 300W/4000K BK W	4058075**372467**	40.500	135	90°	50.000 h	—	—	10.500	522x370x152		1
HP FLOODLIGHT 300W/5700K BK VN	4058075**372474**	36.600	125	30°	50.000 h	—	—	10.500	522x370x152		1
HP FLOODLIGHT 300W/5700K BK N	4058075**372481**	41.100	140	60°	50.000 h	—	—	10.500	522x370x152		1
HP FLOODLIGHT 300W/5700K BK W	4058075**372498**	40.500	135	90°	50.000 h	—	—	10.500	522x370x152		1
HP FLOODLIGHT 500W/4000K BK VN	4058075**372528**	61.000	125	30°	50.000 h	—	—	17.500	575x604x152		2
HP FLOODLIGHT 500W/4000K BK N	4058075**372559**	68.500	140	60°	50.000 h	—	—	17.500	575x604x152		2
HP FLOODLIGHT 500W/4000K BK W	4058075**372580**	67.500	135	90°	50.000 h	—	—	17.500	575x604x152		2
HP FLOODLIGHT 500W/5700K BK VN	4058075**372610**	61.000	125	30°	50.000 h	—	—	17.500	575x604x152		2
HP FLOODLIGHT 500W/5700K BK N	4058075**372627**	68.500	140	60°	50.000 h	—	—	17.500	575x604x152		2
HP FLOODLIGHT 500W/5700K BK W	4058075**372658**	67.500	135	90°	50.000 h	—	—	17.500	575x604x152		2

MEER PRODUCTDETAILS

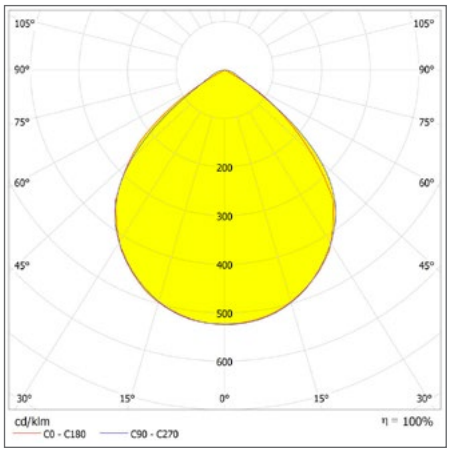

HP FLOOD 500W 4000K 67500 lm 90°

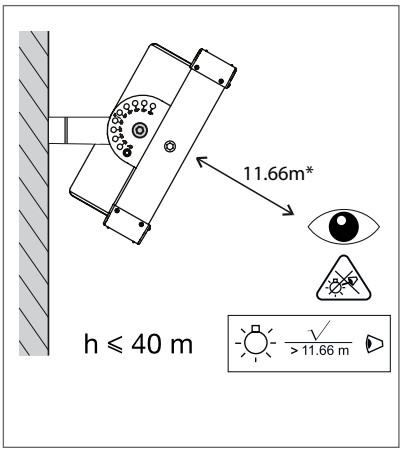

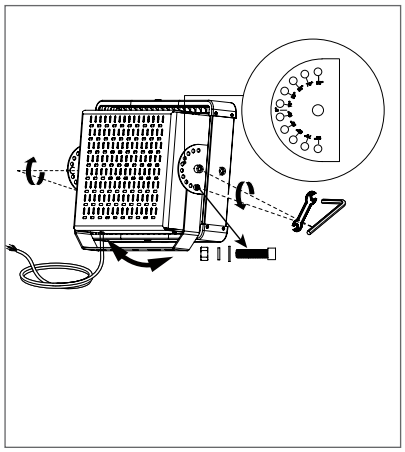

Versie	Invloed wind m²
300 W	0,193
500 W	0,347

Invloed wind

[1] t [h] : L70 @ 25 °C (T_a) | [2] t [h] : L80 @ 25 °C (T_a) | [3] t [h] : L90 @ 25 °C (T_a)

SUPERIOR CLASS PERFORMANCE CLASS VALUE CLASS

1

FLOODLIGHT FLEX IP66

MULTI LUMEN | D | C5 | IK08 | IP66 | LEDVANCE 5 jaar garantie

	Productnaam	EAN	Product-klasse	lm	lm/W		L70 [1]	L80 [2]	L90 [3]	Gewicht (g)	Afmetingen L×B×H [mm]		No.
	LEDVANCE FLOODLIGHT FLEX IP66												
	Klasse I - Zeer robuuste behuizing van gegoten grijs aluminium (vergelijkbaar met RAL 9006): IP66 / IK08, coating geschikt voor gebruik aan de kust (corrosieklasse C5 volgens ISO 12944-6:2018)-condensatiemembraan en bestand tegen piekspanningen tot 10 kV - Geschikt voor sporttoepassingen, behalve binnenzwembaden - Eenvoudige installatie: schuine beugel, automatisch klemmenblok - Multilumen: draaiknop om de lichtstroom in te stellen op 100%, 85%, 70% of 55% - ULR 0%[4] - Zeer lage flikkering (< 5% - SVM ≤ 0,4 en PstLM ≤ 1,0) - RG01 - Bedrijfstemperatuur -30...+50°C - ENEC - 5 jaar garantie											
	AAN/UIT VERSIES												
	ASYMMETRISCHE optiek 45° x 140°												
NEW	FL FLEX 40W/830 ML A45 x 140 WAL	4099854**373152**	■	3.190...5.800	145	45°x140°	120.000h	100.000h	50.000h	3.600	406x277x67	—	1
NEW	FL FLEX 40W/840 ML A45 x 140 WAL	4099854**373190**	■	3.410...6.200	155	45°x140°	120.000h	100.000h	50.000h	3.600	406x277x67	—	1
NEW	FL FLEX 80W/822 ML A45 x 140 WAL	4099854**374074**	■	6.050...11.000	138	45°x140°	120.000h	100.000h	50.000h	4.700	479x277x67	—	1
NEW	FL FLEX 80W/830 ML A45 x 140 WAL	4099854**373237**	■	6.600...12.000	150	45°x140°	120.000h	100.000h	50.000h	4.700	479x277x67	—	1
NEW	FL FLEX 80W/840 ML A45 x 140 WAL	4099854**373275**	■	7.150...13.000	163	45°x140°	120.000h	100.000h	50.000h	4.700	479x277x67	—	1
NEW	FL FLEX 130W/830 ML A45 x 140 WAL	4099854**373305**	■	10.725...19.500	150	45°x140°	120.000h	100.000h	50.000h	5.900	492x361x68	—	1
NEW	FL FLEX 130W/840 ML A45 x 140 WAL	4099854**373398**	■	11.550...21.000	162	45°x140°	120.000h	100.000h	50.000h	5.900	492x361x68	—	1
NEW	FL FLEX 180W/830 ML A45 x 140 WAL	4099854**373466**	■	14.575...26.500	147	45°x140°	120.000h	100.000h	50.000h	6.500	552x361x68	—	1
NEW	FL FLEX 180W/840 ML A45 x 140 WAL	4099854**373510**	■	15.950...29.000	161	45°x140°	120.000h	100.000h	50.000h	6.500	552x361x68	—	1
NEW	FL FLEX 250W/830 ML A45 x 140 WAL	4099854**373589**	■	20.625...37.500	150	45°x140°	120.000h	100.000h	50.000h	8.000	627x416x68	—	1
NEW	FL FLEX 250W/840 ML A45 x 140 WAL	4099854**373633**	■	22.000...40.000	160	45°x140°	120.000h	100.000h	50.000h	8.000	627x416x68	—	1
NEW	FL FLEX 360W/830 ML A45 x 140 WAL	4099854**373725**	■	28.600...52.000	144	45°x140°	120.000h	100.000h	50.000h	13.800	751x480x105	—	1
NEW	FL FLEX 360W/840 ML A45 x 140 WAL	4099854**373794**	■	31.350...57.000	158	45°x140°	120.000h	100.000h	50.000h	13.800	751x480x105	—	1
NEW	FL FLEX 450W/830 ML A45 x 140 WAL	4099854**373862**	■	35.750...65.000	144	45°x140°	120.000h	100.000h	50.000h	15.500	755x538x105	—	1
NEW	FL FLEX 450W/840 ML A45 x 140 WAL	4099854**373985**	■	39.600...72.000	160	45°x140°	120.000h	100.000h	50.000h	15.500	755x538x105	—	1
	ASYMMETRISCHE optiek 55° x 120°												
NEW	FL FLEX 40W/830 ML A55 x 120 WAL	4099854**373176**	■	3.300...6.000	150	55°x120°	120.000h	100.000h	50.000h	3.600	406x277x67	—	1
NEW	FL FLEX 40W/840 ML A55 x 120 WAL	4099854**373213**	■	3.520...6.400	160	55°x120°	120.000h	100.000h	50.000h	3.600	406x277x67	—	1
NEW	FL FLEX 80W/822 ML A55 x 120 WAL	4099854**374081**	■	6.050...11.000	138	55°x120°	120.000h	100.000h	50.000h	4.700	479x277x67	—	1
NEW	FL FLEX 80W/830 ML A55 x 120 WAL	4099854**373251**	■	6.600...12.000	150	55°x120°	120.000h	100.000h	50.000h	4.700	479x277x67	—	1
NEW	FL FLEX 80W/840 ML A55 x 120 WAL	4099854**373282**	■	7.150...13.000	163	55°x120°	120.000h	100.000h	50.000h	4.700	479x277x67	—	1
NEW	FL FLEX 130W/830 ML A55 x 120 WAL	4099854**373329**	■	10.725...19.500	150	55°x120°	120.000h	100.000h	50.000h	5.900	492x361x68	—	1
NEW	FL FLEX 130W/840 ML A55 x 120 WAL	4099854**373411**	■	11.550...21.000	162	55°x120°	120.000h	100.000h	50.000h	5.900	492x361x68	—	1
NEW	FL FLEX 180W/830 ML A55 x 120 WAL	4099854**373473**	■	14.575...26.500	147	55°x120°	120.000h	100.000h	50.000h	6.500	552x361x68	—	1
NEW	FL FLEX 180W/840 ML A55 x 120 WAL	4099854**373541**	■	15.950...29.000	161	55°x120°	120.000h	100.000h	50.000h	6.500	552x361x68	—	1
NEW	FL FLEX 250W/830 ML A55 x 120 WAL	4099854**373596**	■	20.625...37.500	150	55°x120°	120.000h	100.000h	50.000h	8.000	627x416x68	—	1
NEW	FL FLEX 250W/840 ML A55 x 120 WAL	4099854**373664**	■	22.000...40.000	160	55°x120°	120.000h	100.000h	50.000h	8.000	627x416x68	—	1
NEW	FL FLEX 360W/830 ML A55 x 120 WAL	4099854**373732**	■	28.600...52.000	144	55°x120°	120.000h	100.000h	50.000h	13.800	751x480x105	—	1
NEW	FL FLEX 360W/840 ML A55 x 120 WAL	4099854**373800**	■	31.350...57.000	158	55°x120°	120.000h	100.000h	50.000h	13.800	751x480x105	—	1
NEW	FL FLEX 450W/830 ML A55 x 120 WAL	4099854**373947**	■	35.750...65.000	144	55°x120°	120.000h	100.000h	50.000h	15.500	755x538x105	—	1
NEW	FL FLEX 450W/840 ML A55 x 120 WAL	4099854**374029**	■	39.600...72.000	160	55°x120°	120.000h	100.000h	50.000h	15.500	755x538x105	—	1

[1] t [h] : L70 @ 25 °C (T_a) | [2] t [h] : L80 @ 25 °C (T_a) | [3] t [h] : L90 @ 25 °C (T_a) | [4] ULR: vertegenwoordigt de hoeveelheid lichtstroom die door het armatuur wordt uitgestraald in de bovenste hemisfeer (boven de horizonlijn)

■ SUPERIOR CLASS ■ PERFORMANCE CLASS ■ VALUE CLASS

1

FLOODLIGHT FLEX IP66

MULTI LUMEN | D | C5 | IK08 | IP66 | LEDVANCE 5 jaar garantie

	Productnaam	EAN	Product-klasse	lm	lm/W	°	L70 [1]	L80 [2]	L90 [3]	Gewicht (g)	Afmetingen L×B×H [mm]		No.
	ASYMMETRISCHE optiek 60° x 110°												
NEW	FL FLEX 360W/830 ML A60 x 110 WAL	4099854**373763**	■	28.600...52.000	144	60°x110°	120.000 h	100.000 h	50.000 h	13.800	751x480x105	—	1
NEW	FL FLEX 360W/840 ML A60 x 110 WAL	4099854**373824**	■	31.350...57.000	158	60°x110°	120.000 h	100.000 h	50.000 h	13.800	751x480x105	—	1
NEW	FL FLEX 450W/830 ML A60 x 110 WAL	4099854**373886**	■	35.750...65.000	144	60°x110°	120.000 h	100.000 h	50.000 h	15.500	755x538x105	—	1
NEW	FL FLEX 450W/840 ML A60 x 110 WAL	4099854**374005**	■	39.600...72.000	160	60°x110°	120.000 h	100.000 h	50.000 h	15.500	755x538x105	—	1
	ROTATIESYMMETRISCHE optiek 20°												
NEW	FL FLEX 360W/830 ML R20 WAL	4099854**373770**	■	28.600...52.000	144	20°	120.000 h	100.000 h	50.000 h	13.800	751x480x105	—	1
NEW	FL FLEX 360W/840 ML R20 WAL	4099854**373848**	■	31.350...57.000	158	20°	120.000 h	100.000 h	50.000 h	13.800	751x480x105	—	1
NEW	FL FLEX 450W/830 ML R20 WAL	4099854**373961**	■	35.750...65.000	144	20°	120.000 h	100.000 h	50.000 h	15.500	755x538x105	—	1
NEW	FL FLEX 450W/840 ML R20 WAL	4099854**374043**	■	39.600...72.000	160	20°	120.000 h	100.000 h	50.000 h	15.500	755x538x105	—	1
	ROTATIESYMMETRISCHE optiek 30°												
NEW	FL FLEX 130W/822 ML R30 WAL	4099854**374104**	■	9.900...18.000	138	30°	120.000 h	100.000 h	50.000 h	5.900	492x361x68	—	1
NEW	FL FLEX 130W/830 ML R30 WAL	4099854**373374**	■	10.725...19.500	150	30°	120.000 h	100.000 h	50.000 h	5.900	492x361x68	—	1
NEW	FL FLEX 130W/840 ML R30 WAL	4099854**373442**	■	11.275...20.500	158	30°	120.000 h	100.000 h	50.000 h	5.900	492x361x68	—	1
NEW	FL FLEX 180W/830 ML R30 WAL	4099854**373497**	■	14.300...26.000	144	30°	120.000 h	100.000 h	50.000 h	6.500	552x361x68	—	1
NEW	FL FLEX 180W/840 ML R30 WAL	4099854**373572**	■	15.675...28.500	158	30°	120.000 h	100.000 h	50.000 h	6.500	552x361x68	—	1
NEW	FL FLEX 250W/830 ML R30 WAL	4099854**373619**	■	20.075...36.500	146	30°	120.000 h	100.000 h	50.000 h	8.000	627x416x68	—	1
NEW	FL FLEX 250W/840 ML R30 WAL	4099854**373695**	■	21.725...39.500	158	30°	120.000 h	100.000 h	50.000 h	8.000	627x416x68	—	1
	ROTATIESYMMETRISCHE optiek 60°												
NEW	FL FLEX 130W/830 ML R60 WAL	4099854**373350**	■	11.000...20.000	154	60°	120.000 h	100.000 h	50.000 h	5.900	492x361x68	—	1
NEW	FL FLEX 130W/840 ML R60 WAL	4099854**373428**	■	11.550...21.000	162	60°	120.000 h	100.000 h	50.000 h	5.900	492x361x68	—	1
NEW	FL FLEX 180W/830 ML R60 WAL	4099854**373480**	■	14.575...26.500	147	60°	120.000 h	100.000 h	50.000 h	6.500	552x361x68	—	1
NEW	FL FLEX 180W/840 ML R60 WAL	4099854**373565**	■	15.950...29.000	161	60°	120.000 h	100.000 h	50.000 h	6.500	552x361x68	—	1
NEW	FL FLEX 250W/830 ML R60 WAL	4099854**373602**	■	20.625...37.500	150	60°	120.000 h	100.000 h	50.000 h	8.000	627x416x68	—	1
NEW	FL FLEX 250W/840 ML R60 WAL	4099854**373688**	■	22.000...40.000	160	60°	120.000 h	100.000 h	50.000 h	8.000	627x416x68	—	1

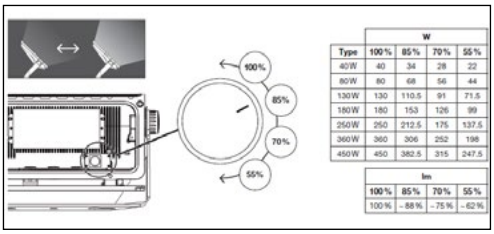

	W			
Type	100 %	85 %	70 %	55 %
40W	40	34	28	22
80W	80	68	56	44
130W	130	110.5	91	71.5
180W	180	153	126	99
250W	250	212.5	175	137.5
360W	360	306	252	198
450W	450	382.5	315	247.5

lm			
100 %	85 %	70 %	55 %
100 %	~ 88 %	~ 75 %	~ 62 %

Multi Lumen

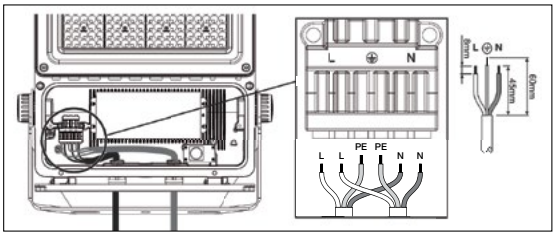

		230 Vac		
		C10A	B16A	C16A
40 W	0.09 m²	12	12	20
80 W	0.12 m²	20	28	32
130 W	0.15 m²	10	10	17
180 W	0.17 m²	8	7	12
250 W	0.22 m²	6	6	10
360 W	0.32 m²	4	3	6
450 W	0.36 m²	3	3	5

Invloed van de wind

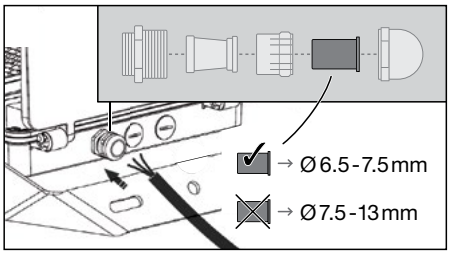

[1] t [h] : L70 @ 25 °C (T_a) | [2] t [h] : L80 @ 25 °C (T_a) | [3] t [h] : L90 @ 25 °C (T_a)

■ SUPERIOR CLASS ■ PERFORMANCE CLASS ■ VALUE CLASS

1

FLOODLIGHT FLEX IP66

D | C5 | IK08 | IP66 | LEDVANCE 5 jaar garantie

	Productnaam	EAN	Product-klasse	lm	lm/W	°	L70 [1]	L80 [2]	L90 [3]	Gewicht (g)	Afmetingen L.x.B x H. [mm]		No.
	DALI-versie												
	ASYMMETRISCHE optiek 45°x140°												
NEW	FL FLEX DALI 40W/830 A45 x 140 WAL	4099854**373145**	■	5.800	145	45°x140°	120.000.h	100.000.h	50.000.h	3.600	406x277x67	✔	1
NEW	FL FLEX DALI 40W/840 A45 140 WAL	4099854**373183**	■	6.200	155	45°x140°	120.000.h	100.000.h	50.000.h	3.600	406x277x67	✔	1
NEW	FL FLEX DALI 80W/822 A55 x 120 WAL	4099854**374135**	■	11.000	138	45°x140°	120.000.h	100.000.h	50.000.h	4.700	479x277x67	✔	1
NEW	FL FLEX DALI 80W/830 A45 x 140 WAL	4099854**373220**	■	12.000	150	45°x140°	120.000.h	100.000.h	50.000.h	4.700	479x277x67	✔	1
NEW	FL FLEX DALI 80W/840 A45 x 140 WAL	4099854**373268**	■	13.000	163	45°x140°	120.000.h	100.000.h	50.000.h	4.700	479x277x67	✔	1
NEW	FL FLEX DALI 130W/830 A45 x 140 WAL	4099854**373312**	■	19.500	150	45°x140°	120.000.h	100.000.h	50.000.h	5.900	492x361x68	✔	1
NEW	FL FLEX DALI 130W/840 A45 x 140 WAL	4099854**373381**	■	21.000	162	45°x140°	120.000.h	100.000.h	50.000.h	5.900	492x361x68	✔	1
NEW	FL FLEX DALI 180W/830 A45 x 140 WAL	4099854**373503**	■	26.500	147	45°x140°	120.000.h	100.000.h	50.000.h	6.500	552x361x68	✔	1
NEW	FL FLEX DALI 180W/840 A45 x 140 WAL	4099854**373626**	■	29.000	161	45°x140°	120.000.h	100.000.h	50.000.h	6.500	552x361x68	✔	1
NEW	FL FLEX DALI 250W/830 A45 x 140 WAL	4099854**373701**	■	37.500	150	45°x140°	120.000.h	100.000.h	50.000.h	8.000	627x416x68	✔	1
NEW	FL FLEX DALI 250W/840 A45 x 140 WAL	4099854**373787**	■	40.000	160	45°x140°	120.000.h	100.000.h	50.000.h	8.000	627x416x68	✔	1
NEW	FL FLEX DALI 360W/830 A45 x 140 WAL	4099854**373879**	■	52.000	144	45°x140°	120.000.h	100.000.h	50.000.h	13.800	751x480x105	✔	1
NEW	FL FLEX DALI 360W/840 A45 x 140 WAL	4099854**373923**	■	57.000	158	45°x140°	120.000.h	100.000.h	50.000.h	13.800	751x480x105	✔	1
NEW	FL FLEX DALI 450W/830 A45 x 140 WAL	4099854**373992**	■	65.000	144	45°x140°	120.000.h	100.000.h	50.000.h	15.500	755x538x105	✔	1
NEW	FL FLEX DALI 450W/840 A45 x 140 WAL	4099854**374067**	■	72.000	160	45°x140°	120.000.h	100.000.h	50.000.h	15.500	755x538x105	✔	1
	ASYMMETRISCHE optiek 55° x 120°												
NEW	FL FLEX DALI 40W/830 A55 x 120 WAL	4099854**373169**	■	6.000	150	55°x120°	120.000.h	100.000.h	50.000.h	3.600	406x277x67	✔	1
NEW	FL FLEX DALI 40W/840 A55 x 120 WAL	4099854**373206**	■	6.400	160	55°x120°	120.000.h	100.000.h	50.000.h	3.600	406x277x67	✔	1
NEW	FL FLEX DALI 80W/822 A55 x 120 WAL	4099854**374142**	■	11.000	138	55°x120°	120.000.h	100.000.h	50.000.h	4.700	479x277x67	✔	1
NEW	FL FLEX DALI 80W/830 A55 x 120 WAL	4099854**373244**	■	12.000	150	55°x120°	120.000.h	100.000.h	50.000.h	4.700	479x277x67	✔	1
NEW	FL FLEX DALI 80W/840 A55 x 120 WAL	4099854**373299**	■	13.000	163	55°x120°	120.000.h	100.000.h	50.000.h	4.700	479x277x67	✔	1
NEW	FL FLEX DALI 130W/830 A55 x 120 WAL	4099854**373336**	■	19.500	150	55°x120°	120.000.h	100.000.h	50.000.h	5.900	492x361x68	✔	1
NEW	FL FLEX DALI 130W/840 A55 x 120 WAL	4099854**373404**	■	21.000	162	55°x120°	120.000.h	100.000.h	50.000.h	5.900	492x361x68	✔	1
NEW	FL FLEX DALI 180W/830 A55 x 120 WAL	4099854**373527**	■	26.500	147	55°x120°	120.000.h	100.000.h	50.000.h	6.500	552x361x68	✔	1
NEW	FL FLEX DALI 180W/840 A55 x 120 WAL	4099854**373640**	■	29.000	161	55°x120°	120.000.h	100.000.h	50.000.h	6.500	552x361x68	✔	1
NEW	FL FLEX DALI 250W/830 A55 x 120 WAL	4099854**373718**	■	37.500	150	55°x120°	120.000.h	100.000.h	50.000.h	8.000	627x416x68	✔	1
NEW	FL FLEX DALI 250W/840 A55 x 120 WAL	4099854**373817**	■	40.000	160	55°x120°	120.000.h	100.000.h	50.000.h	8.000	627x416x68	✔	1
NEW	FL FLEX DALI 360W/830 A55 x 120 WAL	4099854**373893**	■	52.000	144	55°x120°	120.000.h	100.000.h	50.000.h	13.800	751x480x105	✔	1
NEW	FL FLEX DALI 360W/840 A55 x 120 WAL	4099854**373930**	■	57.000	158	55°x120°	120.000.h	100.000.h	50.000.h	13.800	751x480x105	✔	1
NEW	FL FLEX DALI 450W/830 A55 x 120 WAL	4099854**374036**	■	65.000	144	55°x120°	120.000.h	100.000.h	50.000.h	15.500	755x538x105	✔	1
NEW	FL FLEX DALI 450W/840 A55 x 120 WAL	4099854**374111**	■	72.000	160	55°x120°	120.000.h	100.000.h	50.000.h	15.500	755x538x105	✔	1
	ASYMMETRISCHE optiek 60° x 110°												
NEW	FL FLEX DALI 360W/830 A60 x 110 WAL	4099854**373909**	■	52.000	144	60°x110°	120.000.h	100.000.h	50.000.h	13.800	751x480x105	✔	1
NEW	FL FLEX DALI 360W/840 A60 x 110 WAL	4099854**373954**	■	57.000	158	60°x110°	120.000.h	100.000.h	50.000.h	13.800	751x480x105	✔	1
NEW	FL FLEX DALI 450W/830 A60 x 110 WAL	4099854**374012**	■	65.000	144	60°x110°	120.000.h	100.000.h	50.000.h	15.500	755x538x105	✔	1
NEW	FL FLEX DALI 450W/840 A60 x 110 WAL	4099854**374098**	■	72.000	160	60°x110°	120.000.h	100.000.h	50.000.h	15.500	755x538x105	✔	1

[1] t [h] : L70 @ 25 °C (T_a) | [2] t [h] : L80 @ 25 °C (T_a) | [3] t [h] : L90 @ 25 °C (T_a)

■ SUPERIOR CLASS ■ PERFORMANCE CLASS ■ VALUE CLASS

1

FLOODLIGHT FLEX IP66

D | C5 | IK08 | IP66 | LEDVANCE 5 jaar garantie

	Productnaam	EAN	Product-klasse	lm	lm/W	°	L70 [1]	L80 [2]	L90 [3]	Gewicht (g)	Afmetingen L x B x H [mm]		No.
	ROTATIESYMMETRISCHE optiek 20°												
NEW	FL FLEX DALI 360W/830 R20 WAL	4099854**373916**	■	52.000	144	20°	120.000 h	100.000 h	50.000 h	13.800	751 x 480 x 105	✔	1
NEW	FL FLEX DALI 360W/840 R20 WAL	4099854**373978**	■	57.000	158	20°	120.000 h	100.000 h	50.000 h	13.800	751 x 480 x 105	✔	1
NEW	FL FLEX DALI 450W/830 R20 WAL	4099854**374050**	■	65.000	144	20°	120.000 h	100.000 h	50.000 h	15.500	755 x 538 x 105	✔	1
NEW	FL FLEX DALI 450W/840 R20 WAL	4099854**374128**	■	39.600	160	20°	120.000 h	100.000 h	50.000 h	15.500	755 x 538 x 105	✔	1
	ROTATIESYMMETRISCHE optiek 30°												
NEW	FL FLEX DALI 130W/822 R30 WAL	4099854**374159**	■	18.000	138	30°	120.000 h	100.000 h	50.000 h	5.900	492 x 361 x 68	✔	1
NEW	FL FLEX DALI 130W/830 R30 WAL	4099854**373367**	■	19.500	150	30°	120.000 h	100.000 h	50.000 h	5.900	492 x 361 x 68	✔	1
NEW	FL FLEX DALI 130W/840 R30 WAL	4099854**373459**	■	20.500	158	30°	120.000 h	100.000 h	50.000 h	5.900	492 x 361 x 68	✔	1
NEW	FL FLEX DALI 180W/830 R30 WAL	4099854**373558**	■	26.000	144	30°	120.000 h	100.000 h	50.000 h	6.500	552 x 361 x 68	✔	1
NEW	FL FLEX DALI 180W/840 R30 WAL	4099854**373671**	■	28.500	158	30°	120.000 h	100.000 h	50.000 h	6.500	552 x 361 x 68	✔	1
NEW	FL FLEX DALI 250W/830 R30 WAL	4099854**373756**	■	36.500	146	30°	120.000 h	100.000 h	50.000 h	8.000	627 x 416 x 68	✔	1
NEW	FL FLEX DALI 250W/840 R30 WAL	4099854**373855**	■	39.500	158	30°	120.000 h	100.000 h	50.000 h	8.000	627 x 416 x 68	✔	1
	ROTATIESYMMETRISCHE optiek 60°												
NEW	FL FLEX DALI 130W/830 R60 WAL	4099854**373343**	■	20.000	153	60°	120.000 h	100.000 h	50.000 h	5.900	492 x 361 x 68	✔	1
NEW	FL FLEX DALI 130W/840 R60 WAL	4099854**373435**	■	21.000	161	60°	120.000 h	100.000 h	50.000 h	5.900	492 x 361 x 68	✔	1
NEW	FL FLEX DALI 180W/830 R60 WAL	4099854**373534**	■	26.500	147	60°	120.000 h	100.000 h	50.000 h	6.500	552 x 361 x 68	✔	1
NEW	FL FLEX DALI 180W/840 R60 WAL	4099854**373657**	■	29.000	150	60°	120.000 h	100.000 h	50.000 h	6.500	552 x 361 x 68	✔	1
NEW	FL FLEX DALI 250W/830 R60 WAL	4099854**373749**	■	37.500	150	60°	120.000 h	100.000 h	50.000 h	8.000	627 x 416 x 68	✔	1
NEW	FL FLEX DALI 250W/840 R60 WAL	4099854**373831**	■	40.000	160	60°	120.000 h	100.000 h	50.000 h	8.000	627 x 416 x 68	✔	1

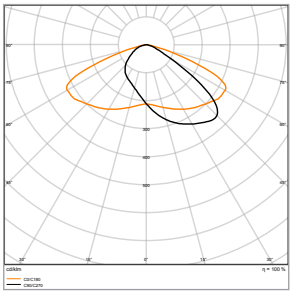

45°x140°

55°x120°

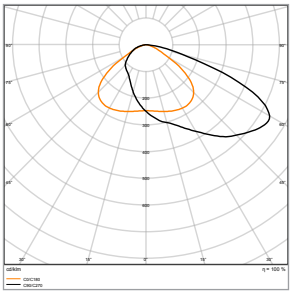

60°x110°

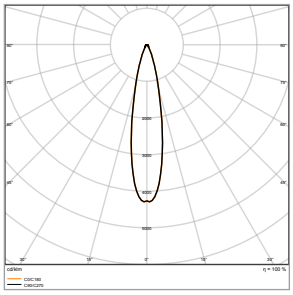

R20

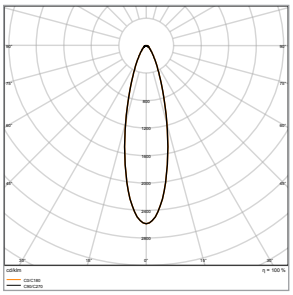

R30

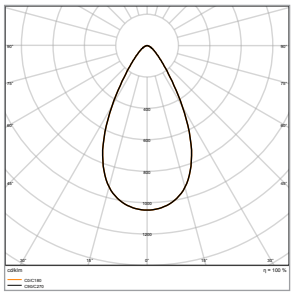

R60

[1] t [h] : L70 @ 25 °C (T_a) | [2] t [h] : L80 @ 25 °C (T_a) | [3] t [h] : L90 @ 25 °C (T_a)

■ SUPERIOR CLASS ■ PERFORMANCE CLASS ■ VALUE CLASS

1

2

FLOODLIGHT GEN 4

NATURE LOOP | MULTI LUMEN | D | C4 | IP66 | LEDVANCE 5 jaar garantie

Productnaam	EAN	Product-klasse	lm	lm/W		L70 [1]	L80 [2]	L90 [3]	Gewicht (g)	Afmetingen L×B×H [mm]		No.

LEDVANCE FLOODLIGHT GEN 4 IP66 SYM 100°

Klasse I - Natureloop: 100% gerecyclede aluminium behuizing in zwart (RAL 9017) of wit (RAL 9003) - Robuust: IP66, IK07 voor vermogens < 50W - IK08 voor vermogens > 50W, doorlatend membraan om condensatie binnenin te voorkomen - Waterdichte wartel - Corrosieklasse C4 volgens ISO 12944-6:2018: voor kusttoepassingen (maar niet voor installatie aan zee) - Niet geschikt voor binnenzwembaden - Compact ontwerp - Diffusor in mat gehard glas: zeer goede uniformiteit en visueel comfort - Schuine montagebeugel voor gemakkelijke installatie - Voorbedraad (1 m) - Bedrijfstemperaturen -30...+50 °C - ENEC - 220...240 V - 5 jaar garantie

Low Power - IK07

	Productnaam	EAN	Product-klasse	lm	lm/W		L70 [1]	L80 [2]	L90 [3]	Gewicht (g)	Afmetingen L×B×H [mm]		No.
NEW	FL 10 8W/830 SYM 100 Multi Lumen BK	4099854**305689**	■	780/1.100	130/137	100° x 100°	100.000 h	75.000 h	35.000 h	420	136 x 127 x 36		1
NEW	FL 10 8W/830 SYM 100 Multi Lumen WT	4099854**305702**	■	780/1.100	130/137	100° x 100°	100.000 h	75.000 h	35.000 h	420	136 x 127 x 36		2
NEW	FL 10 8W/840 SYM 100 Multi Lumen BK	4099854**305665**	■	850/1.200	142/150	100° x 100°	100.000 h	75.000 h	35.000 h	420	136 x 127 x 36		1
NEW	FL 10 8W/840 SYM 100 Multi Lumen WT	4099854**305726**	■	850/1.200	142/150	100° x 100°	100.000 h	75.000 h	35.000 h	420	136 x 127 x 36		2
NEW	FL 10 8W/865 SYM 100 Multi Lumen BK	4099854**305740**	■	850/1.200	142/150	100° x 100°	100.000 h	75.000 h	35.000 h	420	136 x 127 x 36		1
NEW	FL 10 8W/865 SYM 100 Multi Lumen WT	4099854**305764**	■	850/1.200	142/150	100° x 100°	100.000 h	75.000 h	35.000 h	420	136 x 127 x 36		2
NEW	FL 20 17W/830 SYM 100 Multi Lumen BK	4099854**305788**	■	1.465/2.200	133/129	100° x 100°	100.000 h	75.000 h	35.000 h	526	157 x 141 x 38		1
NEW	FL 20 17W/830 SYM 100 Multi Lumen WT	4099854**305801**	■	1.465/2.200	133/129	100° x 100°	100.000 h	75.000 h	35.000 h	526	157 x 141 x 38		2
NEW	FL 20 17W/840 SYM 100 Multi Lumen BK	4099854**305825**	■	1.600/2.400	145/140	100° x 100°	100.000 h	75.000 h	35.000 h	526	157 x 141 x 38		1
NEW	FL 20 17W/840 SYM 100 Multi Lumen WT	4099854**305849**	■	1.600/2.400	145/140	100° x 100°	100.000 h	75.000 h	35.000 h	526	157 x 141 x 38		2
NEW	FL 20 17W/865 SYM 100 Multi Lumen BK	4099854**305863**	■	1.600/2.400	145/140	100° x 100°	100.000 h	75.000 h	35.000 h	526	157 x 141 x 38		1
NEW	FL 20 17W/865 SYM 100 Multi Lumen WT	4099854**305887**	■	1.600/2.400	145/140	100° x 100°	100.000 h	75.000 h	35.000 h	526	157 x 141 x 38		2
NEW	FL 50 41W/830 SYM 100 Multi Lumen BK	4099854**305924**	■	3.670/5.500	136/134	100° x 100°	100.000 h	75.000 h	35.000 h	830	201 x 179 x 43		1
NEW	FL 50 41W/830 SYM 100 Multi Lumen WT	4099854**305948**	■	3.670/5.500	136/134	100° x 100°	100.000 h	75.000 h	35.000 h	830	201 x 179 x 43		2
NEW	FL 50 41W/840 SYM 100 Multi Lumen BK	4099854**305962**	■	4.000/6.000	148/146	100° x 100°	100.000 h	75.000 h	35.000 h	830	201 x 179 x 43		1
NEW	FL 50 41W/840 SYM 100 Multi Lumen WT	4099854**305986**	■	4.000/6.000	148/146	100° x 100°	100.000 h	75.000 h	35.000 h	830	201 x 179 x 43		2
NEW	FL 50 41W/865 SYM 100 Multi Lumen BK	4099854**306006**	■	4.000/6.000	148/146	100° x 100°	100.000 h	75.000 h	35.000 h	830	201 x 179 x 43		1
NEW	FL 50 41W/865 SYM 100 Multi Lumen WT	4099854**306020**	■	4.000/6.000	148/146	100° x 100°	100.000 h	75.000 h	35.000 h	830	201 x 179 x 43		2

MEER PRODUCTDETAILS

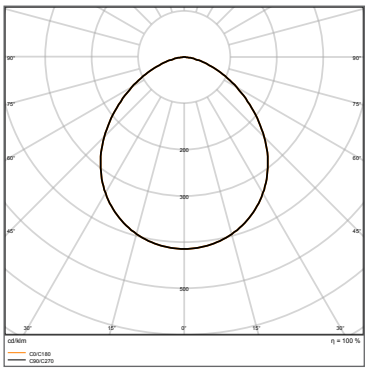

FL 50 41W/840 SYM 100 ML

FL 10 P 8W 1K2LM 830 PS SY100	6 W / 780 lm	8 W / 1100 lm
FL 10 P 8W 1K2LM 840 PS SY100	6 W / 850 lm	8 W / 1200 lm
FL 10 P 8W 1K2LM 865 PS SY100	6 W / 850 lm	8 W / 1200 lm
FL 20 P 17W 2K4LM 830 PS SY100	11 W / 1465 lm	17 W / 2200 lm
FL 20 P 17W 2K4LM 840 PS SY100	11 W / 1600 lm	17 W / 2400 lm
FL 20 P 17W 2K4LM 865 PS SY100	11 W / 1600 lm	17 W / 2400 lm
FL 50 P 41W 6KLM 830 PS SY100	27 W / 3670 lm	41 W / 5500 lm
FL 50 P 41W 6KLM 840 PS SY100	27 W / 4000 lm	41 W / 6000 lm
FL 50 P 41W 6KLM 865 PS SY100	27 W / 4000 lm	41 W / 6000 lm

Multi Lumen

[1] t [h] : L70 @ 25 °C (T_a) | [2] t [h] : L80 @ 25 °C (T_a) | [3] t [h] : L90 @ 25 °C (T_a)

■ SUPERIOR CLASS ■ PERFORMANCE CLASS ■ VALUE CLASS

1

2

FLOODLIGHT GEN 4

NATURE LOOP · MULTI LUMEN · D · C4 · IP66 · LEDVANCE 5 jaar garantie

	Productnaam	EAN	Product-klasse	lm	lm/W		L70 [1]	L80 [2]	L90 [3]	Gewicht (g)	Afmetingen L×B×H [mm]		
	Medium Power - IK08												
NEW	FL 100 69W/830 SYM 100 Multi Lumen BK	4099854306082	■	7.320/9.150	138/133	100° x 100°	100.000 h	75.000 h	35.000 h	1.712	236 x 267 x 52		1
NEW	FL 100 69W/830 SYM 100 Multi Lumen WT	4099854306143	■	7.320/9.150	138/133	100° x 100°	100.000 h	75.000 h	35.000 h	1.712	236 x 267 x 52		2
NEW	FL 100 69W/840 SYM 100 Multi Lumen BK	4099854306167	■	8.000/10.000	150/145	100° x 100°	100.000 h	75.000 h	35.000 h	1.712	236 x 267 x 52		1
NEW	FL 100 69W/840 SYM 100 Multi Lumen WT	4099854306181	■	8.000/10.000	150/145	100° x 100°	100.000 h	75.000 h	35.000 h	1.712	236 x 267 x 52		1
NEW	FL 100 69W/865 SYM 100 Multi Lumen BK	4099854306204	■	8.000/10.000	150/145	100° x 100°	100.000 h	75.000 h	35.000 h	1.712	236 x 267 x 52		2
NEW	FL 100 69W/865 SYM 100 Multi Lumen WT	4099854306228	■	8.000/10.000	150/145	100° x 100°	100.000 h	75.000 h	35.000 h	1.712	236 x 267 x 52		1
NEW	FL 150 100W/830 SYM 100 Multi Lumen BK	4099854306242	■	11.670/14.000	141/140	100° x 100°	100.000 h	75.000 h	35.000 h	2.820	266 x 343 x 55		2
NEW	FL 150 100W/830 SYM 100 Multi Lumen WT	4099854306266	■	11.670/14.000	141/140	100° x 100°	100.000 h	75.000 h	35.000 h	2.820	266 x 343 x 55		1
NEW	FL 150 100W/840 SYM 100 Multi Lumen BK	4099854306280	■	12.500/15.000	150/150	100° x 100°	100.000 h	75.000 h	35.000 h	2.820	266 x 343 x 55		2
NEW	FL 150 100W/840 SYM 100 Multi Lumen WT	4099854306303	■	12.500/15.000	150/150	100° x 100°	100.000 h	75.000 h	35.000 h	2.820	266 x 343 x 55		1
NEW	FL 150 100W/865 SYM 100 Multi Lumen BK	4099854306327	■	12.500/15.000	150/150	100° x 100°	100.000 h	75.000 h	35.000 h	2.820	266 x 343 x 55		2
NEW	FL 150 100W/865 SYM 100 Multi Lumen WT	4099854306341	■	12.500/15.000	150/150	100° x 100°	100.000 h	75.000 h	35.000 h	2.820	266 x 343 x 55		1
NEW	FL 200 133W/830 SYM 100 Multi Lumen BK	4099854306365	■	16.275/18.600	139/140	100° x 100°	100.000 h	75.000 h	35.000 h	3.476	294 x 376 x 58		2
NEW	FL 200 133W/830 SYM 100 Multi Lumen WT	4099854306389	■	16.275/18.600	139/140	100° x 100°	100.000 h	75.000 h	35.000 h	3.476	294 x 376 x 58		1
NEW	FL 200 133W/840 SYM 100 Multi Lumen BK	4099854306402	■	17.500/20.000	150/150	100° x 100°	100.000 h	75.000 h	35.000 h	3.476	294 x 376 x 58		2
NEW	FL 200 133W/840 SYM 100 Multi Lumen WT	4099854306426	■	17.500/20.000	150/150	100° x 100°	100.000 h	75.000 h	35.000 h	3.476	294 x 376 x 58		1
NEW	FL 200 133W/865 SYM 100 Multi Lumen BK	4099854306464	■	17.500/20.000	150/150	100° x 100°	100.000 h	75.000 h	35.000 h	3.476	294 x 376 x 58		2
NEW	FL 200 133W/865 SYM 100 Multi Lumen WT	4099854306488	■	17.500/20.000	150/150	100° x 100°	100.000 h	75.000 h	35.000 h	3.476	294 x 376 x 58		1
NEW	FL 250 167W/830 SYM 100 Multi Lumen BK	4099854306563	■	21.060/23.400	140/140	100° x 100°	100.000 h	75.000 h	35.000 h	4.420	329 x 409 x 61		2
NEW	FL 250 167W/830 SYM 100 Multi Lumen WT	4099854306587	■	21.060/23.400	140/140	100° x 100°	100.000 h	75.000 h	35.000 h	4.420	329 x 409 x 61		1
NEW	FL 250 167W/840 SYM 100 Multi Lumen BK	4099854306600	■	22.500/25.000	150/150	100° x 100°	100.000 h	75.000 h	35.000 h	4.420	329 x 409 x 61		2
NEW	FL 250 167W/840 SYM 100 Multi Lumen WT	4099854306624	■	22.500/25.000	150/150	100° x 100°	100.000 h	75.000 h	35.000 h	4.420	329 x 409 x 61		1
NEW	FL 250 167W/865 SYM 100 Multi Lumen BK	4099854306648	■	22.500/25.000	150/150	100° x 100°	100.000 h	75.000 h	35.000 h	4.420	329 x 409 x 61		2
NEW	FL 250 167W/865 SYM 100 Multi Lumen WT	4099854306662	■	22.500/25.000	150/150	100° x 100°	100.000 h	75.000 h	35.000 h	4.420	329 x 409 x 61		1

MEER PRODUCTDETAILS

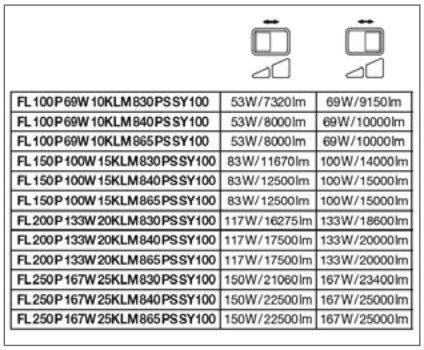

FL 100 P 69W 10KLM 830 PS SY 100	53W/7320lm	69W/9150lm
FL 100 P 69W 10KLM 840 PS SY 100	53W/8000lm	69W/10000lm
FL 100 P 69W 10KLM 865 PS SY 100	53W/8000lm	69W/10000lm
FL 150 P 100W 15KLM 830 PS SY 100	83W/11670lm	100W/14000lm
FL 150 P 100W 15KLM 840 PS SY 100	83W/12500lm	100W/15000lm
FL 150 P 100W 15KLM 865 PS SY 100	83W/12500lm	100W/15000lm
FL 200 P 133W 20KLM 830 PS SY 100	117W/16275lm	133W/18600lm
FL 200 P 133W 20KLM 840 PS SY 100	117W/17500lm	133W/20000lm
FL 200 P 133W 20KLM 865 PS SY 100	117W/17500lm	133W/20000lm
FL 250 P 167W 25KLM 830 PS SY 100	150W/21060lm	167W/23400lm
FL 250 P 167W 25KLM 840 PS SY 100	150W/22500lm	167W/25000lm
FL 250 P 167W 25KLM 865 PS SY 100	150W/22500lm	167W/25000lm

Multi Lumen

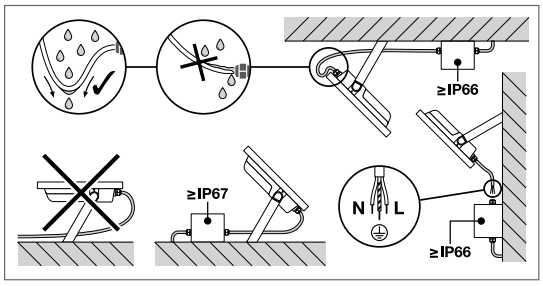

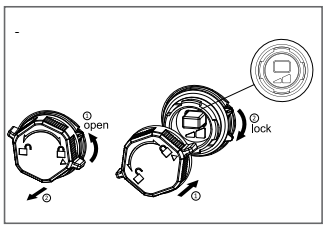

Instellen vermogen

[1] t [h] : L70 @ 25 °C (T_a) | [2] t [h] : L80 @ 25 °C (T_a) | [3] t [h] : L90 @ 25 °C (T_a)

■ SUPERIOR CLASS ■ PERFORMANCE CLASS ■ VALUE CLASS

FLOODLIGHT GEN 4

C4 IP66 5 jaar garantie

Productnaam	EAN	Product-klasse	lm	lm/W	°	L70 [1]	L80 [2]	L90 [3]	Gewicht (g)	Afmetingen L×B×H [mm]		No.

LEDVANCE FLOODLIGHT IP66 GEN 4 SENSOR

Klasse I - Natureloop: 100% gerecyclede aluminium behuizing in zwart (RAL 9017) of wit (RAL 9003) - Robuust: IP66, IK05 Eenvoudige aanpassing van PIR sensorbereik, daglichtdetectie, houdtijd en dimfunctie- doorlatend membraan om condensatie binnenin te voorkomen - waterdichte wartel - corrosieklasse C4 volgens ISO 12944-6:2018: voor kusttoepassingen (maar niet voor installatie aan zee) - Niet geschikt voor binnenzwembaden - Compact design - Diffusor in mat gehard glas: zeer goede uniformiteit en visueel comfort - Schuine montagebeugel voor gemakkelijke installatie - Voorbedraad (1 m) - Bedrijfstemperaturen -30...+50 °C - ENEC - 220...240 V - 5 jaar garantie

NEW	FL 10 Sensor PIR 8W/830 SYM 100 Multi Lumen BK	4099854**306747**	■	780/1.100	130/137	100° x 100°	100.000 h	75.000 h	35.000 h	478	136 x 170 x 56,5	✔	1
NEW	FL 10 Sensor PIR 8W/830 SYM 100 Multi Lumen WT	4099854**306709**	■	780/1.100	130/137	100° x 100°	100.000 h	75.000 h	35.000 h	478	136 x 170 x 56,5	✔	2
NEW	FL 10 Sensor PIR 8W/840 SYM 100 Multi Lumen BK	4099854**306808**	■	850/1.200	142/150	100° x 100°	100.000 h	75.000 h	35.000 h	478	136 x 170 x 56,5	✔	1
NEW	FL 10 Sensor PIR 8W/840 SYM 100 Multi Lumen WT	4099854**306785**	■	850/1.200	142/150	100° x 100°	100.000 h	75.000 h	35.000 h	478	136 x 170 x 56,5	✔	2
NEW	FL 20 Sensor PIR 17W/830 SYM 100 Multi Lumen BK	4099854**309489**	■	14.65/2.200	133/129	100° x 100°	100.000 h	75.000 h	35.000 h	576	157 x 183 x 56,5	✔	1
NEW	FL 20 Sensor PIR 17W/830 SYM 100 Multi Lumen WT	4099854**309465**	■	14.65/2.200	133/129	100° x 100°	100.000 h	75.000 h	35.000 h	576	157 x 183 x 56,5	✔	2
NEW	FL 20 Sensor PIR 17W/840 SYM 100 Multi Lumen BK	4099854**309526**	■	16.00/2.400	145/140	100° x 100°	100.000 h	75.000 h	35.000 h	576	157 x 183 x 56,5	✔	1
NEW	FL 20 Sensor PIR 17W/840 SYM 100 Multi Lumen WT	4099854**309502**	■	16.00/2.400	145/140	100° x 100°	100.000 h	75.000 h	35.000 h	576	157 x 183 x 56,5	✔	2
NEW	FL 50 Sensor PIR 41W/830 SYM 100 Multi Lumen BK	4099854**306860**	■	3.670/5.500	136/134	100° x 100°	100.000 h	75.000 h	35.000 h	888	201 x 219 x 56,5	✔	1
NEW	FL 50 Sensor PIR 41W/830 SYM 100 Multi Lumen WT	4099854**306822**	■	3.670/5.500	136/134	100° x 100°	100.000 h	75.000 h	35.000 h	888	201 x 219 x 56,5	✔	2
NEW	FL 50 Sensor PIR 41W/840 SYM 100 Multi Lumen BK	4099854**306921**	■	4.000/6.000	148/146	100° x 100°	100.000 h	75.000 h	35.000 h	888	201 x 219 x 56,5	✔	1
NEW	FL 50 Sensor PIR 41W/840 SYM 100 Multi Lumen WT	4099854**306884**	■	4.000/6.000	148/146	100° x 100°	100.000 h	75.000 h	35.000 h	888	201 x 219 x 56,5	✔	2

LEDVANCE FLOODLIGHT IP66 PHOTOCELL

Klasse I - Natureloop: 100% gerecycled aluminium behuizing in zwart (RAL 9017) - Geïntegreerde schemersensor - Robuust: IP66, IK08, doorlatend membraan om condensatie binnenin te voorkomen, waterdichte kabelwartel - Corrosieklasse C4 volgens ISO 12944-6:2018: voor kusttoepassingen (maar geen installatie aan zee). Niet geschikt voor binnenzwembaden - Compact ontwerp - Matte diffuser van gehard glas: zeer goede uniformiteit en visueel comfort- Schuine montagebeugel voor eenvoudige installatie - Voorbedraad (1 m) - Bedrijfstemperaturen -30...+50 °C -ENEC - 5 jaar garantie

NEW	FL 100 PCELL P 69W/840 SYM 100 Multi Lumen BK	4099854**306945**	■	8.000/10.000	150/145	100° x 100°	100.000 h	75.000 h	35.000 h	1.720	236 x 267 x 52	3
NEW	FL 150 PCELL P 100W/840 SYM 100 Multi Lumen BK	4099854**307003**	■	12.500/15.000	150/150	100° x 100°	100.000 h	75.000 h	35.000 h	2.828	266 x 343 x 55	3
NEW	FL 200 PCELL P 133W/840 SYM 100 Multi Lumen BK	4099854**307041**	■	17.500/20.000	150/150	100° x 100°	100.000 h	75.000 h	35.000 h	3.484	294 x 376 x 58	3

MEER PRODUCTDETAILS

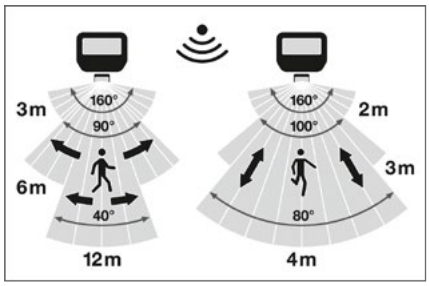

Sensor-detectiezones

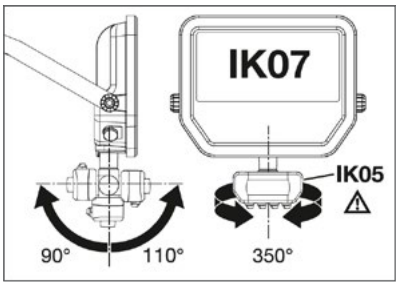

Detectierichtingen

	LUX	DIM	
	<10 lx	0%	
	<100 lx	20%	<10 lx ON >60 lx OFF
	<2000 lx	40%	

	TIME	SENS	
	~ 10sec ± 3sec	OFF	<10 lx ON >60 lx OFF
	~ 1min ± 30sec	~ 2m	
	~ 6min ± 1min	~ 6m	
	~ 12min ± 2min	~ 12m	

Sensorinstellingen

[1] t [h] : L70 @ 25 °C (T_a) | [2] t [h] : L80 @ 25 °C (T_a) | [3] t [h] : L90 @ 25 °C (T_a)

■ SUPERIOR CLASS ■ PERFORMANCE CLASS ■ VALUE CLASS

1

FLOODLIGHT AREA IP65

D | IP65 | LEDVANCE 5 jaar garantie

Productnaam	EAN	Product-klasse	lm	lm/W	°	L70 [1]	L80 [2]	L90 [3]	Gewicht (g)	Afmetingen L x B x H [mm]		No.
LEDVANCE FLOODLIGHT AREA IP65												
Klasse I - Aluminium behuizing (RAL 9017) - IK08 - Diffusor van gehard glas - ULOR 0%[4] - Voorbedraad (1 m) - Bedrijfstemperaturen -30°C tot +50°C - 100...277 V - 5 jaar garantie												
FL AREA 72W/830 ASYM 48X92 BK	4058075**539730**	■	9.200	129	48° x 92°	70.000 h	50.000 h	35.000 h	3.700	381 x 290 x 59		1
FL AREA 72W/840 ASYM 48X92 BK	4058075**539747**	■	10.000	139	48° x 92°	70.000 h	50.000 h	35.000 h	3.700	381 x 290 x 59		1
FL AREA 105W/830 ASYM 48X92 BK	4058075**539754**	■	13.750	132	48° x 92°	70.000 h	50.000 h	35.000 h	4.800	418 x 322 x 60		1
FL AREA 105W/840 ASYM 48X92 BK	4058075**539761**	■	15.000	143	48° x 92°	70.000 h	50.000 h	35.000 h	4.800	418 x 322 x 60		1
FL AREA 145W/830 ASYM 48X92 BK	4058075**539778**	■	18.400	129	48° x 92°	70.000 h	50.000 h	35.000 h	6.200	454 x 354 x 62		1
FL AREA 145W/840 ASYM 48X92 BK	4058075**539785**	■	20.000	138	48° x 92°	70.000 h	50.000 h	35.000 h	6.200	454 x 354 x 62		1

MEER PRODUCTDETAILS

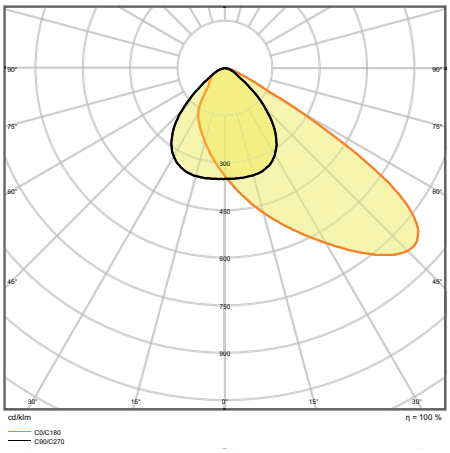

FL AREA 105W 3000K ASYM 48°x92°

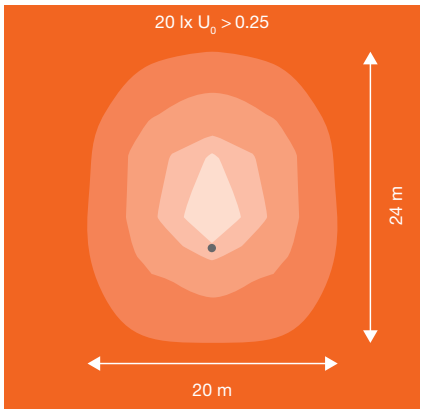

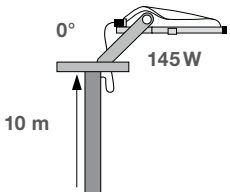

Typische toepassing: Resultaat voor een typische toepassing met de producten geïnstalleerd zoals aangegeven in het diagram. De grijze stip geeft de positie van de mast aan.

[1] t [h] : L70 @ 25 °C (T_a) | [2] t [h] : L80 @ 25 °C (T_a) | [3] t [h] : L90 @ 25 °C (T_a)
[4] ULOR: staat voor de hoeveelheid armaturenoutput die in de bovenste hemisfeer (boven de horizonlijn) wordt uitgestraald wanneer het armatuur is geïnstalleerd

■ SUPERIOR CLASS ■ PERFORMANCE CLASS ■ VALUE CLASS

STREETLIGHT FLEX

IK08 IP66 LEDVANCE 5 jaar garantie

Productnaam	EAN	Product-klasse	lm	lm/W		L70 [1]	L80 [2]	L90 [3]	Gewicht (g)	Afmetingen L x B x H [mm]	No.

LEDVANCE STREETLIGHT FLEX

Klasse II - Zeer robuuste grijze aluminium lantaarn (RAL 9006) (IK08/IP66) - Diffusor van gehard glas en lenzen van polycarbonaat - ULOR 0%[4] - CRI > 70 - Boven- en zijmontage op masten van Ø 48 mm tot Ø 60 mm - Diameter 42 mm en 76 mm mogelijk via optionele accessoires - 2 asymmetrische lichtbundels voor een breed scala aan toepassingen (klasse M - gemotoriseerd, klasse C - conflict zones en klasse P - voetgangers en fietsers) en parkeerterreinen - Bedrijfstemperaturen -40°C tot +50°C - 220...240 V - Bescherming tegen overspanning tot 10 kV - Toegang tot het klemmenblok en aansluiting zonder gereedschap - Stroomonderbreking bij het openen van het inspectieluik - Mogelijkheid om de hellingshoek aan te passen tot +/- 15° - Corrosiebestendigheidsklasse C4 volgens ISO 12944-2 - Zoutneveltest: 500 uur - 5 jaar garantie

Productnaam	EAN	Product-klasse	lm	lm/W		L70 [1]	L80 [2]	L90 [3]	Gewicht (g)	Afmetingen L x B x H [mm]	No.
Small											
SL FLEX SM 13W/727 RV25	4058075**552234**	■	1.650	127	25°x145°	100.000 h	100.000 h	100.000 h	4.400	445 x 250 x 90	1
SL FLEX SM 13W/730 RV25	4058075**552241**	■	1.700	131	25°x145°	100.000 h	100.000 h	100.000 h	4.400	445 x 250 x 90	1
SL FLEX SM 13W/740 RV25	4058075**552258**	■	1.780	137	25°x145°	100.000 h	100.000 h	100.000 h	4.400	445 x 250 x 90	1
SL FLEX SM 25W/727 RV25	4058075**552265**	■	3.270	131	25°x145°	100.000 h	100.000 h	100.000 h	4.500	445 x 250 x 90	1
SL FLEX SM 25W/730 RV25	4058075**552272**	■	3.370	135	25°x145°	100.000 h	100.000 h	100.000 h	4.500	445 x 250 x 90	1
SL FLEX SM 25W/740 RV25	4058075**552289**	■	3.550	141	25°x145°	100.000 h	100.000 h	100.000 h	4.500	445 x 250 x 90	1
SL FLEX SM 36W/727 RV25	4058075**552296**	■	4.850	135	25°x145°	100.000 h	100.000 h	100.000 h	4.500	445 x 250 x 90	1
SL FLEX SM 36W/730 RV25	4058075**552302**	■	4.950	138	25°x145°	100.000 h	100.000 h	100.000 h	4.500	445 x 250 x 90	1
SL FLEX SM 36W/740 RV25	4058075**552319**	■	5.180	144	25°x145°	100.000 h	100.000 h	100.000 h	4.500	445 x 250 x 90	1
Medium											
SL FLEX MD 58W/727 RV25	4058075**552326**	■	7.750	134	25°x145°	100.000 h	100.000 h	100.000 h	5.100	496 x 250 x 90	2
SL FLEX MD 58W/730 RV25	4058075**552333**	■	8.250	142	25°x145°	100.000 h	100.000 h	100.000 h	5.100	496 x 250 x 90	2
SL FLEX MD 58W/740 RV25	4058075**552340**	■	8.500	147	25°x145°	100.000 h	100.000 h	100.000 h	5.100	496 x 250 x 90	2
SL FLEX MD 80W/727 RV25	4058075**552357**	■	10.550	132	25°x145°	100.000 h	100.000 h	100.000 h	5.600	496 x 250 x 90	2
SL FLEX MD 80W/727 RW35	4058075**552364**	■	10.500	131	35°x135°	100.000 h	100.000 h	100.000 h	5.600	496 x 250 x 90	2
SL FLEX MD 80W/730 RV25	4058075**552371**	■	11.400	143	25°x145°	100.000 h	100.000 h	100.000 h	5.600	496 x 250 x 90	2
SL FLEX MD 80W/730 RW35	4058075**552388**	■	11.300	141	35°x135°	100.000 h	100.000 h	100.000 h	5.600	496 x 250 x 90	2
SL FLEX MD 80W/740 RV25	4058075**552395**	■	11650	146	25°x145°	100.000 h	100.000 h	100.000 h	5.600	496 x 250 x 90	2
SL FLEX MD 80W/740 RW35	4058075**552401**	■	11.500	144	35°x135°	100.000 h	100.000 h	100.000 h	5.600	496 x 250 x 90	2
Large											
SL FLEX LA 110W/727 RV25	4058075**552418**	■	15.250	139	25°x145°	100.000 h	100.000 h	100.000 h	7.700	617 x 300 x 90	3
SL FLEX LA 110W/727 RW35	4058075**552425**	■	15.200	138	35°x135°	100.000 h	100.000 h	100.000 h	7.700	617 x 300 x 90	3
SL FLEX LA 110W/730 RV25	4058075**552432**	■	16.500	159	25°x145°	100.000 h	100.000 h	100.000 h	7.700	617 x 300 x 90	3
SL FLEX LA 110W/730 RW35	4058075**552449**	■	16.350	149	35°x135°	100.000 h	100.000 h	100.000 h	7.700	617 x 300 x 90	3
SL FLEX LA 110W/740 RV25	4058075**552456**	■	16.800	153	25°x145°	100.000 h	100.000 h	100.000 h	7.700	617 x 300 x 90	3
SL FLEX LA 110W/740 RW35	4058075**552463**	■	16.650	151	35°x135°	100.000 h	100.000 h	100.000 h	7.700	617 x 300 x 90	3
SL FLEX LA 158W/727 RV25	4058075**552470**	■	21.150	134	25°x145°	100.000 h	100.000 h	100.000 h	7.700	617 x 300 x 90	3
SL FLEX LA 158W/727 RW35	4058075**552487**	■	21.000	133	35°x135°	100.000 h	100.000 h	100.000 h	7.700	617 x 300 x 90	3
SL FLEX LA 158W/730 RV25	4058075**552494**	■	23.400	148	25°x145°	100.000 h	100.000 h	100.000 h	7.700	617 x 300 x 90	3
SL FLEX LA 158W/730 RW35	4058075**552500**	■	23.350	147	35°x135°	100.000 h	100.000 h	100.000 h	7.700	617 x 300 x 90	3
SL FLEX LA 158W/740 RV25	4058075**552517**	■	24.450	155	25°x145°	100.000 h	100.000 h	100.000 h	7.700	617 x 300 x 90	3
SL FLEX LA 158W/740 RW35	4058075**552524**	■	23.900	151	35°x135°	100.000 h	100.000 h	100.000 h	7.700	617 x 300 x 90	3
Accessoires											
SL FLEX SPIGOT D76MM WAL	4058075**552531**										4
SL FLEX REDUCTION D60/42MM WAL	4058075**552579**										5

[1] t [h] : L70 @ 25 °C (T_a) | [2] t [h] : L80 @ 25 °C (T_a) | [3] t [h] : L90 @ 25 °C (T_a)
[4] ULOR: staat voor de hoeveelheid armaturenoutput die in de bovenste hemisfeer (boven de horizonlijn) wordt uitgestraald wanneer het armatuur is geïnstalleerd

■ SUPERIOR CLASS ■ PERFORMANCE CLASS ■ VALUE CLASS

MEER PRODUCTDETAILS

De armaturen zijn uitgerust met een OT 1DIM voeding die onder andere de toevoeging van een ASTRO DIM functionaliteit mogelijk maakt. Neem contact met ons op voor meer informatie.

Lichtverdeling RV25ST

— Voor conventionele wegen met doorgaans een breedte gelijk aan of groter dan de hoogte van de mast (breedte ongeveer 1 tot 1,25 × masthoogte)
— Voor rechthoekige parkeerplaatsen vóór de mast

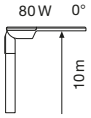

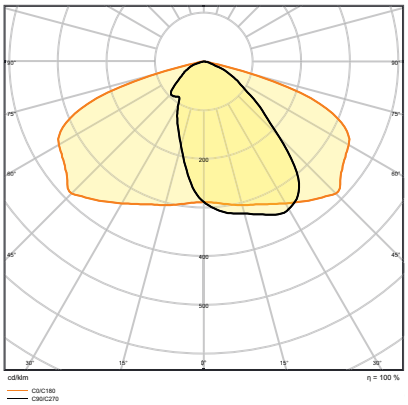

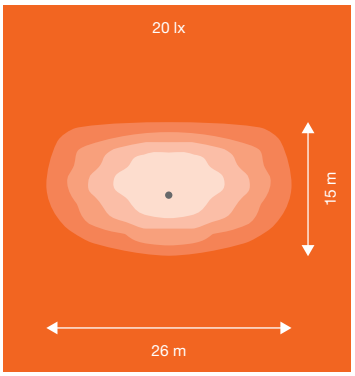

Lichtverdeling RW35ST

— Voor zeer brede wegen waar de breedte groter is dan de hoogte van de mast
— Voor parkeerplaatsen en terreinverlichting vóór de mast

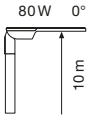

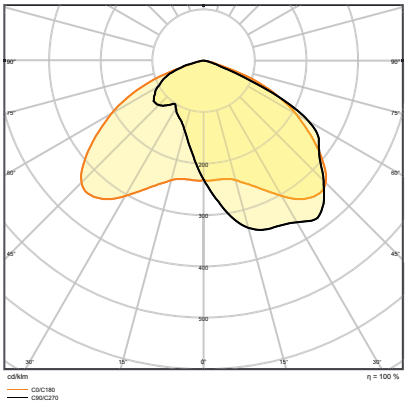

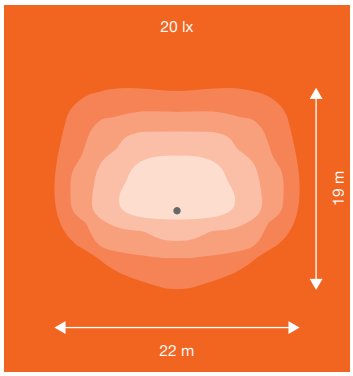

GEMAKKELIJK OVERSCHAKELEN OP EFFICIËNTE LED TECHNOLOGIE

	VERMOGEN	VERSIE	LUMEN	NAV	HQI	HQL
	13W	SMALL	~1.700	-	-	-
	25W	SMALL	~3.400	50W	50W	70W
	36W	SMALL	~5.100	70W	-	125W
	58W	MEDIUM	~8 250	100W	100W	-
	80W	MEDIUM	~11.400	150W	150W	250W
	110W	LARGE	~16.400	250W	250W	-
	158W	LARGE	~23.200	400W	-	400W

De gegevens in de tabel zijn indicatief. Elk project vereist een voorafgaande studie om te garanderen dat de installatie correct ontworpen is volgens de normen en voorschriften.

1

2

3

STREETLIGHT AREA

IK08 IP66 LEDVANCE 5 jaar garantie

Productnaam	EAN	Product-klasse	lm	lm/W	°	L70 [1]	L80 [2]	L90 [3]	Gewicht (g)	Afmetingen L x B x H [mm]	No.
LEDVANCE STREETLIGHT AREA SMALL & MEDIUM											
Klasse I - Aluminium behuizing (vergelijkbaar met RAL 7015) - IK08 - IP66 - Polycarbonaat diffusor - 160°x56° verdeling dankzij individuele lenzen - Boven- of zijmontage - Helling ± 30° - Voor masten Ø 48 mm en Ø 60 mm - Bedrijfstemperaturen -30°C tot +50°C - Voorbedraad (0,5 m) - 100...240 V - 10 kV overspanningsweerstand - 5 jaar garantie											
SL AREA SPD SMALL 30W/727 RV20ST GR	4099854**030277**	■	3.900	130	160°x58°	100.000h	88.000h	—	1.450	448x172x73	1
SL AREA SPD SMALL 30W/730 RV20ST GR	4099854**030291**	■	3.900	130	160°x58°	100.000h	88.000h	—	1.450	448x172x73	1
SL AREA SPD SMALL 30W/740 RV20ST GR	4099854**030314**	■	4.050	135	160°x58°	100.000h	88.000h	—	1.450	448x172x73	1
SL AREA SPD SMALL 30W/765 RV20ST GR	4099854**030338**	■	4.050	135	160°x58°	100.000h	88.000h	—	1.450	448x172x73	1
SL AREA SPD SMALL 45W/727 RV20ST GR	4099854**030352**	■	5.850	130	160°x58°	100.000h	88.000h	—	1.490	448x172x73	1
SL AREA SPD SMALL 45W/730 RV20ST GR	4099854**030376**	■	5.850	130	160°x58°	100.000h	88.000h	—	1.490	448x172x73	1
SL AREA SPD SMALL 45W/740 RV20ST GR	4099854**030390**	■	6.075	135	160°x58°	100.000h	88.000h	—	1.490	448x172x73	1
SL AREA SPD SMALL 45W/765 RV20ST GR	4099854**030413**	■	6.075	135	160°x58°	100.000h	88.000h	—	1.490	448x172x73	1
SL AREA SPD MEDIUM 65W/727 RV20ST GR	4099854**030437**	■	8.450	130	160°x58°	100.000h	88.000h	—	1.790	513x192x73	2
SL AREA SPD MEDIUM 65W/730 RV20ST GR	4099854**030451**	■	8.450	130	160°x58°	100.000h	88.000h	—	1.790	513x192x73	2
SL AREA SPD MEDIUM 65W/740 RV20ST GR	4099854**030475**	■	8.775	135	160°x58°	100.000h	88.000h	—	1.790	513x192x73	2
SL AREA SPD MEDIUM 65W/765 RV20ST GR	4099854**030499**	■	8.775	135	160°x58°	100.000h	88.000h	—	1.790	513x192x73	2
Accessoire											
SL AREA REDUCER D60/42mm	4058075**730250**										3

MEER PRODUCTDETAILS

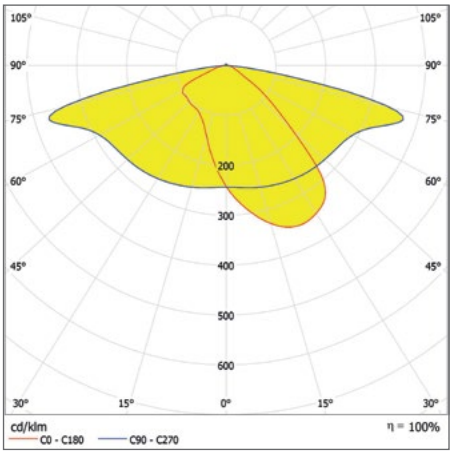

SL AREA 45W 3000K RV30ST

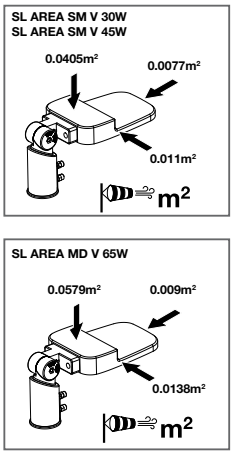

Invloed wind

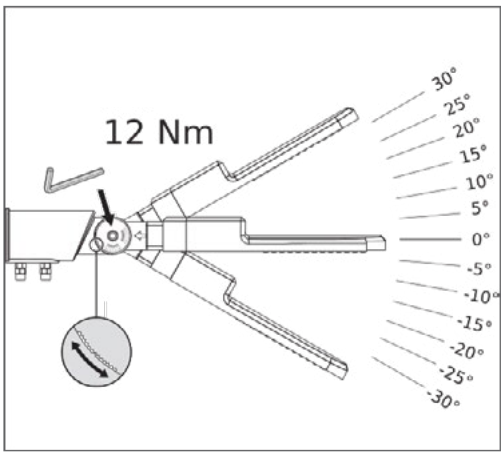

Kantelverstelling

[1] t [h] : L70 @ 25 °C (T_a) | [2] t [h] : L80 @ 25 °C (T_a) | [3] t [h] : L90 @ 25 °C (T_a)

■ SUPERIOR CLASS ■ PERFORMANCE CLASS ■ VALUE CLASS

1

2

3

STREETLIGHT AREA LARGE

IP66

LEDVANCE 5 jaar garantie

Productnaam	EAN	Product-klasse	lm	lm/W		L70 [1]	L80 [2]	L90 [3]	Gewicht (g)	Afmetingen L×B×H [mm]	No.
LEDVANCE STREETLIGHT AREA LARGE & EXTRA LARGE											
Klasse I - Aluminium behuizing (vergelijkbaar met RAL 7015) - IK08 - IP66 - Polycarbonaat diffusor - 155°x69° lichtdistributie dankzij individuele lenzen - Boven- of zijmontage - Helling ± 30° - Voor masten Ø 48 mm en Ø 60 mm - Bedrijfstemperaturen -30°C tot +50°C - Voorbedraad (0,5 m) - 100...240 V - 10 kV overspanningsweerstand - 5 jaar garantie											
SL AREA SPD LA 90W/727 RV35ST GR	4099854**079801**	■	11.700	130	155°x69°	70.000h	70.000h	—	3.200	473 x 260 x 73	1
SL AREA SPD LA 90W/730 RV35ST GR	4099854**079825**	■	11.700	130	155°x69°	70.000h	70.000h	—	3.200	473 x 260 x 73	1
SL AREA SPD LA 90W/740 RV35ST GR	4099854**079849**	■	12.150	135	155°x69°	70.000h	70.000h	—	3.200	473 x 260 x 73	1
SL AREA SPD LA 90W/765 RV35ST GR	4099854**079863**	■	12.150	135	155°x69°	70.000h	70.000h	—	3.200	473 x 260 x 73	1
SL AREA SPD LA 120W/727 RV35ST GR	4099854**079887**	■	15.600	130	155°x69°	70.000h	70.000h	—	3.200	473 x 260 x 73	1
SL AREA SPD LA 120W/730 RV35ST GR	4099854**079900**	■	15.600	130	155°x69°	70.000h	70.000h	—	3.200	473 x 260 x 73	1
SL AREA SPD LA 120W/740 RV35ST GR	4099854**079924**	■	16.200	135	155°x69°	70.000h	70.000h	—	3.200	473 x 260 x 73	1
SL AREA SPD LA 120W/765 RV35ST GR	4099854**079948**	■	16.200	135	155°x69°	70.000h	70.000h	—	3.200	473 x 260 x 73	1
SL AREA SPD XL 150W/727 RV35ST GR	4099854**079962**	■	19.500	130	155°x69°	70.000h	70.000h	—	150	553 x 270 x 73	2
SL AREA SPD XL 150W/730 RV35ST GR	4099854**079986**	■	19.500	130	155°x69°	70.000h	70.000h	—	150	553 x 270 x 73	2
SL AREA SPD XL 150W/740 RV35ST GR	4099854**080012**	■	20.250	135	155°x69°	70.000h	70.000h	—	150	553 x 270 x 73	2
SL AREA SPD XL 150W/765 RV35ST GR	4099854**080036**	■	20.250	135	155°x69°	70.000h	70.000h	—	150	553 x 270 x 73	2
Accessoire											
SL AREA REDUCER D60/42mm	4099854**730250**		—	—	—	—	—	—		ø62 x 83	3

MEER PRODUCTDETAILS

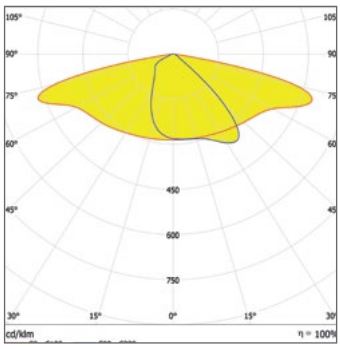

SL AREA SPD
120W 3000K RV35ST

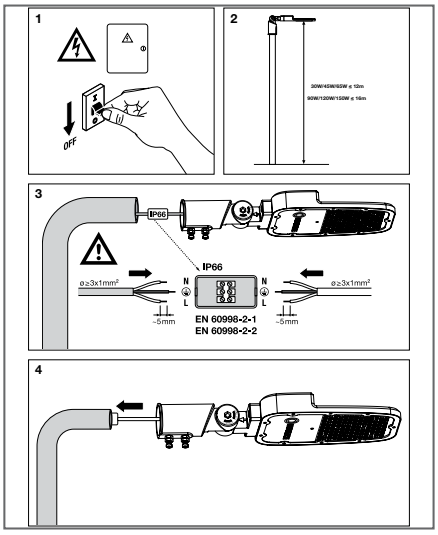

Installatie

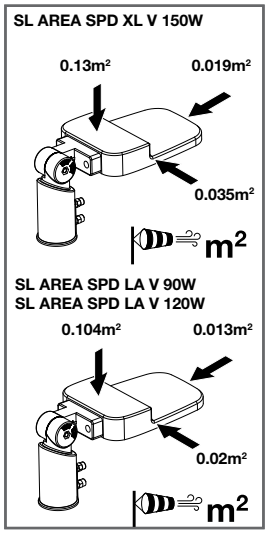

Invloed wind

[1] t [h] : L70 @ 25 °C (T_a) | [2] t [h] : L80 @ 25 °C (T_a) | [3] t [h] : L90 @ 25 °C (T_a)

■ SUPERIOR CLASS ■ PERFORMANCE CLASS ■ VALUE CLASS

1

2

3

AREA ECO

IP66

LEDVANCE 5 jaar garantie

Productnaam	EAN	Product-klasse	lm	lm/W	°	L70 [1]	L80 [2]	L90 [3]	Gewicht (g)	Afmetingen L×B×H [mm]	No.
LEDVANCE AREA ECO											
Klasse I - Aluminium behuizing (RAL 7015) - IK08 - IP66 - Polycarbonaat diffusor - 135°x75° verdeling dankzij individuele lenzen - Voor masten Ø 48 mm en Ø 60 mm - Bedrijfstemperaturen -30°C tot +50°C - Voorbedraad (1 m) - 100...240 V - ENEC alleen voor versies ≥ 90 W - 5 jaar garantie											
AREA SPD 90W/827 IP66 GR	4058075**557710**		11.250	125	150°x85°	50.000h	—	—	3.500	552 x 216 x 91	1
AREA SPD 90W/830 IP66 GR	4058075**557734**		11.250	125	150°x85°	50.000h	—	—	3.500	552 x 216 x 91	1
AREA SPD 90W/840 IP66 GR	4058075**557758**		11.700	130	150°x85°	50.000h	—	—	3.500	552 x 216 x 91	1
AREA SPD 90W/865 IP66 GR	4058075**557796**		12.150	135	150°x85°	50.000h	—	—	3.500	552 x 216 x 91	1
AREA SPD 120W/827 IP66 GR	4058075**557819**		15.000	125	150°x85°	50.000h	—	—	3.500	552 x 216 x 91	1
AREA SPD 120W/830 IP66 GR	4058075**557857**		15.000	125	150°x85°	50.000h	—	—	3.500	552 x 216 x 91	1
AREA SPD 120W/840 IP66 GR	4058075**557871**		15.600	130	150°x85°	50.000h	—	—	3.500	552 x 216 x 91	1
AREA SPD 120W/865 IP66 GR	4058075**557895**		16.200	135	150°x85°	50.000h	—	—	3.500	552 x 216 x 91	1
AREA SPD 150W/827 IP66 GR	4058075**557918**		18.750	125	150°x85°	50.000h	—	—	4.500	653 x 274 x 91	1
AREA SPD 150W/830 IP66 GR	4058075**557932**		18.750	125	150°x85°	50.000h	—	—	4.500	653 x 274 x 91	1
AREA SPD 150W/840 IP66 GR	4058075**557956**		19.500	130	150°x85°	50.000h	—	—	4.500	653 x 274 x 91	1
AREA SPD 150W/865 IP66 GR	4058075**557970**		20.250	135	150°x85°	50.000h	—	—	4.500	653 x 274 x 91	1
Accessoires											
AREA REDUCER D42/60	4058075**557253**		—	—	—	—	—	—		ø62 x 83	2
AREA ADAPTER D48/60	4058075**557277**		—	—	—	—	—	—		334 x 106 x 79	3

MEER PRODUCTDETAILS

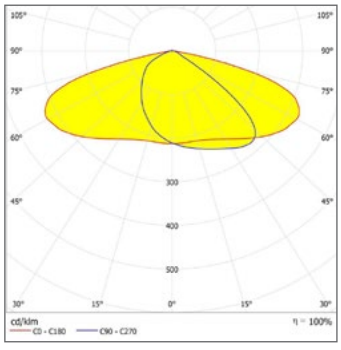

AREA ECO 120W 3000K IP66

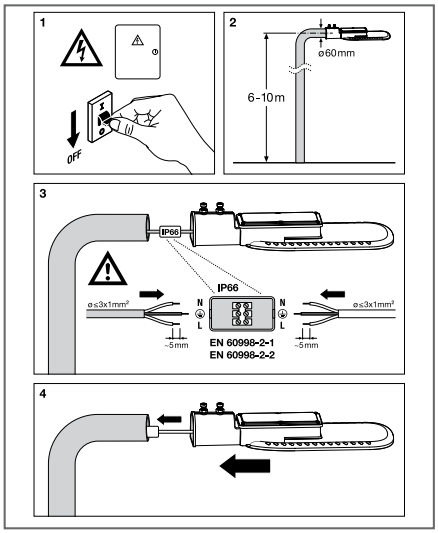

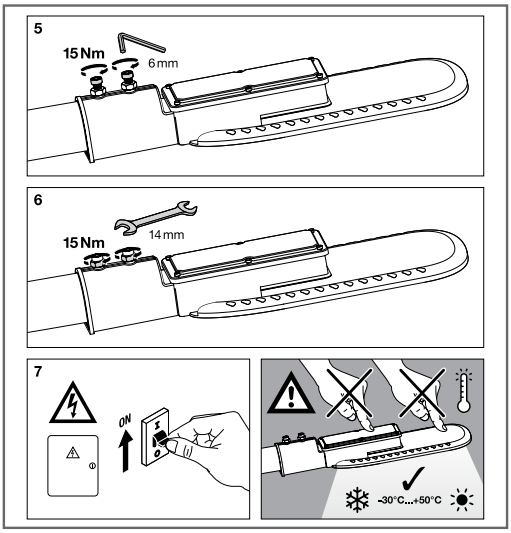

Installatie

[1] t[h] : L70 @ 25 °C (T_a) | [2] t[h] : L80 @ 25 °C (T_a) | [3] t[h] : L90 @ 25 °C (T_a)

1

2

URBAN LANTERN

MULTI LUMEN | MULTI COLOUR | IP 66 | IK 10 | LEDVANCE 5 jaar garantie

Productnaam	EAN	Product-klasse	lm	lm/W		L70 [1]	L80 [2]	L90 [3]	Gewicht (g)	Afmetingen Ø × H [mm]	No.

LEDVANCE URBAN LANTERN

Klasse II - Behuizing in grijs aluminium (vergelijkbaar met RAL 7024) of zwart (vergelijkbaar met RAL 9017) - Diffuser met afzonderlijke lenzen - Multi Colour: instelbare lichtkleur - Multi Lumen: instelbare lichtstroom in meerdere stappen - Robuust: IP66/IK10 - Lichtverdeling symmetrisch of asymmetrisch - Montage op masttop van Ø 48mm tot Ø 60 mm - Voorbedraad 25cm - 220...240V - Overspannings-beveiliging tot 6kV - Bedrijfstemperatuur -30...+50°C - 5 jaar garantie

	Versie Multi Colour 2.200K / 2.700K												
NEW	Urban Lantern 29W 822/827 Multi Select Sym IP66 GR	4099854**287626**	■	1.830...3.538	122	145°	100.000 h	100.000 h	63.000 h	4.155	Ø 395 x 417	1
NEW	Urban Lantern 29W 822/827 Multi Select Sym IP66 BK	4099854**287633**	■	1.830...3.538	122	145°	100.000 h	100.000 h	63.000 h	4.155	Ø 395 x 417	2
NEW	Urban Lantern 29W 822/827 Multi Select Asym IP66 GR	4099854**287640**	■	1.830...3.538	122	165° x 65°	100.000 h	100.000 h	63.000 h	4.155	Ø 395 x 417	1
NEW	Urban Lantern 29W 822/827 Multi Select Asym IP66 BK	4099854**287657**	■	1.830...3.538	122	165° x 65°	100.000 h	100.000 h	63.000 h	4.155	Ø 395 x 417	2
NEW	Urban Lantern 59W 822/827 Multi Select Sym IP66 GR	4099854**287664**	■	4.250...7.375	125	145°	100.000 h	100.000 h	63.000 h	4.255	Ø 395 x 417	1
NEW	Urban Lantern 59W 822/827 Multi Select Sym IP66 BK	4099854**287671**	■	4.250...7.375	125	145°	100.000 h	100.000 h	63.000 h	4.255	Ø 395 x 417	2
NEW	Urban Lantern 59W 822/827 Multi Select Asym IP66 GR	4099854**287688**	■	4.250...7.375	125	165° x 65°	100.000 h	100.000 h	63.000 h	4.255	Ø 395 x 417	1
NEW	Urban Lantern 59W 822/827 Multi Select Asym IP66 BK	4099854**287695**	■	4.250...7.375	125	165° x 65°	100.000 h	100.000 h	63.000 h	4.255	Ø 395 x 417	2
	Versie Multi Colour 3.000K / 4.000K											
NEW	Urban Lantern 29W 830/840 Multi Select Sym IP66 GR*	4099854**246838**	■	2.040/3.945	130	145°	100.000 h	100.000 h	63.000 h	4.155	Ø 395 x 417	1
NEW	Urban Lantern 29W 830/840 Multi Select Sym IP66 BK*	4099854**246845**	■	2.040/3.945	130	145°	100.000 h	100.000 h	63.000 h	4.155	Ø 395 x 417	2
NEW	Urban Lantern 29W 830/840 Multi Select Asym IP66 GR*	4099854**246852**	■	2.040/3.945	130	165° x 65°	100.000 h	100.000 h	63.000 h	4.155	Ø 395 x 417	1
NEW	Urban Lantern 29W 830/840 Multi Select Asym IP66 BK*	4099854**246784**	■	2.040/3.945	130	165° x 65°	100.000 h	100.000 h	63.000 h	4.155	Ø 395 x 417	2
NEW	Urban Lantern 59W 830/840 Multi Select Sym IP66 GR*	4099854**246791**	■	4.730/8.200	133	145°	100.000 h	100.000 h	63.000 h	4.255	Ø 395 x 417	1
NEW	Urban Lantern 59W 830/840 Multi Select Sym IP66 BK*	4099854**246807**	■	4.730/8.200	133	145°	100.000 h	100.000 h	63.000 h	4.255	Ø 395 x 417	2
NEW	Urban Lantern 59W 830/840 Multi Select Asym IP66 GR*	4099854**246814**	■	4.730/8.200	133	165° x 65°	100.000 h	100.000 h	63.000 h	4.255	Ø 395 x 417	1
NEW	Urban Lantern 59W 830/840 Multi Select Asym IP66 BK*	4099854**246821**	■	4.730/8.200	133	165° x 65°	100.000 h	100.000 h	63.000 h	4.255	Ø 395 x 417	2

* Technische gegevens gebaseerd op versie 3.000K

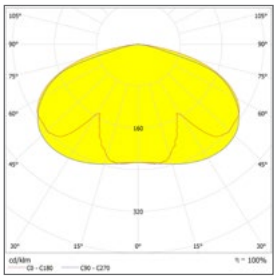

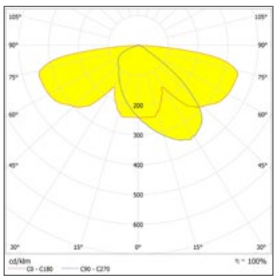

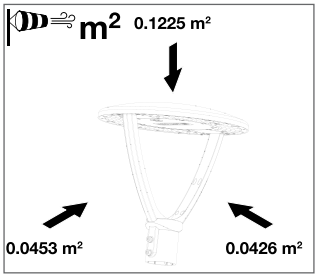

Invloed wind

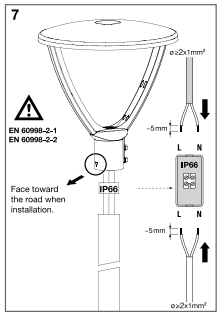

Montage

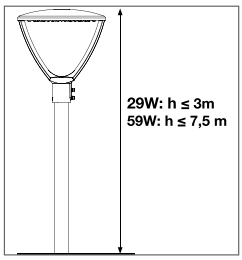

W_{AC}	15		20		25		29		34		42		49		59	
T[Kelvin]	3000	4000	3000	4000	3000	4000	3000	4000	3000	4000	3000	4000	3000	4000	3000	4000
lm/W	130	136	130	136	130	136	130	136	133	139	133	139	133	139	133	139
lm	1950	2040	2600	2720	3250	3400	3770	3945	4520	4730	5600	5840	6520	6800	7850	8200

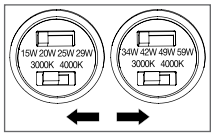

Multi Select

[1] t[h] : L70 @ 25 °C (T_a) | [2] t[h] : L80 @ 25 °C (T_a) | [3] t[h] : L90 @ 25 °C (T_a)

■ SUPERIOR CLASS ■ PERFORMANCE CLASS ■ VALUE CLASS

LEDVANCE

RESIDENTIËLE ARMATUREN

INHOUD

BINNENVERLICHTING	
DECOR BAMBOO PAPER	104
DECOR CARDBOARD	105
DECOR CONCRETE	108
DECOR DRUMS	110
DECOR PAPER BALE	111
DECOR PAPER DROP	112
DECOR PLASTER	113
DECOR SQUARE / NAIROBI	115
DECOR STICK	116
DECOR STRAW	117
DECOR TERRAZO	118
DECOR SPOT	119
TRACKLIGHTS	120
VINTAGE 1906 PENDULUM	124
SPOTS	127
PLAFONDARMATUREN	129
WAND- EN PLAFONDARMATUREN - SMART+ WIFI	132
LED STRIPS + ACCESSOIRES - SMART+ MATTER / WIFI /ZIGBEE	135
SENSOREN, DETECTOREN EN PLUGS - SMART+ WIFI / ZIGBEE	138
WORKLIGHT	140
MOBIELE ARMATUREN	141
BUITENVERLICHTING	
WANDARMATUREN	143
TUINPALEN EN WANDARMATUREN	144
WANDARMATUREN	146
SMART+ WIFI STRALERS EN WANDLAMPEN	149
TAFELLAMPEN	150
SOLARVERLICHTING	151

Het complete assortiment residentiële armaturen kunt u terugvinden op onze website.

DECOR BAMBOO PAPER

E27 IP20 LEDVANCE 5 jaar garantie

Productnaam	EAN	Materiaal	Kleur		Afmetingen L×H×B [mm] Ø×H [mm]	No.

DECOR BAMBOO PAPER HUT

Bamboepapier geeft een warme en natuurlijke sfeer - Duurzaam materiaal - Verschillende soorten armaturen met dezelfde designtaal zorgen voor een consistente stijl - Snoerschakelaar voor tafel- en vloerversie - Duurzame oplossing dankzij uitwisselbare lichtbron - Eenvoudige montage - Brandveiligheidsklasse B1

NEW	Decor Bamboo Paper Hut Wall 1XE27 BR	4058075**840621**	Bamboe papier/staal	Bruin	E27	280 × 238 × 140	1
NEW	Decor Bamboo Paper Hut Ceiling 400 E27 BR	4058075**840683**	Bamboe papier/staal	Bruin	E27	Ø 400 × 186	2
NEW	Decor Bamboo Paper Hut Table 1XE27 BR	4058075**840607**	Bamboe papier/staal	Bruin	E27	Ø 400 × 405	3
NEW	Decor Bamboo Paper Hut Pendant 280 E27 BR	4058075**840645**	Bamboe papier/staal	Bruin	E27	Ø 280 × 1.200	4
NEW	Decor Bamboo Paper Hut Pendant 400 E27 BR	4058075**840669**	Bamboe papier/staal	Bruin	E27	Ø 400 × 1.200	5

1

2

3

4

5

DECOR CARDBOARD

E27 | IP20 | LEDVANCE 5 jaar garantie

	Productnaam	EAN	Materiaal	Kleur		Afmetingen L×H×B [mm] Ø×H [mm]	No.
	DECOR CARDBOARD BALL						
	Armaturen van karton zorgen voor een warme en natuurlijke sfeer - Licht, recyclebaar en opvallend materiaal - Verschillende soorten armaturen met dezelfde designtaal zorgen voor een consistente stijl - Snoerschakelaar voor tafel- en vloerversie - Duurzame oplossing dankzij uitwisselbare lichtbron - Eenvoudige montage - Brandveiligheidsklasse B1						
NEW	Decor Cardboard Ball Table E27 BR	4058075**837140**	Karton/staal	Bruin	E27	Ø 260 × 385	1
NEW	Decor Cardboard Ball Floor E27 BR	4058075**837164**	Karton/staal	Bruin	E27	Ø 305 × 1.600	2
NEW	Decor Cardboard Ball Pendant E27 BR	4058075**837102**	Karton/staal	Bruin	E27	Ø 260 × 1.270	3
NEW	Decor Cardboard Ball Pendant E27 BR	4058075**837188**	Karton/staal	Bruin	E27	Ø 250 × 1.340	4
NEW	Decor Cardboard Oval Ceiling 3XE27 BR	4058075**837348**	Karton/staal	Bruin	E27	600 × 255 × 200	5

1

2

3

4

5

6

DECOR CARDBOARD

E27 | IP20 | LEDVANCE 5 jaar garantie

Productnaam	EAN	Materiaal	Kleur		Afmetingen L×H×B [mm] Ø×H [mm]	No.

DECOR CARDBOARD CYLINDER

Armaturen van karton zorgen voor een warme en natuurlijke sfeer - Licht, recyclebaar en opvallend materiaal - Verschillende soorten armaturen met dezelfde designtaal zorgen voor een consistente stijl - Snoerschakelaar voor tafel- en vloerversie - Duurzame oplossing dankzij uitwisselbare lichtbron - Eenvoudige montage - Brandveiligheidsklasse B1

NEW	Decor Cardboard Cylinder Table E27 BR	4058075**837300**	Karton/staal	Bruin	E27	Ø 200 × 385	1
NEW	Decor Cardboard Cylinder Floor E27 BR	4058075**837324**	Karton/staal	Bruin	E27	Ø 300 × 1.600	2
NEW	Decor Cardboard Cylinder Pendant E27 BR	4058075**837249**	Karton/staal	Bruin	1 × E27	Ø 250 × 1.300	3
NEW	Decor Cardboard Cylinder Pendant 3XE27 BR	4058075**837263**	Karton/staal	Bruin	3 × E27	830 × 1.300 × Ø 200	4
NEW	Decor Cardboard Drop Pendant E27 BR	4058075**837041**	Karton/staal	Bruin	E27	Ø 400 × 1.250	5
NEW	Decor Cardboard Hat Pendant E27 BR	4058075**837201**	Karton/staal	Bruin	E27	Ø 360 × 1.320	6

1

2

3

4

DECOR CARDBOARD

E27 | IP20 | LEDVANCE 5 jaar garantie

	Productnaam	EAN	Materiaal	Kleur		Afmetingen L×H×B [mm] Ø×H [mm]	No.
	DECOR CARDBOARD SQUARE						
	Armaturen van karton zorgen voor een warme en natuurlijke sfeer - Licht, recyclebaar en opvallend materiaal - Verschillende soorten armaturen met dezelfde designtaal zorgen voor een consistente stijl - Snoerschakelaar voor tafel- en vloerversie - Duurzame oplossing dankzij uitwisselbare lichtbron - Eenvoudige montage - Brandveiligheidsklasse B1						
NEW	Decor Cardboard Square Table E27 BR	4058075**837423**	Karton/staal	Bruin	1×E27	200×270×200	1
NEW	Decor Cardboard Square Floor E27 BR	4058075**837447**	Karton/staal	Bruin	1×E27	300×1.600	2
NEW	Decor Cardboard Square Pendant E27 BR	4058075**837362**	Karton/staal	Bruin	1×E27	250×1.300×250	3
NEW	Decor Cardboard Square Pendant 3XE27 BR	4058075**837386**	Karton/staal	Bruin	3×E27	830×1.300×200	4

DECOR CONCRETE

IP 20

LEDVANCE 5 jaar garantie

	Productnaam	EAN	Materiaal	Kleur		Afmetingen L×H×B [mm] Ø×H [mm]	No.
	DECOR CONCRETE NEST						
	Hoogwaardige look & feel - Hoge flexibiliteit in de keuze van de lichtbron - Duurzame oplossing dankzij uitwisselbare lichtbron - Eenvoudige montage						
NEW	Decor Concrete Nest Wall 1XG9 GR	4058075**841147**	Beton	Grijs	1 × G9	200 × 260 × 135	1
NEW	Decor Concrete Nest Ceiling 3XG9 GR	4058075**841161**	Beton	Grijs	3 × G9	500 × 155 × 385	2
NEW	Decor Concrete Nest Table 1XG9 GR	4058075**841208**	Beton	Grijs	1 × G9	325 × 135 × 240	3
NEW	Decor Concrete Nest Pendant 3XG9 GR	4058075**841185**	Beton	Grijs	3 × G9	500 × 1 500 × 385	4
	DECOR CONCRETE PENDANT						
	Hoogwaardige look & feel - Hoge flexibiliteit in de keuze van de lichtbron dankzij E27 fitting - Duurzame oplossing dankzij uitwisselbare lichtbron - Eenvoudige montage						
NEW	Decor Concrete Sim Pendant E27 Dark GR	4058075**838260**	Beton	Grijs	E27	Ø 115 × 1.235	5
NEW	Decor Concrete Sala Pendant E27 Dark GR	4058075**838284**	Beton	Grijs	E27	Ø 325 × 1.215	6
NEW	Decor Concrete Bim Pendant E27 Dark GR	4058075**838307**	Beton	Grijs	E27	Ø 200 × 1.250	7
NEW	Decor Concrete Pyramid Pendant E27 Dark GR	4058075**838369**	Beton	Grijs	E27	Ø 250 × 1.175	8
	DECOR CONCRETE WOOD PENDANT						
	Hoogwaardige look & feel- Hoge flexibiliteit in de keuze van de lichtbron dankzij E27 fitting - Duurzame oplossing dankzij uitwisselbare lichtbron - Eenvoudige montage						
NEW	Decor Concrete Wood Pendant 320 mm E27 Dark GR	4058075**838321**	Beton/staal/hout	Donkergrijs/Hout	E27	Ø 320 × 1.165	9
NEW	Decor Concrete Wood Pendant 220 mm E27 Dark GR	4058075**838345**	Beton/staal/hout	Donkergrijs/Hout	E27	Ø 220 × 1.225	10

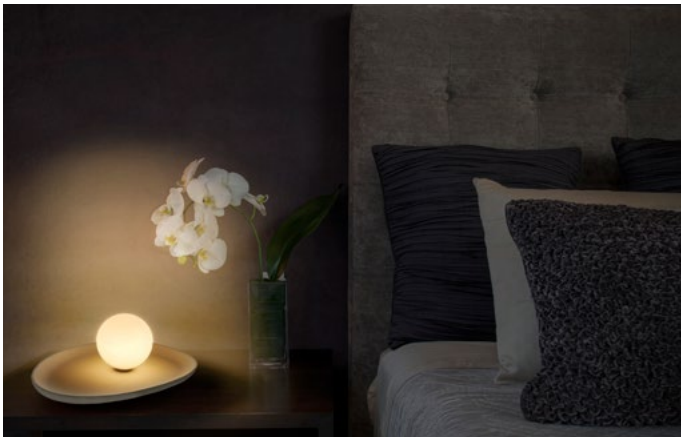

1

2

3

4

DECOR DRUMS

GU10 | IP20 | LEDVANCE 5 jaar garantie

	Productnaam	EAN	Materiaal	Kleur		Afmetingen L×H×B [mm] Ø×H [mm]	No.
	DECOR DRUMS						
	Hoogwaardige look & feel - Hoogwaardige behuizing met een matzwart oppervlak - Minimalistische stijl past in elke kamer - Verschillende soorten armaturen met dezelfde designtaal zorgen voor een consistente stijl - Snoerschakelaar voor tafel- en vloerversie Duurzame oplossing dankzij uitwisselbare lichtbron - Eenvoudige montage						
NEW	Decor Drums Wall Updown 2XGU10 BK	4058075**838529**	Staal	Zwart	2×GU10	55×200×85	1
NEW	Decor Drums Floor 2XGU10 BK	4058075**838567**	Staal	Zwart	2×GU10	Ø 250×1.495	2
NEW	Decor Drums Pendant 3XGU10 2XLED BK	4058075**838581**	Staal	Zwart	3×GU10	825×1.240×56	3
NEW	Decor Drums Table GU10 BK	4058075**838543**	Aluminium	Zwart	1×GU10	180×490×170	4

1

2

3

DECOR PAPER

E27 IP20 LEDVANCE 5 jaar garantie

	Productnaam	EAN	Materiaal	Kleur		Afmetingen Ø × H [mm]	No.
	DECOR PAPER BALE						
	Dunne papierstrepen zorgen voor een warme en natuurlijke sfeer- Licht, recyclebaar en opvallend materiaal - Verschillende soorten armaturen met dezelfde designtaal zorgen voor een consistente stijl - Snoerschakelaar voor tafel- en vloerversie - Duurzame oplossing dankzij uitwisselbare lichtbron - Eenvoudige montage - Brandveiligheidsklasse B1						
NEW	Decor Paper Bale Pendant 1XE27 BE	4058075**840881**	Papier/staal	Beige	E27	Ø 400 × 1.500	1
NEW	Decor Paper Bale Table 1XE27 BE	4058075**840904**	Papier/staal	Beige	E27	Ø 400 × 485	2
NEW	Decor Paper Bale Floor 1XE27 BE	4058075**840928**	Papier/staal	Beige	E27	Ø 400 × 1.640	3

1

2

3

4

5

DECOR PAPER

E27 IP20 LEDVANCE 5 jaar garantie

Productnaam	EAN	Materiaal	Kleur		Afmetingen L×H×B [mm] Ø×H [mm]	No.

DECOR PAPER DROP

Dunne papierstrepen zorgen voor een warme en natuurlijke sfeer - Licht, recyclebaar en opvallend materiaal - Verschillende soorten armaturen met dezelfde designtaal zorgen voor een consistente stijl - Snoerschakelaar voor tafel- en vloerversie - Duurzame oplossing dankzij uitwisselbare lichtbron - Eenvoudige montage - Brandveiligheidsklasse B1

NEW	Decor Paper Drop Pendant 1XE27 BE	4058075**840768**	Papier/staal	Beige	1 × E27	Ø 395 × 1.500	1
NEW	Decor Paper Drop Pendant Linear 3XE27 BE	4058075**840782**	Papier/staal	Beige	3 × E27	610 × 1.500 × 160	2
NEW	Decor Paper Drop Pendant Plate 3XE27 BE	4058075**840829**	Papier/staal	Beige	3 × E27	Ø 367 × 1.500	3
NEW	Decor Paper Drop Table 1XE27 BE	4058075**840843**	Papier/staal	Beige	1 × E27	Ø 395 × 476	4
NEW	Decor Paper Drop Floor 1XE27 BE	4058075**840867**	Papier/staal	Beige	1 × E27	Ø 395 × 1.630	5

DECOR PLASTER

E27 | IP20 | LEDVANCE 5 jaar garantie

	Productnaam	EAN	Materiaal	Kleur		Afmetingen Ø × H [mm]	No.
	DECOR PLASTER						
	Hoogwaardige look & feel - Hoge flexibiliteit in de keuze van de lichtbron - Duurzame oplossing dankzij uitwisselbare lichtbron - Materiaal behuizing: metaal en gips - Eenvoudige montage						
NEW	Decor Plaster Wood Pendant 320 mm E27 WT	4058075**838383**	Gips/staal/hout	Wit/houtdecor	E27	Ø 320 × 1.165	1
NEW	Decor Plaster Wood Pendant 220 mm E27 WT	4058075**838406**	Gips/staal/hout	Wit/houtdecor	E27	Ø 220 × 1.225	2
NEW	Decor Plaster Tube Pendant E27 WT	4058075**838420**	Gips/staal	Wit	E27	Ø 140 × 1.280	3
NEW	Decor Plaster Cone Pendant E27 WT	4058075**838444**	Gips/staal	Wit	E27	Ø 135 × 1.240	4
NEW	Decor Plaster Cup Pendant E27 WT	4058075**838468**	Gips/staal	Wit	E27	Ø 160 × 1.180	5

1

2

3

4

5

6

DECOR PLASTER

IP 20

LEDVANCE 5 jaar garantie

Productnaam	EAN	Materiaal	Kleur		Afmetingen L×H×B [mm] Ø×H [mm]	No.

DECOR PLASTER

Hoogwaardige look & feel - Hoge flexibiliteit in de keuze van de lichtbron - Duurzame oplossing dankzij uitwisselbare lichtbron - Materiaal behuizing: metaal en gips - Eenvoudige montage

NEW	Decor Plaster Pure Pendant 300 E27 WT	4058075**838482**	Gips/staal	Wit	1×E27	Ø 298×1.130	1
NEW	Decor Plaster Pure Pendant 280 E27 WT	4058075**838505**	Gips/staal	Wit	1×E27	Ø 283×1.140	2
NEW	Decor Plaster Routes Pendant 150 1XE27 WT	4058075**841284**	Gips	Wit	1×E27	Ø 150×1.200	3
NEW	Decor Plaster Routes Pendant 300 1XE27 WT	4058075**841307**	Gips/staal	Wit	1×E27	Ø 298×1.130	4
NEW	Decor Plaster Nest Pendant 3XG9 WT	4058075**841420**	Gips	Wit	3×G9	500×1.500×385	5
NEW	Decor Plaster Nest Pendant 1xG9 WT	4058075**841444**	Gips	Wit	1×G9	325×135×385	6

1

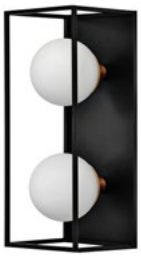
2

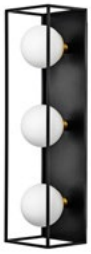
3

4

5

6

7

DECOR SQUARE / NAIROBI

LEDVANCE 5 jaar garantie

	Productnaam	EAN	Materiaal	Kleur	IP		Afmetingen L×H×B [mm]	No.
	DECOR SQUARE							
	Elegant ontwerp - Armatuur met G9 lampvoet, de lichtbron kan worden vervangen - Lampkop van hoge kwaliteit, gemaakt van glas - IP44, kan worden gebruikt in vochtige binnenomgeving							
NEW	Decor Square 150x150mm G9 IP44	4058075**756908**	Staal	Zwart	IP44	1 × G9	150 × 175 × 150	1
NEW	Decor Square 350x150mm 2 x G9 IP44	4058075**756922**	Staal	Zwart	IP44	2 × G9	350 × 150 × 150	2
NEW	Decor Square 550x150mm 3 x G9 IP44	4058075**756946**	Staal	Zwart	IP44	3 × G9	550 × 155 × 150	3
NEW	Decor Square 350x350mm 4 x G9 IP44	4058075**756960**	Staal	Zwart	IP44	4 × G9	350 × 155 × 350	4
	DECOR NAIROBI							
	Elegant ontwerp - Hoge flexibiliteit in de keuze van de lichtbron dankzij E27 fitting - Materiaal behuizing: metaal en hout							
NEW	Decor Nairobi Ceiling 4XE27 BK	4058075**759022**	Staal	Zwart	IP20	4 × E27	750 × 227 × 170	5
NEW	Decor Nairobi Wall E27 BK	4058075**759145**	Staal	Zwart	IP20	1 × E27	170 × 170 × 227	6
NEW	Decor Nairobi Pendant E27 BK	4058075**758902**	Staal	Zwart	IP20	1 × E27	170 × 1.350 × 170	7

DECOR STICK

E27 IP20 LEDVANCE 5 jaar garantie

	Productnaam	EAN	Materiaal	Kleur		Afmetingen Ø × H [mm]	No.
	DECOR STICK FLOOR						
	Individuele lichtscenario's door combinatie met decoratieve lamp - Hoogwaardige look & feel - Modern minimalistisch ontwerp - Speciale vintage uitstraling in combinatie met 1906 lampen - Voetbediende snoerschakelaar - Combineert uitstekend met de Magnetic Bulb E27						
NEW	Decor Stick Floor Dark GR Tall E27	4058075**832992**	Staal	Donkergrijs	1 × E27	Ø 260 × 1.460	1
NEW	Decor Stick Floor Dark GR Short E27	4058075**833975**	Staal	Donkergrijs	1 × E27	Ø 260 × 780	2
NEW	Decor Stick Floor Dark GR 2XE27	4058075**833012**	Staal	Donkergrijs	2 × E27	Ø 320 × 1.460	3
NEW	Decor Stick Floor Dark GR 3XE27	4058075**833036**	Staal	Donkergrijs	3 × E27	Ø 320 × 780	4
NEW	Decor Stick Floor BE Tall E27	4058075**833050**	Staal	Beige	1 × E27	Ø 260 × 1.460	5
NEW	Decor Stick Floor BE Short E27	4058075**833074**	Staal	Beige	1 × E27	Ø 260 × 780	6
NEW	Decor Stick Floor BE 2XE27	4058075**833098**	Staal	Beige	2 × E27	Ø 320 × 1.460	7
NEW	Decor Stick Floor BE 3XE27	4058075**833111**	Staal	Beige	3 × E27	Ø 320 × 780	8

1

2

3

4

5

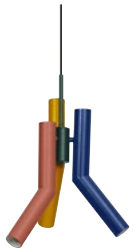
6

DECOR STRAW

E27 | IP20 | LEDVANCE 5 jaar garantie

	Productnaam	EAN	Materiaal	Kleur		Afmetingen L×H×B [mm] Ø×H [mm]	No.
	DECOR STRAW						
	Contrasterende kleurtonen - Het design maakt het mogelijk dat de lichtbron de highlight van het armatuur is - Verschillende soorten armaturen met dezelfde designtaal zorgen voor een consistente stijl - Twee opties voor eenvoudige wandinstallatie (via EU-stekker met kabel of directe bedrading) - Snoerschakelaar voor tafel- en vloerversie - Duurzame oplossing dankzij uitwisselbare lichtbron - Eenvoudige montage						
NEW	Decor Straw Table 2XE27 Multicolor	4058075**838864**	Staal	Multi kleur	2×E27	180×275×120	1
NEW	Decor Straw Floor 3XE27 Multicolor	4058075**838888**	Staal	Multi kleur	3×E27	Ø 257×1.465	2
NEW	Decor Straw Ceiling 5XE27 Multicolor	4058075**838802**	Staal	Multi kleur	5×E27	294×339×262	3
NEW	Decor Straw Wall 1XE27 Multicolor	4058075**838826**	Staal	Multi kleur	1×E27	108×183×77	4
NEW	Decor Straw Wall 2XE27 Multicolor	4058075**838840**	Staal	Multi kleur	2×E27	180×210×77	5
NEW	Decor Straw Pendant 3XE27 Multicolor	4058075**838789**	Staal	Multi kleur	3×E27	Ø 320×1.340	6

1

2

DECOR TERRAZO

GU10 | IP 20 | LEDVANCE 5 jaar garantie

	Productnaam	EAN	Materiaal	Kleur		Afmetingen Ø × H [mm]	No.
	DECOR TERRAZ0						
	Hoogwaardige look & feel - Hoge flexibiliteit in de keuze van de lichtbron - Duurzame oplossing dankzij verwisselbare lichtbron - Eenvoudige montage - Kabel van textiel						
NEW	Decor Terazzo Ball Pendant 1XGU10 WT	4058075**841703**	Terrazo	Wit	GU10	Ø 100 × 1.500	1
NEW	Decor Terazzo Ball Pendant 1XGU10 BL	4058075**841727**	Terrazo	Blauw	GU10	Ø 100 × 1.500	2

1

2

3

4

5

6

7

8

DECOR SPOT

GU10 | IP20 | LEDVANCE 5 jaar garantie

Productnaam	EAN	Materiaal	Kleur	W	lm	K		LEVENS-DUUR	Afmetingen L×H×B [mm]		No.
DECOR SPOT MERCURY											
Hoogwaardige look & feel - Hoogwaardige behuizing met mat wit of mat zwart oppervlak - Flexibel dankzij de vervangbare LED lampen - Dimbare GU10 lamp inbegrepen - Eenvoudige montage											
NEW Decor Spot Mercury 1x3.4W 927 GU10 BK	4058075**828049**	Staal/hout	Houtdecor/zwart	3,4	230	2.700	GU10	25.000	110×143×102	✔	1
NEW Decor Spot Mercury 2x3.4W 927 GU10 BK	4058075**828063**	Staal/hout	Houtdecor/zwart	6,8	460	2.700	GU10	25.000	400×142×100	✔	2
NEW Decor Spot Mercury 3x3.4W 927 GU10 BK	4058075**828087**	Staal/hout	Houtdecor/zwart	10,2	690	2.700	GU10	25.000	520×142×100	✔	3
NEW Decor Spot Mercury 4x3.4W 927 GU10 BK	4058075**828100**	Staal/hout	Houtdecor/zwart	13,6	920	2.700	GU10	25.000	600×142×100	✔	4
NEW Decor Spot Mercury 1x3.4W 927 GU10 WT	4058075**833555**	Staal/hout	Houtdecor/wit	3,4	230	2.700	GU10	25.000	110×143×102	✔	5
NEW Decor Spot Mercury 2x3.4W 927 GU10 WT	4058075**833579**	Staal/hout	Houtdecor/wit	6,8	460	2.700	GU10	25.000	400×142×100	✔	6
NEW Decor Spot Mercury 3x3.4W 927 GU10 WT	4058075**833593**	Staal/hout	Houtdecor/wit	10,2	690	2.700	GU10	25.000	520×142×100	✔	7
NEW Decor Spot Mercury 4x3.4W 927 GU10 WT	4058075**833616**	Staal/hout	Houtdecor/wit	13,6	920	2.700	GU10	25.000	600×142×100	✔	8

1

2

3

4

5

6

7

8

TRACKLIGHTS

GU10 | IP 20 | LEDVANCE 5 jaar garantie

Productnaam	EAN	Materiaal	Kleur		Afmetingen L×H×B [mm] Ø×H [mm]	No.

TRACKLIGHT SPOT

Elegant ontwerp - Snelle en eenvoudige vervanging van lampen - Uitsluitend geschikt voor 1 fase Tracklight systeem - Draaibaar en verstelbaar - Geschikt voor lichtbronnen met GU10 lampvoet

NEW	Tracklight Spot Cyl GU10 WT	4058075**756588**	Staal	Wit	GU10	140×130×55	1
NEW	Tracklight Spot Cyl GU10 BK	4058075**756625**	Staal	Zwart	GU10	140×130×55	2
NEW	Tracklight Spot Mini Cyl GU10 WT	4058075**756649**	Staal	Wit	GU10	135×193×65	3
NEW	Tracklight Spot Mini Cyl GU10 BK	4058075**756663**	Staal	Zwart	GU10	135×193×65	4
NEW	Tracklight Spot Cyl GD GU10 WT	4058075**756687**	Staal	Wit/goud	GU10	142×93×65	5
NEW	Tracklight Spot Cyl GD GU10 BK	4058075**756700**	Staal	Zwart/goud	GU10	142×93×65	6
NEW	Tracklight Pendant Cyl GU10 WT	4099854**012730**	Staal	Wit	GU10	Ø 55×1.500	7
NEW	Tracklight Pendant Cyl GU10 BK	4099854**012754**	Staal	Zwart	GU10	Ø 55×1.500	8

1

2

3

4

TRACKLIGHTS

GU10 | IP20 | LEDVANCE 3 jaar garantie

	Productnaam	EAN	Materiaal	Kleur	W	lm	K		LEVENS-DUUR	Afmetingen Ø×H [mm]	No.
	TRACKLIGHT SPOT SMART+										
	Elegant ontwerp - Creëren van individuele lichtscènes van koud wit tot warm wit (3.000K tot 6.500K) - Uitsluitend geschikt voor 1 fase Tracklight systeem - Zwenkbaar en roteerbaar - SMART+ WiFi LED module geïntegreerd - Bedienbaar via LEDVANCE SMART+ App										
NEW	SMART+ WiFi Tracklight Spot Circle TW WT	4058075**759749**	Staal	Wit	6,5	450	3.000 - 6.500	GU10	30.000	Ø 95 × 120	1
NEW	SMART+ WiFi Tracklight Spot Circle TW BK	4058075**759763**	Staal	Zwart	6,5	350	3.000 - 6.500	GU10	30.000	Ø 95 × 120	2
NEW	SMART+ WiFi Tracklight Spot Osaka TW WT	4058075**759787**	Staal	Wit	8,0	250	3.000 - 6.500	GU10	30.000	Ø 140 × 65	3
NEW	SMART+ WiFi Tracklight Spot Osaka TW BK	4058075**759800**	Staal	Zwart	8,0	250	3.000 - 6.500	GU10	30.000	Ø 140 × 65	4

1

2

3

4

5

6

7

8

9

10

TRACKLIGHTS

LEDVANCE 2 jaar garantie

Productnaam	EAN	Materiaal	Kleur	Afmetingen L×H×B [mm]	No.

TRACKLIGHT RAIL & ACCESSOIRES

Aanpasbaar modulair 1 fase lichtrailsysteem - Rails in lengte 1 meter - Accessoires voor montage - Lineare connectoren - Tracklight Pendant Connector voor integratie van Pendulum armaturen - Middle Power Supply decentraal voedingspunt

NEW	Tracklight rail and base 1M WT	4058075**763920**	Aluminium	Wit	1.000×18×35	1
NEW	Tracklight rail and base 1M BK	4058075**763944**	Aluminium	Zwart	1.000×18×35	2
NEW	Tracklight Supply Connector WT	4058075**763968**	Alu/plastic	Wit	104×18×35	3
NEW	Tracklight Supply Connector BK	4058075**763982**	Alu/plastic	Zwart	104×18×35	4
NEW	Tracklight Linear Connector WT	4058075**764002**	Alu/plastic	Wit	64×18×35	5
NEW	Tracklight Linear Connector BK	4058075**764026**	Alu/plastic	Zwart	64×18×35	6
NEW	Tracklight Middle Power Supply WT	4099854**386602**	Alu/plastic	Wit	172×35×18	7
NEW	Tracklight Middle Power Supply BK	4099854**386633**	Alu/plastic	Zwart	172×35×18	8
NEW	Tracklight Pendant Connector WT	4099854**386541**	Alu/plastic	Wit	81×40×34	9
NEW	Tracklight Pendant Connector BK	4099854**386572**	Alu/plastic	Zwart	81×40×34	10

1

2

3

4

5

6

7

8

9

10

TRACKLIGHTS

LEDVANCE 2 jaar garantie

Productnaam	EAN	Materiaal	Kleur	Afmetingen L×H×B [mm] Ø×H [mm]	No.

TRACKLIGHT RAIL & ACCESSOIRES

Aanpasbaar modulair 1 fase lichtrailsysteem - Accessoires voor montage - Flexibele en vaste hoekstukken - Cross connector - Suspension kit maakt pendelmontage mogelijk

NEW	Tracklight Flexible Connector WT	4058075**764088**	Alu/plastic	Wit	290×18×35	1
NEW	Tracklight Flexible Connector BK	4058075**764101**	Alu/plastic	Zwart	290×18×35	2
NEW	Tracklight Cross Connector WT	4058075**764125**	Alu/plastic	Wit	172×18×172	3
NEW	Tracklight Cross Connector BK	4058075**764149**	Alu/plastic	Zwart	172×18×172	4
NEW	Tracklight Suspension Kit WT	4058075**764163**	Alu/staal	Wit	40×61×47	5
NEW	Tracklight Suspension Kit BK	4058075**764187**	Alu/staal	Zwart	40×61×47	6
NEW	Tracklight base WT	4058075**764224**	PC	Wit	Ø 100×32	7
NEW	Tracklight base BK	4058075**764200**	PC	Zwart	Ø 100×32	8
NEW	Tracklight Corner Connector WT	4058075**764040**	Alu/plastic	Wit	104×18×104	9
NEW	Tracklight Corner Connector BK	4058075**764064**	Alu/plastic	Zwart	104×18×104	10

VINTAGE 1906 PENDULUM

E27 IP20 LEDVANCE 5 jaar garantie

Productnaam	EAN	Materiaal	Kleur		Afmetingen Ø × H [mm]	No.

VINTAGE 1906 PENDULUM

Decoratieve pendelarmaturen met E27 lampvoet - Individuele lichtscenario's door combinatie met decoratieve lampen uit het Vintage Edition 1906 assortiment - Hoogwaardige look & feel - Eenvoudige montage

NEW	Vintage 1906 PenduLum Needle DG	4058075**833159**	Staal	Donkergrijs	E27	Ø 100 × 2.287	1
NEW	Vintage 1906 PenduLum Needle BE	4058075**833173**	Staal	Beige	E27	Ø 100 × 2.287	2
NEW	Vintage 1906 PenduLum Cylinder Wood	4099854**092503**	Staal/hout	Hout	E27	Ø 100 × 1.630	3
NEW	Vintage 1906 PenduLum Bobbin Gun Metal	4099854**092527**	Staal	Donkergrijs	E27	Ø 100 × 1.625	4
NEW	Vintage 1906 PenduLum Bobbin BK Matt	4099854**092541**	Staal	Zwart	E27	Ø 100 × 1.625	5

VINTAGE 1906 PENDULUM

E27 | IP20 | LEDVANCE 5 jaar garantie

Productnaam	EAN	Materiaal	Kleur		Afmetingen Ø × H [mm]	No.

VINTAGE 1906 PENDULUM

Decoratieve pendelarmaturen met E27 lampvoet - Individuele lichtscenario's door combinatie met decoratieve lampen uit het Vintage Edition 1906 assortiment - Hoogwaardige look & feel - Eenvoudige montage

NEW	Vintage 1906 PenduLum Round WT	4099854**092565**	Staal	Wit	E27	Ø 100 × 1.640	1
NEW	Vintage 1906 PenduLum Round BK	4099854**092589**	Staal	Zwart	E27	Ø 100 × 1.640	2
NEW	Vintage 1906 PenduLum Round Chrome	4099854**092602**	Staal	Chrome	E27	Ø 100 × 1.640	3
NEW	Vintage 1906 PenduLum Round GD	4099854**092626**	Staal	Goud	E27	Ø 100 × 1.640	4
NEW	Vintage 1906 PenduLum Round Plaster WT	4099854**092640**	Staal/pleister	Wit	E27	Ø 120 × 1.630	5
NEW	Vintage 1906 PenduLum Bell WT	4099854**092688**	PP/Silicone	Wit	E27	Ø 92 × 1.175	6
NEW	Vintage 1906 PenduLum Bell BK	4099854**092664**	PP/Silicone	Zwart	E27	Ø 92 × 1.175	7

1

2

ACCESSOIRES VINTAGE EDITION 1906

	Productnaam	EAN	Couleur	lm		mm ⌀		No.
	Plafondplaat in ronde of lineaire vorm - Geschikt voor maximaal 3 Pendulum armaturen (apart te bestellen)							
	1906 PENDULUM 3x CANOPY ROUND	4058075**274488**	Zwart	—	—	200 x 25	—	1
NEW	1906 PENDULUM 3x CANOPY RECTANGULAR	4099854**092831**	Zwart	—	—	540 x 50	—	2

MEER PRODUCTDETAILS

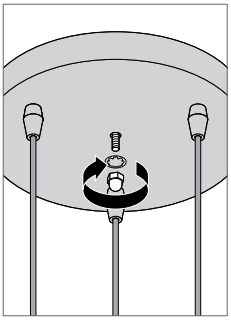

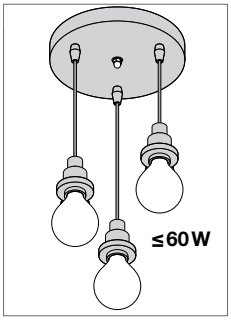

MONTAGE

SPOTS

Productnaam	EAN	lm	lm/W		L70 [1]	L80 [2]	Afmetingen L×B×H [mm]	Gatmaat [mm]		No.
SPOT TWIST										
Klasse II - Decoratieve inbouwspot - Aluminium behuizing - Polycarbonaat diffuser met verschillende kleurencombinaties - CRI≥ 80 - Bedrijfstemperatuur : -10...+ 45°C - 220...240V - 3 jaar garantie										
Spot Twist DN70 5W/830 WT/WT	4099854**089022**	400	80	30°	30.000 h	—	70x77	65	—	1
Spot Twist DN70 5W/830 WT/BK	4099854**089046**	350	70	30°	30.000 h	—	70x77	65	—	2
Spot Twist DN70 5W/830 WT/SI	4099854**089060**	400	80	30°	30.000 h	—	70x77	65	—	3
Spot Twist DN70 5W/840 WT/WT	4099854**089084**	400	80	30°	30.000 h	—	70x77	65	—	1
Spot Twist DN70 5W/840 WT/BK	4099854**089107**	350	70	30°	30.000 h	—	70x77	65	—	2
Spot Twist DN70 5W/840 WT/SI	4099854**089121**	400	80	30°	30.000 h	—	70x77	65	—	3
Spot Twist DN93 10W/830 WT/WT	4099854**089145**	800	80	30°	30.000 h	—	93x94	85	—	4
Spot Twist DN93 10W/830 WT/BK	4099854**089169**	700	70	30°	30.000 h	—	93x94	85	—	5
Spot Twist DN93 10W/830 WT/SI	4099854**089183**	800	80	30°	30.000 h	—	93x94	85	—	6
Spot Twist DN93 10W/840 WT/WT	4099854**089206**	800	80	30°	30.000 h	—	93x94	85	—	4
Spot Twist DN93 10W/840 WT/BK	4099854**089220**	700	70	30°	30.000 h	—	93x94	85	—	5
Spot Twist DN93 10W/840 WT/SI	4099854**089268**	800	80	30°	30.000 h	—	93x94	85	—	6

MEER PRODUCTDETAILS

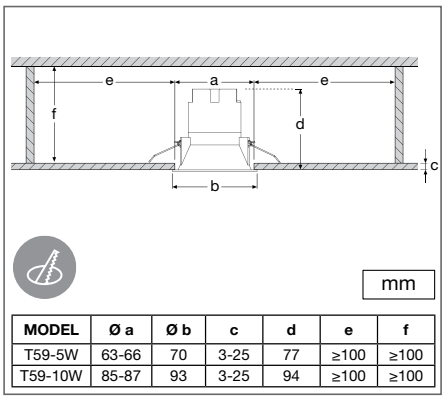

MODEL	Ø a	Ø b	c	d	e	f
T59-5W	63-66	70	3-25	77	≥100	≥100
T59-10W	85-87	93	3-25	94	≥100	≥100

SPOT TWIST

[1] t [h] : L70 @ 25 °C (T_a) | [2] t [h] : L80 @ 25 °C (T_a)

SPOTS

Productnaam	EAN	lm	lm/W		L70 [1]	L80 [2]	Afmetingen L×B×H [mm]	Gatmaat [mm]		No.
SPOT SURFACE										
Klasse I - Ronde of vierkante plafondlamp in wit of zwart met GU10-voet (lamp niet inbegrepen) - Verstelbaar - Maximaal vermogen: 7W LED - 5 jaar garantie										
SPOT SURFACE Rond GU10 BK	4058075**758629**	–	–	–	–	–	Ø 80x80	–	–	1
SPOT SURFACE Rond GU10 WT	4058075**758667**	–	–	–	–	–	Ø 80x80	–	–	2
SPOT SURFACE Square GU10 BK	4058075**758681**	–	–	–	–	–	80x80 x80	–	–	3
SPOT SURFACE Square GU10 WT	4058075**758704**	–	–	–	–	–	80x80 x80	–	–	4

MEER PRODUCTDETAILS

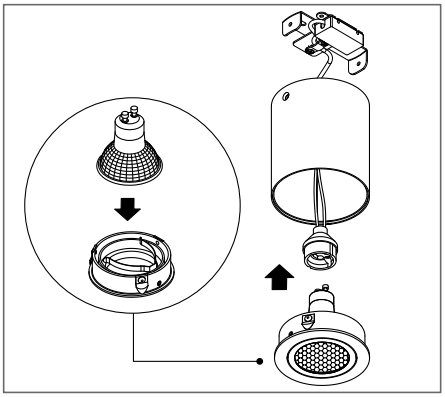

Montage GU10 lamp

[1] t[h] : L70 @ 25 °C (T_a) | [2] t[h] : L80 @ 25 °C (T_a)

1 2 3 4 5 6 7

PLAFONDARMATUREN

LEDVANCE 5 jaar garantie

Productnaam	EAN	W	lm	K	[1]	L70 [2]	Afmetingen L×B×H [mm]		No.
ORBIS SPIRAL									
Klasse II - Rond of ovalen plafondarmatuur in wit staal met zijverlichting (Round and Oval) of centrale en zijverlichting (Main Side) - CRI ≥ 80 - Bedrijfstemperatuur : -20°C...+40°C - 220...240 V - 5 jaar garantie									
ORBIS Spiral Round ø365 38W/3000K WT	4099854**093357**	38	1.900	3.000	—	30.000 h	365 x 56	—	1
ORBIS Spiral Round ø505 42W/3000K WT	4099854**093371**	42	2.300	3.000	—	30.000 h	506 x 56	—	1
ORBIS Spiral Round ø685 63W/3000K WT	4099854**093470**	63	4.000	3.000	—	30.000 h	685 x 56	—	1
ORBIS Spiral Oval 360 27W/3000K WT	4099854**093494**	27	1.500	3.000	—	30.000 h	360 x 300 x 56	—	2
ORBIS Spiral Oval 485 37W/3000K WT	4099854**093517**	37	2.200	3.000	—	30.000 h	485 x 385 x 56	—	2
ORBIS Spiral Oval 720 63W/3000K WT	4099854**093531**	63	3.800	3.000	—	30.000 h	720 x 580 x 56	—	2
ORBIS Spiral Main Side Round ø400 27W/3000K WT	4099854**093104**	27	1.600	3.000	—	30.000 h	400 x 50	—	3
ORBIS Spiral Main Side Round ø505 42W/3000K WT	4099854**093203**	42	2.400	3.000	—	30.000 h	505 x 60	—	3
ORBIS Spiral Main Side Pulse Round ø505 42W/3000K WT	4099854**093333**	42	2.400	3.000	—	30.000 h	505 x 60	—	3
ORBIS SPARKLE									
Klasse I - Armaturen in wit aluminium met een sprankelend effect - Plafond- of wandmontage - Afhankelijk van het model: dimbaar met wandschakelaar (3 niveaus) of met afstandsbediening - Dynamisch wit met schakelaar (3 niveaus) of afstandsbediening - Afstandsbediening en batterijen inbegrepen - 5 jaar garantie									
ORBIS SPARKLE 400MM 24W/3000K - wandschakelaar	4058075**633155**	24	2.000	3.000	120°	40.000 h	400 x 91	✔	4
ORBIS SPARKLE 400MM 24W/2700K-4300K-6500K - wandschakelaar	4058075**633131**	24	2.000	2.700/4.300/6.500	120°	40.000 h	400 x 91	✔	4
ORBIS SPARKLE 460MM 24W/2800K…6000K - afstandsbediening	4058075**633179**	24	2.600	2.800...6.000	120°	40.000 h	460 x 91	✔	4
ORBIS SPARKLE 560MM 32W/2800K…6000K - afstandsbediening	4058075**633193**	32	3.600	2.800...6.000	120°	40.000 h	560 x 120	✔	4
ORBIS ULTRA SLIM									
Klasse I - Extreem dunne plafondlamp met lichte indirecte verlichting - Wandmontage mogelijk - Eenvoudig dimmen met een standaard wandschakelaar - 3 niveaus: 100%, 50%, 10% - 5 jaar garantie									
ORBIS Ultra Slim 235mm 15W/3000K Click Dim WT	4058075**752825**	15	1.000	3.000		50.000 h	235 x 27	✔	5
ORBIS Ultra Slim 400mm 22W/3000K Click Dim WT	4058075**752849**	22	1.800	3.000		50.000 h	400 x 27	✔	5
ORBIS Ultra Slim 235mm 15W/3000K Click Dim BK	4058075**752863**	15	1.000	3.000		50.000 h	235 x 27	✔	6
ORBIS Ultra Slim 400mm 22W/3000K Click Dim BK	4058075**752887**	22	1.800	3.000		50.000 h	400 x 27	✔	6
PLANON FRAMELESS ROUND									
Decoratief PANEL - Aluminium behuizing - PMMA diffusor - Opbouwmontage - 5 jaar garantie									
PLANON Frameless Round DN300 19W 3000K	4058075**470712**	19	1.600	3.000	110°	25.000 h	300 x 65		7
PLANON Frameless Round DN450 28W 3000K	4058075**470736**	28	2.700	3.000	110°	25.000 h	400 x 65		7

[1] t [h] : L70 @ 25 °C (T_a) | [2] t [h] : L80 @ 25 °C (T_a)

1

2

3

4

5

6

7

8

PLAFONDARMATUREN

E27 IP20 LEDVANCE 5 jaar garantie

	Productnaam	EAN	Materiaal	Kleur		Afmetingen Ø × H [mm]	No.
	ORBIS MADRID						
	Elegant ontwerp - Vervangbare LED lamp - Decoratieve verlichting - Armatuur met fitting - Materiaal glas en metaal						
NEW	ORBIS MADRID 290 mm 2XE27 BK	4058075**828865**	Staal	Zwart	2 × E27	Ø 290 × 80	1
NEW	ORBIS MADRID 290 mm 2XE27 WT	4058075**828889**	Staal	Wit	2 × E27	Ø 290 × 80	2
NEW	ORBIS MADRID 290 mm 2XE27 NK	4058075**828902**	Staal	Nikkel	2 × E27	Ø 290 × 80	3
NEW	ORBIS MADRID 290 mm 2XE27 WD	4058075**828926**	Staal	Hout decor	2 × E27	Ø 290 × 80	4
	ORBIS MILAN						
	Elegant ontwerp - Vervangbare LED lamp - Decoratieve verlichting - Armatuur met fitting - Materiaal glas en metaal						
NEW	ORBIS MILAN 305 mm 2XE27 BK	4058075**829107**	Staal	Zwart	2 × E27	Ø 305 × 100	5
NEW	ORBIS MILAN 305 mm 2XE27 WT	4058075**829121**	Staal	Wit	2 × E27	Ø 305 × 100	6
NEW	ORBIS MILAN 305 mm 2XE27 NK	4058075**829145**	Staal	Nikkel	2 × E27	Ø 305 × 100	7
NEW	ORBIS MILAN 305 mm 2XE27 WD	4058075**829169**	Staal	Hout decor	2 × E27	Ø 305 × 100	8

1

2

3

4

PLAFONDARMATUREN

E27 | IP20 | LEDVANCE 5 jaar garantie

	Productnaam	EAN	Materiaal	Kleur		Afmetingen Ø × H [mm]	No.
	ORBIS PARIS						
	Elegant ontwerp - Vervangbare LED lamp - Decoratieve verlichting - Armatuur met fitting - In 3 diameters - 300, 400 en 480 mm met 1, 2 of 3x lampvoet E27						
NEW	ORBIS PARIS 300 mm 1XE27 WT	4058075**828940**	Staal/PVC/Stof	Wit	1 × E27	Ø 300 × 105	1
NEW	ORBIS PARIS 300 mm 1XE27 BG	4058075**828964**	Staal/PVC/Stof	Beige	1 × E27	Ø 300 × 105	2
NEW	ORBIS PARIS 300 mm 1XE27 BK	4058075**828988**	Staal/PVC/Stof	Zwart	1 × E27	Ø 300 × 105	3
NEW	ORBIS PARIS 300 mm 1XE27 BW	4058075**829008**	Staal/PVC/Stof	Bruin	1 × E27	Ø 300 × 105	4
NEW	ORBIS PARIS 400 mm 2XE27 WT	4058075**832633**	Staal/PVC/Stof	Wit	2 × E27	Ø 400 × 105	1
NEW	ORBIS PARIS 400 mm 2XE27 BG	4058075**832657**	Staal/PVC/Stof	Beige	2 × E27	Ø 400 × 105	2
NEW	ORBIS PARIS 400 mm 2XE27 BK	4058075**832671**	Staal/PVC/Stof	Zwart	2 × E27	Ø 400 × 105	3
NEW	ORBIS PARIS 400 mm 2XE27 BW	4058075**832695**	Staal/PVC/Stof	Bruin	2 × E27	Ø 400 × 105	4
NEW	ORBIS PARIS 480 mm 3XE27 WT	4058075**829022**	Staal/PVC/Stof	Wit	3 × E27	Ø 480 × 105	1
NEW	ORBIS PARIS 480 mm 3XE27 BG	4058075**829046**	Staal/PVC/Stof	Beige	3 × E27	Ø 480 × 105	2
NEW	ORBIS PARIS 480 mm 3XE27 BK	4058075**829060**	Staal/PVC/Stof	Zwart	3 × E27	Ø 480 × 105	3
NEW	ORBIS PARIS 480 mm 3XE27 BW	4058075**829084**	Staal/PVC/Stof	Bruin	3 × E27	Ø 480 × 105	4

WAND- EN PLAFONDARMATUREN
SMART+ WIFI

WIFI

Productnaam	EAN	W	lm	K	CRI	LEVENS-DUUR	Afmetingen L x B [mm]	No.
SMART+ WIFI DECOR								
WIFI protocol - Wandarmaturen - Versie TW (Tunable White): 3.000 tot 6.500K - Bediening en programmering mogelijk via de LEDVANCE SMART+ WIFI app - Compatibel met Amazon Alexa en Google Home								
SMART+ WIFI DECORW CROSS 309X106 TW BK	4058075**573949**	12	600	3.000…6.500	>80	30.000h	309x50	1
SMART+ WIFI DECORW CROSS 309X106 TW WT	4058075**573994**	12	600	3.000…6.500	>80	30.000h	309x50	2
SMART+ WIFI DECORW SWAN 300X150 TW WT	4058075**574021**	23	600	3.000…6.500	>80	30.000h	300x150	3
SMART+ WIFI DECORW SWAN 200X200 TW WT	4058075**574052**	23	600	3.000…6.500	>80	30.000h	200x200	4
SMART+ WIFI DECORW TWIST 230X127 TW BK	4058075**574090**	12	600	3.000…6.500	>80	30.000h	127x95	5
SMART+ WIFI DECORW TWIST 230X127 TW WT	4058075**574151**	12	600	3.000…6.500	>80	30.000h	127x95	6
SMART+ WIFI DECORW CYLDRO 200X127 TW BK	4058075**574212**	12	600	3.000…6.500	>80	30.000h	127x95	7
SMART+ WIFI DECORW CYLDRO 200X127 TW WT	4058075**574175**	12	600	3.000…6.500	>80	30.000h	127x95	8
SMART+ WIFI DECORW WOOD 110X110 TW BOIS	4058075**574250**	7	600	3.000…6.500	>80	30.000h	110x110	9
SMART+ WIFI DECORW WOOD 210X110 TW BOIS	4058075**574298**	12	600	3.000…6.500	>80	30.000h	110x110	10

MEER PRODUCTDETAILS

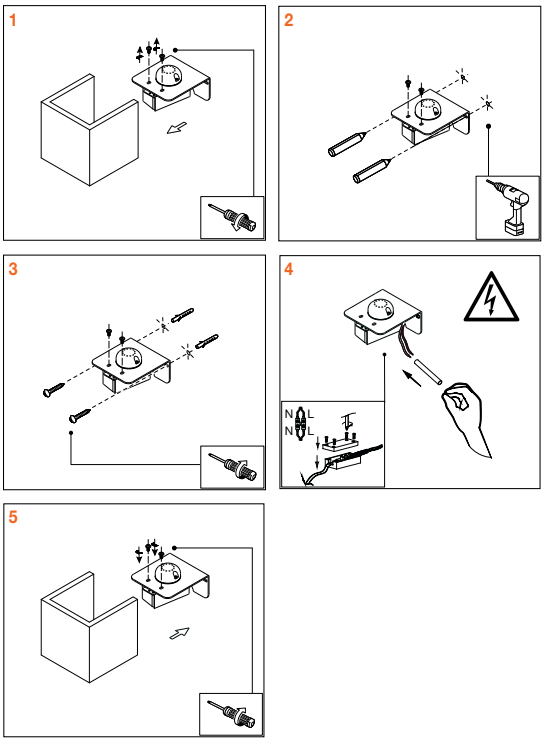

Montage

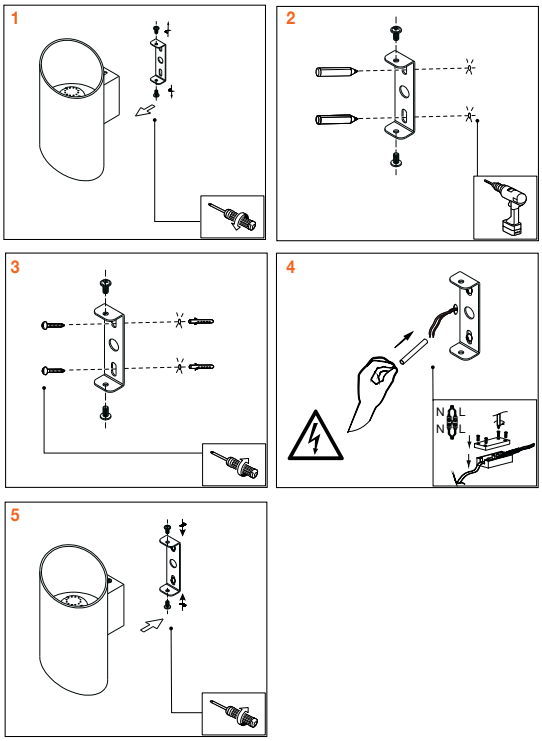

Montage

WAND- EN PLAFONDARMATUREN
SMART+ WIFI

WIFI

SMART+

Productnaam	EAN	W	lm	K	CRI	LEVENS-DUUR	Afmetingen L x B [mm]	No.

SMART+ WIFI DECOR TWIST

WIFI protocol - Pendelarmaturen - Vrijstaand - Versie TW (Tunable White): 3.000 tot 6.500K - Bediening en programmering mogelijk via de LEDVANCE SMART+ WIFI app - Compatibel met Amazon Alexa en Google Home en Google Home

SMART+ WIFI DECOR TWIST PENDANT TW BK	4058075**757400**	24	1.200	3.000…6.500	≥80	30.000 h	1 500 x 95	1
SMART+ WIFI DECOR TWIST PENDANT TW WT	4058075**757448**	24	1.500	3.000…6.500	≥80	30.000 h	1 500 x 95	2
SMART+ WIFI DECOR TWIST TABLE TW BK	4058075**757547**	10	450	3.000…6.500	≥80	30.000 h	380 x 150	3
SMART+ WIFI DECOR TWIST TABLE TW WT	4058075**757561**	10	550	3.000…6.500	≥80	30.000 h	380 x 150	4

SMART+ WIFI ORBIS SLIM

WIFI-protocol - Zeer dunne armaturen (27 mm) - RGBTW-versie: tot 16 miljoen kleuren en Tunable White (2.700 tot 6.500K) - Bediening en programmering mogelijk via de LEDVANCE SMART+ WIFI app - Compatibel met Amazon Alexa en Google Home

SMART+ WIFI ORBIS UL SLIM BL 235 RGBTW WT	4058075**752719**	19	1.140	2.700…6.500	≥80	30.000 h	235 x 27	5
SMART+ WIFI ORBIS UL SLIM BL 400 RGBTW WT	4058075**752764**	25	2.000	2.700…6.500	≥80	30.000 h	400 x 27	5
SMART+ WIFI ORBIS UL SLIM BL 235 RGBTW BK	4058075**752788**	19	1.070	2.700…6.500	≥80	30.000 h	235 x 27	6
SMART+ WIFI ORBIS UL SLIM BL 400 RGBTW BK	4058075**752801**	25	1.870	2.700…6.500	≥80	30.000 h	400 x 27	6

SMART+ WIFI ORBIS DOWNLIGHT SLIM

WIFI protocol - Downlight - TW (Tunable White) regelbaar tussen 3.000 tot 6.500K - Bediening en programmering mogelijk via de LEDVANCE SMART+ WIFI app - Compatibel met Amazon Alexa en Google Home

SMART+ WIFI DL SLIM 85MM TW WT	4058075**573239**	4,5	240	3.000…6.500	≥80	25.000 h	85 x 85	7
SMART+ WIFI DL SLIM 120MM TW WT	4058075**573253**	8	550	3.000…6.500	≥80	25.000 h	120 x 120	7
SMART+ WIFI DL SLIM 225MM TW WT	4058075**573277**	22	2.000	3.000…6.500	≥80	25.000 h	225 x 225	7

SMART+ WIFI SPOT

WIFI protocol - Spot - RGBTW: tot 16 miljoen kleuren en Tunable White (3.000 tot 6.500K) - Bediening en programmering mogelijk via de LEDVANCE SMART+ WIFI app - Compatibel met Amazon Alexa en Google Home

SMART+ WIFI SP 86MM 36DEG RGBTW WT	4058075**573291**	4	420	3.000…6.500	>80	25.000 h	86 x 86	8
SMART+ WIFI SP 86MM 100DEG RGBTW WT	4058075**573314**	4	300	2.700…6.500	≥80	25.000 h	86 x 86	8

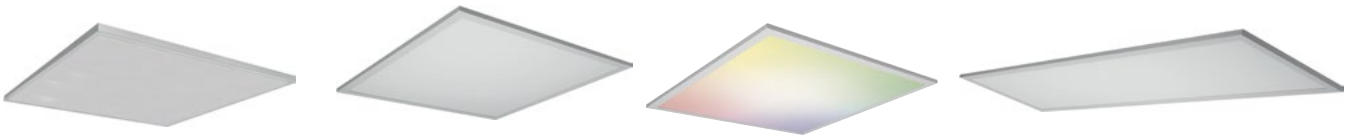

1 2 3 4

PLAFONDARMATUREN
SMART+ WIFI

WIFI

Productnaam	EAN	W	lm	K	CRI	LEVENS-DUUR	⌀ d [mm]	Afmetingen L×B [mm]	No.
SMART+ PLANON™									
WIFI protocol - RGBTW-versie: tot 16 miljoen kleuren en Tunable White (3.000 tot 6.500K) - RGBW-versie: tot 16 miljoen kleuren en warm wit 3.000K - TW-versie (Tunable White): Tunable White (3.000 tot 6.500K) - Bediening en programmering mogelijk via de LEDVANCE SMART+ WIFI app - Compatibel met Amazon Alexa en Google Home									
Frameless									
SMART+ WIFI PLANON FRAMELESS RGBTW 600x600	4058075**484474**	40	3.400	3.000…6.500	>80	25.000 h	—	596 x 596	1
Frame									
SMART+ WIFI PLANON PLUS TW 300x300	4058075**525313**	20	1.500	3.000…6.500	≥80	25.000 h	—	300 x 300	2
SMART+ WIFI PLANON PLUS TW 600x600	4058075**525382**	36	3.000	3.000…6.500	≥80	25.000 h	—	595 x 595	2
SMART+ WIFI PLANON PLUS RGBW 600x600	4058075**525269**	36	3.200	3.000	≥80	25.000 h	—	595 x 595	3
SMART+ WIFI PLANON PLUS TW 1200x300	4058075**525405**	36	2.700	3.000…6.500	≥80	25.000 h	—	1.200 x 300	4

MEER PRODUCTDETAILS

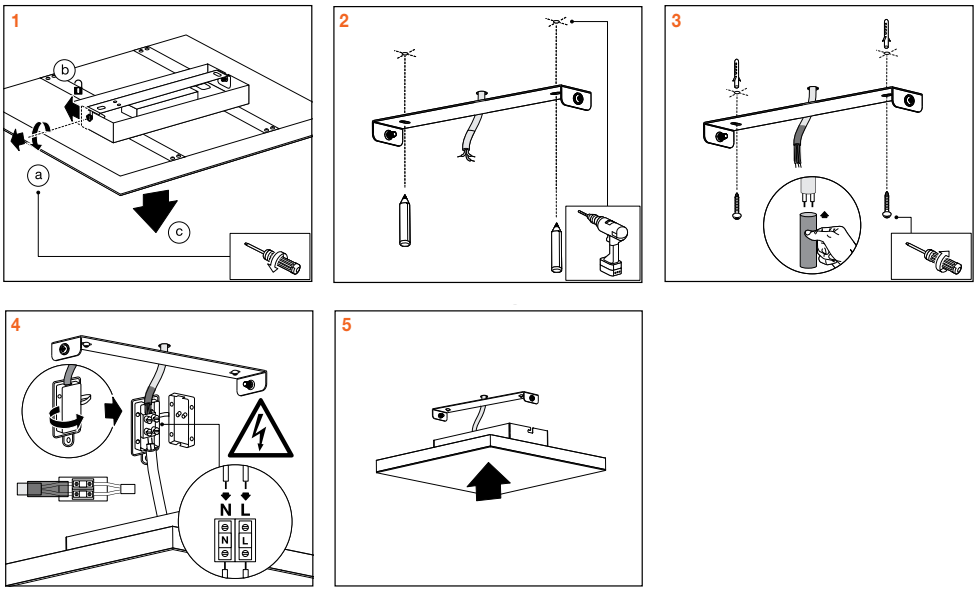

Installatie

1

LED STRIPS
SMART+ MATTER

Productnaam	EAN	W	lm	K	CRI	LEVENS-DUUR	Afmetingen L×B [mm]	No.
SMART+ FLEX INDOOR								
LED Strips - Matter protocol - RGBTW: tot 16 miljoen kleuren en dimmen (2.700 tot 6.500K) - Kan worden bestuurd en geprogrammeerd via de LEDVANCE SMART+ WIFI app - Compatibel met Amazon Alexa, Google Assistant en Apple Homekit								
NEW SMART+ WIFI FLEX RGBTW 2M	4099854**373022**	8,5	640	2.700…6.500	≥80	30.000 h	2.000 x 10	1
NEW SMART+ WIFI FLEX RGBTW 1M Extension	4099854**373046**	3,6	320	2.700…6.500	≥80	30.000 h	1.000 x 10	1

MEER PRODUCTDETAILS

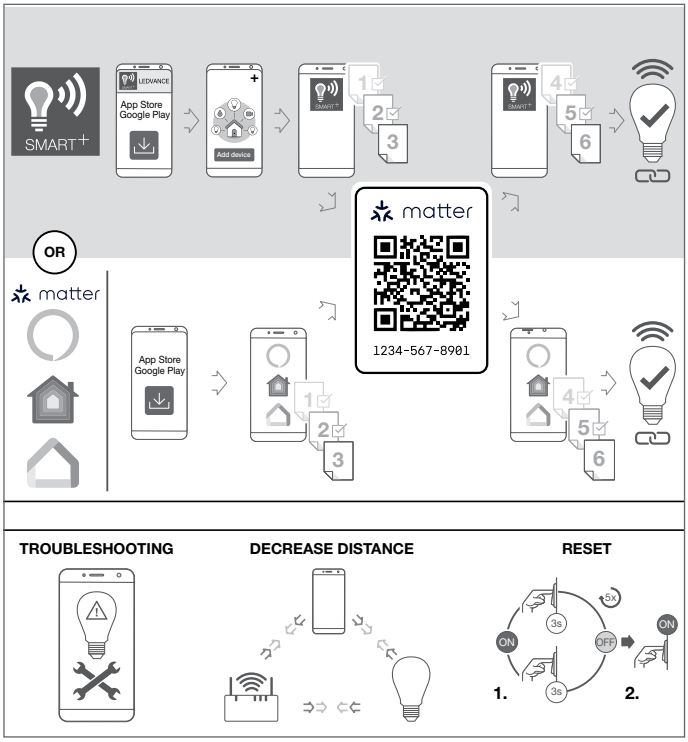

Installatietips

LED STRIPS EN ACCESSOIRES
SMART+ WIFI

WIFI

	Productnaam	EAN	W	lm	K	CRI	Levensduur	Afmetingen L×B [mm]	No.
	SMART+ FLEX INDOOR								
	WIFI protocol - 12V - RGBTW: tot 16 miljoen kleuren en Tunable White (2.700 tot 6.500K) - 2 meter - Verlengstuk van 1 m beschikbaar - Tot 6 meter op dezelfde voeding (maximaal 4 verlengstukken) - Plug&Play oplossing - Bediening en programmering mogelijk via de LEDVANCE SMART+ WIFI app - Compatibel met Amazon Alexa en Google Home								
	SMART+ WIFI FLEX RGBTW 2M	4058075**515932**	8,5	640	2.700…6.500	≥80	30.000 h	2.000x10	1
	SMART+ WIFI FLEX RGBTW 1M Extension	4058075**523838**	3,6	320	2.700…6.500	≥80	30.000 h	1.000x10	1
	SUN@HOME Flex 3M TW	4058075**576117**	13,5	850	2.200…5.000	>95	30.000 h	3.000x10	2
	SMART+ WIFI FLEX MGC RGB RC 3M	4099854**095115**	15,5	—	—	—	30.000 h	3.000x10	3
	SMART+ WIFI FLEX MGC RGB RC 5M	4099854**095146**	24	—	—	—	30.000 h	5.000x10	3
NEW	SMART+ WIFI COB TW 3M	4099854**369926**	14	1.020	2.700…6.500	—	30.000 h	3.000x8	4
NEW	SMART+ WIFI COB TW 5M	4099854**369957**	18	1.700	2.700…6.500	—	30.000 h	5.000x8	4
NEW	SMART+ WIFI COB MGC RGB RC 3M	4099854**340482**	22	—	—	—	25.000 h	3.000x10	5
NEW	SMART+ WIFI COB MGC RGB RC 5M	4099854**369988**	30	—	—	—	25.000 h	5.000x10	5
	SMART+ FLEX OUTDOOR								
	WIFI protocol - 12V - RGBTW: tot 16 miljoen kleuren en Tunable White (2.700 tot 6.500K) - 3 meter - Plug&Play oplossing - Bediening en programmering mogelijk via de LEDVANCE SMART+ WIFI app - Compatibel met Amazon Alexa en Google Home - IP44								
	SMART+ WIFI NEON FLEX RGBTW 3M	4058075**504783**	15	520	2.700…6.500	≥80	30.000 h	3.000x10	6
NEW	SMART+ WIFI NEON FLEX MGC RGB RC 3M	4099854**369834**	15	—	—	—	25.000 h	3.000x11,2	6
NEW	SMART+ WIFI NEON FLEX MGC RGB RC 5M	4099854**369858**	21	—	—	—	25.000 h	5.000x11,2	6
NEW	SMART+ WIFI NEON FLEX MGC RGB830 RC 3M	4099854**369872**	14	900	3000	>80	25.000 h	3.000x12,2	6
NEW	SMART+ WIFI NEON FLEX MGC RGB830 RC 5M	4099854**369896**	21	1.400	3000	>80	25.000 h	5.000x12,2	6
	SMART+ WIFI OUTDOOR FLEX RGBTW 3M	4099854**095160**	12,5	740	2.700…6.500	≥80	30.000 h	3.000x11,5	7
	SMART+ WIFI OUTDOOR FLEX RGBTW 5M	4099854**095184**	14,5	960	2.700…6.500	≥80	30.000 h	3.000x11,5	7
	SMART+ REMOTE CONTROL								
	WIFI protocol afstandsbediening - Bedient tot 15 LEDVANCE SMART+ WIFI-producten - Dimmen - Sturing van kleuren en wittinten - Scènes aanpassen - Vereist 2 AAA-batterijen (niet inbegrepen) - Wandmontagebeugel en 3M-plakstrip inbegrepen - Bediening en programmering mogelijk via de LEDVANCE SMART+ WIFI app - Compatibel met Amazon Alexa en Google Home								
	SMART+ WIFI REMOTE CONTROLLER RGBTW - batterijen	4058075**570917**	—	—	—	—	—	120x41	8
	SMART+ WIFI REMOTE CONTROLLER RGBTW BK - USB-C	4099854**294280**	—	—	—	—	—	120x39	9

1

2

3

LED STRIPS
SMART+ ZIGBEE

zigbee certified product

Productnaam	EAN	W	lm	K	CRI	LEVENS-DUUR	Afmetingen L x B [mm]	No.

SMART+ ZIGBEE LED STRIPS INDOOR

COLOR WARM COOL DIM

Zigbee 3.0 - 220...240 V - RGBTW versie: tot 16 miljoen kleuren en dimmen (2.000 tot 6.500K) - 3 secties van 60 cm - Kan worden verlengd tot 5,4 meter met EXT versie- ON/OFF X 100.000 - Draadloze bediening via een compatibele Zigbee gateway

SMART+ ZB FLEX 3P RGBTW	4058075**729384**	11	700	2.000 …6.500	80	20.000 h	1.800 x 12	1
SMART+ ZB FLEX 2P RGBTW EXT	4058075**208612**	6	500	2.000 …6.500	80	20.000 h	1.200 x 12	2

SMART+ ZIGBEE LED STRIPS OUTDOOR

COLOR WARM COOL DIM

Zigbee 3.0 - 220...240 V - RGBTW versie: tot 16 miljoen kleuren en dimmen (2.000 tot 6.500K) - rol van 5 meter - IP65 - ON/OFF X 100.000 - Draadloze bediening via een compatibele Zigbee gateway

SMART+ ZB OUTDOOR FLEX EU RGBTW	4058075**729360**	24	1.500	2.000 …6.500	>80	20.000 h	4.880 x 14,5	3

MEER PRODUCTDETAILS

PAIRING WITH PARTNER APP

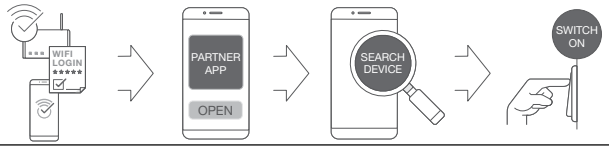

TROUBLESHOOTING

DECREASE DISTANCE

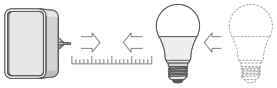

1. RESET **2.**

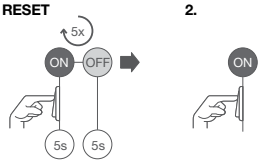

FAQ

https://smartplus.ledvance.com/faq

CUSTOMER SUPPORT

https://smartplus.ledvance.com/support
smarthome-support@ledvance.com

Installatietips

PLUGS, DETECTOREN EN SENSOREN
SMART+ WIFI

WIFI

	Productnaam	EAN	W	A	lm	K	CRI	LEVENS-DUUR	⌀ d [mm]	Afmetingen L×B [mm]	No.
	SMART+ PLUGS INDOOR EN OUTDOOR										
	WIFI protocol - Maximaal toelaatbare belasting: 2.300 W (IP20) / 3.680 W (IP44) - Meting van energieverbruik - Indoor IP20 of Outdoor IP44 versie - Bediening en programmering mogelijk via de LEDVANCE SMART+ WIFI app - Compatibel met Amazon Alexa en Google Home										
	SMART+ WIFI PLUG RC EU IP20	4058075**537248**	—	10A	—	—	—	—	—	80x49	1
	SMART+ WIFI SOLAR PLUG EU PV IP20	4099854**088537**	—	10A	—	—	—	—	—	80x49	2
	SMART+ WIFI OUTDOOR PLUG EU IP44	4058075**532120**	—	16A	—	—	—	—	100	146x100	3
	SMART+ WIFI MULTI POWER SOCKET EU IP20	4058075**594784**	—	16A	—	—	—	—	—	350x65	4
	SMART+ WIFI OUTDOOR TERMINAL EU IP44	4099854**025570**	—	16A	—	—	—	—	—	324x164	5
NEW	SMART+ WIFI NIGHTLIGHT PLUG	4058075**846241**	—	16A	—	—	—	—	—	60x60x84	6
	SMART+ SENSOREN EN DETECTOREN										
	WIFI protocol - IP20 - Motion sensor met melding van aanwezigheid tot 5 meter of als contactsensor bij een raam of deur - Oplaadbare batterij - Waterlekkagedetector intelligent en betrouwbaar, zelfs als er niemand thuis is - Koolmonoxidemelder - Intelligente radiatorkraan voor betrouwbare informatie - Intelligente koolmonoxidemelder en rookmelder voor een betrouwbare waarschuwing - Slimme radiatorkraan voor handig, efficiënt beheer van de kamertemperatuur - Bediening via de SMART+ WIFI app - Compatibel met Amazon Alexa en Google Home										
	SMART+ WIFI Motion Sensor	4099854**333088**	—	—	—	—	—	—	—	60,3x20,5	7
	SMART+ WIFI Contact Sensor	4099854**333132**	—	—	—	—	—	—	—	31x24	8
NEW	SMART+ WIFI OUTDOOR Motion Sensor WH	4099854**298394**	—	—	—	—	—	—	—	60x43	9
NEW	SMART+ WIFI OUTDOOR Motion Sensor DG	4099854**298424**	—	—	—	—	—	—	—	60x43	10
NEW	SMART+ WIFI Water Leakage Detector IP67	4058075**846203**	—	—	—	—	—	—	—	69x69x27	11
NEW	SMART+ WIFI Co Detector	4058075**846180**	—	—	—	—	—	—	—	83x83x27	12
NEW	SMART+ WIFI Smoke Detector	4058075**846166**	—	—	—	—	—	—	—	86x86x34	13
NEW	SMART+ WIFI Radiator Thermostat	4058075**846289**	—	—	—	—	—	—	—	55x60x102	14

1

2

PLUGS
SMART+ ZIGBEE

zigbee certified product

Productnaam	EAN	W	A	lm	K	CRI	LEVENS-DUUR	Ø d [mm]	Afmetingen L×B [mm]	No.

PLUGS INDOOR

Zigbee 3.0 stopcontacten - Maximale belasting: 2.300 W/10 A - IP20 Geschikt voor binnen - Draadloze bediening via een compatibele gateway

SMART+ ZB PLUG EU WH	4099854**295232**	—	10A	—	—	—	—	—	82x48	1
SMART+ ZB PLUG EU BK	4099854**295256**	—	10A	—	—	—	—	—	82x48	2

MEER PRODUCTDETAILS

PAIRING WITH PARTNER APP

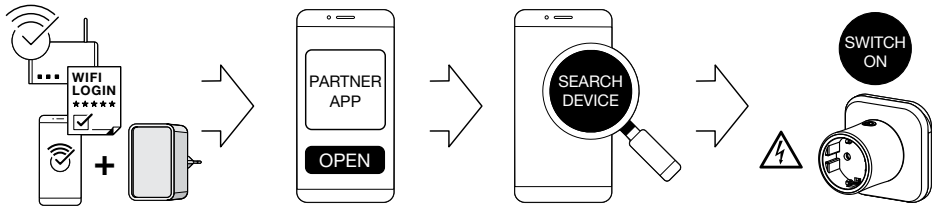

DECREASE DISTANCE

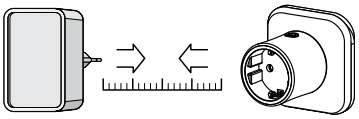

RESET

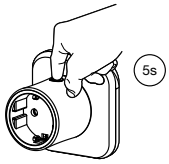

https://www.ledvance.com/consumer/smart/faq/

1

2

3

4

5

WORKLIGHT

IP44 IP65 LEDVANCE 3 jaar garantie

Productnaam	EAN	Product-klasse	lm	lm/W		L70 [1]	L80 [2]	L90 [3]	Afmetingen L×B×H [mm]	No.
LEDVANCE WORKLIGHT VALUE										
Klasse I - Robuuste IK06 - Statiefversie (TRIPOD) en staande versie (H-STAND) - Max. belasting op stopcontact < 3.000 W - 220...240 V - Bedrijfstemperaturen: -20°C…+45°C - 3 jaar garantie										
WORKLIGHT 3POD 2x30W/4000K IP65	4058075**213951**	■	5.400	90	120°	30.000h	—	—	680x780x1750	1
WORKLIGHT 3POD 2x50W/4000K IP65	4058075**213999**	■	9.000	90	120°	30.000h	—	—	680x780x1.800	1
WORKLIGHT S-STAND 50W/4000K IP65	4058075**213876**	■	4.500	90	120°	30.000h	—	—	267x270x375	2
WORKLIGHT R-STAND-PO 50W/4000K + 2 stopcontacten[4] IP44	4058075**321342**	■	4.500	90	120°	30.000h	—	—	278x270x375	3
Batterijversies - Klasse III - 4 uur batterijwerking - Oplaadtijd van 4 tot 5 uur - Bedrijfstemperaturen: -10°C…+40°C										
WORKLIGHT R-STAND 30W/4000K IP44 BATTERY	4058075**576513**	■	2.700	—	110°	25.000h	—	—	311x200x316	4
WORKLIGHT TUBE 20W/840 IP20 BATTERY	4058075**576551**	■	900	—	—	25.000h	—	—	675x70x48	5

MEER PRODUCTDETAILS

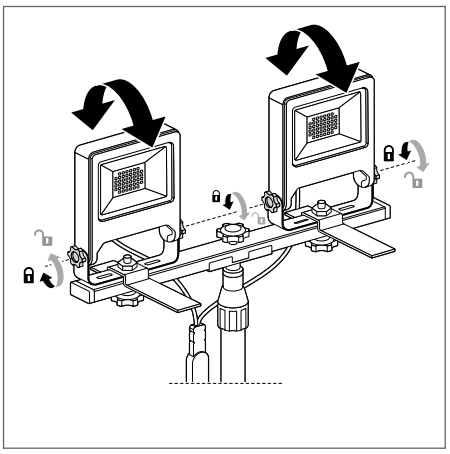

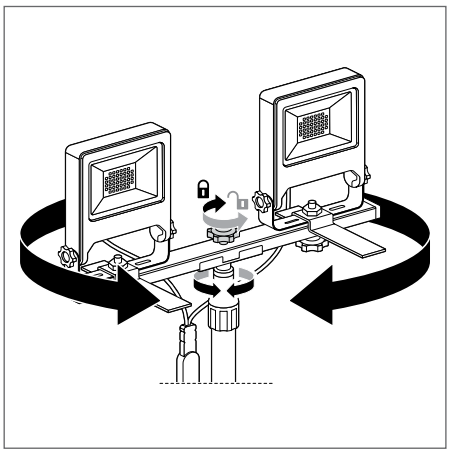

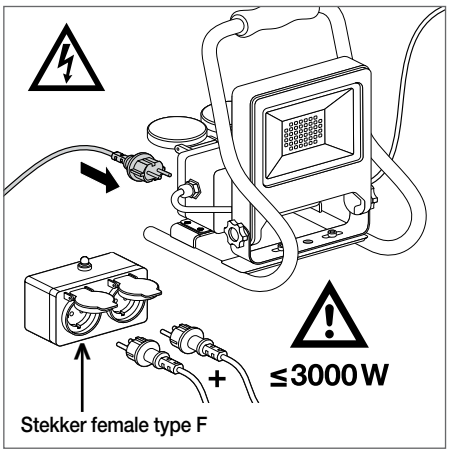

[1] t [h] : L70 @ 25 °C (T_a) | [2] t [h] : L80 @ 25 °C (T_a) | [3] t [h] : L90 @ 25 °C (T_a) | [4] Stekker type F

■ SUPERIOR CLASS ■ PERFORMANCE CLASS ■ VALUE CLASS

MOBIELE ARMATUREN

Productnaam	EAN	W	lm	K		L70 [1]	Afmetingen L×B×H [mm]		No.
NIGHTLUX (inclusief batterijen)									
Klasse III - Polycarbonaat/ABS-behuizing - PIR-aanwezigheids- en lichtdetector									
NIGHTLUX® Ceiling SI	4058075**270855**	—	105	—	120°	—	Ø 86 x 47	—	1
NIGHTLUX® Ceiling WT	4058075**270886**	—	105	—	120°	—	Ø 86 x 47	—	2
NIGHTLUX® Hall SI	4058075**260672**	—	14	—	—	—	84 x 73 x 22	—	3
NIGHTLUX® Hall WT	4058075**260658**	—	14	—	—	—	84 x 73 x 22	—	4
NIGHTLUX® Stair SI	4058075**260757**	—	10	—	—	—	28 x 84 x 73	—	5
NIGHTLUX® Stair WT	4058075**260733**	—	10	—	—	—	28 x 84 x 73	—	6
NIGHTLUX® Torch SI	4058075**260719**	—	10	—	—	—	36 x 42 x 108	—	7
NIGHTLUX® Torch WT	4058075**260696**	—	10	—	—	—	36 x 42 x 108	—	8
LINEAR LED MOBILE (inclusief batterijen)									
Aluminium behuizing - Aanwezigheids- en lichtdetectie									
LINEAR LED MOBILE 300 WT 840	4058075**226883**	—	174	4.000	—	25.000	314x48x18	—	9
LINEAR LED MOBILE USB 300 ALU 840	4058075**260467**	—	98	4.000	—	25.000	300x50x22	—	10
LINEAR LED FLAT USB SEN 600 CCT USB	4058075**762237**	—	270	3.000...6.500	—	25.000	600x9x40	—	10
LEDSTIXX (inclusief batterijen)									
LEDSTIXX STICK DESIGN SI	4058075**227866**		25	6.200	—		222 x 16,2 x 22		11

WANDARMATUREN

IP44 | LEDVANCE 5 jaar garantie

Productnaam	EAN	lm	lm/W		L70 [1]	Afmetingen L×B×H [mm]		No.
ENDURA STYLE SHIELD								
Klasse I - Behuizing van grijs aluminium (RAL7016) - IP44 - Ra >80 - Bedrijfstemperaturen -20°C tot +40°C - 5 jaar garantie								
ENDURA STYLE SHIELD Square 11W/830 GR	4058075**205314**	410	35	340°	30.000h	60x240x142		1
ENDURA STYLE RING								
Klasse I - Behuizing van grijs aluminium (RAL7016) - IP44 - Ra >80 - Bedrijfstemperaturen -20°C tot +40°C - 5 jaar garantie								
ENDURA STYLE RING 13W/830 GR	4058075**205215**	480	35	100°	30.000h	202x45		2
ENDURA STYLE SQUARE								
Klasse I - Aluminium behuizing- IP44 - Ra >80 - Bedrijfstemperaturen -20°C tot +40°C - 5 jaar garantie								
ENDURA STYLE SQUARE 13W/830 GR	4058075**205253**	480	35	100°	30.000h	202x202x45		3
ENDURA STYLE SQUARE 13W/830 WT	4058075**205277**	600	45	100°	30.000h	202x202x45		4

MEER PRODUCTDETAILS

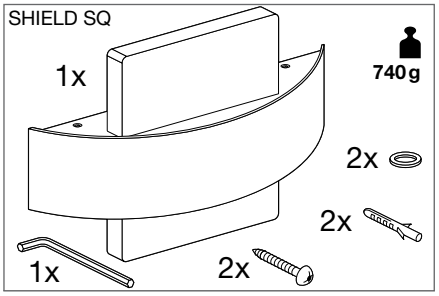

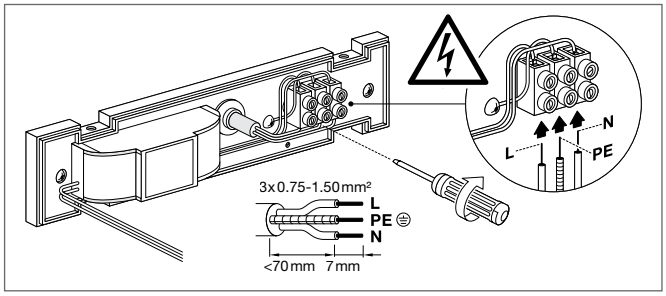

ENDURA STYLE SHIELD Square

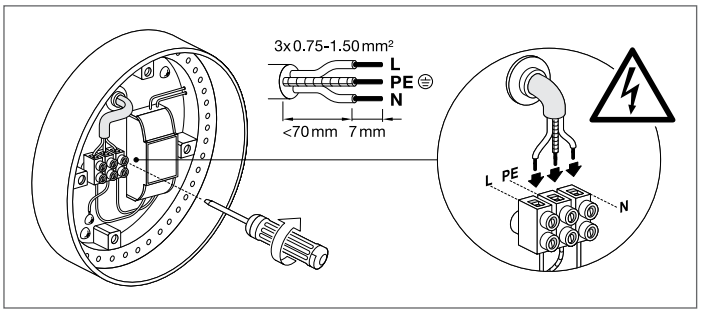

ENDURA STYLE RING

[1] t[h] : L70 @ 25 °C (T_a) | [2] t[h] : L80 @ 25 °C (T_a)

TUINPALEN EN WANDARMATUREN

IP44 | LEDVANCE 5 jaar garantie

Productnaam	EAN	lm	lm/W	°	L70 [1]	Afmetingen L×B×H [mm]		No.
ENDURA STYLE LANTERN								
Klasse I - Grijze aluminium behuizing (RAL7016) - IP44 - Ra >80 - Bedrijfstemperaturen -20°C...+40°C - 5 jaar garantie								
ENDURA STYLE Lantern 12W/830 GR	4058075**205017**	610	50	210	30.000 h	176 x 110 x 240		1
ENDURA STYLE Lantern borne 500 12W/830 GR	4058075**205031**	610	50	210	30.000 h	110 x 500		2
ENDURA STYLE Lantern borne 900 12W/830 GR	4058075**205055**	610	50	210	30.000 h	110 x 900		2
ENDURA STYLE WALL								
Klasse I - Grijze aluminium behuizing (RAL7016) - IP44 - Ra >80 - Sensorversie: detectie van 3 tot 6 m - Tijdvertraging van 5 s tot 8 min. - Bedrijfstemperaturen -20°C...+40°C - 5 jaar garantie								
ENDURA STYLE Wall 12W/830 GR foncé IP44	4058075**214132**	740	60	107	30.000 h	168 x 100 x 273		3
ENDURA STYLE UPDOWN								
Klasse I - Aluminium behuizing - IP44 - Ra >80 - Bedrijfstemperaturen -20°C...+40°C - 5 jaar garantie								
ENDURA STYLE UpDown 12W/830 GR	4058075**214057**	710	60	280	30.000 h	55 x 90 x 160		4
ENDURA STYLE UpDown 12W/830 WT	4058075**214071**	710	60	280	30.000 h	55 x 90 x 160		5

MEER PRODUCTDETAILS

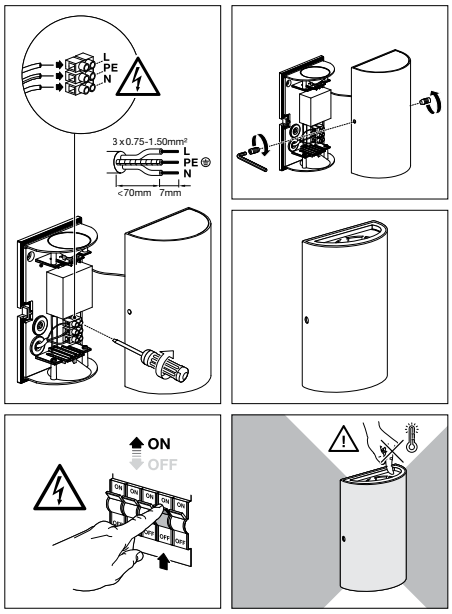

MOTAGE ENDURA STYLE UPDOWN

[1] t [h] : L70 @ 25 °C (T_a) | [2] t [h] : L80 @ 25 °C (T_a)

TUINPALEN EN WANDARMATUREN

IP44 | LEDVANCE 5 jaar garantie

	Productnaam	EAN	W	lm	K		L70 [1]	Afmetingen L×B×H [mm]		No.
	ENDURA CLASSIC CASCADE E27									
	Wandlamp en externe aansluitingen in grijs aluminium - Diffusor in helder of amberkleurig glas - IP44 - E27 fitting (lamp niet inbegrepen) - Max. 15W - Klasse I - 100...240 V - Bedrijfstemperaturen -20°C tot +40°C - 5 jaar garantie									
	ENDURA CLASSIC CASCADE CLEAR WALL E27 GR	4058075**554337**	—	—	—	—	—	160x120x180		1
	ENDURA CLASSIC CASCADE CLEAR 50CM E27 GR	4058075**554351**	—	—	—	—	—	200x160x500		2
	ENDURA CLASSIC CASCADE CLEAR 80CM E27 GR	4058075**554375**	—	—	—	—	—	200x160x800		2
	ENDURA CLASSIC FIGO SENSOR									
	Klasse I wand- of paalverlichting - Behuizing in donkergrijs roestvrij staal en glazen diffuser - IP44 - E27 lampvoet voor LED lamp (niet meegeleverd) met maximaal vermogen van 12W - PIR aanwezigheids- en helderheidssensor - Schroefklemmenblok - 220...240V - Bedrijfstemperaturen -20...+40°C - 5 jaar garantie									
NEW	ENDURA CLASSIC FIGO SENSOR E27 GR	4058075**834866**	—	—	—	—	—	116 x 165 x 127		3
NEW	ENDURA CLASSIC FIGO SENSOR 50CM E27 GR	4058075**834880**	—	—	—	—	—	ø 98 x 490		4

MEER PRODUCTDETAILS

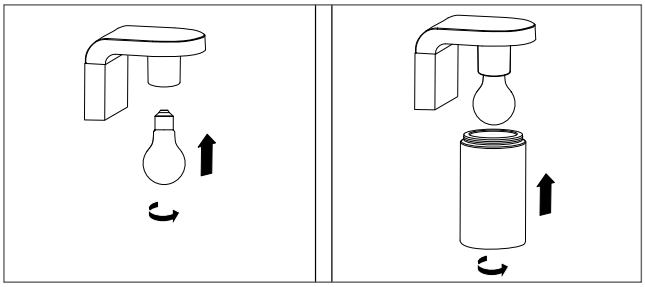

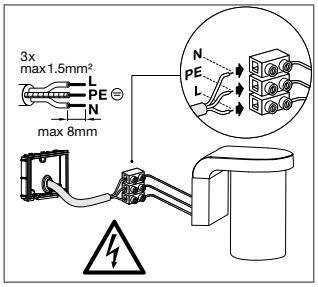

MONTAGE E27 LICHTBRON

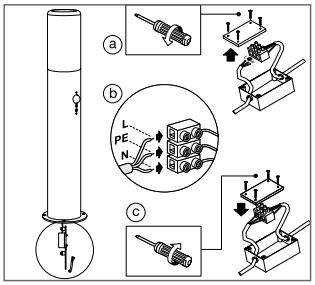

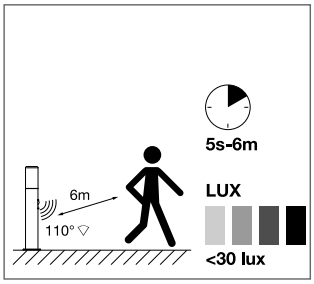

[1] t [h] : L70 @ 25 °C (T_a) | [2] t [h] : L80 @ 25 °C (T_a)

TUINPALEN EN WANDARMATUREN

IP44 | LEDVANCE 5 jaar garantie

Productnaam	EAN	W	lm	K		L70[1]	Afmetingen L×B×H [mm]		No.
ENDURA CLASSIC FRAME E27									
Grijs aluminium - Diffusor in helder glas - IP44 - E27 fitting (lamp niet inbegrepen) - Max. 15W - Klasse I - 100...240 V - Bedrijfstemperaturen -20°C tot +40°C - 5 jaar garantie									
ENDURA CLASSIC FRAME WALL E27 GR	4058075**554399**	–	–	–	–	–	140x110x245		1
ENDURA CLASSIC FRAME 60CM E27 GR	4058075**554412**	–	–	–	–	–	110x600		2
ENDURA CLASSIC SQUARE GU10									
Vierkante wandlamp in aluminium - Helder glazen diffusor - IP44 - GU10 fitting (lamp niet inbegrepen) - Unidirectionele of bidirectionele verlichting - Max. 35W - Klasse I - 100...240 V - Bedrijfstemperatuur -20°C tot +40°C - 5 jaar garantie									
ENDURA CLASSIC Square Down GU10 BK	4058075**763623**	–	–	–	–	–	92x68x81		3
ENDURA CLASSIC Square UpDown GU10 BK	4058075**763647**	–	–	–	–	–	92x68x159		4
ENDURA CLASSIC Square Down GU10 WT	4058075**763661**	–	–	–	–	–	92x68x81		5
ENDURA CLASSIC Square UpDown GU10 WT	4058075**763685**	–	–	–	–	–	92x68x159		6

MEER PRODUCTDETAILS

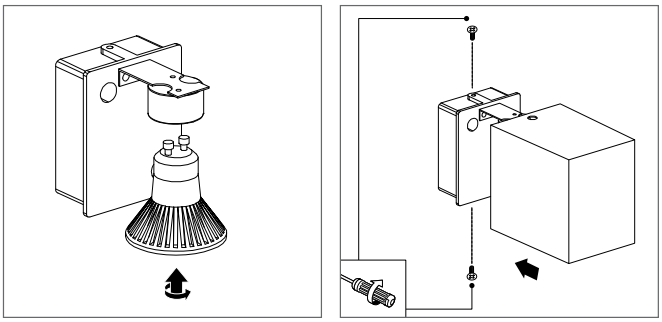

Montage GU10 lamp

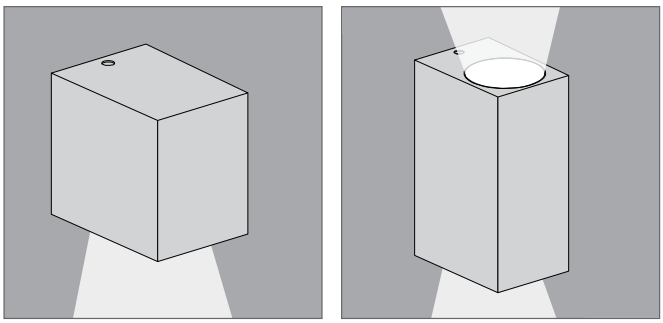

Lichtverdeling direct/indirect

[1] t[h] : L70 @ 25 °C (T_a) | [2] t[h] : L80 @ 25 °C (T_a)

WANDARMATUREN

IP44 | LEDVANCE 5 jaar garantie

Productnaam	EAN	W	lm	K		L70 [1]	Afmetingen L×B×H [mm]		No.
ENDURA CLASSIC TUBULAR E27									
Buitenwandlamp in grijs aluminium - Helder glazen diffusor - IP44 - E27 fitting (lamp niet inbegrepen) - Max. 15W - Klasse I - 100...240 V - Bedrijfstemperaturen -20°C tot +40°C - 5 jaar garantie									
ENDURA CLASSIC TUBULAR E27 GR	4058075**554450**	—	—	—	—	—	117x82x222	—	1
ENDURA CLASSIC BEAM GU10									
Buitenwandlamp in grijs aluminium - Helder glazen diffusor - IP44 - GU10 fitting (lamp niet meegeleverd) - Unidirectionele of bidirectionele verlichting - Max. 15W per stopcontact - Klasse I - 100...240 V - Bedrijfstemperaturen -20°C tot +40°C - 5 jaar garantie									
ENDURA CLASSIC BEAM GAP GU10 GR	4058075**554511**	—	—	—	—	—	104x92x163	—	2
ENDURA CLASSIC BEAM GU10 GR	4058075**554535**	—	—	—	—	—	104x92x146	—	3
ENDURA CLASSIC UPDOWN BEAM GAP GU10 GR	4058075**554559**	—	—	—	—	—	104x92x233	—	4
ENDURA CLASSIC UPDOWN BEAM GU10 GR	4058075**554573**	—	—	—	—	—	104x92x200	—	5
ENDURA CLASSIC ISIDOR, ITYS ET IVE IP65									
Wandlamp klasse I - Behuizing in donkergrijs aluminium en diffuser in glas of PC (IVE) - IP65 - GU10 fitting voor LED lamp (niet meegeleverd) met maximaal vermogen van 7W - Directe verlichting (ISIDOR) of directe/indirecte verlichting (ITYS en IVE) - PIR-aanwezigheids- en lichtsterktesensor (ISIDOR SENSOR) - 220...240V - Bedrijfstemperaturen: -20...+40°C - 5 jaar garantie									
NEW ENDURA CLASSIC ISIDOR GU10 GR	4099854**183003**	—	—	—	—	—	60x60x170	—	6
NEW ENDURA CLASSIC ISIDOR SENSOR GU10 GR	4099854**183027**	—	—	—	—	—	60x60x170	—	7
NEW ENDURA CLASSIC ITYS GU10 GR	4099854**183041**	—	—	—	—	—	65x100x158	—	8
NEW ENDURA CLASSIC IVE GU10 GR	4099854**183065**	—	—	—	—	—	65x100x176	—	9

MEER PRODUCTDETAILS

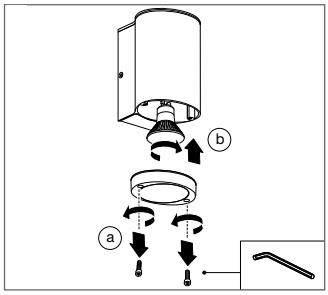

Montage GU10 lamp

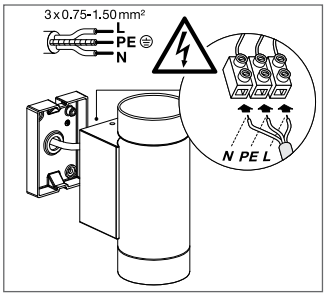

Installatie ITYS et IVE

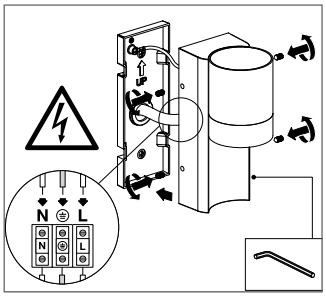

Installatie ISIDOR

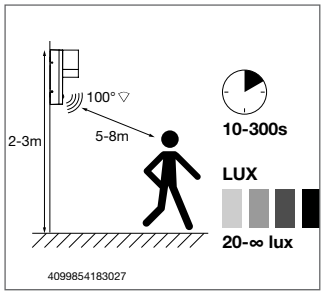

[1] t[h] : L70 @ 25 °C (T_a) | [2] t[h] : L80 @ 25 °C (T_a)

1

2

3

4

5

6

WANDARMATUREN

IP65

LEDVANCE 5 jaar garantie

Productnaam	EAN	Materiaal	Kleur	W	lm	K		DURÉE DE VIE	Afmetingen L×B × H[mm] Ø × H [mm]		No.
OUTDOOR ENDURA STYLE											
Eenvoudige en snelle installatie - Decoratieve buitenverlichting - Gevels van gebouwen - Duurzaam behuizingsmateriaal - IP65 - Complete montage- en verbindingsaccessoires inbegrepen											
NEW Endura Style IP65 Wall Ilay DG	4099854**217500**	PC	Donkergrijs	7,6	450	3.000	–	30.000	172 × 82 × 46		1
NEW Endura Style IP65 Wall Idri DG	4099854**217524**	PC	Donkergrijs	12,5	700	3.000	–	30.000	230 × 101 × 90		2
OUTDOOR ENDURA CLASSIC FIGO											
Hoge flexibiliteit in de keuze van de lichtbron dankzij E27 fitting - IP 44 - Eenvoudige en snelle installatie - Versie met PIR-bewegingsmelder en daglichtsensor beschikbaar - Complete montage- en verbindingsaccessoires inbegrepen											
NEW Endura Classic Figo Cylinder Wall Sensor E27 DG	4058075**834866**	Roestvrij staal	Donkergrijs	—	—	—	E27		116 × 270 × 165		3
NEW Endura Classic Figo Cylinder 49cm Sensor E27 DG	4058075**834880**	Roestvrij staal	Donkergrijs	—	—	—	E27		Ø 98 × 490		4
OUTDOOR ENDURA CLASSIC											
Hoge flexibiliteit in de keuze van de lichtbron dankzij E27 fitting - Eenvoudige en snelle installatie - Behuizing van aluminium gietwerk											
NEW Endura Classic IP65 E27 Orbi Wall DG	4099854**182945**	PC	Antraciet	E27					200 × 290 × 90		5
NEW Endura Classic IP65 E27 Cuadra Wall DG	4099854**182983**	PC	Donkergrijs	E27					260 × 120 × 88		6

1

2

3

4

5

6

7

8

STRALERS EN WANDARMATUREN
SMART+ WIFI

WIFI SMART+

Productnaam	EAN	W	lm	K	CRI	LEVENS-DUUR	⌀ d [mm]	Afmetingen L×B [mm]	No.

SMART+ WIFI CAMERA

DIM

Floodlight met camera en WIFI protocol - Aanwezigheidsdetectie - Op afstand bekijken - Gebeurtenisopnames - Bediening en programmering mogelijk via de LEDVANCE SMART+ WIFI app - Compatibel met Amazon Alexa en Google Home

SMART+ WIFI FLOOD CAMERA REM DG	4058075**564626**	23	2.000	3.000	>80	25.000 h	—	200 x 197	1
SMART+ WIFI OUTDOOR ENTRANCE CAMERA	4058075**763524**	22	1.500	3.000	>80	30.000 h	—	280 x 180	2
SMART+ WIFI OUTDOOR CIRCLE CAMERA	4058075**763500**	22	1.600	3.000	>80	30.000 h	—	280 x 120	3
SMART+ WIFI OUTDOOR WALL CAMERA	4058075**564602**	16	900	3.000	>80	25.000 h	—	320 x 120	4

SMART+ WIFI FLOODLIGHT

COLOR WARM COOL DIM

WIFI-protocol - Schijnwerpers - 10/20/30W: RGBW: tot 16 miljoen kleuren - 50W: Dimbaar DIM - Aluminium behuizing met halfmatte diffusor van gehard glas - Bediening en programmering mogelijk via de LEDVANCE SMART+ WIFI app - Compatibel met Amazon Alexa en Google Home - Bedrijfstemperaturen -20°C tot +40°C - IP65 - Voorbedraad 0,5 m

SMART+ WIFI FLOOD 10W RGBW	4058075**474604**	10	630	3.000	≥80	30.000 h	—	152 x 125	5
SMART+ WIFI FLOOD 20W RGBW	4058075**474628**	20	1.600	3.000	≥80	30.000 h	—	152 x 125	5
SMART+ WIFI FLOOD 30W RGBW	4058075**474642**	30	2.190	3.000	≥80	30.000 h	—	209 x 168	5
SMART+ WIFI FLOOD 50W RGBW	4058075**831438**	50	4.000	3.000	≥80	30.000 h	—	237 x 204	6
SMART+ WIFI FLOOD 50W DIM	4058075**474666**	50	4.250	3.000	≥80	30.000 h	—	237 x 200	5
SMART+ WIFI FLOOD 100W RGBW	4058075**831452**	100	8.000	3.000	≥80	30.000 h	—	284 x 255	7

SMART+ STRING MULTICOLOR

COLOR DIM

WIFI-buitenlamp - RGBW-versie: tot 16 miljoen kleuren en wit (2.200K) - IP44 - Bediening en programmering mogelijk via de LEDVANCE SMART+ WIFI app - Compatibel met Amazon Alexa en Google Home

SMART+ WIFI Outdoor String Light IP44 RGBW	4058075**763906**	4,5	120	2.200	≥80	15.000 h	—	12 x 8	8

TAFELLAMPEN

MULTI COLOUR · IP54

	Productnaam	EAN	lm	lm/W		L70	Afmetingen ø x H [mm]		No.
	ENDURA STYLE STAN								
	IP54 opbouwarmatuur gevoed door een 4.400 mAh batterij - Opladen via USB-kabel (meegeleverd, 1m lang): ~7u (volledig opgeladen) - Werkduur batterij: > 6,5u - Aanraaktoets bovenop armatuur voor continu dimmen en selectie van kleurtemperatuur (2.700K, 4.000K of 6.500K) - Bedrijfstemperaturen -20...+40°C								
NEW	ENDURA STYLE STAN 5V 2,5W/827-840-865 DIM USB MAGENTA	4099854**185380**	200	80	100°	50.000 h	ø 110 x 300	✔	1
NEW	ENDURA STYLE STAN 5V 2,5W/827-840-865 DIM USB ANTHRACITE	4099854**185366**	200	80	100°	50.000 h	ø 110 x 300	✔	2
NEW	ENDURA STYLE STAN 5V 2,5W/827-840-865 DIM USB BEIGE	4099854**185342**	200	80	100°	50.000 h	ø 110 x 300	✔	3

MEER PRODUCTDETAILS

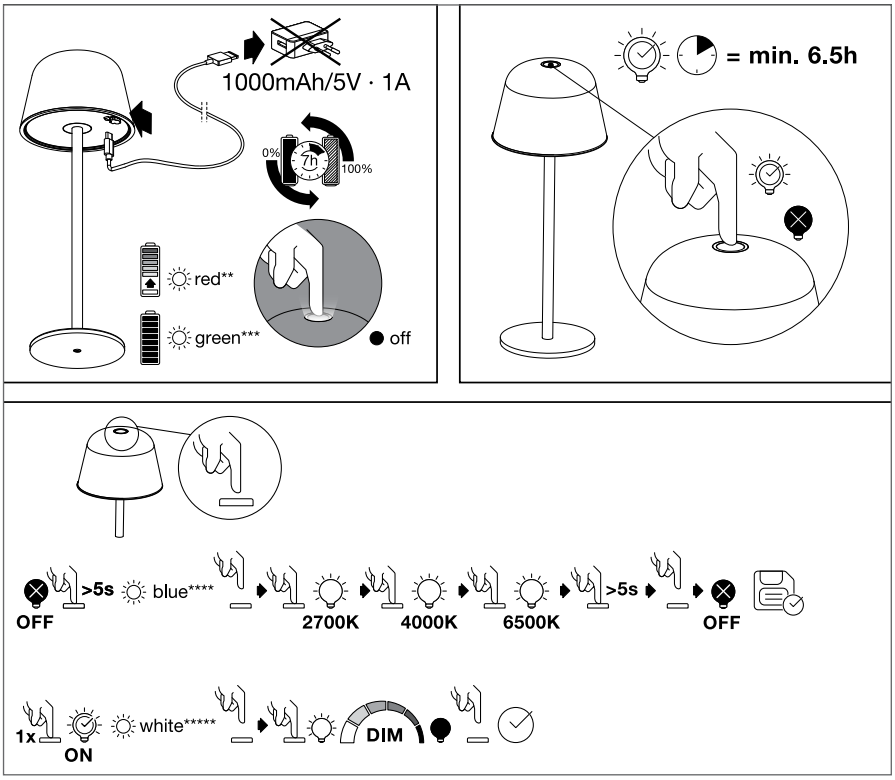

[1] t [h] : L70 @ 25 °C (T_a) | [2] t [h] : L80 @ 25 °C (T_a)

SOLAR

SOLARVERLICHTING

	Productnaam	EAN	lm	lm/W		L70 [1]	Afmetingen L×B×H [mm]		No.
	ENDURA SOLAR CIRCLE — IP44 — Roestvrijstalen behuizing - Klasse III - IP44 - Ra > 80 - Licht- en bewegingsmelder - 3 bedrijfsmodi selecteerbaar met drukknop (75 lm, 400 lm of 600 lm) - Oplaadtijd 8 uur - Bedrijfsduur tot 8 uur afhankelijk van de gekozen modus								
	ENDURA Solar Circle 6W/830 BK	4058075**392762**	400	67	—	50.000 h	200 x 160 x 70		1
	ENDURA STYLE SOLAR — IP44 — Aluminium behuizing - Klasse III - IP44 - Ra > 80 - PIR licht- en bewegingsdetector - 2 bedrijfsmodi (permanent aan of detectie) - Oplaadtijd 6 uur - Bedrijfsduur: tot 80 cycli van 30 s ontsteking								
	ENDURA Style Solar Glow Sensor 5W/830 GR	4058075**763210**	210	50	—	25.000 h	160 x 171 x 80		2
	ENDURA Style Solar Oval Small Sensor 5W/830 GR	4058075**766266**	380	95	—	25.000 h	200 x 45 x 124		3
	ENDURA Style Solar Tossa Sensor 6W/830 GR	4058075**766303**	520	83	—	25.000 h	350 x 37 x 130		4
	ENDURA FLOOD SOLAR — IP44 — Aluminium behuizing - Klasse III - IP44 - Ra > 80 - PIR licht- en bewegingsdetector - 2 bedrijfsmodi (permanent aan of detectie) - Oplaadtijd 6 uur - Bedrijfsduur: tot 80 cycli van 30 s ontsteking								
	ENDURA FLOOD Solar Sensor 10W/840 GR	4058075**762350**	960	96	95°	36.000 h	160 x 171 x 80		5
	ENDURA STYLE SOLARE UTILI IP65 — IP65 — Aluminium behuizing en polycarbonaat diffuser - IP65, Ra > 80 - Schemersensor detector - Permanente verlichting met 3 instelbare lichtsterktes (100%, 75%, 25%) - Oplaadtijd ~8u, bedrijfstijd: ~6u...~18u afhankelijk van het gekozen helderheidsniveau - Bedrijfstemperaturen -20...+40°C								
NEW	ENDURA Style Solar UTILI Square 1,2W/830 GR IP65	4058075**834729**	60	50	120°	25.000 h	140 x 140 x 115	✔	6
NEW	ENDURA Style Solar UTILI Round 1,2W/830 GR IP65	4058075**834743**	60	50	120°	25.000 h	ø140 x 115	✔	7

MEER PRODUCTDETAILS

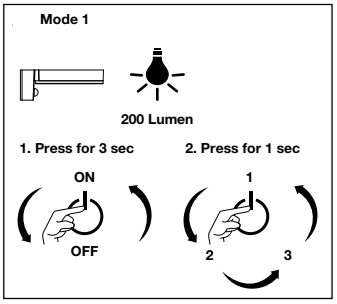

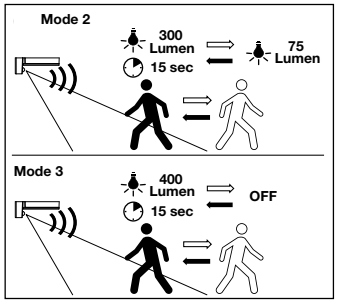

ENDURA SOLAR CIRCLE: 3 bedieningsmodi

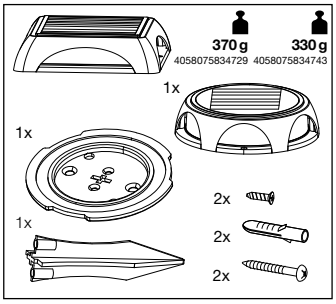

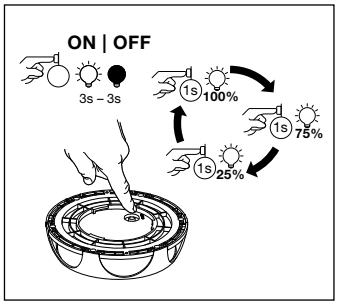

ENDURA SOLAR UTILI

[1] t [h] : L70 @ 25 °C (T_a) | [2] t [h] : L80 @ 25 °C (T_a)

LEDVANCE

VIVARES LICHT-MANAGEMENT & LED DRIVERS

INHOUD

VIVARES LICHTMANAGEMENT SYSTEMEN

VIVARES ZIGBEE COMPONENTEN	156
VIVARES DALI CONTROL UNIT EN COMPONENTEN	158
VIVARES BIOLUX HCL CONTROL UNIT EN COMPONENTEN	162
FLEX CU DALI-2	165
MCU SELECT DALI-2	166

LED DRIVERS

LED DRIVERS VOOR CONSTANTE STROOM	168
LEDVANCE DRIVERS CONSTANTE SPANNING	169
OPTOTRONIC INDOOR & OUTDOOR	170

VIVARES ZIGBEE

DRAADLOOS, MODERN, FLEXIBEL

UW IDEALE OPLOSSING ALS U NIET TE VEEL STRUCTURELE VERANDERINGEN KUNT AANBRENGEN EN/OF OPLOSSINGEN ZOEKT VOOR SITUATIES MET FLEXIBELE RUIMTEN.

Het draadloze VIVARES ZigBee systeem is ideaal voor het moderniseren van bestaande gebouwen waarvoor herbedrading vaak geen optie is. Indien een gebouw op een monumenten- of erfgoedlijst staat of geen verlaagde plafonds heeft, heeft u producten nodig waarvoor geen extra stuurlijnen nodig zijn. Zelfs in situaties waarin de lichtverdeling vaker moet worden veranderd, is VIVARES ZigBee de perfecte keuze, omdat het systeem eenvoudig kan worden aangepast.
LEDVANCE biedt u de nodige componenten en een goed gesorteerde keuze aan compatibele LED armaturen waarmee het VIVARES ZigBee systeem energiebesparende verlichting in bestaande gebouwen kan leveren. Optioneel kan het systeem worden aangesloten op een cloudtoepassing voor het genereren van onderhouds- en energieverbruikrapporten.

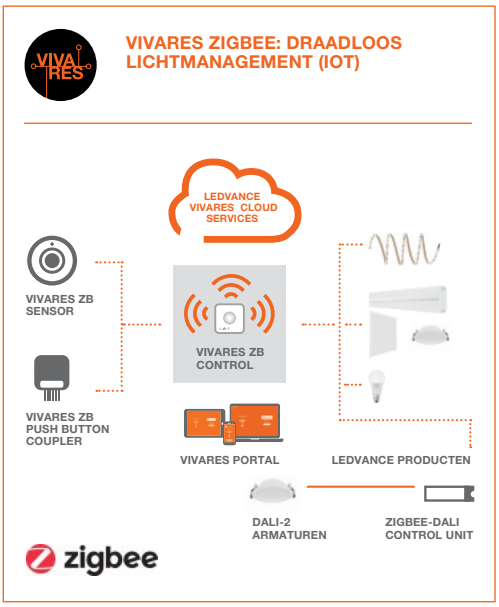

VIVARES ZIGBEE IN GEBRUIK

Toepassing	L/O detector[1]	O detector[2]	Functie	Instelling	PB Coupler	Functie	Plaatsing
Kantoortuinen	✔	–	Daglichtsturing en aanwezigheidsdetectie	Sensorvertraging 5 min. Daglichtsturing actief	✔	AAN/UIT/DIM/scènes	Eén sensor per armatuurgroep (werkplek)
Vergaderruimte	✔	✔	Optionele daglichtsturing (bijv. voor ruimten met glazen wanden) en aanwezigheidsdetectie	Sensorvertraging 5 min. Daglichtsturing actief	✔	AAN/UIT/DIM/scènes	Afhankelijk van het detectiebereik van de sensor (de sensor wordt meestal zo geplaatst dat het entreegebied en de vergadertafel allebei worden gedetecteerd. Lukt het niet beide tegelijk te detecteren, installeer dan een tweede sensor)
Toiletten	–	✔	Aanwezigheid- en bewegingsdetectie	Sensorvertraging 5 min.	✔	AAN/UIT	Voor elk toilethokje moet een afzonderlijke sensor worden gemonteerd. Daarnaast moeten de entree en gemeenschappelijke gedeelten (wastafels, urinoirs, enz.) gedetecteerd worden
Keuken	✔	–	Aanwezigheid- en bewegingsdetectie	Sensorvertraging 5 min. Daglichtsturing actief	✔	AAN/UIT/DIM	Dek gebieden bij het raam met L/O sensor (zelfde eis als voor kantoortuinen)
Gangen/corridors	✔	✔	Aanwezigheid- en bewegingsdetectie	Sensorvertraging 5 min.	✔	AAN/UIT/DIM	
Magazijn, lab, etc.	✔	✔	Aanwezigheid- en bewegingsdetectie	Sensorvertraging 5 min.	✔		

Projectomvang	Maximaal 200 apparaten			
Afstand tussen de Zigbee apparaten (indoor)	Max. 10 m voor stabiele en betrouwbare werking			
Installatietools	Router	LAN Kabel	Mobiel apparaat	QR-code installatieboekje (te downloaden van het VIVARES Portal na voorconfiguratie van het project)
VIVARES Portal	Bevat sjablonen voor de bovengenoemde ruimten. De producten die bij de ruimte passen, worden automatisch voorgesteld op het VIVARES Portal.			

[1] L/O = licht- en aanwezigheid | [2] O = aanwezigheid

VIVARES DALI

DE INDUSTRIESTANDAARD OPNIEUW GEDEFINIEERD

VIVARES DALI IS DALI-2-GECERTIFICEERD EN VOLDOET AAN ALLE VEREISTEN VAN DE LAATSTE INDUSTRIESTANDAARD.

Het VIVARES DALI-systeem is bij uitstek geschikt voor installaties waar kabels kunnen worden gelegd. Alle VIVARES DALI producten zijn DALI-2 gecertificeerd en technisch compatibel. Ze zijn ook compatibel met andere DALI-2 gecertificeerde producten op de markt.

Een online configuratietool via PC of App maakt de inbedrijfstelling eenvoudig en intuïtief. VIVARES DALI maakt ook onderhouds- en energieverbruikmonitoring mogelijk via de VIVARES-cloud.

NIEUW:
TOT 7 JAAR SYSTEEMGARANTIE OP VIVARES LICHTMANAGEMENT COMPONENTEN & LEDVANCE DALI-2 / ZIGBEE ARMATUREN

7 JAAR SYSTEEM GARANTIE

VIVARES DALI IN GEBRUIK

Toepassing	LS/PD sensor[1]	P sensor[2]	Functie	Instelling	PB Coupler	Functie	Plaatsing
Kantoortuinen	✔	✔	Daglichtsturing en aanwezigheidsdetectie of bewegings- en aanwezigheidsdetectie	Instelbare sensorvertraging en dimsnelheid, automatische kalibratie om aan te passen aan de plaats van installatie	✔	AAN/UIT/ DIM scènes	Voor elke armatuurgroep met, bijvoorbeeld, vier bureaus wordt één sensor gebruikt om het licht in deze ruimte te sturen
Kantoren met meerdere personen	✔	✔	Daglichtsturing en aanwezigheidsdetectie of bewegings- en aanwezigheidsdetectie	Instelbare sensorvertraging en dimsnelheid, automatische kalibratie om aan te passen aan de plaats van installatie	✔	AAN/UIT/ DIM scènes	Voor elke armatuurgroep met, bijvoorbeeld, vier bureaus wordt één sensor gebruikt om het licht in deze ruimte te sturen
Standaardruimten	–	✔	Bewegings- en aanwezigheidsdetectie	Instelbare sensorvertraging en dimsnelheid	✔	AAN/UIT/ DIM	Voor elke armatuurgroep met, bijvoorbeeld, vier bureaus wordt één sensor gebruikt om het licht in deze ruimte te sturen
Vergaderruimte	–	✔	Bewegings- en aanwezigheidsdetectie	Instelbare sensorvertraging en dimsnelheid	✔	AAN/UIT/ DIM scènes	Afhankelijk van het detectiebereik van de sensor. De sensor wordt gewoonlijk dusdanig geplaatst dat de ingang en de vergadertafel tegelijkertijd worden gedetecteerd. Als beide niet tegelijkertijd worden gedetecteerd, adviseren wij een tweede sensor te installeren.
Toiletten	–	✔	Bewegings- en aanwezigheidsdetectie	Instelbare sensorvertraging en dimsnelheid	✔	AAN/UIT	Voor elk toilethokje moet een afzonderlijke sensor worden gemonteerd. Daarnaast moeten de entree en gemeenschappelijke gedeelten (wastafels, urinoirs, enz.) gedetecteerd worden.
Gangen & trappen	–	✔	Bewegings- en aanwezigheidsdetectie	Instelbare sensorvertraging en dimsnelheid	✔	AAN/UIT/ 2step DIM	Lange gangen of trappenhuizen
Receptie	–	✔	Bewegings- en aanwezigheidsdetectie	Instelbare sensorvertraging en dimsnelheid	✔	AAN/UIT/ 2step DIM	Receptiebalie met wachtruimte

Projectomvang	2 DALI-kanalen voor maximaal 128 DALI-armaturen en componenten (sensoren, couplers). Tot 8 DALI PRO 2 IoT controllers via LAN Interconnect, 1.024 armaturen en 1.008 invoerapparaten via de DALI PC-tool.
Installatietools	Mobiel apparaat (smartphone, notebook of tablet)
WebGui software	De software bevat sjablonen voor de bovengenoemde toepassingsprofielen. De profielen kunnen hier indien gewenst worden geselecteerd. De producten worden via drag & drop toegevoegd.

[1] LS/PD = licht en aanwezigheid | [2] P = aanwezigheid

1

2

3

4

5

6

VIVARES ZIGBEE COMPONENTEN

Productnaam	EAN	Protocol	Afmetingen L×B×H [mm]	No.
ZIGBEE 3.0 - CONTROLLER				
Zigbee 3.0-controller met geïntegreerde gateway voor kleine en middelgrote projecten tot maximaal 200 apparaten - IoT Ready dankzij de geïntegreerde gateway - Cloud services optioneel - Integreert BIOLUX HCL-functionaliteit				
VIVARES ZB CONTROL	4058075**427488**	Zigbee	26x90	1
ZIGBEE 3.0 - SENSOREN				
Zigbee 3.0 licht- en aanwezigheidssensor - Montage in het plafond				
VIVARES ZB L/O SENS 220-240	4058075**446182**	Zigbee	26x90	2
Zigbee 3.0 aanwezigheidssensor - Montage in het plafond				
VIVARES ZB O SENS 220-240	4058075**544222**	Zigbee	26x90	3
ZIGBEE 3.0 - MONTAGEBEUGEL				
Opbouwbeugel voor Zigbee sensor				
VIVARES ZIGBEE ZB SENS ADAPTERI	4058075**650107**		83×83×40	4
ZIGBEE 3.0 PUSH BUTTON COUPLER				
Zigbee 3.0 drukknopkoppeling om standaard drukknoppen te integreren in een draadloos verlichtingssysteem				
VIVARES ZB COUPLER	4058075**463806**	Zigbee	50x43x15	5
ZIGBEE 3.0 - DALI CONVERTER				
Converter voor integratie van DALI armaturen in een Zigbee 3.0 systeem - Tot max. 8 DALI elektronische voorschakelapparaten				
ZIGBEE 3.0 DALI CON LI	4062172**044776**	Zigbee	108×30×21	6

MEER DETAILS OVER DE ZIGBEE 3.0 SENSOREN

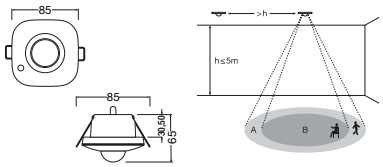

Detectiezone in meters					
h	2,5	3,0	3,5	4,0	5,0
A	6,5	7,5	8,0	8,5	9,0
B	3,5	4,5	4,5	4,0	-

HEEFT U MEER NODIG?

DALI-2 CONTROLLER VOOR COMPLETE ETAGES

VOORDELEN

1. **Individueel toepassingsgericht programmeren via app/software**
2. **Op afstand toegang voor wijzigingen in de installatie op elke locatie in de wereld**
3. **Voorgeprogrammeerde BIOLUX HCL curve** voor biologisch effectief licht
4. **Compatibel met sensoren en/of drukknopkoppelingen** voor automatisch gekoppelde en/of handmatige verlichting-sturing
5. **Compatibel met VIVARES Cloud Diensten voor energiebewaking & monitoring**

Met de juiste regeling creëert u ook in open kantoorruimtes een individuele lichtbeleving. Dankzij de nieuwe DALI-2 regeleenheid voor meerdere ruimtes heeft u nu de keuze uit op maat gemaakte componenten hiervoor.

DALI-2-CONTROLLER VOOR MULTI-KANTOORTOEPASSINGEN TOT
– 1.000 M² OPPERVLAKTE
– 128 ARMATUREN
– 126 SENSOREN EN/OF DRUKKNOPKOPPELINGEN

Nieuw

FLEX CU IoT
DALI-2 HCL TW
EAN code: 4058075**841888**

VIVARES

MULTI ROOM

EIGENSCHAPPEN:

- Controllers met twee DALI-lijnen voor maximaal 128 armaturen en 126 DALI-2 componenten
- 2 × 16 groepen en verschillende scènes mogelijk
- Er kunnen maximaal 8 controllers in een netwerk worden opgenomen

HIGHLIGHT: FLEX CU IOT DALI-2 HCL TW

- **LAN INTERCONNECTIE:** tot 8 controllers kunnen worden aangesloten in een netwerk
- **Noodverlichting** geautomatiseerd testen en rapporteren
- **Toegang op afstand:** wijzigingen mogelijk zonder de noodzaak de locatie te bezoeken
- **Cloud API:** cloudverbinding met derden mogelijk
- **BIOLUX verlichting:** voor biologisch effectief licht
- **VIVARES Cloud Service:** bewaking, foutdiagnose en preventief onderhoud op afstand

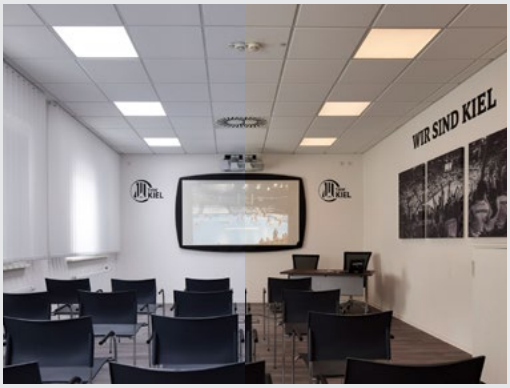

1

2

3

4

5

6

7

CONTROL UNIT EN COMPONENTEN
VIVARES DALI

	Productnaam	EAN	V	W	Protocol	Kleur	mm	No.
	DALI-2 CONTROLLER							
	DALI-2-controller - 2 uitgangen - Tot 128 elektronische voorschakelapparaten met DALI-interfaces - Geïntegreerde IoT-gateway (WIFI en ETHERNET) - Optionele cloud services							
NEW	FLEX CU IOT DALI-2 HCL TW	4058075**841888**	100…240	-	DALI	-	91 x 107 x 62	1
	DALI-2 PRO PB COUPLER							
	Drukknopkoppeling voor DALI bus - 4 drukknoppen mogelijk op max. 2 meter							
NEW	DALI-2 PUSH BUTTON COUPLER LEDVANCE	4058075**837607**	-	-	DALI	-	43 x 50 x 15	2
	DALI-2 SENSOREN							
	DALI-2 licht- en aanwezigheidsmelders - CI voor plafondintegratie - LI voor armatuurintegratie							
NEW	SENSOR DALI-2 LS-PD-6 IR CI	4058075**837621**	-	-	DALI	WT	83 x 32	3
NEW	SENSOR DALI-2 LS-PD-40X5 IR CI	4058075**843868**	-	-	DALI	WT	105 x 105 x 80,5	4
NEW	SENSOR DALI-2 LS/PD - 8 IR CI	4058075**841949**	10...22.5	-	DALI	WT	105 x 67	5
	LS/PD SENSOR KIT							
	Adapter voor opbouwinstallaties							
NEW	SENSOR CEILING MOUNTING KIT	4058075**843905**	-	-	-		66 x 66 x 43,5	6
	DALI-2 LS/PD SENSOR							
	DALI-2-ingangsapparaat, infrarood-aanwezigheidsdetector met 24 m bewegingsdetectie							
NEW	SENSOR DALI-2 LS-PD-24 IR CM	4058075**843882**	-	-	DALI	-	105 x 105 x 69	7

1

2

3

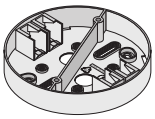
4

CONTROL UNIT EN COMPONENTEN
VIVARES DALI

Productnaam	EAN	V	W	Protocol	Kleur	mm	No.
DALI-2 COUPLER HIGH BAY							
DALI-2 coupler voor Highbay en Vision detetctoren met daglichtdetectie - Max. hoogte 13 meter							
DALI 2 HIGHBAY COUPLEUR	4062172**072137**	-	-	DALI	WT	139 x 118 x 37	1
HIGH BAY							
100° hoge bewegingsdetector - Tot 13 meter hoge ruimten							
HIGH BAY	4008321**410078**	120…277	1200	-	WT	115,6 x 39,4	2
VISION							
140° bewegingsdetector - Tot 4,5 meter hoge ruimten							
VISION	4008321**957047**	120…277	1200	-	WT	115,6 x 39,9	3
MOUNTING KIT							
Montagekit voor HIGH BAY en VISION Sensoren							
MOUNTING ADAPTER	4008321**480798**	-	-	-	WT	116 x 19	4

LEDVANCE VIVARES **HUMAN CENTRIC LIGHTING GEÏNTEGREERD**

VERGELIJKING: BIOLUX HCL EN VIVARES HCL IN INDIVIDUELE RUIMTES EN KANTOORTUINEN

	Kantoortuin/etage	VIVARES HCL Zigbee (Kantoortuin/etage)	VIVARES HCL DALI (Kantoortuin/etage)
Aantal control units in een netwerk	1	1	max. 8
Aantal apparaten	max. 48	max. 200	Armaturen: max. 1.024 (8 ×128) Componenten: max. 1.008 (8 ×126)
Modus	5 lichtprofielen	5 lichtprofielen	5 lichtprofielen
Lichtregeling met de BIOLUX HCL Control Unit	Ja	Nee	Nee
Inbedrijfstelling	BIOLUX HCL App	VIVARES Portal	Ingebruikname toepassing VIVARES DALI
Cloud Services	Nee	Ja	Ja
Aanwezigheidssensor combineerbaar	Ja	Ja	Ja
Technologie	Zigbee 3.0	Zigbee 3.0	DALI-2

Kunstlicht heeft een revolutie teweeggebracht in ons leven. Wij kunnen op elk moment overal werken – en dat heeft ons natuurlijk productiever gemaakt. Maar maakt het ons ook gezonder? Voor een efficiënt en gezond leefritme hebben we de natuurlijke veranderingen in daglicht ook in de werkomgeving nodig. Van het werken in kantoren bij slecht licht raken wij vermoeid, gedeprimeerd en ineffectief.

WAT KAN HUMAN CENTRIC LIGHTING DOEN?

Met het juiste licht op het juiste moment zorgt Human Centric Lighting (HCL) voor een werkomgeving waarin de veranderingen in natuurlijk daglicht met zijn zichtbare, biologische en emotionele effecten worden gesimuleerd. Dit wordt bereikt door de sturing van de armaturen door een intelligent sturingssysteem met geschikte lichtprofielen. Door middel van verschillende kleurtemperaturen en niveaus van verlichtingssterkte kan Human Centric Lighting de schommelingen van natuurlijk daglicht op zodanige wijze simuleren dat het het circadiaanse ritme van de mens (onze “biologische klok”) positief ondersteunt. Zo kan een neutrale of helderwitte lichtkleur ons bijvoorbeeld in de ochtend energie geven. Warm wit licht werkt ontspannend en is ideaal voor in de avond. HCL ondersteunt de gezondheid, het welbevinden en onze prestaties.

DAGLICHTVERANDERINGEN IN DE ZOMER

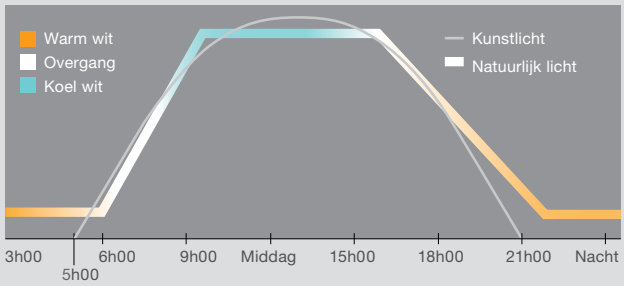

Bron: http://en.licht.de/

Het HCL-systeem is gebaseerd op de natuurlijke variaties van daglicht. Het heeft een positief effect op mensen.

HCL HEEFT EEN POSITIEVE INVLOED – OOK OP DE PRESTATIES VAN UW BEDRIJF[1]

HCL bevordert en ondersteunt de meest waardevolle resource die u hebt: uw werknemers. Dat wordt weerspiegeld in hun productiviteit.

KANTOREN
12% hogere prestaties van de werknemers in kantoren

PRODUCTIE
De productiviteit van mede-werkers verbetert met 18%

ONDERWIJS
14 % Verbetering van de prestaties

BEDRIJVEN
Tot 25% van verbetering van de omzet

[2] Bron: At Kearney, Quantified Benefits of Human Centric Lighting, (2015)

HET BIOLUX SYSTEEM
NATUURLIJK LICHT VOOR ELKE TAAK

Dankzij een intelligent algoritme waarop patent is aangevraagd, past het BIOLUX HCL systeem van LEDVANCE kunstlicht automatisch zo aan veranderingen in daglicht aan, dat gebruikers de juiste dynamiek voor hen op elk moment kunnen kiezen.

NATUURLIJK SLIM!

INTELLIGENT EN KRACHTIG MET HCL

In het hart van ons innovatieve, biologisch effectieve verlichtings-systeem bevindt zich de BIOLUX HCL Control Unit, de stuureenheid van het systeem. In combinatie met de BIOLUX HCL Downlight en BIOLUX HCL Panel armaturen biedt het altijd het juiste licht op het juiste moment van de dag. Om het systeem nog meer aan te passen aan uw individuele behoeften, kunt u ook verschillende profielen voor verlichtings-stemmingen kiezen, zoals “RELAX” en “BOOST”.

Een echt topproduct – de BIOLUX HCL Control Unit is zo eenvoudig te installeren en te gebruiken:

- Draadloze communicatie tussen stuureenheid en armaturen
- Eenvoudig schakelen tussen verschillende verlichtings-stemmingen met een intuïtieve draaischakelaar
- Kunstlicht gebaseerd op veranderingen in natuurlijk licht, accuraat voor de dag en locatie – met het best mogelijke biologische effect

De volgende vijf HCL lichtprofielen zijn beschikbaar:

- BOOST — Hoogste concentratie voor zeer gedetailleerde en bijzonder veeleisende taken
- FOCUS — Verhoogde concentratie, bijvoorbeeld in vergaderingen
- NATURAL — Standaard instelling
- CREATIVE — Creativiteit voor workshops, bijvoorbeeld tijdens brainstormsessies
- RELAX — Bijvoorbeeld tijdens pauzes in vergaderingen

Het BIOLUX systeem van LEDVANCE is ideaal voor oplossingen binnen één ruimte met maximaal 48 armaturen[1], zoals vergaderruimten of kantoren met weinig of geen daglicht.

[1] Hoger aantal armaturen op aanvraag

LEDVANCE BIOLUX SYSTEEM

DE VIJF LICHTPROFIELEN

DE KLOK ROND MET HCL

Overdag: fel, opwekkend helderwit licht met een hoog blauwaandeel (bijv. 6.500K bij een verlichtingssterkte van 450 lux op het oog).

Tegen de avond: direct, warm wit licht met een laag blauwaandeel (bijv. 2.700K tot 3.000K) dat het lichaam helpt ontspannen en voor-bereiden op de nacht.

1

2

3

CONTROL UNIT EN COMPONENTEN
BIOLUX HCL ZIGBEE

LEDVANCE Systeem garantie 7 jaar

Productnaam	EAN	Product-klasse	lm	lm/W		L70 [1]	L80 [2]	Afmetingen Ø×H [mm]	Gatmaat [mm]		No.
LEDVANCE BIOLUX HCL CONTROL UNIT											
BIOLUX HCL-controller - Tot 48 BIOLUX HCL-armaturen - 5 selecteerbare voorgeprogrammeerde modi: RELAX, CREATE, NATURAL, FOCUS en BOOST - Zigbee 3.0 draadloze communicatie tussen de controller en de armaturen - Inbedrijfstelling via de BIOLUX-app (iOS & Android) - Installatie in standaard inbouwdozen (ø 60 mm) - AAN/UIT-functie											
BIOLUX HCL CONTROL UNIT S ZB[3]	4058075**724624**	■	—	—	—	—	—	84x54	—		1
ZIGBEE 3.0 - SENSOREN											
Zigbee 3.0 aanwezigheidssensor - Montage in het plafond											
VIVARES ZB 0 SENS 220-240	4058075**544222**	■	—	—	—	—	—	26x90	—		2
Opbouwbeugel voor Zigbee detector											
VIVARES ZIGBEE ZB SENS ADAPTER	4058075**650107**	■	—	—	—	—	—	83×83×40	—		3

MEER PRODUCTDETAILS

INSTALLATIE – SNEL EN EENVOUDIG DANKZIJ DRAADLOZE TECHNOLOGIE
- Geen stuurkabels vereist voor armaturen
- De Control Unit hoeft alleen maar op de voeding te worden aangesloten
- De HCL armaturen communiceren draadloos via ZigBee

CONFIGURATIE – EENVOUDIG VIA EEN SMARTPHONE APP
- Armaturen worden geregistreerd en aan het systeem toegevoegd met een smartphone waarmee een QR-code kan worden gescand
- Programmeren niet nodig
- Locatie en tijd worden automatisch gedetecteerd door de app

BEDIENING – INTUÏTIEF VIA DE CONTROL UNIT
- Er kunnen voorgeprogrammeerde verlichtingsprofielen worden geselecteerd via een draaischakelaar op de Control Unit
- De verlichtingsprofielen worden automatisch aangepast aan uw locatie en lokale tijd
- Programmeren niet nodig

WERKING – ONAFHANKELIJK VAN LICHTMANAGEMENTSYSTEEM (LMS) OF CLOUD
- Autonoom systeem
- Geen gecompliceerde integratie in een bestaand lichtmanagementsysteem
- Geen gegevensopslag, internetverbinding of cloudfuncties: de privacy is beschermd

[1] t[h] : L70/B50 @ 25 °C (T_a) | [2] t[h] : L80/B10 @ 25 °C (T_a)

STERKE CONNECTIE
FLEX CU FLUSH MOUNT DALI-2 TW

PRODUCTKENMERKEN

- Geschikt voor installatie in inbouwdozen
- Eén DALI-uitgangskanaal (Broadcast of Groupcast)
- DALI bus aangestuurd
- Tot 10 armaturen koppelbaar
- Ondersteunt maximaal 4 DALI-sensoren en drukknopkoppelingen

PRODUCTVOORDELEN

- **Aanpassing van alle instellingen via smartphone**
- **Plug & play: basisfuncties bruikbaar zonder app**
- **Vooraf gedefinieerde werkingsmodi**
- **Handmatig dimmen, schakelen en aanpassen van de kleurtemperatuur**

KWALITATIEF LICHTMANAGEMENT
FLEX CU DALI-2 TW EN FLEX CU RTC DALI-2 HCL TW

PRODUCTKENMERKEN

- Eén DALI-uitgangskanaal (Broadcast of Groupcast)
- DALI bus aangestuurd
- Tot 32 armaturen koppelbaar
- Ondersteunt maximaal 4 DALI-sensoren en drukknopkoppelingen
- Maximaal 4 groepen afzonderlijk regelbaar
- Bediening van standaard wit of Tunable White volgens DALI apparaat type 8 (DT8)
- Inclusief eindkap met trekontlasting

PRODUCTVOORDELEN

- **Realtime klok voor tijds-afhankelijke automatische regeling van lichtstroom en kleurtemperatuur**
- **Voorgeprogrammeerde BIOLUX HCL curve**
- **Handmatige lichtregeling en aanpassing van de instellingen via smartphone**

TWEE APPS VOOR TWEE APPLICATIES

Beide apps zijn compatibel met FLEX CU DALI-2 TW, FLEX CU RTC DALI-2 HCL TW en FLEX CU FM DALI-2 TW. De DALI CONTROL App is gemaakt voor handmatige lichtregeling. Met de DALI CONFIG App wordt de individuele verlichtingscreatie ondersteund.

Alle producten kunnen via een Bluetooth-interface met een smartphone of tablet worden geconfigureerd en bediend.

CONTROL APP

CONFIGURATIE-APP

Download on the App Store

GET IT ON Google Play

BELANGRIJKSTE KENMERKEN
FLEX CU DALI-2

SINGLE ROOM

VIVARES

Functie bedieningseenheid	FLEX CU FLUSH MOUNT DALI-2 TW	FLEX CU DALI-2 TW	FLEX CU RTC DALI-2 HCL TW
EAN	4058075**841901**	4058075**843844**	4058075**841925**
Aantal armaturen/componenten	32	32	32
Ondersteuning plug-and-play, inbedrijfstelling van basisfuncties niet noodzakelijk	●	●	●
Sensor voor daglichtregeling	●	●	●
Sensor voor aanwezigheidsregeling	●	●	●
Groepen	●	●	●
Scènes	●	●	●
AAN/UIT	●	●	●
DIM	●	●	●
TUNABLE WHITE	●	●	●
BIOLUX Human Centric Lighting (HCL)	—	—	●
Schema's	—	—	●
App-bediening	●	●	●
DALI-2 gecertificeerd	●	●	●
Swarm functie	●	●	●

1

2

3

4

5

6

7

8

9

CONTROL UNIT EN COMPONENTEN
FLEX CU DALI-2

LEDVANCE Systeem garantie 7 jaar

	Productnaam	EAN	V	W	Protocol	Kleur	mm	No.
	CONTROLLER FLEX CU TW							
	DALI-2 controller - Tot 32 DALI-2 armaturen - Integratie in plafond mogelijk							
NEW	FLEX CU DALI-2 TW	4058075**843844**	230	0,3 - 3	DALI	WT	108 x 30 x 21	1
	CONTROLLER FLEX CU RTC DALI-2 HCL TW							
	DALI-2 controller - Tot 32 DALI-2 armaturen - Human Centric Lighting (HCL) - Real Time Clock (RTC) - Integratie in plafond mogelijk							
NEW	FLEX CU RTC DALI-2 HCL TW	4058075**841925**	220…240	0,4 - 3	DALI	WT	108 x 30 x 21	2
	CONTROLLER FLEX CU FLUSH MOUNT DALI-2							
	DALI-2 controller - Tot 32 DALI-2 armaturen - Installatie in wandinbouwdoos							
NEW	FLEX CU FLUSH MOUNT DALI-2 TW	4058075**841901**	220…240	0,4 - 3	DALI	GR	48,9 x 47,6 x 21,8	3
	DALI-2 LS/PD SENSOREN							
	DALI-2 licht- en aanwezigheidsmelders - CI voor plafondintegratie - LI voor armatuurintegratie							
NEW	SENSOR DALI-2 LS-PD-6 IR CI	4058075**837621**	-	-	DALI		83 x 32	4
NEW	SENSOR DALI-2 LS-PD-8 IR CI	4058075**841949**	-	-	DALI	WT	105 x 105 x 67	5
NEW	SENSOR DALI-2 LS-PD-40X5 IR CI	4058075**843868**	-	-	DALI	WT	105 x 105 x 80,5	6
	LS/PD SENSOR KIT							
	Adapter voor opbouwinstallaties							
NEW	SENSOR CM KIT	4058075**843905**	-	-	-	-	66 x 66 x 43,5	7
	DALI-2 LS/PD SENSOR							
	DALI-2-ingangsapparaat, infrarood-aanwezigheidsdetector met tot 24 m bewegingsdetectie							
NEW	SENSOR DALI-2 LS-PD-24 IR CM	4058075**843882**	-	-	DALI	-	105 x 105 x 69	8
	DALI-2 PUSH BUTTON COUPLER							
	Drukknopkoppeling voor DALI bus - 4 drukknoppen mogelijk							
NEW	DALI-2 PUSH BUTTON COUPLER	4058075**837607**	-	-	-	-	43 x 50 x 15	9

MCU SELECT DALI-2
PRODUCTEIGENSCHAPPEN & VOORDELEN

Control Unit	MCU-SELECT Digitale draaidimmer	MCU SELECT TW Digitale draaidimmer	MCU SELECT EXC* TW Digitale draaidimmer	MCU TOUCH Digitale touchdimmer	MCU TOUCH TW Digitale touchdimmer
EAN	4058075**837485**	4058075**837508**	4058075**837522**	4058075**837546**	4058075**837560**
Aantal armaturen/lampen	**25** Tot 100 met maximaal 4 MCU-controllers	**25** Tot 100 met maximaal 4 MCU-controllers	**25** Tot 100 met maximaal 4 MCU-controllers	**25** Tot 100 met maximaal 4 MCU-controllers	**25** Tot 100 met maximaal 4 MCU-controllers
Ondersteunt plug-and-play, geen inbedrijfstelling van basisfuncties nodig	●	●	●	●	●
AAN/UIT	●	●	●	●	●
DIM	●	●	●	●	●
Tunable White	—	●	●	—	●
GEHEUGEN	●	●	●	●	●
DALI bus aangestuurd	●	●	●	●	●
Verwisselbare voorkant	—	—	●	—	—
DALI-2 gecertificeerd	●	●	●	●	●

* Verwisselbare afdekplaat

MCU SELECT DALI-2

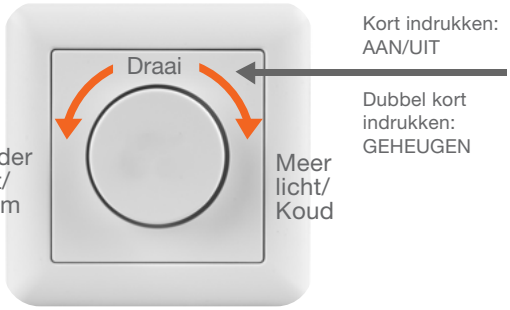

KENMERKEN

- Aan/uit met één druk op de knop
- Dimmen door te draaien
- Verlichtingsinstellingen opslaan
- Licht aan bij inschakelen annuleren
- Minimale helderheid beperken
- Minimale helderheid opnieuw instellen

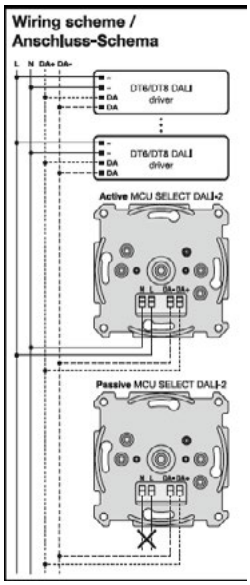

MCU TOUCH DALI-2

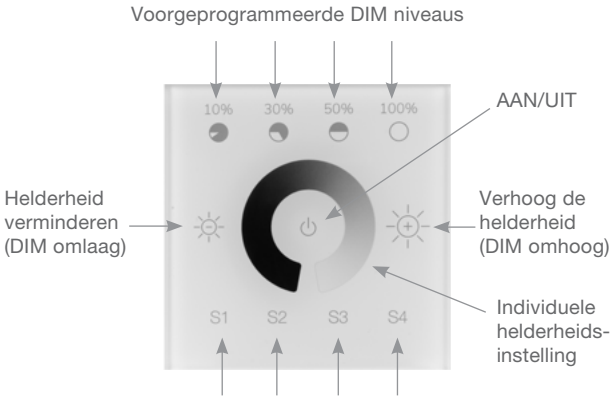

4 Geheugenknoppen (Scène S1 tot S4)
Druk 10 sec. om individuele lichtinstellingen te programmeren

MCU TOUCH DALI-2 TW

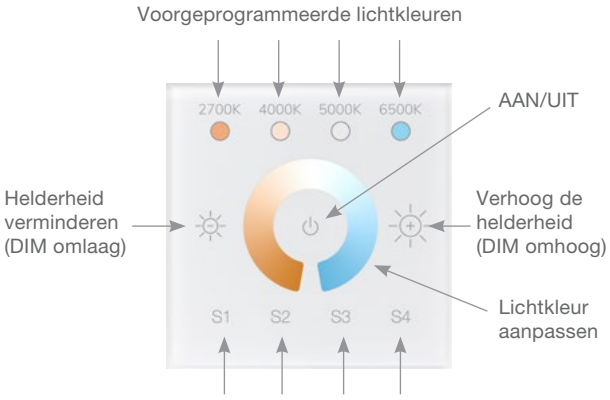

4 Geheugenknoppen (Scène S1 tot S4)
Druk 10 sec. om individuele lichtinstellingen te programmeren

1

2

3

4

5

6

7

MCU SELECT DALI-2
INBOUW EN OPBOUW

LEDVANCE Systeem garantie 7 jaar

	Productnaam	EAN	V	W	Protocol	Kleur	mm	No.
	PUSH CONTROL UNIT FLUSH MOUNT DALI-2 TW							
	DALI-2 inbouwdimmer met drukknopkoppeling - Tot 25 DALI armaturen - Tot 100 armaturen met 4 apparaten gecombineerd - Individueel aanpassen van helderheidsniveau en kleurtemperatuur - Montagekit inbegrepen							
NEW	PCU FLUSH MOUNT DALI-2 TW	4058075**837584**	230	-	DALI	-	48,9 x 47,6 x 21,8	1
	MCU SELECT DALI-2 / MCU TOUCH DALI-2							
	Inbouw draaidimmers en TOUCH aanraakgevoelige dimmers - Tot 25 DALI armaturen - Tot 100 armaturen met 4 apparaten gecombineerd - Individueel aanpassen van helderheidsniveau en kleurtemperatuur - Opbouwframe als accessoire							
NEW	MCU SELECT DALI-2	4058075**837485**	230	-	DALI	Glas	80 x 80 x 53	2
NEW	MCU SELECT DALI-2 TW	4058075**837508**	230	-	DALI	Glas	80 x 80 x 53	3
NEW	MCU SELECT DALI-2 EXC TW	4058075**837522**	230	-	DALI	WT	80 x 80 x 53	4
NEW	MCU TOUCH DALI-2	4058075**837546**	230	-	DALI	Glas	86 x 86 x 41	5
NEW	MCU TOUCH DALI-2 TW	4058075**837560**	230	-	DALI	Glas	86 x 86 x 41	6
NEW	SURFACE MOUNT FRAME	4058075**843561**	-	-	-	WT	80 x 80 x 42	7

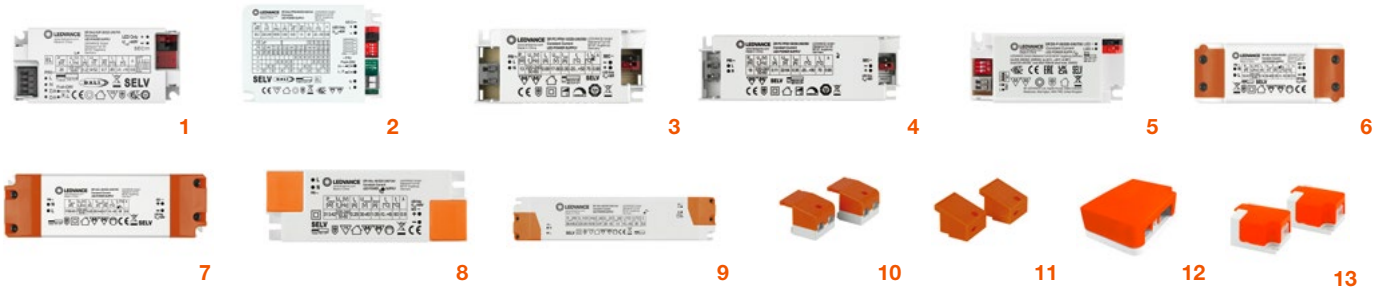

LED DRIVERS VOOR CONSTANTE STROOM (CC)

Productnaam	EAN	Product-klasse	W	I[mA] [1]	V_{OUT}	Ta	PROTECTION CLASS	mm	Cable Clamps	IP	No.

LED DRIVER PERFORMANCE - DALI DIMBAAR - STROOM SELECTEERBAAR VIA DIP-SWITCH

DALI-2

Compacte constante stroom LED drivers - SELV - DALI dimbaar - PushDIM-functie - Trekontlasting als accessoire - Harmonische vervorming < 6% - 50.000 uur - 5 jaar garantie

DR DALI-P-26/220-240/700	4058075**779631**	■	1,3…26,3	150/200/250/300/350/400/450/500/550/600/650/700	9…52	-20…+50	II	98x44x32	4058075**483125**	IP20	1
DR DALI-P-44/220-240/1050	4058075**779723**	■	6,3…44,1	700/750/800/850/900/950/1000/1050	9…52	-20…+50	II	98x44x32	4058075**483125**	IP20	1
DR DALI-P-60/220-240/1A4	4058075**779662**	■	6,3…60,2	700/750/800/850/900/950/1000/1050/1100/1150/1200/1250/1300/1350/1400	9…52	-20…+50	II	112x76x32	4058075**483149**	IP20	2

LED DRIVER PERFORMANCE - DIMBAAR DOOR FASE-AFSNIJDING

Compacte LED drivers met constante stroom - SELV - Dimbaar door fase-afsnijding - Trekontlasting als accessoire - 50.000 uur - 5 jaar garantie

DR PC-PFM-13/220-240/350	4058075**239814**	■	6…13	350	17…36	-20…+50	II	97x 43 x 30	4058075**313170**	IP20	3
DR PC-PFM-18/220-240/350	4058075**239838**	■	11…19	350	32…54	-20…+50	II	130 x 43 x 30	4058075**313170**	IP20	4
DR PC-PFM-25/220-240/700	4058075**239852**	■	14…25	700	20…36	-20…+50	II	130 x 43 x 30	4058075**313170**	IP20	4
DR PC-PFM-35/220-240/700	4058075**239876**	■	21…35	700	30…50	-20…+50	II	150 x 43 x 30	4058075**313170**	IP20	4

LED DRIVER DIP-SWITCH - STROOM SELECTEERBAAR VIA DIP-SWITCH

Compacte constante stroom LED drivers - SELV - Stroom selecteerbaar via dip-switch - Trekontlasting als accessoire - 50.000 uur - 5 jaar garantie

DR DS-P-20/220-240/500	4099854**077050**	■	6…21	150/200250/300/350/400/450/500	20…42	-20…+50	II	98 x 44 x 25,5	4099854**077937**	IP20	5
DR DS-P-30/220-240/700	4099854**077081**	■	14,7…29	350/400/450/500/550/600/650/700	25…42	-20…+50	II	98 x 44 x 25,5	4099854**077937**	IP20	5
DR DS-P-40/220-240/1A0	4099854**077111**	■	28…42	700/750/800/850/900/950/1000/1050	25…40	-20…+45	II	98 x 44 x 25,5	4099854**077937**	IP20	5

LED DRIVER VALUE

Compacte constante stroom LED drivers - SELV - AAN/UIT - 35.000 uur - 3 jaar garantie

DR-VAL-15/220-240/350	4058075**240193**	■	11…16	350	30…46	-10…+50	II	105 x 42 x 24	Geïntegreerd	IP20	6
DR-VAL-20/220-240/500	4058075**240216**	■	14…24	500	28,5…48	-10…+50	II	115 x 45 x 28	Geïntegreerd	IP20	6
DR-VAL-30/220-240/700	4058075**240230**	■	18…30	700	26…43	-10…+50	II	140 x 45 x 28	Geïntegreerd	IP20	7
DR-VAL-45/220-240/1A0	4058075**240254**	■	32…42	1.050	30…40	-10…+45	II	116 x 41 x 25	Geïntegreerd	IP20	8
DR-VAL-60/220-240/1A4	4058075**240278**	■	36…60	1.400	26…43	-10…+45	II	212 x 46 x 30	Geïntegreerd	IP20	9

CABLE CLAMPS

Trekontlastingkit vereist voor installaties in verlaagde plafonds (zie compatibiliteit op het niveau van de driver) - Voor LED driver Performance

DR AY PC-PFM-CLAMP DUO	4058075**313170**	—	—	—	—	38,3x34x28,5	—	—	10
DR AY DS-P-CLAMP DUO	4099854**077937**	—	—	—	—	35,7x35,2x28,2	—	—	11
DR AY ZB+DALI-CLAMP	4058075**483149**	—	—	—	—	75x30x50	—	—	12
DR AY ZB+DALI-CLAMP DUO	4058075**483125**	—	—	—	—	50x30x42	—	—	13

[1] ±10%

■ SUPERIOR CLASS ■ PERFORMANCE CLASS ■ VALUE CLASS

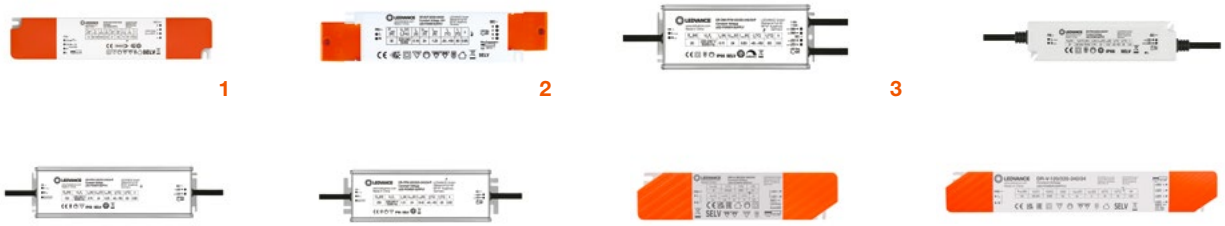

1 2 3 4 5 6 7 8

LEDVANCE DRIVERS CONSTANTE SPANNING (CV)

LED DRIVER SUPERIOR - DALI DIMBAAR

Compacte LED drivers met constante spanning van 24V - DALI - PushDIM-functie - Geschikt voor binnenverlichting installaties - 50.000 uur - 5 jaar garantie

Productnaam	EAN	Product-klasse	V_{OUT}	W	Ta	PRO-TECTION CLASS	mm	IP	No.
DR DALI-SUP-45/220-240/24	4058075**421820**	■	24	45	-20…+50	II	229x46x32	IP20	1
DR DALI-SUP-80/220-240/24	4058075**421844**	■	24	80	-20…+45	II	330x46x32	IP20	1
DR DALI-SUP-150/220-240/24	4058075**421868**	■	24	150	-20…+45	II	330x46x32	IP20	1

LED DRIVER SUPERIOR 24V

Compacte LED drivers met constante spanning van 24V - Geschikt voor binnenverlichting installaties - Lange levensduur 60.000 uur - 5 jaar garantie

DR-SUP-30/220-240/24	4058075**437784**	■	24	30	-20…+55	II	178x43x30	IP20	2
DR-SUP-60/220-240/24	4058075**437807**	■	24	60	-20…+55	II	198x43x30	IP20	2
DR-SUP-100/220-240/24	4058075**437821**	■	24	100	-20…+55	II	298x43x30	IP20	2
DR-SUP 200/220-240/24	4058075**437845**	■	24	200	-20…+55	II	328x43x30	IP20	2

LED DRIVER PERFORMANCE - DIMBAAR 1-10 V

Compacte LED drivers met constante spanning van 24V - 1…10 V dimbaar - Geschikt voor binnen- en buiteninstallaties - 50.000 uur - 5 jaar garantie

DR DIM-PFM-20/220-240/24/P	4058075**239951**	■	24	20	-40…+50	II	166 x 63 x 38	IP66	3
DR DIM-PFM-40/220-240/24/P	4058075**379176**	■	24	40	-40…+50	II	179 x 63 x 38	IP66	3
DR DIM-PFM-60/220-240/24/P	4058075**379190**	■	24	60	-40…+50	II	179 x 63 x 38	IP66	3
DR DIM-PFM-100/220-240/24/P	4058075**240070**	■	24	100	-40…+50	I	233 x 74 x 42	IP66	3
DR DIM-PFM-150/220-240/24/P	4058075**240117**	■	24	150	-40…+50	I	233 x 74 x 42	IP66	3
DR DIM-PFM-250/220-240/24/P	4058075**240155**	■	24	250	-40…+50	I	253 x 74 x 42	IP66	3

LED DRIVER PERFORMANCE

Compacte LED drivers met constante spanning van 24V - AAN/UIT - Geschikt voor binnen- en buiteninstallaties - 50.000 uur - 5 jaar garantie

DR-PFM-30/220-240/24/P	4058075**239890**	■	24	30	-40…+50	II	148 x 40 x 32	IP66	4
DR-PFM-60/220-240/24/P	4058075**239913**	■	24	60	-40…+50	II	163 x 43 x 32	IP66	4
DR-PFM-100/220-240/24/P	4058075**239937**	■	24	100	-40…+50	I	197 x 63 x 38	IP66	5
DR-PFM-150/220-240/24/P	4058075**239975**	■	24	150	-40…+50	I	219 x 63 x 38	IP66	5
DR-PFM-250/220-240/24/P	4058075**240032**	■	24	250	-40…+50	I	233 x 74 x 42	IP66	6

LED DRIVER VALUE

Compacte LED drivers met constante spanning van 24V - AAN/UIT - Geschikt voor binnenverlichting installaties - 35.000 uur - 3 jaar garantie

NEW	DR-V-30/220-240/24	4058075**835856**	■	24	30	-20…+45	II	162 x 40 x 29	IP20	7
NEW	DR-V-60/220-240/24	4058075**835870**	■	24	60	-20…+45	II	194 x 40 x 31	IP20	7
NEW	DR-V-120/220-240/24	4058075**835894**	■	24	120	-20…+45	II	253 x 40 x 31	IP20	8
NEW	DR-V-150/220-240/24	4058075**835917**	■	24	150	-20…+45	II	253 x 40 x 31	IP20	8

■ SUPERIOR CLASS ■ PERFORMANCE CLASS ■ VALUE CLASS

1

2

3

4

5

6

7

CC - CONSTANTE STROOM - COMPACTE VERSIES

Productnaam	EAN	W	I[mA] [1]	mm	Cable Clamps	IP	No.
OPTOTRONIC® Intelligent DALI NFC							
Compacte LED drivers met constante stroom - SELV - DALI dimbaar - Stroom selecteerbaar: contactloze NFC (T4T-software of T4T Field app) - DALI Magic (T4T-software) - Onafhankelijke installatie en montage via de OT CABLE CLAMP trekontlastingkit (afhankelijk van de productversie)							
OTi DALI 35/220-240/1A0 NFC	4062172**017923**	15…35	350…1050	103 x 67 x 29,5	4052899**089570** 4052899**325982** [2]	IP20	1
OTi DALI 50/220…240/1A4 NFC	4062172**061889**	22…55	600…1400	110 x 75 x 25	4052899**089570** 4052899**325982** [2]	IP20	1
Berekening van de weerstand: R (kΩ) = 5/I (in ampère) - Voorbeeld: indien 350 mA dan R= 5/0,35 => 14 kΩ							
OPTOTRONIC® Intelligent DALI							
Compacte LED drivers met constante stroom - SELV - DALI dimbaar - Stroom selecteerbaar: DALI Magic (T4T-software) of via een weerstand op de LEDset-interface – Onafhankelijke installatie en montage via de OT CABLE CLAMP trekontlastingkit (afhankelijk van de productversie)							
OTi DALI 15/220-240/1A0 LT2	4062172**143912**	3…18	150…1050	95 x 53 x 30	4052899**325555**	IP20	2
OTi DALI 25/220-240/700 LT2	4052899**488144**	7…27	180…700	103 x 67 x 29,5	4052899**077881** 4052899**948051**	IP20	2
OTi DALI 35/220-240/1A0 LT2	4052899**488168**	15…35	350…1050	103 x 67 x 29,5	4052899**077881** 4052899**948051**	IP20	2
OTi DALI 50/220…240/1A4 LT2 FAN	4052899**488182**	22…55	600…1400	110 x 75 x 25	4052899**089570** 4052899**325982** [2]	IP20	2
Berekening van de weerstand: R (kΩ) = 5/I (in ampère) - Voorbeeld: indien 350 mA dan R= 5/0,35 => 14 kΩ							
Cable Clamp OPTOTRONIC®							
Voor eenvoudige en snelle kabelmontage - Voldoende ruimte voor kabelaansluiting - Kosteneffectieve en ruimtebesparende oplossing (TL-versie) - Snelle installatie dankzij voorgemonteerde kabelklemmen							
CABLE CLAMP A-STYLE	4052899**089570**	–	–	35 x 65 x 25	–	–	3
CABLE CLAMP A-STYLE TL	4052899**325982**	–	–	90 x 92 x 25	–	–	4
CABLE CLAMP B-STYLE	4052899**077881**	–	–	35 x 58 x 29,5	–	–	5
CABLE CLAMP B-STYLE TL	4052899**948051**	–	–	50 x 67 x 22	–	–	6
CABLE CLAMP F-STYLE	4052899**325555**	–	–	39,2 x 53 x 30	–	–	7

[1] ±5% I [2] Met 230V primaire aansluiting.

1

2

3

4

CC - CONSTANTE STROOM - OUTDOOR

Productnaam	EAN	W	I [mA] [1]	mm	Cable Clamps	IP	No.
OPTOTRONIC® Outdoor 4DIM NFC							
LED drivers met constante stroom met 4DIM/DALI - DALI dimbaar - Door verlaging van de voedingsspanning - STEP DIM - ASTRO DIM - Stroom selecteerbaar: contactloos NFC (T4T-software of T4T Field app) - DALI Magic (T4T-software) of via een weerstand op de LEDset-interface - Geleverd in 700 mA							
OT 40/170…240/1A0 4DIMLT2 G2	4052899**981935**	3…40	200…1 050	123 x 79 x 33	–	IP20	1
OT 75/170…240/1A0 4DIMLT2 G2 NFC	4052899**981942**	7…75	200…1 050	133 x 77 x 40	–	IP20	2
OT 110/170…240/1A0 4DIMLT2 G2 NFC	4052899**981959**	16…110	200…1 050	150 x 90 x 40	–	IP20	2
OT 165/170…240/1A0 4DIMLT2 G2 NFC	4062172**053952**	32…165	350…1 050	170 x 100 x 40	–	IP20	2
Berekening van de weerstand: R (kΩ) = 5/I (in ampère) - Voorbeeld: indien 350 mA dan R= 5/0,35 => 14 kΩ							
OPTOTRONIC® Outdoor 2DIM							
LED drivers met constante stroom met 2DIM - 0…10 V - ASTRO DIM - Stroom selecteerbaar: OT PROGRAMMER of via een weerstand op de LEDset-interface - Geleverd in 700 mA (...277/800) of 1000 mA (...277/ 1A2 & 1A4)							
OT 50/120…277/800 2DIMLT2 P	4052899**173781**	11…50	350…800	168 x 50 x 30	–	IP64	3
OT 50/120…277/1A2 2DIMLT2 P	4052899**173804**	12…50	600…1 250	168 x 50 x 30	–	IP64	3
OT 110/120…277/1A4 2DIMLT2 P	4052899**253438**	45…110	600…1 400	168 x 50 x 38	–	IP64	3
Berekening van de weerstand: R (kΩ) = 5/I (in ampère) - Voorbeeld: indien 350 mA dan R= 5/0,35 => 14 kΩ							
OPTOTRONIC® Outdoor							
LED drivers met constante stroom - Niet dimbaar							
OT 180/120…277/700 P5 IP65	4052899**259027**	80…180	700 [1]	251 x 60 x 39	–	IP65	4

[1] ±5%

1

2

3

4

CV DRIVERS - CONSTANTE SPANNING OUTDOOR

Productnaam	EAN	W	I[mA] [1]	mm	Protocol	IP	No.

OPTOTRONIC® Intelligent DALI

Lineaire LED drivers met constante spanning van 24V met DALI - Dimbaar - Outdoor

OTI DALI 100/220-240/24 1-4 CH	4062172**119191**	100	–	237 x 37 x 69	–	IP66/67	1
OTI DALI 210/220-240/24 1-4 CH	4062172**032087**	210	–	340 x 69 x 36	–	IP66/67	1

CV DRIVERS - CONSTANTE SPANNING INDOOR

Productnaam	EAN	W	I[mA] [1]	mm	Protocol	IP	No.

OPTOTRONIC® Intelligent RGBW/TW

LED driver met constante spanning van 24V - Dimbaar - Constante spanningsdimmer met Bluetooth - Werkt met CASAMBI app - Indoor

OTI BLE 80/220-240/24 1-4 CH	4062172**046558**	80	–	345 x 32 x 22	Bluetooth	IP20	2

OPTOTRONIC® Intelligent DALI

Lineaire LED drivers met constante spanning van 24V met DALI - Dimbaar - Indoor - DT6 (RGBW) of DT8 (TW) uitgang - Keuze van het aantal kanalen door dip-switch

OTI DALI 50/220-240/24 4CH DT6/8	4062172**274289**	50	–	346 x 32 x 22	DALI	IP20	3
OTI DALI 80/220-240/24 4CH DT6/8	4062172**274302**	80	–	346 x 32 x 22	DALI	IP20	3
OTI DALI 160/220-240/24 2CH DT8	4062172**274326**	160	–	300 x 50 x 35	DALI	IP20	4

1

2

3

4

DIM-INTERFACES

Productnaam	EAN	W	I[mA] [1]	mm	IP	No.
OPTOTRONIC® RGBW/TW						
Constante spanningsdimmer met Bluetooth - Werkt met de CASAMBI app - 4-kanaals dimmer voor installatie in verlaagde plafonds						
OT BLE DIM (Bluetooth Low Energie)	4052899**557833**	240	–	172 x 42 x 20	IP20	1
OPTOTRONIC® Intelligent DALI						
Constante spanningsdimmer met DALI - 4-kanaals dimmer voor installatie in verlaagde plafonds						
OTi DALI DIM 1-4CH D	4062172**166010**	240	–	175,5 x 42 x 20	IP20	2
OPTOTRONIC® DMX						
Constante spanningsdimmer met DMX - 4-kanaals dimmer voor installatie in verlaagde plafonds						
OT DMX RGBW DIM 12…24	4052899**557949**	172	–	172 x 42 x 20	IP20	3
OPTOTRONIC® DIM						
Constante spanningsdimmer - Dimbaar 1...10 V - 1-kanaals dimmer						
OT DIM 10-24	4050300**943459**	240	–	181 x 42 x 20	IP20	4

LEDVANCE

LEDVANCE LED STRIP-SYSTEEM

INHOUD

SUPERIOR CLASS	
LED STRIP SUPERIOR-2000 TW	178
LED STRIP SUPERIOR-2000 TW P	179
PERFORMANCE CLASS	
LED STRIP PERFORMANCE COB - 1000	180
LED STRIP PERFORMANCE AC 230V - 1200	181
LED STRIP PERFORMANCE 500 - 1000 - 1500 - 2000	182
LED STRIP PERFORMANCE 500 P - 1000 P - 1500 P - 2000 P	183
LED STRIP PERFORMANCE 1000 RGBW	184
LED STRIP PERFORMANCE 1000 RGBW P	185
VALUE CLASS	
LED STRIP VALUE 500 - 1000 - 1500 - 2000	186
LED STRIP VALUE 500 P - 1000 P - 1500 P - 2000 P	187
LED STRIP VALUE 500 RGB	188
LED STRIP VALUE 500 RGB P	189
CONTROLLER, AFSTANDSBEDIENING EN TOUCH PANEL	190
CONNECTOREN, EINDKAPPEN, MONTAGEBEUGELS	192
PROFIELEN VOOR LED STRIPS	194
COMPATIBILITEITSOVERZICHT VOOR LED STRIPS EN DRIVERS	199

De foto's in de brochure dienen slechts ter illustratie. Alle technische parameters zijn van toepassing op de gehele LED module. Gezien het complexe productieproces voor lichtdioden zijn de hierboven genoemde typische waarden voor de technische LED parameters louter statistische waarden die niet noodzakelijkerwijs overeenkomen met de werkelijke technische parameters van een afzonderlijk product; afzonderlijke producten kunnen afwijken van de typische waarden.

PRODUCTEN OP MAAT
SYSTEEMCOMPONENTEN

LED STRIPS

- Beschermd en onbeschermd
- Kleurtemperaturen van 2.700 tot 6.500 K
- Lichtstroom van 500 tot 2.000 lm/m
- Wit, Tunable White, RGBW en RGB-versies

AFDEKKINGEN

- Verschillende versies die passen bij de profielen
- Heldere en diffuse afdekkingen

PROFIELEN

- 13 verschillende versies

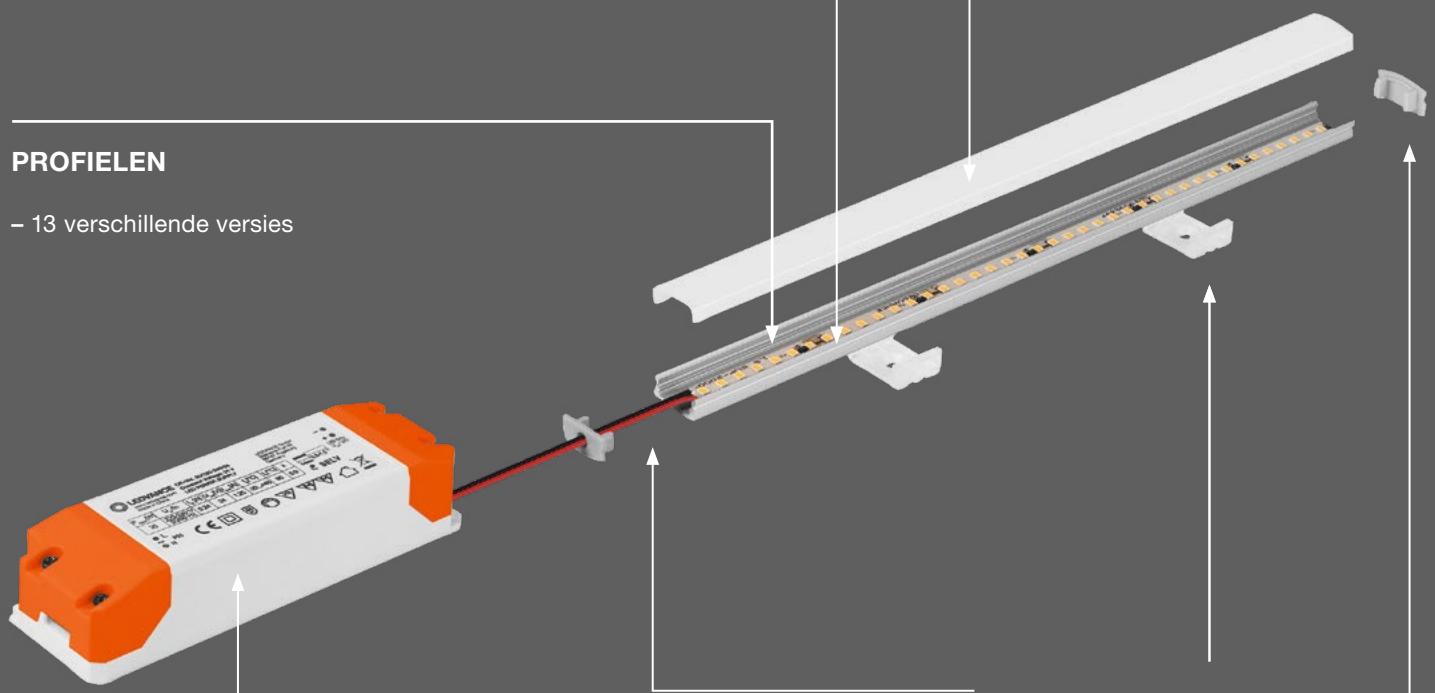

LED DRIVERS

- Beschermd en onbeschermd
- Dimbaar en aan/uit
- DALI-2

ACCESSOIRES

- Voedingsconnectoren
- Connectoren
- Eindkappen
- Montagebeugels

HET GEWELDIGE GEVOEL VAN HET AANKUNNEN VAN GROTE UITDAGINGEN

Het LEDVANCE LED strip-systeem bevat alle componenten die u nodig hebt voor uw moderne verlichtingstaken. LED strips, profielen, afdekkingen en drivers in vele verschillende uitvoeringen, evenals hoogwaardige accessoires. Het voordeel voor u is dat u geen tijd hoeft te besteden aan het zoeken naar specifieke onderdelen en ervoor hoeft te zorgen dat ze allemaal bij elkaar passen. Alles komt bij één leverancier vandaan, sluit perfect op elkaar aan en is eenvoudig te installeren.

NIEUW: CUT-ON-DEMAND SERVICE

Wilt u uw LED stripsysteem nog beter afstemmen op de specifieke behoeften voor uw project? Nu kunt u profiteren van onze Cut on Demand service.

- We ontwerpen specifieke projectoplossingen volgens het CCE-principe (Configuration, Customization, Engineering to order).
- Met Cut on Demand voor LED stripsystemen bieden we u een praktische alles-in-één oplossing als extra service.
- Neem contact op en u ontvangt een passend voorstel.

STAP VOOR STAP NAAR EEN OPLOSSING OP MAAT
LED STRIP-SYSTEEMCONFIGURATOR

De snelle en intuïtieve LED Strip-systeemconfigurator* maakt het uiterst eenvoudig om elk verlichtingsproject te plannen. U kunt dit handige online hulpmiddel gebruiken om stap voor stap de verlichtingseisen, het montagetype, de accessoires, de bedrijfsmodus en de drivers te bepalen. Aan het eind ontvangt u een overzicht met alle benodigde componenten en nuttige informatie over de montage en installatie. Uiteraard kunt u de resultaten van uw configuratie opslaan voor toekomstig gebruik. Het is gemakkelijk om aan de slag te gaan.

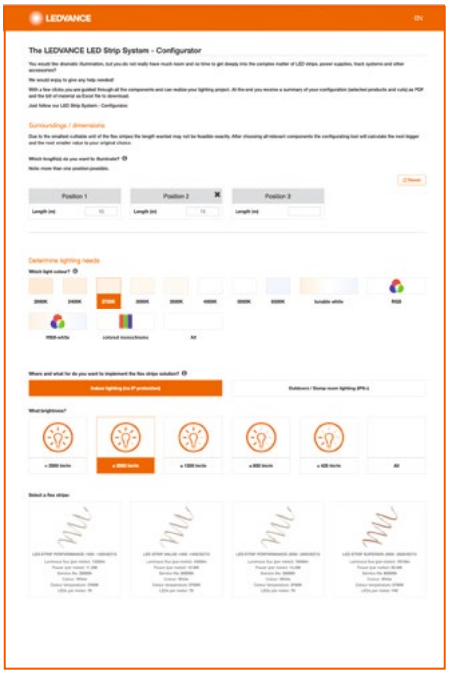

Stap 1 - Verlichtingseisen
Naast de lengte van de LED strips kunt u hier ook de lichtkleur, het toepassingsgebied en de gewenste lichtsterkte aangeven.

Stap 2 - Montagetype
Hier kunt u beslissen of u een opbouw- of een inbouwmontage wenst, en het juiste aluminium profiel en de juiste afdekking voor uw project selecteren.

Stap 3 - Toebehoren
Nu kunt u alle andere componenten specificeren: connectoren, eindkappen en montagetoebehoren.

.

Stap 4 - Bedrijfsmodus
Tot slot kunt u een geschikte bedrijfsmodus bepalen, de juiste drivers selecteren en de configuratie voltooien.

Stap 5 - Samenvatting
Na voltooiing van uw configuratie ontvangt u, naast een duidelijke Excel-onderdelenlijst met alle belangrijke productinformatie, een PDF met de geselecteerde producten, de striplengtes en een bedradingsschema.
U kunt het Excel-blad indien nodig aanpassen en vervolgens naar uw groothandel sturen om te bestellen.

Bezoek ons op
benelux.ledvance.com/led-strip-configurator

* De LED Strip-systeemconfigurator is geen vervanging voor een uitgebreide professionele planning met DIALux en RELUX of andere professionele lichtplanningssoftware.

LED STRIP SUPERIOR-2000 TW
LED STRIPS VOOR PROFESSIONELE TOEPASSINGEN

2000 lm/m - 50.000 h (L70/B50) - CRI > 90 - Tunable white (2.700-6.500K) - Rol van 5 meter - Voorbedraad aan beide zijden - Kleinste eenheid: 100 mm

IP 00 | SUPERIOR CLASS

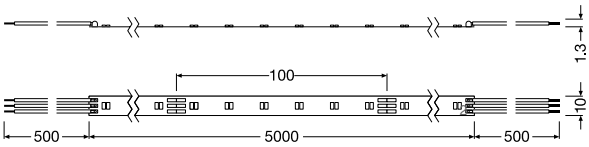

WARM COOL | SDCM <4 | DIM [2] | CRI ≥90 | 24 V DC | 120° | t[h] 50 000 [3] | 5 jaar garantie [1]

Productnaam	EAN	K	lm METER	lm	W METER	W	lm/W	METER	PITCH [mm]	Ta	L × B × H [mm]	l min. [mm]
LS SUP -2000/TW/927-965/5	4058075**436084**	2.700…6.500	W 950 / W 1.060	9 140	21.6	108.0	79.0	120	16.67	-20…+55	5.000 x 10.0 x 1.2	100

LED Strip Kit 24V bestaande uit een rol van 5 meter, een DALI LED voeding en een DALI Zigbee converter - Tunable White (verandering van kleurtemperatuur 2.700...6.500 K) - Zigbee 3.0 draadloze verbinding met Biolux HCL controller - Compatibel met Vivares - Onbeschermde versie IP00 - CRI ≥90 - SDCM < 4 - Kleinste eenheid: 100 mm - 5 jaar garantie

LED STRIP KIT BIOLUX HCL ZIGBEE 108W IP00	4058075**671270**	2.700…6.500	W 950 / W 1.060	9 140	21.6	108.0	79.0	120	16.67	-20…+55	5.000 x 10.0 x 1.2	100

[1] Zie www.benelux.ledvance.com/garantie voor de exacte garantievoorwaarden | [2] Compatibel met verschillende dimmers, zie www.benelux.ledvance.com/dim [3] L70/B50 à Tc max. 85 °C

COMPATIBELE ACCESSOIRES

Overzicht passende componenten

CONNECTOREN VOOR HET OPNIEUW AANSLUITEN OF VERBINDEN VAN DE LEDSTRIPS EN MONTAGEBEUGEL

LS AY SUP -CP/P3/500
4058075**451322**

LS AY SUP -CSD/P3
4058075**451353**

LS AY SUP -CSW/P3/50
4058075**451384**

LS AY SUP -12/SMB
4058075**451599**

▶ Meer details zie pagina 192 - Accessoires

COMPATIBELE LED DRIVERS (P.169) EN ANDERE ACCESSOIRES (P.190)

ON/OFF - DIM

▶ Meer details zie pagina 199 - Compatibiliteit

COMPATIBELE PROFIELEN (in oranje)

▶ Zie pagina 194 - Profielen

LS AY -PW01/U/
26X8/14/1
4058075**278103**

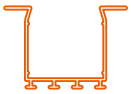

LS AY -PW02/UW/
39X26/14/1
4058075**278134**

LS AY -PW03/U/
26X26/14/1
4058075**278165**

LS AY -PF01/UW/
22X6/10/1
4058075**278196**

LS AY -PF02/U/
16X5/10/1
4058075**278226**

LS AY -PF03/UW/
25X7/12/1
4058075**278257**

LS AY -PF04/U/
17X7/12/1
4058075**278288**

LS AY -PM01/UW/
21,5X12/10/1
4058075**278318**

LS AY -PM04/UW/
23X15,5/10/1
4058075**278400**

LS AY -PM05/U/
17,5X14,5/10/1
4058075**279278**

LS AY -PM02/R/
18X15,5/10/1
4058075**278349**

LS AY -PM03/E/
19X19/10/1
4058075**278370**

LS AY -PM06/E/
18X18/12/1
4058075**279308**

[4] Exclusief connector.

LED STRIP SUPERIOR-2000 TW P

IP67 LED STRIPS VOOR PROFESSIONELE TOEPASSINGEN

IP67 - 2000 lm/m - 50.000 h (L70/B50) - CRI > 90 - Tunable white (2.700-6.500K) - Rol van 5 meter - Voorbedraad aan beide zijden - Kleinste eenheid: 100 mm - UV bestendig

IP67 | SUPERIOR CLASS

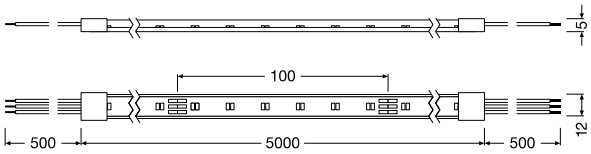

IP67 | WARM COOL | SDCM <4 | DIM [2] | CRI ≥90 | 24V DC | 110° | t[h] 50000 [3] | UV RESISTANT | SALT MIST | TÜV SÜD | LEDVANCE 5 jaar garantie [1]

Productnaam	EAN	K	lm/METER	lm	W/METER	W	lm/W	METER	PITCH [mm]	Ta	L x B x H [mm]	l min. [mm]
LS SUP -2000/TW/927-965/5/IP67	4058075**436008**	2.700…6.500	W 900 / W 1.010	8.450	21.6	108.0	76.0	120	16.67	-20…+55	5.000 x 12.0 x 5.0	100

LED Strip Kit 24V bestaande uit een rol van 5 meter, een DALI LED voeding en een DALI Zigbee converter - Tunable White (verandering van kleurtemperatuur 2.700...6.500 K) - Zigbee 3.0 draadloze verbinding met Biolux HCL controller - Compatibel met Vivares - IP67 - CRI ≥90 - SDCM < 4 - Kleinste eenheid: 100 mm - 5 jaar garantie

LED STRIP KIT BIOLUX HCL ZIGBEE 108W IP67	4058075**671294**	2.700…6.500	W 900 / W 1.010	8 450	21.6	108.0	76.0	120	16.67	-20…+55	5.000 x 12.0 x 5.0	100

[1] Zie www.benelux.ledvance.com/garantie voor de exacte garantievoorwaarden | [2] Compatibel met verschillende dimmers, zie www.benelux.ledvance.com/dim [3] L70/B50 à Tc max. 85 °C

COMPATIBELE ACCESSOIRES

Overzicht passende componenten

CONNECTOREN VOOR HET OPNIEUW AANSLUITEN OF VERBINDEN VAN DE LEDSTRIPS EN MONTAGEBEUGEL

LS AY SUP -CP/P3/500/P
4058075**451414**
LS AY SUP -CSW/P3/50/P
4058075**451537**

LS AY SUP -CSD/P3/P
4058075**451445**

LS AY SUP -12/SE/P SIL-SEAL
4058075**451568**

LS AY SUP -12/SMB
4058075**451599**

▶ Meer details zie pagina 192 - Accessoires

COMPATIBELE LED DRIVERS (P.169) EN ANDERE ACCESSOIRES (P.190)

ON/OFF - DIM

▶ Meer details zie pagina 199 - Compatibiliteit

COMPATIBELE PROFIELEN (in oranje)

▶ Zie pagina 194 - Profielen

LS AY -PW01/U/
26X8/14/1
4058075**278103**

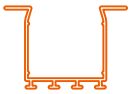

LS AY -PW02/UW/
39X26/14/1
4058075**278134**

LS AY -PW03/U/
26X26/14/1
4058075**278165**

LS AY -PF01/UW/
22X6/10/1
4058075**278196**

LS AY -PF02/U/
16X5/10/1
4058075**278226**

LS AY -PF03/UW/
25X7/12/1
4058075**278257**

LS AY -PF04/U/
17X7/12/1
4058075**278288**

LS AY -PM01/UW/
21,5X12/10/1
4058075**278318**

LS AY -PM04/UW/ [4]
23X15,5/10/1
4058075**278400**

LS AY -PM05/U/ [4]
17,5X14,5/10/1
4058075**279278**

LS AY -PM02/R/
18X15,5/10/1
4058075**278349**

LS AY -PM03/E/
19X19/10/1
4058075**278370**

LS AY -PM06/E/ [4]
18X18/12/1
4058075**279308**

[4] Exclusief connector, inclusief eindkap

LED STRIP PERFORMANCE COB - 1000

LED STRIPS VOOR PROFESSIONELE TOEPASSINGEN

LED strips - 1.000 lm/m - 50.000 u (L70/B50) - 5 meter rol - Voorbedraad aan beide zijden - Kleinste eenheid: 62,5 mm

IP00

PERFORMANCE CLASS

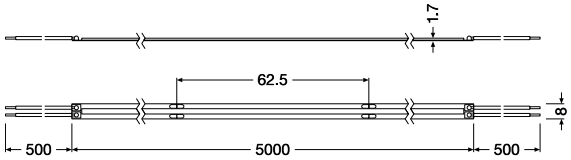

DIM [2] | CRI >90 | 24 V DC | 140° | t[h] 50 000 [3] | SHORT PITCH | TÜV SÜD | LEDVANCE 5 jaar garantie [1]

Productnaam	EAN	K	lm/meter [4]	lm	W/meter [4]	W	lm/W [4]	meter	pitch [mm]	Ta	L x B x H [mm]	l min. [mm]
LS PFM -1000/C0B/927/5	4058075**597525**	2.700	1.010	2.850	11.0	38.0	92.0	384	-	-20…+55	5.000 x 8.0 x 1.7	62.5
LS PFM -1000/C0B/930/5	4058075**597532**	3.000	1.010	3.100	11.0	38.0	95.0	384	-	-20…+55	5.000 x 8.0 x 1.7	62.5
LS PFM -1000/C0B/940/5	4058075**597549**	4.000	1.040	3.300	11.0	38.0	97.0	384	-	-20…+55	5.000 x 8.0 x 1.7	62.5
LS PFM -1000/C0B/965/5	4058075**597556**	6.500	.1.060	3.500	11.0	38.0	98.0	384	-	-20…+55	5.000 x 8.0 x 1.7	62.5

[1] Zie www.benelux.ledvance.com/garantie voor de exacte voorwaarden | [2] Dimbaar met geschikte drivers, zie ook www.benelux.ledvance.com/dim | [3] L70/B50 bij Ta max. 65 °C
[3] Waarde gebaseerd op de eerste meter van het product

COMPATIBELE ACCESSOIRES

Overzicht passende componenten

CONNECTOREN VOOR HET OPNIEUW AANSLUITEN OF VERBINDEN VAN DE LEDSTRIPS EN MONTAGEBEUGEL

LS AY PFM -CP/P2/500/COB
4058075**654075**

LS AY PFM -CSD/P2/COB
4058075**654112**

LS AY PFM -CSW/P2/50/COB
4058075**654099**

▶ Meer details zie pagina 192 - Accessoires

COMPATIBELE LED DRIVERS (P.169)

ON/OFF

▶ Meer details zie pagina 199 - Compatibiliteit

COMPATIBELE PROFIELEN (in oranje)

▶ Zie pagina 194 - Profielen

LS AY -PW01/U/
26X8/14/1
4058075**278103**

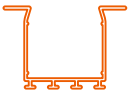

LS AY -PW02/UW/
39X26/14/1
4058075**278134**

LS AY -PW03/U/
26X26/14/1
4058075**278165**

[5]

LS AY -PF01/UW/
22X6/10/1
4058075**278196**

[5]

LS AY -PF02/U/
16X5/10/1
4058075**278226**

LS AY -PF03/UW/
25X7/12/1
4058075**278257**

LS AY -PF04/U/
17X7/12/1
4058075**278288**

LS AY -PM01/UW/
21,5X12/10/1
4058075**278318**

LS AY -PM04/UW/
23X15,5/10/1
4058075**278400**

LS AY -PM05/U/
17,5X14,5/10/1
4058075**279278**

LS AY -PM02/R/
18X15,5/10/1
4058075**278349**

LS AY -PM03/E/
19X19/10/1
4058075**278370**

LS AY -PM06/E/
18X18/12/1
4058075**279308**

[4] Exclusief connector.

LED STRIP PERFORMANCE AC 230V - 1200

IP 66 LED STRIPS VOOR PROFESSIONELE TOEPASSINGEN

LED strips - 1.200 lm/m - 50.000 u (L70/B50) - 50 meter rol - Voorbedraad aan beide zijden - Kleinste eenheid: 100 mm

IP66

PERFORMANCE CLASS

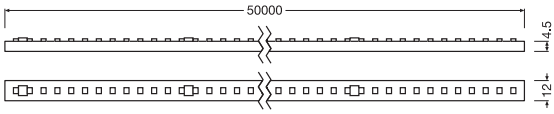

CRI >80 | 220–240V | 120° | t[h] 50000 [2] | DEKRA | LEDVANCE 3 jaar garantie [1]

	Productnaam	EAN	K	lm METER [3]	lm	W METER [3]	W	lm/W [3]	METER	PITCH [mm]	Ta	L × B × H [mm]	l_{min} [mm]
NEW	LS P AC 1200/830/50M/IP66	4058075**844667**	3.000	AC : 1.300 DC : 1.390	AC : 58.500 DC : 62.550	AC : 12 DC : 10	AC : 550 DC : 510	AC : 108 DC : 139	120	8,3	-20…+45	50.000 x 12 x 4,5	100
NEW	LS P AC 1200/840/50M/IP66	4058075**844681**	4.000	AC : 1.340 DC : 1.430	AC : 60.300 DC : 64.350	AC : 12 DC : 10	AC : 550 DC : 510	AC : 108 DC : 139	120	8,3	-20…+45	50.000 x 12 x 4,5	100
NEW	LS P AC 1200/865/50M/IP66	4058075**844704**	6.500	AC : 1.340 DC : 1.430	AC : 60.300 DC : 64.350	AC : 12 DC : 10	AC : 550 DC : 510	AC : 108 DC : 139	120	8,3	-20…+45	50.000 x 12 x 4,5	100

[1] Zie www.benelux.ledvance.com/garantie voor de exacte voorwaarden | [2] L70/B50 à Ta max. | [3] Waarde gebaseerd op de eerste meter van het product

COMPATIBELE ACCESSOIRES

CONNECTOREN OM AAN TE SLUITEN OP 230V, OP EEN DRIVER OF OP EEN ANDERE LED STRIP EN BEVESTIGINGSSET

Productnaam	NEW LS AY AC-CP/P2/300/P	LS AY AC-CD/P2/200/P	LS AY AC-CSW/P2/100/P	LS AY AC/PLUG/EU	LS AY AC-12/SMB
Type	Connector 230V	Connector LED driver	Connector LED strip to LED strip	Power Plug EU	Mounting brackets
EAN	4058075**844780**	4058075**844742**	4058075**844766**	4058075**844803**	4058075**844841**
L × B × H [mm]	440 x 23 x 23	300 x 20 x 20	188 x 18 x 18	526 x 15 x 7	29 x 6 x 6,5

LED DRIVER

Productnaam	NEW DR P 500W 220-240V 215V P
Type	LED Driver
EAN	4058075**844728**
L × B × H [mm]	510 x 60 x 38

LED STRIP PERFORMANCE 500 - 1000 - 1500 - 2000

LED STRIPS VOOR PROFESSIONELE TOEPASSINGEN

LED strips - 500/1000/15000/2000 lm/m - 50.000 u (L70/B50) - CRI >90 - 5 meter rol - Voorbedraad aan beide zijden - Kleinste eenheid: 55,5 mm

IP00

PERFORMANCE GLASS

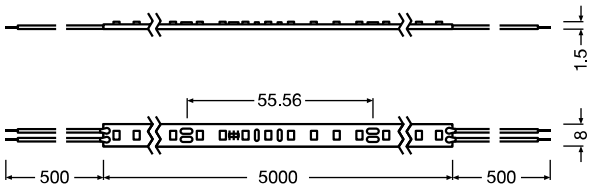

SDCM <3 | DIM [2] | CRI >90 | 24V DC | 120° | t[h] 50000 [3] | SHORT PITCH | TÜV SÜD | LEDVANCE 5 jaar garantie [1]

Productnaam	EAN	K	lm/METER	lm	W/METER	W	lm/W	METER	PITCH [mm]	Ta	L×B×H [mm]	$l_{min.}$ [mm]
500												
LS P -500/927/5	4058075**707474**	2.700	505	2.265	4.2	21.0	120.0	144	6.94	-20…+55	5.000x8.0x1.5	55.56
LS P -500/930/5	4058075**707498**	3.000	515	2.310	4.2	21.0	122.0	144	6.94	-20…+55	5.000x8.0x1.5	55.56
LS P -500/940/5	4058075**707511**	4.000	545	2.455	4.2	21.0	130.0	144	6.94	-20…+55	5.000x8.0x1.5	55.56
LS P -500/965/5	4058075**707535**	6.500	545	2.455	4.2	21.0	130.0	144	6.94	-20…+55	5.000x8.0x1.5	55.56
1000												
LS P -1000/927/5	4058075**707559**	2.700	1.010	4.645	8.6	43.0	118.0	144	6.94	-20…+55	5.000x8.0x1.5	55.56
LS P -1000/930/5	4058075**707573**	3.000	1.030	4.730	8.6	43.0	120.0	144	6.94	-20…+55	5.000x8.0x1.5	55.56
LS P -1000/940/5	4058075**707597**	4.000	1.090	5.030	8.6	43.0	127.0	144	6.94	-20…+55	5.000x8.0x1.5	55.56
LS P -1000/965/5	4058075**707610**	6.500	1.090	5.030	8.6	43.0	127.0	144	6.94	-20…+55	5.000x8.0x1.5	55.56
1500												
LS P -1500/927/5	4058075**707634**	2.700	1.435	6.480	12.0	60.0	119.0	144	6.94	-20…+55	5.000x8.0x1.5	55.56
LS P -1500/930/5	4058075**707658**	3.000	1.455	6.600	12.0	60.0	121.0	144	6.94	-20…+55	5.000x8.0x1.5	55.56
LS P -1500/940/5	4058075**707672**	4.000	1.550	7.020	12.0	60.0	129.0	144	6.94	-20…+55	5.000x8.0x1.5	55.56
LS P -1500/965/5	4058075**707696**	6.500	1.550	7.020	12.0	60.0	129.0	144	6.94	-20…+55	5.000x8.0x1.5	55.56
2000												
LS P -2000/927/5	4058075**707719**	2.700	1.840	8.420	15.6	78.0	118.0	144	6.94	-20…+55	5.000x8.0x1.5	55.56
LS P -2000/930/5	4058075**707733**	3.000	1.870	8.580	15.6	78.0	120.0	144	6.94	-20…+55	5.000x8.0x1.5	55.56
LS P -2000/940/5	4058075**707757**	4.000	1.980	9.125	15.6	78.0	127.0	144	6.94	-20…+55	5.000x8.0x1.5	55.56
LS P -2000/965/5	4058075**707771**	6.500	1.980	9.125	15.6	78.0	127.0	144	6.94	-20…+55	5.000x8.0x1.5	55.56

[1] Zie www.benelux.ledvance.com/garantie voor de exacte voorwaarden | [2] Dimbaar met geschikte drivers, zie ook www.benelux.ledvance.com/dim | [3] L70/B50 bij Ta max. 55 °C

COMPATIBELE ACCESSOIRES

Overzicht passende componenten

CONNECTOREN VOOR HET OPNIEUW AANSLUITEN OF VERBINDEN VAN DE LEDSTRIPS EN MONTAGEBEUGEL

LS AY -CP/P2/500
4058075**727403**

LS AY -CSD/P2
4058075**727526**

LS AY -CSW/P2/50
4058075**727434**

LS AY -8/SMB
4058075**727588**

▶ Meer details zie pagina 192 - Accessoires

COMPATIBELE LED DRIVERS (P.169)

ON/OFF

▶ Meer details zie pagina 199 - Compatibiliteit

COMPATIBELE PROFIELEN (in oranje)

▶ Zie pagina 194 - Profielen

LS AY -PW01/U/
26X8/14/1
4058075**278103**

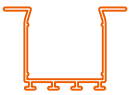

LS AY -PW02/UW/
39X26/14/1
4058075**278134**

LS AY -PW03/U/
26X26/14/1
4058075**278165**

[4]

LS AY -PF01/UW/
22X6/10/1
4058075**278196**

[4]

LS AY -PF02/U/
16X5/10/1
4058075**278226**

LS AY -PF03/UW/
25X7/12/1
4058075**278257**

LS AY -PF04/U/
17X7/12/1
4058075**278288**

LS AY -PM01/UW/
21,5X12/10/1
4058075**278318**

LS AY -PM04/UW/
23X15,5/10/1
4058075**278400**

LS AY -PM05/U/
17,5X14,5/10/1
4058075**279278**

LS AY -PM02/R/
18X15,5/10/1
4058075**278349**

LS AY -PM03/E/
19X19/10/1
4058075**278370**

LS AY -PM06/E/
18X18/12/1
4058075**279308**

LED STRIP PERFORMANCE 500 P - 1000 P - 1500 P - 2000 P

IP67 LED STRIPS VOOR PROFESSIONELE TOEPASSINGEN

IP67 LED strips - 500/1000/15000/2000 lm/m - 50.000 u (L70/B50) - CRI >90 - 5 meter rol - Voorbedraad aan beide zijden- Kleinste eenheid: 55,5 mm - UV & zoutmist bestendig

IP67

PERFORMANCE CLASS

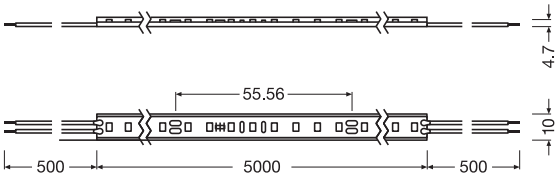

IP67 | SDCM <3 | DIM [2] | CRI >90 | 24V DC | 110° | t[h] 50000 [3] | SHORT PITCH | UV RESISTANT | SALT MIST | TÜV SÜD | LEDVANCE 5 jaar garantie [1]

Productnaam	EAN	K	lm METER	lm	W METER	W	lm/W	METER	PITCH [mm]	Ta	L×B×H [mm]	l_{min} [mm]
500 P												
LS P -500/927/5/IP67	4058075**705838**	2.700	475	2.185	4.2	21.0	113.0	144	6.94	-20…+55	5.000 x 10.0 x 4.7	55.56
LS P -500/930/5/IP67	4058075**705852**	3.000	485	2.220	4.2	21.0	115.0	144	6.94	-20…+55	5.000 x 10.0 x 4.7	55.56
LS P -500/940/5/IP67	4058075**705876**	4.000	515	2.360	4.2	21.0	122.0	144	6.94	-20…+55	5.000 x 10.0 x 4.7	55.56
LS P -500/965/5/IP67	4058075**705890**	6.500	515	2.360	4.2	21.0	122.0	144	6.94	-20…+55	5.000 x 10.0 x 4.7	55.56
1000 P												
LS P -1000/827/5/IP67	4058075**705913**	2.700	950	4.365	8.6	43.0	110.0	144	6.94	-20…+55	5.000 x 10.0 x 4.7	55.56
LS P -1000/930/5/IP67	4058075**705937**	3.000	965	4.440	8.6	43.0	112.0	144	6.94	-20…+55	5.000 x 10.0 x 4.7	55.56
LS P -1000/940/5/IP67	4058075**705951**	4.000	1.030	4.730	8.6	43.0	120.0	144	6.94	-20…+55	5.000 x 10.0 x 4.7	55.56
LS P -1000/965/5/IP67	4058075**705975**	6.500	1.030	4.730	8.6	43.0	120.0	144	6.94	-20…+55	5.000 x 10.0 x 4.7	55.56
1500 P												
LS P -1500/927/5/IP67	4058075**705999**	2.700	1.345	6.190	12.0	60.0	112.0	144	6.94	-20…+55	5.000 x 10.0 x 4.7	55.56
LS P -1500/930/5/IP67	4058075**706019**	3.000	1.370	6.290	12.0	60.0	114.0	144	6.94	-20…+55	5.000 x 10.0 x 4.7	55.56
LS P -1500/940/5/IP67	4058075**706033**	4.000	1.460	6.700	12.0	60.0	121.0	144	6.94	-20…+55	5.000 x 10.0 x 4.7	55.56
LS P -1500/965/5/IP67	4058075**706057**	6.500	1.460	6.700	12.0	60.0	121.0	144	6.94	-20…+55	5.000 x 10.0 x 4.7	55.56
2000 P												
LS P -2000/927/5/IP67	4058075**706071**	2.700	1.725	7.920	15.6	78.0	110.0	144	6.94	-20…+55	5.000 x 10.0 x 4.7	55.56
LS P -2000/930/5/IP67	4058075**706095**	3.000	1.753	8.050	15.6	78.0	112.0	144	6.94	-20…+55	5.000 x 10.0 x 4.7	55.56
LS P -2000/940/5/IP67	4058075**706118**	4.000	1.870	8.575	15.6	78.0	120.0	144	6.94	-20…+55	5.000 x 10.0 x 4.7	55.56
LS P -2000/965/5/IP67	4058075**706132**	6.500	1.870	8.575	15.6	78.0	120.0	144	6.94	-20…+55	5.000 x 10.0 x 4.7	55.56

[1] Zie www.benelux.ledvance.com/garantie voor de exacte voorwaarden | [2] Dimbaar met geschikte drivers, zie ook www.benelux.ledvance.com/dim | [3] L70/B50 bij Ta max. 55

COMPATIBELE ACCESSOIRES

Overzicht passende componenten

CONNECTOREN VOOR HET OPNIEUW AANSLUITEN OF VERBINDEN VAN DE LEDSTRIPS EN MONTAGEBEUGEL

LS AY -CP/P2/500/P
4058075**727465**

LS AY -CSD/P2/P
4058075**727557**

LS AY -CSW/P2/50/P
4058075**727496**

LS AY -10/SE/P SIL-SEAL
4058075**727649**

LS AY-10/SMB
4058075**27618**

▶ Meer details zie pagina 192 - Accessoires

COMPATIBELE LED DRIVERS (P.169) EN ANDERE ACCESSOIRES (P.190)

ON/OFF

▶ Meer details zie pagina 199 - Compatibiliteit

COMPATIBELE PROFIELEN (in oranje)

▶ Zie pagina 194 - Profielen

LS AY -PW01/U/
26X8/14/1
4058075**278103**

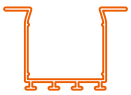

LS AY -PW02/UW/
39X26/14/1
4058075**278134**

LS AY -PW03/U/
26X26/14/1
4058075**278165**

LS AY -PF01/UW/
22X6/10/1
4058075**278196**

LS AY -PF02/U/
16X5/10/1
4058075**278226**

LS AY -PF03/UW/
25X7/12/1
4058075**278257**

LS AY -PF04/U/
17X7/12/1
4058075**278288**

LS AY -PM01/UW/
21,5X12/10/1
4058075**278318**

LS AY -PM04/UW/
23X15,5/10/1 [4]
4058075**278400**

LS AY -PM05/U/
17,5X14,5/10/1 [4]
4058075**279278**

LS AY -PM02/R/
18X15,5/10/1
4058075**278349**

LS AY -PM03/E/
19X19/10/1
4058075**278370**

LS AY -PM06/E/
18X18/12/1 [4]
4058075**279308**

[4] Exclusief connector, inclusief eindkap.

LED STRIP PERFORMANCE 1000 RGBW

LED STRIPS VOOR PROFESSIONELE TOEPASSINGEN

LED strips - 1.000 lm/m - 50.000 u (L70/B50) - 5 meter rol - Voorbedraad aan beide zijden - Kleinste eenheid: 83,33 mm

IP00

PERFORMANCE CLASS

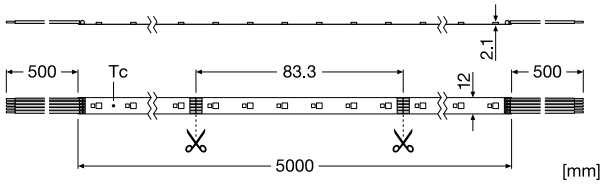

RGBW | SDCM <4 | DIM [2] | CRI >90 | 24V DC | 120° | t[h] 50000 [3] | TÜV SÜD | LEDVANCE 5 jaar garantie [1]

Productnaam	EAN	K	lm METER	lm	W METER	W	lm/W	METER	PITCH [mm]	Ta	L × B × H [mm]	l min. [mm]
LS P -1000/RGBW/827/5	4099854358258	2.700	750/R 155/G 510/B 110/W 990	8025	21	106	118	168	11,9	-20…+55	5.000 x 12,0 x 2,1	83,33
LS P -1000/RGBW/830/5	4099854358272	3.000	750/R 155/G 510/B 110/W 1.030	8130	21	106	123	168	11,9	-20…+55	5.000 x 12,0 x 2,1	83,33
LS P -1000/RGBW/840/5	4099854358296	4.000	750/R 155/G 510/B 110/W 1.055	8450	21	106	126	168	11,9	-20…+55	5.000 x 12,0 x 2,1	83,33
LS P -1000/RGBW/865/5	4099854358753	6.500	750/R 155/G 510/B 110/W 1.055	8450	21	106	126	168	11,9	-20…+55	5.000 x 12,0 x 2,1	83,33

[1] Zie www.benelux.ledvance.com/garantie voor de exacte voorwaarden | [2] Dimbaar met geschikte drivers, zie ook www.benelux.ledvance.com/dim | [3] L70/B50 bij Ta max. 55 °C

COMPATIBELE ACCESSOIRES

Overzicht passende componenten

CONNECTOREN VOOR HET OPNIEUW AANSLUITEN OF VERBINDEN VAN DE LEDSTRIPS EN MONTAGEBEUGEL

LS AY P -CP/P5/500
4099854358968

LS AY P -CSD/P5
4099854359101

LS AY P -CSW/P5/50
4099854359057

LS AY P -14/SMB
4099854358937

▶ Meer details zie pagina 192 - Accessoires

COMPATIBELE LED DRIVERS (P.169) EN ANDERE ACCESSOIRES (P.190)

ON/OFF - DIM

▶ Meer details zie pagina 199 - Compatibiliteit

COMPATIBELE PROFIELEN (in oranje)

▶ Zie pagina 194 - Profielen

LS AY -PW01/U/
26X8/14/1
4058075**278103**

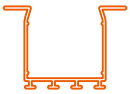

LS AY -PW02/UW/
39X26/14/1
4058075**278134**

LS AY -PW03/U/
26X26/14/1
4058075**278165**

LS AY -PF01/UW/
22X6/10/1
4058075**278196**

LS AY -PF02/U/
16X5/10/1
4058075**278226**

4

LS AY -PF03/UW/
25X7/12/1
4058075**278257**

4

LS AY -PF04/U/
17X7/12/1
4058075**278288**

4

LS AY -PM01/UW/
21,5X12/10/1
4058075**278318**

4

LS AY -PM04/UW/
23X15,5/10/1
4058075**278400**

4

LS AY -PM05/U/
17,5X14,5/10/1
4058075**279278**

LS AY -PM02/R/
18X15,5/10/1
4058075**278349**

LS AY -PM03/E/
19X19/10/1
4058075**278370**

4

LS AY -PM06/E/
18X18/12/1
4058075**279308**

[4] Exclusief connector.

LED STRIP PERFORMANCE 1000 RGBW P

IP67 LED STRIPS VOOR PROFESSIONELE TOEPASSINGEN

IP67 LED strips - 1.000 lm/m - 50.000 u (L70/B50) - 5 meter rol - Voorbedraad aan beide zijden - Kleinste eenheid: 83,33 mm - UV & zoutnevelbestendig

IP67 | PERFORMANCE CLASS

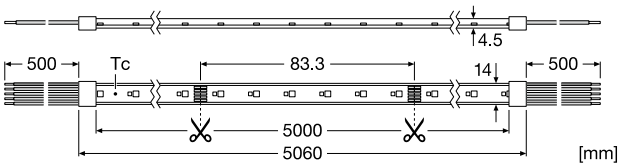

IP67 | RGBW | SDCM <4 | DIM [2] | CRI >90 | 24V DC | 120° | t[h] 50000 [3] | UV RESISTANT | SALT MIST | TÜV SÜD | LEDVANCE 5 jaar garantie [1]

Productnaam	EAN	K	lm METER	lm	W METER	W	lm/W	METER	PITCH [mm]	Ta	L x B x H [mm]	I min. [mm]
LS P -1000/RGBW/827/5/IP67	4099854**358807**	2700	RGB 750 / R 150 / G 490 / B 105 / W 940	7630	21	106	110	168	11,9	-20…+55	5.060 x 14,0 x 4,5	83,33
LS P -1000/RGBW/830/5/IP67	4099854**358876**	3000	RGB 750 / R 150 / G 490 / B 105 / W 970	7735	21	106	114	168	11,9	-20…+55	5.060 x 14,0 x 4,5	83,33
LS P -1000/RGBW/840/5/IP67	4099854**358890**	4000	RGB 750 / R 150 / G 490 / B 105 / W 995	7950	21	106	120	168	11,9	-20…+55	5.060 x 14,0 x 4,5	83,33
LS P -1000/RGBW/865/5/IP67	4099854**358913**	6500	RGB 750 / R 150 / G 490 / B 105 / W 995	7950	21	106	120	168	11,9	-20…+55	5.060 x 14,0 x 4,5	83,33

[1] Zie www.benelux.ledvance.com/garantie voor de exacte voorwaarden | [2] Dimbaar met geschikte drivers, zie ook www.benelux.ledvance.com/dim | [3] L70/B50 bij Ta max. 55 °C

COMPATIBELE ACCESSOIRES

Overzicht passende componenten

CONNECTOREN VOOR HET OPNIEUW AANSLUITEN OF VERBINDEN VAN DE LEDSTRIPS EN MONTAGEBEUGEL

LS AY P -CP/P5/500/P
4099854358999

LS AY P -CSW/P5/50/P
4099854359088

LS AY P -CSD/P5/P
409854359156

LS AY P -14/SMB
409854358937

▶ Meer details zie pagina 192 - Accessoires

COMPATIBELE LED DRIVERS (P.169) EN ANDERE ACCESSOIRES (P.190)

ON/OFF - DIM

▶ Meer details zie pagina 199 - Compatibiliteit

COMPATIBELE PROFIELEN (in oranje)

▶ Zie pagina 194 - Profielen

LS AY -PW01/U/
26X8/14/1
4058075**278103**

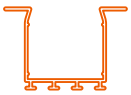

LS AY -PW02/UW/
39X26/14/1
4058075**278134**

LS AY -PW03/U/
26X26/14/1
4058075**278165**

LS AY -PF01/UW/
22X6/10/1
4058075**278196**

LS AY -PF02/U/
16X5/10/1
4058075**278226**

LS AY -PF03/UW/
25X7/12/1
4058075**278257**

LS AY -PF04/U/
17X7/12/1
4058075**278288**

LS AY -PM01/UW/
21,5X12/10/1
4058075**278318**

LS AY -PM04/UW/
23X15,5/10/1
4058075**278400**

LS AY -PM05/U/
17,5X14,5/10/1
4058075**279278**

LS AY -PM02/R/
18X15,5/10/1
4058075**278349**

LS AY -PM03/E/
19X19/10/1
4058075**278370**

LS AY -PM06/E/
18X18/12/1
4058075**279308**

LED STRIP VALUE 500 - 1000 - 1500 - 2000

LED STRIPS VOOR ALGEMENE TOEPASSINGEN

LED strips - 500/1000/1500/2000 lm/m - 30.000 u (L70/B50) - 5 meter rol - Voorbedraad aan beide zijden - Kleinste eenheid: 100 mm

IP00 | VALUE CLASS

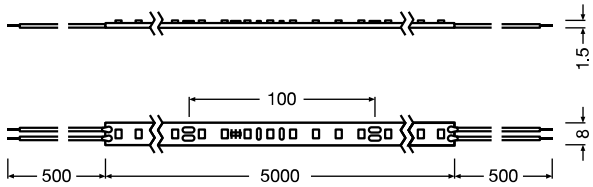

CRI >80 | DIM [2] | 24 V DC | 120° | t[h] 30 000 [3] | TÜV SÜD | LEDVANCE 3 jaar garantie [1]

	Productnaam	EAN	K	lm/meter [4]	lm	W/meter [4]	W	lm/W [4]	meter	pitch [mm]	Ta	L x B x H [mm]	l min. [mm]
	500												
NEW	LS V -500/827/5	4058075**707795**	2.700	530	2.330	5.0	24.0	106.0	70	14.29	-20…+55	5.000 x 8.0 x 1.5	100
NEW	LS V -500/830/5	4058075**707818**	3.000	540	2.375	5.0	24.0	108.0	70	14.29	-20…+55	5.000 x 8.0 x 1.5	100
NEW	LS V -500/840/5	4058075**707832**	4.000	560	2.450	5.0	24.0	112.0	70	14.29	-20…+55	5.000 x 8.0 x 1.5	100
NEW	LS V -500/865/5	4058075**707856**	6.500	560	2.450	5.0	24.0	112.0	70	14.29	-20…+55	5.000 x 8.0 x 1.5	100
	1000												
NEW	LS V -1000/827/5	4058075**707870**	2.700	970	3.960	9.0	40.0	108.0	70	14.29	-20…+55	5.000 x 8.0 x 1.5	100
NEW	LS V -1000/830/5	4058075**707894**	3.000	1.000	4.040	9.0	40.0	111.0	70	14.29	-20…+55	5.000 x 8.0 x 1.5	100
NEW	LS V -1000/840/5	4058075**707917**	4.000	1.040	4.240	9.0	40.0	116.0	70	14.29	-20…+55	5.000 x 8.0 x 1.5	100
NEW	LS V -1000/865/5	4058075**707931**	6.500	1.040	4.240	9.0	40.0	116.0	70	14.29	-20…+55	5.000 x 8.0 x 1.5	100
	1500												
NEW	LS V -1500/827/5	4058075**707955**	2.700	1.345	5.640	13.2	60.0	102.0	70	14.29	-20…+55	5.000 x 8.0 x 1.5	100
NEW	LS V -1500/830/5	4058075**707979**	3.000	1.410	5.880	13.2	60.0	107.0	70	14.29	-20…+55	5.000 x 8.0 x 1.5	100
NEW	LS V -1500/840/5	4058075**707993**	4.000	1.490	6.180	13.2	60.0	113.0	70	14.29	-20…+55	5.000 x 8.0 x 1.5	100
NEW	LS V -1500/865/5	4058075**708013**	6.500	1.490	6.180	13.2	60.0	113.0	70	14.29	-20…+55	5.000 x 8.0 x 1.5	100
	2000												
NEW	LS V -2000/827/5	4058075**708037**	2.700	1.695	6.790	16.0	70.0	106.0	70	14.29	-20…+55	5.000 x 8.0 x 1.5	100
NEW	LS V -2000/830/5	4058075**708051**	3.000	1.760	6.850	16.0	70.0	110.0	70	14.29	-20…+55	5.000 x 8.0 x 1.5	100
NEW	LS V -2000/840/5	4058075**708075**	4.000	1.820	7.280	16.0	70.0	114.0	70	14.29	-20…+55	5.000 x 8.0 x 1.5	100
NEW	LS V -2000/865/5	4058075**708099**	6.500	1.820	7.280	16.0	70.0	114.0	70	14.29	-20…+55	5.000 x 8.0 x 1.5	100

[1] Zie www.benelux.ledvance.com/garantie voor de exacte voorwaarden | [2] Dimbaar met geschikte drivers, zie ook www.benelux.ledvance.com/dim | [3] L70/B50 bij Ta max. 55 °C | [4] Waarde gebaseerd op de eerste meter van het product

COMPATIBELE ACCESSOIRES

Overzicht passende componenten

CONNECTOREN VOOR HET OPNIEUW AANSLUITEN OF VERBINDEN VAN DE LEDSTRIPS EN MONTAGEBEUGEL

LS AY -CP/P2/500
4058075**727403**

LS AY -CSD/P2
4058075**727526**

LS AY -CSW/P2/50
4058075**727434**

LS AY -8/SMB
4058075**727588**

▶ Meer details zie pagina 192 - Accessoires

COMPATIBELE LED DRIVERS (P.169)

DALI, ON/OFF of ON/OFF IP66

▶ Meer details zie pagina 199 - Compatibiliteit

COMPATIBELE PROFIELEN (in oranje)

▶ Zie pagina 194 - Profielen

LS AY -PW01/U/
26X8/14/1
4058075**278103**

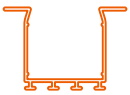

LS AY -PW02/UW/
39X26/14/1
4058075**278134**

LS AY -PW03/U/
26X26/14/1
4058075**278165**

LS AY -PF01/UW/
22X6/10/1
4058075**278196**

LS AY -PF02/U/
16X5/10/1
4058075**278226**

LS AY -PF03/UW/
25X7/12/1
4058075**278257**

LS AY -PF04/U/
17X7/12/1
4058075**278288**

LS AY -PM01/UW/
21,5X12/10/1
4058075**278318**

LS AY -PM04/UW/
23X15,5/10/1
4058075**278400**

LS AY -PM05/U/
17,5X14,5/10/1
4058075**279278**

LS AY -PM02/R/
18X15,5/10/1
4058075**278349**

LS AY -PM03/E/
19X19/10/1
4058075**278370**

LS AY -PM06/E/
18X18/12/1
4058075**279308**

LED STRIP VALUE 500 P - 1000 P - 1500 P - 2000 P

IP66 LED STRIPS VOOR PROFESSIONELE TOEPASSINGEN

IP66 LED strips - 500/1000/1500/2000 lm/m - 30.000 u (L70/B50) - 5 meter rol - Voorbedraad aan beide zijden - Kleinste eenheid: 100 mm - UV & zoutnevelbestendig

IP66 | VALUE CLASS

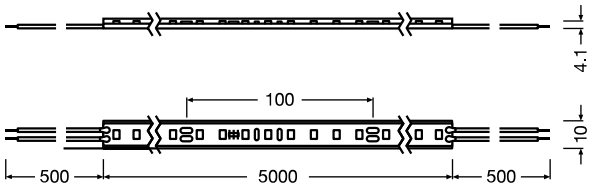

IP66 | CRI >80 | DIM [2] | 24 V DC | 120° | t[h] 30 000 [3] | UV RESISTANT | SALT MIST | TÜV SÜD | LEDVANCE 3 jaar garantie [1]

	Productnaam	EAN	K	lm/meter [4]	lm	W/meter [4]	W	lm/W [4]	lm/meter	Pitch [mm]	Ta	L x B x H [mm]	l_{min} [mm]
	500 P												
NEW	LS V -500/827/5/IP66	4058075**705425**	2.700	495	2.185	5.0	24.0	99.0	70	14.29	-20…+55	5.000 x 10.0 x 4.1	100
NEW	LS V -500/830/5/IP66	4058075**705463**	3.000	505	2.230	5.0	24.0	101.0	70	14.29	-20…+55	5.000 x 10.0 x 4.1	100
NEW	LS V -500/840/5/IP66	4058075**705487**	4.000	525	2.300	5.0	24.0	105.0	70	14.29	-20…+55	5.000 x 10.0 x 4.1	100
NEW	LS V -500/865/5/IP66	4058075**705500**	6.500	525	2.300	5.0	24.0	105.0	70	14.29	-20…+55	5.000 x 10.0 x 4.1	100
	1000 P												
NEW	LS V -1000/827/5/IP66	4058075**705524**	2.700	910	3.720	9.0	40.0	101.0	70	14.29	-20…+55	5.000 x 10.0 x 4.1	100
NEW	LS V -1000/830/5/IP66	4058075**705548**	3.000	935	3.800	9.0	40.0	104.0	70	14.29	-20…+55	5.000 x 10.0 x 4.1	100
NEW	LS V -1000/840/5/IP66	4058075**705562**	4.000	970	3.960	9.0	40.0	108.0	70	14.29	-20…+55	5.000 x 10.0 x 4.1	100
NEW	LS V -1000/865/5/IP66	4058075**705586**	6.500	970	3.960	9.0	40.0	108.0	70	14.29	-20…+55	5.000 x 10.0 x 4.1	100
	1500 P												
NEW	LS V -1500/827/5/IP66	4058075**705609**	2.700	1.290	5.400	13.2	60.0	98.0	70	14.29	-20…+55	5.000 x 10.0 x 4.1	100
NEW	LS V -1500/830/5/IP66	4058075**705623**	3.000	1.320	5.520	13.2	60.0	100.0	70	14.29	-20…+55	5.000 x 10.0 x 4.1	100
NEW	LS V -1500/840/5/IP66	4058075**705647**	4.000	1.400	5.820	13.2	60.0	106.0	70	14.29	-20…+55	5.000 x 10.0 x 4.1	100
NEW	LS V -1500/865/5/IP66	4058075**705661**	6.500	1.400	5.820	13.2	60.0	106.0	70	14.29	-20…+55	5.000 x 10.0 x 4.1	100
	2000 P												
NEW	LS V -2000/827/5/IP66	4058075**705685**	2.700	1.585	6.370	16.0	70.0	99.0	70	14.29	-20…+55	5.000 x 10.0 x 4.1	100
NEW	LS V -2000/830/5/IP66	4058075**705708**	3.000	1.650	6.580	16.0	70.0	103.0	70	14.29	-20…+55	5.000 x 10.0 x 4.1	100
NEW	LS V -2000/840/5/IP66	4058075**705722**	4.000	1.710	6.860	16.0	70.0	107.0	70	14.29	-20…+55	5.000 x 10.0 x 4.1	100
NEW	LS V -2000/865/5/IP66	4058075**705746**	6.500	1.710	6.860	16.0	70.0	107.0	70	14.29	-20…+55	5.000 x 10.0 x 4.1	100

[1] Zie www.benelux.ledvance.com/garantie voor de exacte voorwaarden | [2] Dimbaar met geschikte drivers, zie ook www.benelux.ledvance.com/dim | [3] L70/B50 bij Ta max. 55 °C | [4] Waarde gebaseerd op de eerste meter van het product

COMPATIBELE ACCESSOIRES

Overzicht passende componenten

CONNECTOREN VOOR HET OPNIEUW AANSLUITEN OF VERBINDEN VAN DE LEDSTRIPS EN MONTAGEBEUGEL

LS AY -CP/P2/500/P
4058075**727465**

LS AY -CSD/P2/P
4058075**727557**

LS AY -CSW/P2/50/P
4058075**727496**

LS AY -10/SE/P SIL-SEAL
4058075**727649**

LS AY-10/SMB
4058075**27618**

▶ Meer details zie pagina 192 - Accessoires

COMPATIBELE LED DRIVERS (P.169)

Dimbaar, ON/OFF IP66 of ON/OFF

▶ Meer details zie pagina 199 - Compatibiliteit

COMPATIBELE PROFIELEN (in oranje)

▶ Zie pagina 194 - Profielen

LS AY -PW01/U/
26X8/14/1
4058075**278103**

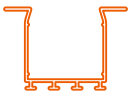

LS AY -PW02/UW/
39X26/14/1
4058075**278134**

LS AY -PW03/U/
26X26/14/1
4058075**278165**

LS AY -PF01/UW/
22X6/10/1
4058075**278196**

LS AY -PF02/U/
16X5/10/1
4058075**278226**

LS AY -PF03/UW/
25X7/12/1
4058075**278257**

LS AY -PF04/U/
17X7/12/1
4058075**278288**

LS AY -PM01/UW/
21,5X12/10/1
4058075**278318**

LS AY -PM04/UW/
23X15,5/10/1
4058075**278400**

LS AY -PM05/U/
17,5X14,5/10/1
4058075**279278**

LS AY -PM02/R/
18X15,5/10/1
4058075**278349**

LS AY -PM03/E/
19X19/10/1
4058075**278370**

LS AY -PM06/E/
18X18/12/1
4058075**279308**

LED STRIP VALUE 500 RGB

LED STRIPS VOOR ALGEMENE TOEPASSINGEN

LED strips - 500 lm/m - RGB - 40.000 h (L70/B50) - Rol van 5 meter - Voorbedraad aan beide zijden - Kleinste eenheid: 100 mm

IP00

VALUE CLASS

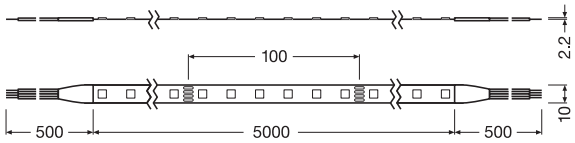

RGB | [1] | 24 V DC | 120° | t [h] 40 000 [2]

Productnaam	EAN	K	lm/meter [3]	lm	W/meter [3]	W	lm/W [3]	meter	Pitch [mm]	Ta	L x B x H [mm]	l min. [mm]
LS VAL -500/RGB/5	4058075**404441**	-	535 / R 106 / G 325 / B 73	2.400	14.4	67.0	37.2	60	16.70	-20…+45	5.000 x 10.0 x 2.2	100

[1] Dimbaar met geschikte drivers, zie ook www.benelux.ledvance.com/dim | [2] L70/B50 bij Ta max. 75 °C | [3] Waarde gebaseerd op de eerste meter van het product

COMPATIBELE ACCESSOIRES

Overzicht passende componenten

CONNECTOREN VOOR HET OPNIEUW AANSLUITEN OF VERBINDEN VAN DE LEDSTRIPS EN MONTAGEBEUGEL

LS AY VAL -CP/P4/500
4058075**407800**

LS AY VAL -CSD/P4
4058075**407831**

LS AY VAL -CSW/P4/50
4058075**407862**

LS AY VAL -12/SMB
4058075**411708**

▶ Meer details zie pagina 192 - Accessoires

COMPATIBELE LED DRIVERS (P.169) EN ANDERE ACCESSOIRES (P.190)

ON/OFF - DIM

▶ Meer details zie pagina 199 - Compatibiliteit

COMPATIBELE PROFIELEN (in oranje)

▶ Zie pagina 194 - Profielen

LS AY -PW01/U/ 26X8/14/1
4058075**278103**

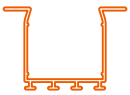

LS AY -PW02/UW/ 39X26/14/1
4058075**278134**

LS AY -PW03/U/ 26X26/14/1
4058075**278165**

[4]
LS AY -PF01/UW/ 22X6/10/1
4058075**278196**

[4]
LS AY -PF02/U/ 16X5/10/1
4058075**278226**

[4]
LS AY -PF03/UW/ 25X7/12/1
4058075**278257**

[4]
LS AY -PF04/U/ 17X7/12/1
4058075**278288**

[4]
LS AY -PM01/UW/ 21,5X12/10/1
4058075**278318**

[4]
LS AY -PM04/UW/ 23X15,5/10/1
4058075**278400**

[4]
LS AY -PM05/U/ 17,5X14,5/10/1
4058075**279278**

[4]
LS AY -PM02/R/ 18X15,5/10/1
4058075**278349**

[4]
LS AY -PM03/E/ 19X19/10/1
4058075**278370**

[4]
LS AY -PM06/E/ 18X18/12/1
4058075**279308**

[4] Exclusief connector.

LED STRIP VALUE 500 RGB P

IP65 LED STRIPS VOOR ALGEMENE TOEPASSINGEN

IP65 LED strips - 500 lm/m - RGB - 40.000 h (L70/B50) - Rol van 5 meter - Voorbedraad aan beide zijden - Kleinste eenheid: 100 mm

IP65 | VALUE CLASS

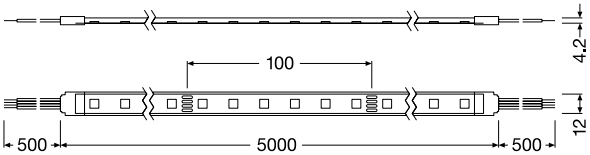

IP65 | RGB | [1] | 24V DC | 120° | t[h] 40000 [2] | UV RESISTANT

Productnaam	EAN	K	lm/meter [3]	lm	W/meter [3]	W	lm/W [3]	meter	pitch [mm]	Ta	L x B x H [mm]	l_{min} [mm]
LS VAL -500/RGB/5/IP65	4058075**404472**	-	RGB 485 / R 115 / G 355 / B 80	2.150	14.4	67.0	33.7	60	16.70	-20…+45	5.000 x 12.5 x 4.2	100

[1] Dimbaar met geschikte drivers, zie ook www.benelux.ledvance.com/dim | [2] L70/B50 bij Ta max. 75 °C | [3] Waarde gebaseerd op de eerste meter van het product

COMPATIBELE ACCESSOIRES

Overzicht passende componenten

CONNECTOREN VOOR HET OPNIEUW AANSLUITEN OF VERBINDEN VAN DE LEDSTRIPS EN MONTAGEBEUGEL

LS AY VAL -CP/P4/500/P
4058075**407893**
LS AY VAL -CSW/P4/50/P
4058075**407954**

LS AY VAL -CSD/P4/P
4058075**407923**

LS AY VAL -SE/P + SILICONE SEAL
4058075**407985**

LS AY VAL -12/SMB
4058075**411708**

▶ Meer details zie pagina 192 - Accessoires

COMPATIBELE LED DRIVERS (P.169) EN ANDERE ACCESSOIRES (P.190)

ON/OFF

▶ Meer details zie pagina 199 - Compatibiliteit

COMPATIBELE PROFIELEN (in oranje)

▶ Zie pagina 194 - Profielen

LS AY -PW01/U/ 26X8/14/1
4058075**278103**

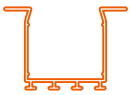

LS AY -PW02/UW/ 39X26/14/1
4058075**278134**

LS AY -PW03/U/ 26X26/14/1
4058075**278165**

LS AY -PF01/UW/ 22X6/10/1
4058075**278196**

LS AY -PF02/U/ 16X5/10/1
4058075**278226**

LS AY -PF03/UW/ 25X7/12/1
4058075**278257**

LS AY -PF04/U/ 17X7/12/1
4058075**278288**

LS AY -PM01/UW/ 21,5X12/10/1
4058075**278318**

LS AY -PM04/UW/ 23X15,5/10/1 [4]
4058075**278400**

LS AY -PM05/U/ 17,5X14,5/10/1 [4]
4058075**279278**

LS AY -PM02/R/ 18X15,5/10/1
4058075**278349**

LS AY -PM03/E/ 19X19/10/1
4058075**278370**

LS AY -PM06/E/ 18X18/12/1 [4]
4058075**279308**

[4] Exclusief connector, inclusief eindkap

CONTROLLER, AFSTANDSBEDIENING EN TOUCH PANEL TW/RGBW/RGB

LEDVANCE 5 jaar garantie [1]

CONTROLLER

Productnaam	EAN	Producttype	V_{in} [VDC]	Bedrijfsfre-quentie	Aantal kanalen	Max. stroom/ kanaaluitgang [A]	Max. vermogen [W]	L × B × H [mm]	Omgevings-temperatuur T_a
LC RF CONTROL 24V RGBW/TW	4058075**435834**	Meerkanaals-regelaar	12–24	2.4	5	5 × 3	5 × 60	114 × 38.0 × 20.0	–30…+55 °C

1

2

LEDVANCE 5 jaar garantie [1]

REMOTE CONTROL

Productnaam	EAN	Producttype	V_{in} [VDC]	Bedrijfsfrequentie [GHz]	L × B × H [mm]	Omgevings-temperatuur T_a	Afbeelding nr.
LC RF REMOTE TW	4058075**435926**	Afstandsbediening voor TW LED Strips	3 (CR2032)	2.4	107 × 58.5 × 9.0	–20…+55 °C	1
LC RF REMOTE RGBW	4058075**435858**	Afstandsbediening voor RGBW en RGB LED Strips	3 (CR2032)	2.4	107 × 58.5 × 9.0	–20…+55 °C	2

1

2

LEDVANCE 5 jaar garantie [1]

TOUCH PANEL

Productnaam	EAN	Producttype	V_{in} [VAC]	Bedrijfsfrequentie [GHz]	L × B × H [mm]	Omgevings-temperatuur T_a	Afbeelding nr.
LC RF TOUCH PANEL TW	4058075**435940**	Touch panel voor TW LED Strips	100 – 240	2.4	86 × 86.0 × 33.0	–30…+55 °C	1
LC RF TOUCH PANEL RGBW	4058075**435896**	Touch panel voor RGBW en RGB LED Strips	100 – 240	2.4	86 × 86.0 × 33.0	–30…+55 °C	2

[1] Ga voor precieze voorwaarden naar www.benelux.ledvance.com/garantie

Boven 93
Onder 93

CONNECTOREN, EINDKAPPEN, MONTAGEBEUGELS

CONNECTOREN

Productnaam	LS AY SUP -CP/P3/500	LS AY SUP -CSD/P3	LS AY SUP -CSW/P3/50	LS AY SUP -CP/P3/500/P	LS AY SUP -CSD/P3/P
Producttype	Voedingsconnector 3-polig met 500 mm kabel	Stripconnector 3-polig	Stripconnector 3-polig met 50 mm kabel	Voedingsconnector 3-polig met 500 mm kabel, beschermd	Stripconnector 3-polig, beschermd
Geschikt voor:	■ TW	■ TW	■ TW	■ TW IP67	■ TW IP67
EAN	4058075**451322**	4058075**451353**	4058075**451384**	4058075**451414**	4058075**451445**
L × B × H [mm]	24.3 x 14.6 x 7.7	19.6 x 14.6 x 7.7	24.3 x 14.6 x 7.7	26.0 x 17.0 x 7.2	27.0 x 17.0 x 7.2

Productnaam	LS AY SUP -CSW/P3/50/P	LS AY PFM -CP-P2-500 COB	LS AY PFM -CSD-P2-COB	LS AY PFM -CSW-P2-50-COB	LS AY -CP/P2/500
Producttype	Stripconnector 3-polig met 50 mm kabel, beschermd	Stroomaansluiting	Aansluitstrip direct	Aansluitstrip direct met kabel	Voedingsconnector 2-polig met 500 mm kabel
Geschikt voor:	■ TW IP67	■ COB	■ COB	■ COB	■ en ■ WT
EAN	4058075**451537**	4058075**654075**	4058075**654112**	4058075**654099**	4058075**727403**
L × B × H [mm]	26.0 x 17.0 x 7.2	516.3 x 10.0 x 4.0	16.3 x 10.0 x 4.0	182.5 x 10.0 x 4.0	516.0 x 10.5 x 4.5

Productnaam	LS AY -CSD/P2	LS AY -CSW/P2/50	LS AY -CP/P2/500/P	LS AY -CSD/P2/P	LS AY -CSW/P2/50/P
Producttype	Stripconnector 2-polig	Stripconnector 2-polig met 50 mm kabel	Voedingsconnector 2-polig met 500 mm kabel, beschermd	Connecteur direct 2 fils protégé	Stripconnector 2-polig met 50 mm kabel, beschermd
Geschikt voor:	■ en ■ WT	■ en ■ WT	■ WT IP67 en ■ WT IP66	■ WT IP67 en ■ WT IP66	■ WT IP67 en ■ WT IP66
EAN	4058075**727526**	4058075**727434**	4058075**727465**	4058075**727557**	4058075**727496**
L × B × H [mm]	20.9 x 10.5 x 4.5	82.0 x 10.5 x 4.5	526.0 x 15.0 x 7.0	27.2 x 15.0 x 7.0	102.4 x 15.0 x 7.0

Productnaam	LS AY P -CP/P5/500	LS AY P -CSD/P5	LS AY P -CSW/P5/50	LS AY P -CP/P5/500/P	LS AY P -CSD/P5/P
Producttype	Voedingsconnector 5-polig met 500 mm kabel	Stripconnector 5-polig	Stripconnector 5-polig met 50 mm kabel	Voedingsconnector 5-polig met 500 mm kabel, beschermd	Stripconnector 5-polig, beschermd
Geschikt voor:	■ RGBW	■ RGBW	■ RGBW	■ RGBW IP67	■ RGBW IP67
EAN	4099854**358968**	4099854**359101**	4099854**359057**	4099854**358999**	4099854**359156**
L × B × H [mm]	24.3 x 17.0 x 7.7	19.6 x 17.0 x 7.7	24.3 x 17.0 x 7.7	26.0 x 19.0 x 7.2	27.0 x 19.0 x 7.2

CONNECTOREN, EINDKAPPEN, MONTAGEBEUGELS

CONNECTOREN

Productnaam	LS AY P -CSW/P5/50/P	LS AY VAL -CP/P4/500	LS AY VAL -CSD/P4	LS AY VAL -CSW/P4/50	LS AY VAL -CP/P4/500/P
Producttype	Stripconnector 5-polig met 50 mm kabel, beschermd	Voedingsconnector 4-polig met 500 mm kabel	Stripconnector 4-polig	Stripconnector 4-polig met 50 mm kabel	Voedingsconnector 4-polig met 500 mm kabel, beschermd
Geschikt voor:	■ RGBW IP67	■ RGB	■ RGB	■ RGB	■ RGB IP65
EAN	4099854**359088**	4058075**407800**	4058075**407831**	4058075**407862**	4058075**407893**
L × B × H [mm]	26.0 x 19.0 x 7.2	515.0 x 14.6 x 7.7	19.6 x 14.6 x 7.7	98.5 x 14.6 x 7.7	516.0 x 17.0 x 7.0

Productnaam	LS AY VAL -CSD/P4/P	LS AY VAL -CSW/P4/50/P
Producttype	Stripconnector 4-polig, beschermd	Stripconnector 4-polig met 50 mm kabel, beschermd
Geschikt voor:	■ RGB IP65	■ RGB IP66
EAN	4058075**407923**	4058075**407954**
L × B × H [mm]	27.0 x 17.0 x 7.0	102.0 x 17.0 x 7.0

EINDKAPPEN

Productnaam	LS AY SUP -12/SE/P SIL-SEAL	LS AY -10/SE/P SIL-SEAL	LS AY VAL -SE/P + SILICONE SEAL
Producttype	4 eindkappen voor 12 mm beschermde strip + 1 tube siliconenpasta	4 eindkappen voor 12 mm beschermde strip + 1 tube siliconenpasta	4 eindkappen voor 12 mm beschermde strip + 1 tube siliconenpasta
Geschikt voor:	■ TW IP67	■ WT IP67 en ■ WT IP66	■ RGB IP65
EAN	4058075**451568**	4099854**178979**	4058075**407985**
L × B × H [mm]	13.0 x 10.0 x 6.0	12.2 x 5.0 x 10.0	14.0 x 10.0 x 6.0

MONTAGEBEUGELS

Productnaam	LS AY P -14/SMB	LS AY SUP -12/SMB	LS AY VAL -12/SMB	LS AY -10/SMB	LS AY -8/SMB
Producttype	Montagebeugel + 2 schroeven voor 14 mm strip	Montagebeugel + 2 schroeven voor 12 mm strip	Montagebeugel + 2 schroeven voor 12 mm strip	Montagebeugel + 2 schroeven voor 10 mm strip	Montagebeugel + 2 schroeven voor 8 mm strip
Geschikt voor:	■ RGBW en ■ RGBW IP66	■ TW en ■ TW IP67	■ RGB en ■ RGB IP65	■ WT IP67 en ■ WT IP66	■ COB en ■ WT en ■
EAN	4099854**358937**	4058075**451599**	4058075**411708**	4058075**727618**	4058075**727588**
L × B × H [mm]	32.0 x 6.0 x 6.0	30.0 x 6.0 x 6.0	30.0 x 6.0 x 5.5	27.5 x 6.0 x 5.2	25.5 x 6.0 x 5.2

■ SUPERIOR CLASS ■ PERFORMANCE CLASS ■ VALUE CLASS

PROFIELEN VOOR LED STRIPS

Productnaam	EAN	Producttype	L × B × H [mm]		No.

Brede profielen voor LED strips
Breed U-profiel, aluminium

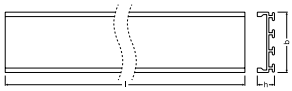

1 2 3 4 5

LS AY -PW01/U/26X8/14/1	4058075**278103**	Breed U-profiel, aluminium	1 000 x 26,0 x 7,4	1	1
LS AY -PW01/U/26X8/14/2	4058075**401440**	Breed U-profiel, aluminium, 2 m lang	2 000 x 26,0 x 7,4	1	1
LS AY -PC/W01/D/1	4058075**279391**	Brede afdekking voor profiel PW01 (17,7 mm hoog), diffuus	1 000 x 26,3 x 17,7	1	2
LS AY -PC/W01/D/2	4058075**401952**	Brede afdekking voor profiel PW01 (17,7 mm hoog), diffuus, 2 m lang	2 000 x 26,3 x 17,7	1	2
LS AY -PC/W01/C/1	4058075**402317**	Brede afdekking voor profiel PW01 (17,7 mm hoog), helder	1 000 x 26,3 x 17,7	1	-
LS AY -PC/W01/C/2	4058075**402133**	Brede afdekking voor profiel PW01 (17,7 mm hoog), helder, 2 m lang	2 000 x 26,3 x 17,7	1	-
LS AY -PW01/EC/H	4058075**277366**	Eindkap met gat voor profiel PW01	6 x 26,3 x 23,0	2	3
LS AY -PW01/EC	4058075**277335**	Eindkap voor profiel PW01	6 x 26,3 x 23,0	2	4
LS AY -PW01/MB	4058075**276611**	Montagebeugel voor profiel PW01	9 x 26,3 x 7,5	2	5

Breed U-profiel met vleugels, aluminium

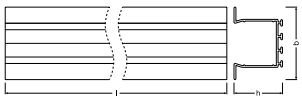

1 2 3 4 5

LS AY -PW02/UW/39X26/14/1	4058075**278134**	Breed U-profiel met vleugels, aluminium	1 000 x 39,0 x 26,0	1	1
LS AY -PW02/UW/39X26/14/2	4058075**401471**	Breed U-profiel met vleugels, aluminium, 2 m lang	2 000 x 39,0 x 26,0	1	1
LS AY -PC/W02/D/1	4058075**279421**	Brede afdekking voor profielen PW02, PW03, diffuus	1 000 x 23,9 x 4,7	1	2
LS AY -PC/W02/D/2	4058075**401983**	Brede afdekking voor profielen PW02, PW03, diffuus, 2 m lang	2 000 x 23,9 x 4,7	1	2
LS AY -PC/W02/C/1	4058075**402348**	Brede afdekking voor profielen PW02, PW03, helder	1 000 x 23,9 x 4,7	1	-
LS AY -PC/W02/C/2	4058075**402164**	Brede afdekking voor profielen PW02, PW03, helder, 2 m lang	2 000 x 23,9 x 4,7	1	-
LS AY -PW02/EC/H	4058075**277427**	Eindkap met gat voor profiel PW02	12 x 39,4 x 26,0	2	3
LS AY -PW02/EC	4058075**277397**	Eindkap voor profiel PW02	12 x 39,4 x 26,0	2	4
LS AY -PW02/MB	4058075**276659**	Montagebeugel voor profiel PW02	9 x 28,7 x 7,5	2	5

Breed U-profiel (26 mm hoog), aluminium

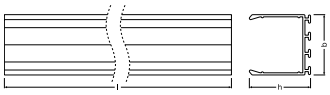

1 2 3 4 5

LS AY -PW03/U/26X26/14/1	4058075**278165**	Breed U-profiel (26 mm hoog), aluminium	1 000 x 26,0 x 26,0	1	1
LS AY -PW03/U/26X26/14/2	4058075**401501**	Breed U-profiel (26 mm hoog), aluminium, 2 m lang	2 000 x 26,0 x 26,0	1	1
LS AY -PC/W02/D/1	4058075**279421**	Brede afdekking voor profielen PW02, PW03, diffuus	1 000 x 23,9 x 4,7	1	2
LS AY -PC/W02/D/2	4058075**401983**	Brede afdekking voor profielen PW02, PW03, diffuus, 2 m lang	2 000 x 23,9 x 4,7	1	2
LS AY -PC/W02/C/1	4058075**402348**	Brede afdekking voor profielen PW02, PW03, helder	1 000 x 23,9 x 4,7	1	-
LS AY -PC/W02/C/2	4058075**402164**	Brede afdekking voor profielen PW02, PW03, helder, 2 m lang	2 000 x 23,9 x 4,7	1	-
LS AY -PW03/EC/H	4058075**277489**	Eindkap met gat voor profiel PW03	7,3 x 26,0 x 26,0	2	3
LS AY -PW03/EC	4058075**277458**	Eindkap voor profiel PW03	7,3 x 26,0 x 26,0	2	4
LS AY -PW03/MB	4058075**276680**	Montagebeugel voor profiel PW03	9 x 28,7 x 7,5	2	5

PROFIELEN VOOR LED STRIPS

Productnaam	EAN	Producttype	L × B × H [mm]		

Platte profielen voor LED strips
Plat U-profiel met vleugels, aluminium

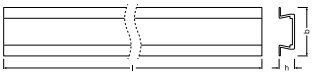

1 2 3 4 5

LS AY -PF01/UW/22X6/10/1	4058075**278196**	Plat U-profiel met vleugels, aluminium	1 000 x 22,0 x 6,0	1	1
LS AY -PF01/UW/22X6/10/2	4058075**401532**	Plat U-profiel met vleugels, aluminium, 2 m lang	2 000 x 22,0 x 6,0	1	1
LS AY -PC/P02/D/1	4058075**305762**	Gladde afdekking voor profielen PF01, PM01, diffuus	1 000 x 13,2 x 4,4	1	2
LS AY -PC/P02/D/2	4058075**401860**	Gladde afdekking voor profielen PF01, PM01, diffuus, 2 m lang	2 000 x 13,2 x 4,4	1	2
LS AY -PC/P02/C/1	4058075**402225**	Gladde afdekking voor profielen PF01, PM01, helder	1 000 x 13,2 x 4,4	1	-
LS AY -PC/P02/C/2	4058075**402041**	Gladde afdekking voor profielen PF01, PM01, helder, 2 m lang	2 000 x 13,2 x 4,4	1	-
LS AY -PF01/EC/H	4058075**277540**	Eindkap met gat voor profiel PF01	20,2 x 21,7 x 6,7	2	3
LS AY -PF01/EC	4058075**277519**	Eindkap voor profiel PF01	20,2 x 21,7 x 6,7	2	4
LS AY -PF01/MB	4058075**276710**	Montagebeugel voor profiel PF01	20 x 18,8 x 7,2	2	5

Plat U-profiel, aluminium

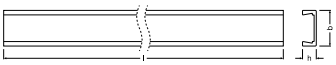

1 2 3 4 5

LS AY -PF02/U/16X5/10/1	4058075**278226**	Plat U-profiel, aluminium	1 000 x 16,0 x 5,0	1	1
LS AY -PF02/U/16X5/10/2	4058075**401563**	Plat U-profiel, aluminium, 2 m lang	2 000 x 16,0 x 5,0	1	1
LS AY -PC/P01/D/1	4058075**279339**	Gladde afdekking voor profielen PF02, PM02, PM03, diffuus	1 000 x 12,7 x 4,4	1	2
LS AY -PC/P01/D/2	4058075**401839**	Gladde afdekking voor profielen PF02, PM02, PM03, diffuus, 2 m lang	2 000 x 12,7 x 4,4	1	2
LS AY -PC/P01/C/1	4058075**402195**	Gladde afdekking voor profielen PF02, PM02, PM03, helder	1 000 x 12,7 x 4,4	1	-
LS AY -PC/P01/C/2	4058075**402010**	Gladde afdekking voor profielen PF02, PM02, PM03, helder, 2 m lang	2 000 x 12,7 x 4,4	1	-
LS AY -PF02/EC/H	4058075**277601**	Eindkap met gat voor profiel PF02	11,5 x 15,5 x 5,8	2	3
LS AY -PF02/EC	4058075**277571**	Eindkap voor profiel PF02	11,5 x 15,5 x 5,8	2	4
LS AY -PF02/MB	4058075**276741**	Montagebeugel voor profiel PF02	20 x 18,8 x 7,2	2	5

Plat U-profiel met vleugels (12 mm breed)

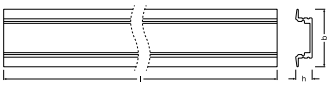

1 2 3 4 5

LS AY -PF03/UW/25X7/12/1	4058075**278257**	Plat U-profiel met vleugels (12 mm breed)	1 000 x 25,0 x 7,0	1	1
LS AY -PF03/UW/25X7/12/2	4058075**401594**	Plat U-profiel met vleugels (12 mm breed), aluminium, 2 m lang	2 000 x 25,0 x 7,0	1	1
LS AY -PC/R01/D/1	4058075**279360**	Ronde afdekking voor profielen PM05, PM06, PF03, PF04, diffuus	1 000 x 15,2 x 4,7	1	2
LS AY -PC/R01/D/2	4058075**401891**	Ronde afdekking voor profielen PM05, PM06, PF03, PF04, diffuus, 2 m lang	2 000 x 15,2 x 4,7	1	2
LS AY -PC/R01/C/1	4058075**402256**	Ronde afdekking voor profielen PM05, PM06, PF03, PF04, helder	1 000 x 15,2 x 4,7	1	-
LS AY -PC/R01/C/2	4058075**402072**	Ronde afdekking voor profielen PM05, PM06, PF03, PF04, helder, 2 m lang	2 000 x 15,2 x 4,7	1	-
LS AY -PF03/EC/H	4058075**277663**	Eindkap met gat voor profiel PF03	7,8 x 25,0 x 8,3	2	3
LS AY -PF03/EC	4058075**277632**	Eindkap voor profiel PF03	7,8 x 25,0 x 8,3	2	4
LS AY -PF03/MB	4058075**276772**	Montagebeugel voor profiel PF03	14,6 x 21,4 x 7,2	2	5

PROFIELEN VOOR LED STRIPS

Productnaam	EAN	Producttype	L × B × H [mm]	No.

Plat U-profiel (12 mm breed), aluminium

1 2 3 4 5

LS AY -PF04/U/17X7/12/1	4058075**278288**	Plat U-profiel (12 mm breed), aluminium	1 000 x 17,0 x 7,0	1
LS AY -PF04/U/17X7/12/2	4058075**401624**	Plat U-profiel (12 mm breed), aluminium, 2 meter lang	2 000 x 17,0 x 7,0	1
LS AY -PC/R01/D/1	4058075**279360**	Ronde afdekking voor profielen PM05, PM06, PF03, PF04, diffuus	1 000 x 15,2 x 4,7	2
LS AY -PC/R01/D/2	4058075**401891**	Ronde afdekking voor profielen PM05, PM06, PF03, PF04, diffuus, 2 m lang	2 000 x 15,2 x 4,7	2
LS AY -PC/R01/C/1	4058075**402256**	Ronde afdekking voor profielen PM05, PM06, PF03, PF04, helder	1 000 x 15,2 x 4,7	-
LS AY -PC/R01/C/2	4058075**402072**	Ronde afdekking voor profielen PM05, PM06, PF03, PF04, helder, 2 m lang	2 000 x 15,2 x 4,7	-
LS AY -PF04/EC/H	4058075**277724**	Eindkap met gat voor profiel PF04	6,4 x 17,3 x 8,3	3
LS AY -PF04/EC	4058075**277694**	Eindkap voor profiel PF04	6,4 x 17,3 x 8,3	4
LS AY -PF04/MB	4058075**276857**	Montagebeugel voor profiel PF04	14,6 x 21,4 x 7,2	5

Medium profielen voor LED strips
Medium U-profiel met vleugels, aluminium

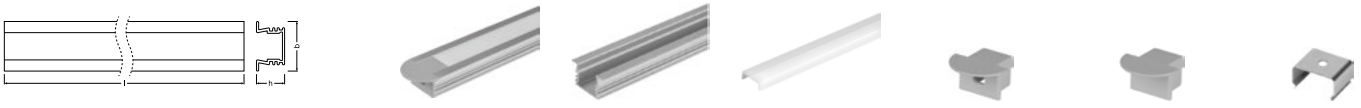

1 2 3 4 5

LS AY -PM01/UW/21,5X12/10/1	4058075**278318**	Medium U-profiel met vleugels, aluminium	1 000 x 21,5 x 12,0	1
LS AY -PM01/UW/21,5X12/10/2	4058075**401655**	Medium U-profiel met vleugels, aluminium, 2 m lang	2 000 x 21,5 x 12,0	1
LS AY -PC/P02/D/1	4058075**305762**	Gladde afdekking voor profielen PF01, PM01, diffuus	1 000 x 13,2 x 4,4	2
LS AY -PC/P02/D/2	4058075**401860**	Gladde afdekking voor profielen PF01, PM01, diffuus, 2 m lang	2 000 x 13,2 x 4,4	2
LS AY -PC/P02/C/1	4058075**402225**	Gladde afdekking voor profielen PF01, PM01, helder	1 000 x 13,2 x 4,4	-
LS AY -PC/P02/C/2	4058075**402041**	Gladde afdekking voor profielen PF01, PM01, helder, 2 m lang	2 000 x 13,2 x 4,4	-
LS AY -PM01/EC/H	4058075**277786**	Eindkap met gat voor profiel PM01	20,2 x 21,7 x 12,0	3
LS AY -PM01/EC	4058075**277755**	Eindkap voor profiel PM01	20,2 x 21,7 x 12,0	4
LS AY -PM01/MB	4058075**276888**	Montagebeugel voor profiel PM01	20 x 18,8 x 7,2	5

Medium U-profiel met vleugels (15,5 mm hoog), aluminium

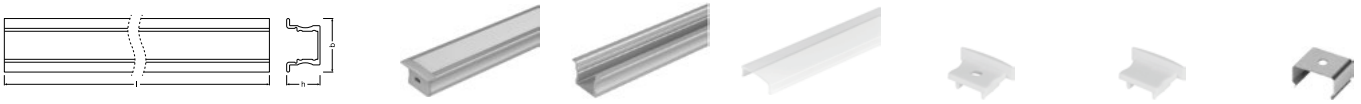

1 2 3 4 5

LS AY -PM04/UW/23X15,5/10/1	4058075**278400**	Medium U-profiel met vleugels (15,5 mm hoog), aluminium	1 000 x 23,0 x 15,5	1
LS AY -PM04/UW/23X15,5/10/2	4058075**401747**	Medium U-profiel met vleugels (15,5 mm hoog), aluminium, 2 m lang	2 000 x 23,0 x 15,5	1
LS AY -PC/R02/D/1	4058075**305793**	Ronde afdekking voor profiel PM04, diffuus	1 000 x 15,6 x 4,4	2
LS AY -PC/R02/D/2	4058075**401921**	Ronde afdekking voor profiel PM04, diffuus, 2 m lang	2 000 x 15,6 x 4,4	2
LS AY -PC/R02/C/1	4058075**402287**	Ronde afdekking voor profiel PM04, helder	1 000 x 15,6 x 4,4	-
LS AY -PC/R02/C/2	4058075**402102**	Ronde afdekking voor profiel PM04, helder, 2 m lang	2 000 x 15,6 x 4,4	-
LS AY -PM04/EC/H	4058075**275836**	Eindkap met gat voor profiel PM04	10 x 23,0 x 14,4	3
LS AY -PM04/EC	4058075**277939**	Eindkap voor profiel PM04	10 x 23,0 x 14,4	4
LS AY -PM04/MB	4058075**276970**	Montagebeugel voor profiel PM04	15 x 18,5 x 10,6	5

PROFIELEN VOOR LED STRIPS

Productnaam	EAN	Producttype	L × B × H [mm]	No.

Medium U-profiel, aluminium

1 2 3 4 5

LS AY -PM05/U/17,5X14,5/10/1	4058075**279278**	Medium U-profiel, aluminium	1 000 x 17,5 x 14,5	1
LS AY -PM05/U/17,5X14,5/10/2	4058075**401778**	Medium U-profiel, aluminium, 2 m lang	2 000 x 17,5 x 14,5	1
LS AY -PC/R01/D/1	4058075**279360**	Ronde afdekking voor profielen PM05, PM06, PF03, PF04, diffuus	1 000 x 15,2 x 4,7	2
LS AY -PC/R01/D/2	4058075**401891**	Ronde afdekking voor profielen PM05, PM06, PF03, PF04, diffuus, 2 m lang	2 000 x 15,2 x 4,7	2
LS AY -PC/R01/C/1	4058075**402256**	Ronde afdekking voor profielen PM05, PM06, PF03, PF04, helder	1 000 x 15,2 x 4,7	-
LS AY -PC/R01/C/2	4058075**402072**	Ronde afdekking voor profielen PM05, PM06, PF03, PF04, helder, 2 m lang	2 000 x 15,2 x 4,7	-
LS AY -PM05/EC/H	4058075**276529**	Eindkap met gat voor profiel PM05	6,7 x 17,3 x 20,0	3
LS AY -PM05/EC	4058075**275867**	Eindkap voor profiel PM05	6,7 x 17,3 x 20,0	4
LS AY -PM05/MB	4058075**277007**	Montagebeugel voor profiel PM05	14,6 x 21,4 x 7,2	5

Medium profiel in ronde vorm, aluminium

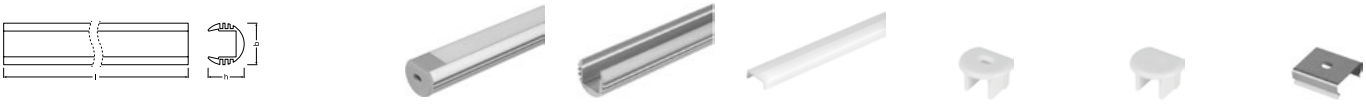

1 2 3 4 5

LS AY -PM02/R/18X15,5/10/1	4058075**278349**	Medium profiel in ronde vorm, aluminium	1 000 x 18,0 x 15,5	1
LS AY -PM02/R/18X15,5/10/2	4058075**401686**	Medium profiel in ronde vorm, aluminium, 2 m lang	2 000 x 18,0 x 15,5	1
LS AY -PC/P01/D/1	4058075**279339**	Gladde afdekking voor profielen PF02, PM02, PM03, diffuus	1 000 x 12,7 x 4,4	2
LS AY -PC/P01/D/2	4058075**401839**	Gladde afdekking voor profielen PF02, PM02, PM03, diffuus, 2 m lang	2 000 x 12,7 x 4,4	2
LS AY -PC/P01/C/1	4058075**402195**	Gladde afdekking voor profielen PF02, PM02, PM03, helder	1 000 x 12,7 x 4,4	-
LS AY -PC/P01/C/2	4058075**402010**	Gladde afdekking voor profielen PF02, PM02, PM03, helder, 2 m lang	2 000 x 12,7 x 4,4	-
LS AY -PM02/EC/H	4058075**277847**	Eindkap met gat voor profiel PM02	11,5 x 18,1 x 15,6	3
LS AY -PM02/EC	4058075**277816**	Eindkap voor profiel PM02	11,5 x 18,1 x 15,6	4
LS AY -PM02/MB	4058075**276918**	Montagebeugel voor profiel PM02	20 x 18,8 x 7,2	5

Medium hoekprofiel, aluminium

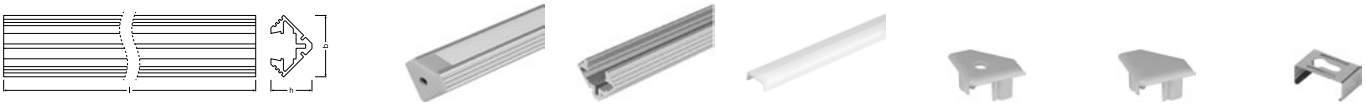

1 2 3 4 5

LS AY -PM03/E/19X19/10/1	4058075**278370**	Medium hoekprofiel, aluminium	1 000 x 19,0 x 19,0	1
LS AY -PM03/E/19X19/10/2	4058075**401716**	Medium hoekprofiel, aluminium, 2 m lang	2 000 x 19,0 x 19,0	1
LS AY -PC/P01/D/1	4058075**279339**	Gladde afdekking voor profielen PF02, PM02, PM03, diffuus	1 000 x 12,7 x 4,4	2
LS AY -PC/P01/D/2	4058075**401839**	Gladde afdekking voor profielen PF02, PM02, PM03, diffuus, 2 m lang	2 000 x 12,7 x 4,4	2
LS AY -PC/P01/C/1	4058075**402195**	Gladde afdekking voor profielen PF02, PM02, PM03, helder	1 000 x 12,7 x 4,4	-
LS AY -PC/P01/C/2	4058075**402010**	Gladde afdekking voor profielen PF02, PM02, PM03, helder, 2 m lang	2 000 x 12,7 x 4,4	-
LS AY -PM03/EC/H	4058075**277908**	Eindkap met gat voor profiel PM03	11,5 x 26,6 x 17,4	3
LS AY -PM03/EC	4058075**277878**	Eindkap voor profiel PM03	11,5 x 26,6 x 17,4	4
LS AY -PM03/MB	4058075**276949**	Montagebeugel voor profiel PM03	12 x 20,0 x 8,0	5

PROFIELEN VOOR LED STRIPS

Productnaam	EAN	Producttype	L × B × H [mm]	No.

Medium hoekprofiel (12 mm breed), aluminium

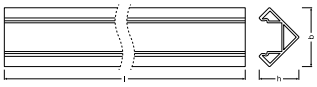

1

2

3

4

5

LS AY -PM06/E/18X18/12/1	4058075**279308**	Medium hoekprofiel (12 mm breed), aluminium	1 000 x 18,0 x 18,0	1
LS AY -PM06/E/18X18/12/2	4058075**401808**	Medium hoekprofiel (12 mm breed), aluminium, 2 m lang	2 000 x 18,0 x 18,0	1
LS AY -PC/R01/D/1	4058075**279360**	Ronde afdekking voor profielen PM05, PM06, PF03, PF04, diffuus	1 000 x 15,2 x 4,7	2
LS AY -PC/R01/D/2	4058075**401891**	Ronde afdekking voor profielen PM05, PM06, PF03, PF04, diffuus, 2 m lang	2 000 x 15,2 x 4,7	2
LS AY -PC/R01/C/1	4058075**402256**	Ronde afdekking voor profielen PM05, PM06, PF03, PF04, helder	1 000 x 15,2 x 4,7	-
LS AY -PC/R01/C/2	4058075**402072**	Ronde afdekking voor profielen PM05, PM06, PF03, PF04, helder, 2 m lang	2 000 x 15,2 x 4,7	-
LS AY -PM06/EC/H	4058075**276581**	Eindkap met gat voor profiel PM06	6,4 x 18,1 x 18,1	3
LS AY -PM06/EC	4058075**276550**	Eindkap voor profiel PM06	6,4 x 18,1 x 18,1	4
LS AY -PM06/MB	4058075**277038**	Montagebeugel voor profiel PM06	14,3 x 19,8 x 19,8	5

COMPATIBILITEITSOVERZICHT
VOOR LED STRIPS EN DRIVERS

LED STRIP / DRIVER	DR DALI-SUP-45/220-240/24 4058075421820	DR DALI-SUP-80/220-240/24 4058075421844	DR DALI-SUP-150/220-240/24 4058075421868	DR-SUP-30/220-240/24 4058075437784	DR-SUP-60/220-240/24 4058075437807	DR-SUP-100/220-240/24 4058075437821	DR-SUP-200/220-240/24 4058075437845	DR DIM-PFM-20/220-240/24/P 4058075239951	DR DIM-PFM-40/220-240/24/P 4058075379176	DR DIM-PFM-60/220-240/24/P 4058075379190	DR DIM-PFM-100/220-240/24/P 4058075240070	DR DIM-PFM-150/220-240/24/P 4058075240117	DR DIM-PFM-250/220-240/24/P 4058075240155	DR-PFM-30/220-240/24/P 4058075239890	DR-PFM-60/220-240/24/P 4058075239913	DR-PFM-100/220-240/24/P 4058075239937	DR-PFM-150/220-240/24/P 4058075239975	DR-PFM-250/220-240/24/P 4058075240032	DR-V-30/220-240/24 4058075835856	DR-V-60/220-240/24 4058075835870	DR-V-120/220-240/24 4058075835894	DR-V-150/220-240/24 4058075835917
SUPERIOR CLASS TW																					
LS SUP-2000/TW							■					■	■				■	■			■	■
LS SUP-2000/TW IP67							■					■	■				■	■			■	■
PERFORMANCE CLASS COB																					
LS PFM-1000/COB		■	■	■		■	■	■			■	■	■	■		■	■	■	■		■	■	■
PERFORMANCE CLASS WHITE																					
LS P-500		■	■	■	■	■	■	■	■	■	■	■	■	■	■	■	■	■	■	■	■	■	■
LS P-500 IP67		■	■	■	■	■	■	■	■	■	■	■	■	■	■	■	■	■	■	■	■	■	■
LS P-1000		■	■	■		■	■	■			■	■	■	■		■	■	■	■		■	■	■
LS P-1000 IP67		■	■	■		■	■	■			■	■	■	■		■	■	■	■		■	■	■
LS P-1500			■	■		■	■	■			■	■	■	■		■	■	■	■		■	■	■
LS P-1500 IP67			■	■		■	■	■			■	■	■	■		■	■	■	■		■	■	■
LS P-2000			■	■			■	■				■	■	■			■	■	■			■	■
LS P-2000 IP67			■	■			■	■				■	■	■			■	■	■			■	■
VALUE CLASS WHITE																					
LS V-500		■	■	■	■	■	■	■	■	■	■	■	■	■	■	■	■	■	■	■	■	■	■
LS V-500 IP66		■	■	■	■	■	■	■	■	■	■	■	■	■	■	■	■	■	■	■	■	■	■
LS V-1000			■	■		■	■	■			■	■	■	■		■	■	■	■		■	■	■
LS V-1000 IP66			■	■		■	■	■			■	■	■	■		■	■	■	■		■	■	■
LS V-1500			■	■		■	■	■			■	■	■	■		■	■	■	■		■	■	■
LS V-1500 IP66			■	■		■	■	■			■	■	■	■		■	■	■	■		■	■	■
LS V-2000			■	■			■	■				■	■	■			■	■	■			■	■
LS V-2000 IP66			■	■			■	■				■	■	■			■	■	■			■	■
PERFORMANCE CLASS RGBW																					
LS P-1000/RGBW						■	■				■	■	■			■	■	■			■	■
LS P-1000/RGBW IP67						■	■				■	■	■			■	■	■			■	■
VALUE CLASS RGB																					
LS VAL-500/RGB						■	■				■	■	■			■	■	■			■	■
LS VAL-500/RGB IP65						■	■				■	■	■			■	■	■			■	■

■ SUPERIOR CLASS ■ PERFORMANCE CLASS ■ VALUE CLASS

LEDVANCE

LED BUIZEN, DULUX EN HID LED

INHOUD

LEDVANCE LED BUIZEN	
LEDVANCE T8 UNIVERSAL	202
LEDVANCE T8 HF	203
LEDVANCE T8 EM	204
LEDVANCE T8 EM CONNECTED	207
LEDVANCE LED BUIZEN VOOR SPECIALE TOEPASSINGEN	208
LEDVANCE T8 EXTERNAL SYSTEM	210
LEDVANCE T5 HF	211
LEDVANCE T5 AC	212
LEDVANCE T5 EXTERNAL SYSTEM	213
LEDVANCE T5 FC EXTERNAL SYSTEM	215
LEDVANCE DULUX® LED	
LEDVANCE DULUX® LED D	217
LEDVANCE DULUX® LED D VERTICAL	217
LEDVANCE DULUX® LED D/E	217
LEDVANCE DULUX® LED S	217
LEDVANCE DULUX® LED L	218
LEDVANCE DULUX® LED T	218
LEDVANCE DULUX® LED T/E	218
LEDVANCE DULUX® LED F	218
LEDVANCE DULUX® LED SQUARE EM	219
LEDVANCE HID LED	
LEDVANCE HQL LED PERFORMANCE CLASS	220
LEDVANCE HID LED HIGHBAY UNIVERSAL	220
LEDVANCE NAV LED	221
LEDVANCE HQL LED	222

1

2

UNIVERSAL BUIZEN

LED BUIZEN T8 UNIVERSAL

VOOR COMPATIBELE E-VSA'S[1], C-VSA'S OF DIRECT OP NETSPANNING 230V

Productnaam	EAN	l [mm]	W	lm	lm/W	K		CRI	L70 B50		No.

LEDVANCE LEDTUBE T8 UN UO PERFORMANCE CLASS (Ultra Output = verhoogde lichtstroom) - G13

PERFORMANCE CLASS

Standaard glazen buis met anti-splintercoating - Ø 27,8 mm - ON/OFF X 200.000 - Hoge kleurstabiliteit (SDCM ≤ 5) - Dummy LED starter meegeleverd voor installatie op C-VSA - Temperatuurbereik Ta -20°C tot +45°C[2] - Lage flikkering, voldoet aan de Europese 2024-vereisten (SVM ≤ 0,4 en PstLM ≤ 1,0) - 5 jaar garantie[3]

T8 LED UN P U036 1,2m 15W 840 2400lm	4099854**026294**	1.200	15	2.400	160	4.000	190°	80	60.000h	C	1
T8 LED UN P U036 1,2m 15W 865 2400lm	4099854**026331**	1.200	15	2.400	160	6.500	190°	80	60.000h	C	1
T8 LED UN P U058 1,5m 23W 840 3700lm	4099854**026577**	1.500	23	3.700	160	4.000	190°	80	60.000h	C	1
T8 LED UN P U058 1,5m 23W 865 3700lm	4099854**026591**	1.500	23	3.700	160	6.500	190°	80	60.000h	C	1

LEDVANCE LEDTUBE T8 UNIVERSAL PERFORMANCE CLASS - G13

PERFORMANCE CLASS

Standaard glazen buis met anti-splintercoating - Ø 27,8 mm - ON/OFF X 200.000 - Hoge kleurstabiliteit (SDCM ≤ 5) - Dummy LED starter meegeleverd voor installatie op C-VSA - Temperatuurbereik Ta -20°C tot +45°C[2] - Lage flikkering, voldoet aan de Europese 2024-vereisten (SVM ≤ 0,4 en PstLM ≤ 1,0) - 5 jaar garantie[3]

T8 LED UN18 P 0,6m 7,5W 830 1000lm[3]	4099854**026119**	600	7,5	1.000	133	3.000	190°	80	60.000h	E	1
T8 LED UN18 P 0,6m 7,5W 840 1100lm[3]	4099854**026157**	600	7,5	1.100	146	4.000	190°	80	60.000h	D	1
T8 LED UN18 P 0,6m 7,5W 865 1100lm[3]	4099854**026218**	600	7,5	1.100	146	6.500	190°	80	60.000h	D	1
T8 LED UN36 P 1,2m 14W 830 1900lm	4099854**026492**	1.200	14	1.900	135	3.000	190°	80	60.000h	D	1
T8 LED UN36 P 1,2m 14W 840 2100lm	4099854**026393**	1.200	14	2.100	150	4.000	190°	80	60.000h	D	1
T8 LED UN36 P 1,2m 14W 865 2100lm	4099854**026430**	1.200	14	2.100	150	6.500	190°	80	60.000h	D	1
T8 LED UN58 P 1,5m 20W 830 2800lm	4099854**026652**	1.500	20	2.800	140	3.000	190°	80	60.000h	D	1
T8 LED UN58 P 1,5m 20W 840 3100lm	4099854**026614**	1.500	20	3.100	155	4.000	190°	80	60.000h	D	1
T8 LED UN58 P 1,5m 20W 865 3100lm	4099854**026638**	1.500	20	3.100	155	6.500	190°	80	60.000h	D	1

LEDVANCE LEDTUBE T8 UNIVERSAL VALUE CLASS - G13

VALUE CLASS

Glazen buis - Ø 27,8 mm - ON/OFF X 200.000 - LED starter meegeleverd voor installatie op C-VSA - Temperatuurbereik Ta -20°C tot +45°C[2] - Lage flikkering, voldoet aan de Europese 2024-vereisten (SVM ≤ 0,4 en PstML ≤ 1,0) - 3 jaar garantie[3]

T8 LED UN18 V 0,6m 8W 830 800lm[3]	4099854**026515**	600	8	800	100	3.000	190°	80	30.000h	F	2
T8 LED UN18 V 0,6m 8W 840 900lm[3]	4099854**026539**	600	8	900	112	4.000	190°	80	30.000h	E	2
T8 LED UN18 V 0,6m 8W 865 900lm[3]	4099854**026553**	600	8	900	112	6.500	190°	80	30.000h	E	2
T8 LED UN36 V 1,2m 18W 830 1850lm	4099854**026317**	1.200	18	1.850	102	3.000	190°	80	30.000h	F	2
T8 LED UN36 V 1,2m 18W 840 2000lm	4099854**026355**	1.200	18	2.000	111	4.000	190°	80	30.000h	E	2
T8 LED UN36 V 1,2m 18W 865 2000lm	4099854**026379**	1.200	18	2.000	111	6.500	190°	80	30.000h	E	2
T8 LED UN58 V 1,5m 24W 830 2550lm	4099854**026416**	1.500	24	2.550	106	3.000	190°	80	30.000h	F	2
T8 LED UN58 V 1,5m 24W 840 2800lm	4099854**026454**	1.500	24	2.800	116	4.000	190°	80	30.000h	E	2
T8 LED UN58 V 1,5m 24W 865 2800lm	4099854**026478**	1.500	24	2.800	116	6.500	190°	80	30.000h	E	2

[1] Controle van de E-VSA-compatibiliteitslijst vereist voor installatie: www.benelux.ledvance.com/evsa-comp of direct op de verpakking via de QR-code I [2] In geval van twijfel dienen controlemetingen op het Tc-punt van de buis te worden uitgevoerd met een flexibele thermische sensor (bijv. type "K") om er zeker van te zijn dat de Tc-limiet niet wordt overschreden. Meer informatie vindt u in de databladen online I 3 Buizen 60 cm UN: Niet geschikt voor dubbellamps C-VSA I [3] Productgarantie: meer informatie en de precieze garantievoorwaarden vindt u op www.benelux.ledvance.com/garantie

HF BUIZEN

LED BUIZEN T8 HF

VOOR COMPATIBELE E-VSA'S[1]

Productnaam	EAN	l [mm]	W	lm	lm/W	K		CRI	L70 B50		No.
LEDVANCE LEDTUBE T8 HF UO ET HF PERFORMANCE CLASS - G13											
Standaard glazen buis met coating - Zelfbescherming (automatische, niet-definitieve uitschakeling) van de buis als de bedrijfstemperatuur wordt overschreden - Ø 27,8 mm - ON/OFF X 200.000 - Hoge kleurstabiliteit (SDCM ≤ 5)) - Temperatuurbereik Ta -20°C à +45°C[2] - Lage flikkering, voldoet aan de Europese vereisten van 2024 (SVM ≤ 0,4 en PstLM ≤ 1,0) - 5 jaar garantie[3]											
LEDVANCE LEDTUBE T8 HF UO PERFORMANCE CLASS (ULTRA-OUTPUT = VERHOOGDE LICHTSTROOM)											
T8 LED HF P U036 1,2m 15W 840 2400lm	4099854**026133**	1.200	15	2.400	160	4.000	190°	80	75.000h	D	1
T8 LED HF P U036 1,2m 15W 865 2400lm	4099854**026171**	1.200	15	2.400	160	6.500	190°	80	75.000h	D	1
T8 LED HF P U058 1,5m 23W 840 3700lm	4099854**026195**	1.500	23	3.700	160	4.000	190°	80	75.000h	D	1
T8 LED HF P U058 1,5m 23W 865 3700lm	4099854**026232**	1.500	23	3.700	160	6.500	190°	80	75.000h	D	1
LEDVANCE LEDTUBE T8 HF PERFORMANCE CLASS											
T8 LED HF18 P 0,6m 7,5W 830 1000lm	4099854**026058**	600	7,5	1.000	133	3.000	190°	80	75.000h	E	1
T8 LED HF18 P 0,6m 7,5W 840 1100lm	4099854**026072**	600	7,5	1.100	146	4.000	190°	80	75.000h	D	1
T8 LED HF18 P 0,6m 7,5W 865 1100lm	4099854**026096**	600	7,5	1.100	146	6.500	190°	80	75.000h	D	1
T8 LED HF36 P 1,2m 14W 830 1900lm	4099854**025914**	1.200	14	1.900	135	3.000	190°	80	75.000h	E	1
T8 LED HF36 P 1,2m 14W 840 2100lm	4099854**025938**	1.200	14	2.100	150	4.000	190°	80	75.000h	D	1
T8 LED HF36 P 1,2m 14W 865 2100lm	4099854**025952**	1.200	14	2.100	150	6.500	190°	80	75.000h	D	1
T8 LED HF58 P 1,5m 20W 830 2800lm	4099854**025976**	1.500	20	2.800	140	3.000	190°	80	75.000h	E	1
T8 LED HF58 P 1,5m 20W 840 3100lm	4099854**025990**	1.500	20	3.100	155	4.000	190°	80	75.000h	D	1
T8 LED HF58 P 1,5m 20W 865 3100lm	4099854**026010**	1.500	20	3.100	155	6.500	190°	80	75.000h	D	1
LEDVANCE LEDTUBE T8 HF VALUE CLASS - G13											
Glazen buis - Ø 27,8 mm - ON/OFF X 200.000 - Temperatuurbereik Ta -20°C tot +45°C[2] - Lage flikkering, voldoet aan de Europese 2024-vereisten (SVM ≤ 0,4 en PstLM ≤ 1,0) - 3 jaar garantie[3]											
T8 LED HF18 V 0,6m 8W 840 900lm	4099854**026256**	600	8	900	112	4.000	190°	80	30.000h	F	2
T8 LED HF18 V 0,6m 8W 865 900lm	4099854**026270**	600	8	900	112	6.500	190°	80	30.000h	F	2

Scan de QR code om toegang te krijgen tot de compatibiliteitslijst van elektronische ballasten op benelux.ledvance.com

[1] Controle van de E-VSA-compatibiliteitslijst vereist voor installatie: www.benelux.ledvance.com/evsa-comp of direct op de verpakking via de QR-code I [2] In geval van twijfel dienen controlemetingen op het Tc-punt van de buis te worden uitgevoerd met een flexibele thermische sensor (bijv. type "K") om er zeker van te zijn dat de Tc-limiet niet wordt overschreden. Meer informatie vindt u in de databladen online I 3 Buizen 60 cm UN: Niet geschikt voor dubbellamps C-VSA I [3] Productgarantie: meer informatie en de precieze garantievoorwaarden vindt u op www.benelux.ledvance.com/garantie

EM BUIZEN

LED BUIZEN T8 EM

VOOR C-VSA OF DIRECT OP NETSPANNING 230V

LEDVANCE LED TUBE T8 EM EEC-A SUPERIOR CLASS - G13

Hoog rendement 210lm/W - Glazen buis met coating - ON/OFF X 200.000 - Hoge kleurstabiliteit (SDCM ≤ 6) - Inclusief dummy LED starter - Temperatuurbereik Ta -20°C tot +50°C2 - VDE certificering volgens IEC 62776 - 10 jaar garantie[3]

	Productnaam	EAN	l [mm]	W	lm	lm/W	K		CRI	L70 B50			
NEW	T8 LED EM 36 EECA S 1,2m 10W 840 2100lm	4099854**223310**	1 212	10	2.100	210	4.000	190°	80	100.000h		A	1
NEW	T8 LED EM 58 EECA S 1,5m 17,6W 840 3700lm	4099854**223334**	1 513	17,6	3.700	210	4.000	190°	80	100.000h		A	1

LEDVANCE LEDTUBE T8 EM UO SUPERIOR CLASS (Ultra Output = verhoogde lichtstroom) - G13

Standaard glazen buis met coating - Ø 26,7 mm - ON/OFF X 200.000 - Hoge kleurstabiliteit (SDCM ≤ 5) - CRI tot 90 - Inclusief dummy LED starter - Temperatuurbereik Ta -20°C tot +50°C[2] - VDE certificering volgens IEC 62776 - Lage flikkering, voldoet aan de Europese vereisten van 2024 (SVM ≤ 0,4 en PstLM ≤ 1,0) - Op aanvraag verkrijgbaar in versies 2.700K en 5.000K - 5 jaar garantie[3]

	LEDVANCE LED TUBE T8 EM ULTRA OUTPUT (UO) CRI 90 SUPERIOR CLASS												
	T8 LED EM U036 S 1,2m 14W 940 2600lm	4099854**037290**	1.200	14	2.600	185	4.000	190°	90	75.000h		B	1
	T8 LED EM U058 S 1,5m 22,2W 940 4100lm	4099854**037313**	1.500	22,1	4.100	185	4.000	190°	90	75.000h		B	1
NEW	T8 LED EM U058 S 1,5m 22,1W 965 4100lm	4099854**348211**	1.500	22,1	4.100	185	4.000	190°	90	75.000h		B	1
	LEDVANCE LED TUBE T8 EM ULTRA OUTPUT (UO) SUPERIOR CLASS												
	T8 LED EM U036 S 1,2m 14W 830 2340lm	4099854**037092**	1.200	14	2.340	167	3.000	190°	80	75.000h		C	1
	T8 LED EM U036 S 1,2m 14W 840 2600lm	4099854**037115**	1.200	14	2.600	185	4.000	190°	80	75.000h		B	1
	T8 LED EM U036 S 1,2m 14W 850 2600lm	4099854**037177**	1.200	14	2.600	185	5.000	190°	80	75.000h		B	1
	T8 LED EM U036 S 1,2m 14W 865 2600lm	4099854**037191**	1.200	14	2.600	185	6.500	190°	80	75.000h		B	1
	T8 LED EM U058 S 1,5m 22,2W 830 3690lm	4099854**037214**	1.500	22,2	3.690	166	3.000	190°	80	75.000h		C	1
	T8 LED EM U058 S 1,5m 22,2W 840 4100lm	4099854**037238**	1.500	22,1	4.100	185	4.000	190°	80	75.000h		B	1
	T8 LED EM U058 S 1,5m 22,2W 850 4100lm	4099854**037252**	1.500	22,1	4.100	185	5.000	190°	80	75.000h		B	1
	T8 LED EM U058 S 1,5m 22,2W 865 4100lm	4099854**037276**	1.500	22,1	4.100	185	6.500	190°	80	75.000h		B	1
	LEDVANCE LED TUBE T8 EM SUPERIOR CLASS												
	T8 LED EM15 S 438 5,1W 830 810lm DUO[1]	4099854**037337**	438	5,1	810	158	3.000	190°	80	75.000h		D	1
	T8 LED EM15 S 438 5,1W 840 900lm DUO[1]	4099854**037351**	438	5,1	900	176	4.000	190°	80	75.000h		C	1
	T8 LED EM15 S 438 5,1W 865 900lm DUO[1]	4099854**037375**	438	5,1	900	176	6.500	190°	80	75.000h		C	1
	T8 LED EM18 S 0,6m 6,3W 830 900lm DUO[1]	4099854**037399**	600	6,3	900	157	3.000	190°	80	75.000h		D	1
	T8 LED EM18 S 0,6m 6,3W 840 1100lm DUO[1]	4099854**037412**	600	6,3	1.100	174	4.000	190°	80	75.000h		C	1
	T8 LED EM18 S 0,6m 6,3W 865 1100lm DUO[1]	4099854**037436**	600	6,3	1.100	174	6.500	190°	80	75.000h		C	1
	T8 LED EM30 S 0,9m 9,7W 830 1530lm DUO[1]	4099854**037450**	900	9,7	1.530	157	3.000	190°	80	75.000h		D	1
	T8 LED EM30 S 0,9m 9,7W 840 1700lm DUO[1]	4099854**037474**	900	9,7	1.700	175	4.000	190°	80	75.000h		C	1
	T8 LED EM30 S 0,9m 9,7W 865 1700lm DUO[1]	4099854**037498**	900	9,7	1.700	175	6.500	190°	80	75.000h		C	1
	T8 LED EM38 S 1m 11,4W 830 1800lm	4099854**037511**	1.000	11,4	1.800	157	3.000	190°	80	75.000h		D	1
	T8 LED EM38 S 1m 11,4W 840 2000lm	4099854**037535**	1.000	11,4	2.000	175	4.000	190°	80	75.000h		C	1
	T8 LED EM38 S 1m 11,4W 865 2000lm	4099854**037559**	1.000	11,4	2.000	175	6.500	190°	80	75.000h		C	1
	T8 LED EM36 S 1,2m 12W 830 1890lm	4099854**037573**	1.200	12	1.890	157	3.000	190°	80	75.000h		D	1
	T8 LED EM36 S 1,2m 12W 840 2100lm	4099854**037597**	1.200	12	2.100	175	4.000	190°	80	75.000h		C	1
	T8 LED EM36 S 1,2m 12W 865 2100lm	4099854**037610**	1.200	12	2.100	175	6.500	190°	80	75.000h		C	1
	T8 LED EM58 S 1,5m 17,7W 830 2790lm	4099854**037634**	1.500	17,7	2.790	157	3.000	190°	80	75.000h		D	1
	T8 LED EM58 S 1,5m 17,7W 840 3100lm	4099854**037658**	1.500	17,7	3.100	175	4.000	190°	80	75.000h		C	1
	T8 LED EM58 S 1,5m 17,7W 865 3100lm	4099854**037672**	1.500	17,7	3.100	175	6.500	190°	80	75.000h		C	1

[1] Compatibel met 1- of 2 lamps C-VSA's I [2] In geval van twijfel dienen controlemetingen op het Tc-punt van de buis te worden uitgevoerd met een flexibele thermische sensor (bijv. type "K") om er zeker van te zijn dat de Tc-limiet niet wordt overschreden. Meer informatie vindt u in de databladen online I [3] Productgarantie: meer informatie en de precieze garantievoorwaarden vindt u op www.benelux.ledvance.com/garantie

EM BUIZEN

LED BUIZEN T8 EM

VOOR C-VSA OF DIRECT OP NETSPANNING 230V

LEDVANCE LED TUBE T8 EM ULTRA OUTPUT (UO) & EM PERFORMANCE CLASS - G13

PERFORMANCE CLASS

Glazen buis - Ø 26,7 mm - ON/OFF X 200.000 - Hoge kleurstabiliteit (SDCM ≤ 5) - Dummy LED starter inbegrepen - Temperatuurbereik Ta -20°C tot +50°C[2] - Lage flikkering, voldoet aan de Europese vereisten van 2024 (SVM ≤ 0,4 en PstLM ≤ 1, Op aanvraag verkrijgbaar in 2.700K en 5.000K - 5 jaar garantie[3]

Productnaam	EAN	l (mm)	W	lm	lm/W	K		CRI	L70 B50		No.
LEDVANCE LED TUBE T8 EM ULTRA OUTPUT (UO) PERFORMANCE CLASS											
T8 LED EM U036 P 1,2m 15,6W 830 2250lm	4099854**036774**	1.200	15,6	2.250	144	3.000	190°	80	60.000h	D	1
T8 LED EM U036 P 1,2m 15,6W 840 2500lm	4099854**036835**	1.200	15,6	2.500	160	4.000	190°	80	60.000h	C	1
T8 LED EM U036 P 1,2m 15,6W 865 2500lm	4099854**036873**	1.200	15,6	2.500	160	6.500	190°	80	60.000h	C	1
T8 LED EM U058 P 1,5m 23,1W 830 3330lm	4099854**037016**	1.500	23,1	3.330	144	3.000	190°	80	60.000h	D	1
T8 LED EM U058 P 1,5m 23,1W 840 3700lm	4099854**037030**	1.500	23,1	3.700	160	4.000	190°	80	60.000h	C	1
T8 LED EM U058 P 1,5m 23,1W 865 3700lm	4099854**037054**	1.500	23,1	3.700	160	6.500	190°	80	60.000h	C	1
LEDVANCE LED TUBE T8 EM PERFORMANCE CLASS											
T8 LED EM18 P 0,6m 7W 830 990lm[1]	4099854**036958**	600	7	990	141	3.000	190°	80	60.000h	D	1
T8 LED EM18 P 0,6m 7W 840 1100lm[1]	4099854**036972**	600	7	1.100	157	4.000	190°	80	60.000h	D	1
T8 LED EM36 P 0,6m 7W 865 1100lm[1]	4099854**036996**	600	7	1.100	157	6.500	190°	80	60.000h	D	1
T8 LED EM36 P 1,2m 13,5W 830 1890lm	4099854**036897**	1.200	13,5	1.890	140	3.000	190°	80	60.000h	D	1
T8 LED EM36 P 1,2m 13,5W 840 2100lm	4099854**036910**	1.200	13,5	2.100	155	4.000	190°	80	60.000h	D	1
T8 LED EM36 P 1,2m 13,5W 865 2100lm	4099854**036934**	1.200	13,5	2.100	155	6.500	190°	80	60.000h	D	1
T8 LED EM58 P 1,5m 20W 830 2790lm	4099854**037078**	1.500	20	2.790	139	3.000	190°	80	60.000h	D	1
T8 LED EM58 P 1,5m 20W 840 3100lm	4099854**037139**	1.500	20	3.100	155	4.000	190°	80	60.000h	D	1
T8 LED EM58 P 1,5m 20W 865 3100lm	4099854**037153**	1.500	20	3.100	155	6.500	190°	80	60.000h	D	1

[1] Compatibel met 1- of 2 lamps C-VSA's I [2] In geval van twijfel dienen controlemetingen op het Tc-punt van de buis te worden uitgevoerd met een flexibele thermische sensor (bijv. type "K") om er zeker van te zijn dat de Tc-limiet niet wordt overschreden. Meer informatie vindt u in de databladen online I [3] Productgarantie: meer informatie en de precieze garantievoorwaarden vindt u op www.benelux.ledvance.com/garantie

EM BUIZEN

LED BUIZEN T8 EM

VOOR C-VSA OF DIRECT OP NETSPANNING 230V

LEDVANCE LED TUBE T8 EM ULTRA OUTPUT (UO) VALUE CLASS & EM VALUE CLASS - G13

VALUE CLASS

Glazen buis - Ø 26,7 mm - ON/OFF X 200.000 - Inclusief dummy LED starter - Temperatuurbereik Ta -20°C tot +45°C - Lage flikkering, voldoet aan de Europese 2024-vereisten (SVM ≤ 0,4 en PstLM ≤ 1,0) - 3 jaar garantie[2]

Productnaam	EAN	l [mm]	W	lm	lm/W	K		CRI	L70 B50		No.
LEDVANCE LED TUBE T8 EM ULTRA OUTPUT VALUE CLASS											
T8 LED EM U036 V 1,2m 20W 830 2160lm	4099854**038327**	1.200	20	2.160	108	3.000	190°	80	30.000h	F	1
T8 LED EM U036 V 1,2m 20W 840 2400lm	4099854**038402**	1.200	20	2.400	120	4.000	190°	80	30.000h	E	1
T8 LED EM U036 V 1,2m 20W 865 2400lm	4099854**038525**	1.200	20	2.400	120	6.500	190°	80	30.000h	E	1
T8 LED EM U058 V 1,5m 29W 830 3150lm	4099854**038624**	1.200	29	3.150	108	3.000	190°	80	30.000h	F	1
T8 LED EM U058 V 1,5m 29W 840 3500lm	4099854**038662**	1.200	29	3.500	120	4.000	190°	80	30.000h	E	1
T8 LED EM U058 V 1,5m 29W 865 3500lm	4099854**038747**	1.200	29	3.500	120	6.500	190°	80	30.000h	E	1
LEDVANCE LED TUBE T8 EM VALUE CLASS											
T8 LED EM15 V 438 5,4W 830 585lm DUO[1]	4099854**038907**	438	5,4	585	108	3.000	190°	80	30.000h	F	1
T8 LED EM15 V 438 5,4W 840 650lm DUO[1]	4099854**038921**	438	5,4	650	120	4.000	190°	80	30.000h	E	1
T8 LED EM15 V 438 5,4W 865 650lm DUO[1]	4099854**038945**	438	5,4	650	120	6.500	190°	80	30.000h	E	1
T8 LED EM18 V 0,6m 6,6W 830 720lm DUO[1]	4099854**038969**	600	6,6	720	109	3.000	190°	80	30.000h	F	1
T8 LED EM18 V 0,6m 6,6W 840 800lm DUO[1]	4099854**038983**	600	6,6	800	121	4.000	190°	80	30.000h	E	1
T8 LED EM18 V 0,6m 6,6W 865 800lm DUO[1]	4099854**039003**	600	6,6	800	121	6.500	190°	80	30.000h	E	1
T8 LED EM16 V 720 7W 830 765lm DUO[1]	4099854**039027**	720	7	765	109	3.000	190°	80	30.000h	F	1
T8 LED EM16 V 720 7W 840 850lm DUO[1]	4099854**039041**	720	7	850	121	4.000	190°	80	30.000h	E	1
T8 LED EM16 V 720 7W 865 850lm DUO[1]	4099854**039065**	720	7	850	121	6.500	190°	80	30.000h	E	1
T8 LED EM30 V 0,9m 10W 830 1080lm DUO[1]	4099854**039102**	900	10	1.080	108	3.000	190°	80	30.000h	F	1
T8 LED EM30 V 0,9m 10W 840 1200lm DUO[1]	4099854**039126**	900	10	1.200	120	4.000	190°	80	30.000h	E	1
T8 LED EM30 V 0,9m 10W 865 1200lm DUO[1]	4099854**039164**	900	10	1.200	120	6.500	190°	80	30.000h	E	1
T8 LED EM38 V 1m 11,6W 830 1260lm	4099854**039201**	1.000	11,6	1.260	108	3.000	190°	80	30.000h	F	1
T8 LED EM38 V 1m 11,6W 840 1400lm	4099854**039249**	1.000	11,6	1.400	120	4.000	190°	80	30.000h	E	1
T8 LED EM38 V 1m 11,6W 865 1400lm	4099854**038488**	1.000	11,6	1.400	120	6.500	190°	80	30.000h	E	1
T8 LED EM36 V 1,2m 15W 830 1620lm	4099854**038143**	1.200	15	1.620	108	3.000	190°	80	30.000h	F	1
T8 LED EM36 V 1,2m 15W 840 1800lm	4099854**038167**	1.200	15	1.800	120	4.000	190°	80	30.000h	E	1
T8 LED EM36 V 1,2m 15W 865 1800lm	4099854**038181**	1.200	15	1.800	120	6.500	190°	80	30.000h	E	1
T8 LED EM58 V 1,5m 18,3W 830 2000lm	4099854**038204**	1.500	18,3	2.000	109	3.000	190°	80	30.000h	F	1
T8 LED EM58 V 1,5m 18,3W 840 2200lm	4099854**038228**	1.500	18,3	2.200	120	4.000	190°	80	30.000h	E	1
T8 LED EM58 V 1,5m 18,3W 865 2200lm	4099854**038242**	1.500	18,3	2.200	120	6.500	190°	80	30.000h	E	1

[1] Compatibel op een C-VSA | [2] Productgarantie: meer informatie en de precieze garantievoorwaarden vindt u op www.benelux.ledvance.com/garantie

1

2

3

EM BUIZEN

LED BUIZEN T8 EM CONNECTED

VOOR ARMATUREN MET C-VSA OF DIRECT OP 230V - STEP DIM - AUTOMATISCHE DRAADLOZE BEDIENING

LEDVANCE LEDTUBE T8 EM CONNECTED PERFORMANCE CLASS - ZIGBEE 3.0 - G13

PERFORMANCE CLASS

Standaard glazen buis met coating - Ø 28 mm - ON/OFF X 200.000 - LED starter inbegrepen - Temperatuurbereik Ta -20°C tot +50°C - Draadloos lichtmanagement - Te koppelen per groep met specifieke detectie (zie hieronder) - 5 jaar garantie[2]

Productnaam	EAN	l (mm)	W	lm	lm/W	K		CRI	L70 B50			
T8 LED EM CON P 0,6m 7,5W 830 1000lm[1]	4099854**144431**	600	7,5	1.000	133	3.000	160°	80	50.000h		E	1
T8 LED EM CON P 0,6m 7,5W 840 1100lm[1]	4058075**823938**	600	7,5	1.100	146	4.000	160°	80	50.000h		D	1
T8 LED EM CON P 0,6m 7,5W 865 1100lm[1]	4058075**823952**	600	7,5	1.100	146	6.500	160°	80	50.000h		D	1
T8 LED EM CON P 1,2m 16W 830 2160lm	4099854**144455**	1.200	16	2.160	135	3.000	160°	80	50.000h		D	1
T8 LED EM CON P 1,2m 16W 840 2400lm	4058075**823976**	1.200	16	2.400	150	4.000	160°	80	50.000h		D	1
T8 LED EM CON P 1,2m 16W 865 2400lm	4058075**823990**	1.200	16	2.400	150	6.500	160°	80	50.000h		D	1
T8 LED EM CON P 1,5m 24W 830 3250lm	4099854**144479**	1.500	24	3.250	135	3.000	160°	80	50.000h		D	1
T8 LED EM CON P 1,5m 24W 840 3600lm	4058075**824010**	1.500	24	3.600	150	4.000	160°	80	50.000h		D	1
T8 LED EM CON P 1,5m 24W 865 3600lm	4058075**824034**	1.500	24	3.600	150	6.500	160°	80	50.000h		D	1

LEDVANCE CONNECTED SENSOR - INFRAROOD PASSIEF - ZIGBEE 3.0

Tot 200 producten per netwerk (buizen en sensoren) - Mesh-functie - Master/Slave schakeling mogelijk - Temperatuurbereik Ta -20°C tot +50°C - Max afstand tussen elk product = 15 m - 5 jaar garantie[3]

Productnaam	EAN	Installatie-hoogte	W	IP	Afmeting mm	LEVENS-DUUR	Toepassing	
CONNECTED SENSOR ST8 LB - IP54	4058075**232969**	2,50 - 4,00 m	1	IP54	95x95x66	50.000h	Parkings	2
CONNECTED SENSOR ST8 HB - IP54	4058075**232983**	4,00 - 14,00 m	1	IP54	95x95x66	50.000h	Industrie	2
Infrarood afstandsbediening voor CONNECTED SENSOR: maakt eenvoudige instelling vanaf de grond mogelijk zodra de sensor is geïnstalleerd - Inclusief batterij (Lithium, 3 V) - 3 jaar garantie								
CONNECTED SENSOR REMOTE	4058075**374034**				52 x 94 x 8			3

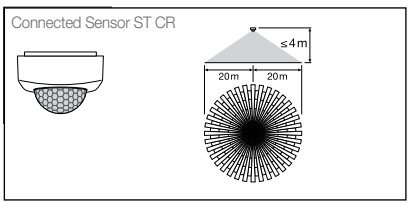

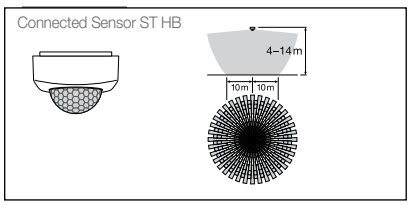

[1] 60 cm CONNECTED buizen niet compatibel met dubbellamps armaturen
[2] Productgarantie: meer informatie en de precieze garantievoorwaarden vindt u op www.benelux.ledvance.com/garantie

1

2

3

4

GLASS

LED BUIZEN VOOR SPECIALE TOEPASSINGEN EN ACCESSOIRES

	Productnaam	EAN	l (mm)	W	lm	lm/W	K	°	CRI	L70 B50	No.

LEDVANCE LED TUBE T8 EM CHIP CONTROL EM SUPERIOR - G13

SUPERIOR CLASS

Glazen buis met coating - Voor toepassingen waar UV- en blauw licht tot een minimum beperkt moeten worden (bijv. halfgeleiderindustrie) - Temperatuurbereik Ta -20°C tot 45°C -Voor C-VSA armaturen of direct op 230V - Inclusief dummy LED starter - ON/OFF X 200.000 - 5 jaar garantie[1]

NEW	T8 LED EM 36 CHIP S 1,2m 18W 320 2000lm	4099854**271472**	1.212	18	2.000	111	2.000	190°	35	50.000h	1
NEW	T8 LED EM 58 CHIP S 1,5m 23W 320 2500lm	4099854**271496**	1.513	23	2.500	108	2.000	190°	35	50.000h	1

LEDVANCE LED TUBE T8 EM HIGHBAY SUPERIOR - G13

SUPERIOR CLASS

Glazen buis met coating - Voor toepassingen in hoge hallen - Uitstralingshoek 90 graden- Hoge lichtstroom- Temperatuurbereik Ta -20°C tot 50°C - Voor C-VSA armaturen of direct op 230V - Inclusief dummy LED starter - ON/OFF X 200.000 - 5 jaar garantie[1]

NEW	T8 LED EM 36 HBAY S 1,2m 14W 840 2600lm	4099854**258633**	1.213	14	2 600	185	4.000	90°	80	75.000h	2
NEW	T8 LED EM 58 HBAY S 1,5m 22,1W 840 4100lm	4099854**258671**	1.514	22,1	4 100	185	4.000	90°	80	75.000h	2

LEDVANCE LED TUBE T8 EM HIGH TEMPERATURE SUPERIOR - G13[4]

SUPERIOR CLASS

Geschikt voor omgevingstemperaturen van -20°C tot +80°C - Levensduur bij omgevingstemperatuur van 80°C: tot 17.500 uur - Voor C-VSA armaturen of direct op 230V - Inclusief dummy LED starter - ON/OFF X 200.000 - 2 of 5 jaar garantie[1]

NEW	T8 LED EM 36 HT S 1,2m 14W 840 2600lm	4099854**258572**	1.213	14	2 600	185	4.000	120°	80	75.000h	3
NEW	T8 LED EM 58 HT S 1,5m 22,1W 840 4100lm	4099854**258596**	1.514	22,1	4 100	185	4.000	120°	80	75.000h	3

LEDVANCE LED TUBE T8 EM ULTRA UO 6KV SUPERIOR - G13

SUPERIOR CLASS

Glazen buis met coating - Hoge overspanningsbeveiliging: tot 6kV L-N - Zeer goede bestendigheid tegen schakelbelastingen (herstart na enkele seconden)- Voor C-VSA armaturen of direct op 230V - Inclusief dummy LED starter - ON/OFF X 200.000 - Temperatuurbereik Ta -20°C tot 50°C - 5 jaar garantie[1]

NEW	T8 LED EM UO 6kV S1,2m 14W 840 2600lm	4099854**147791**	1.200	14	2.600	185	4.000	190°	80	75.000h	4
NEW	T8 LED EM UO 6kV S1,5m 22W 840 4100lm	4099854**147814**	1.200	22,1	4.100	185	4.000	190°	80	75.000h	4

LEDVANCE LEDTUBE T8 EM PERFORMANCE CLASS MOTION SENSOR - G13[3]

DETECTION MOUVEMENT PERFORMANCE CLASS

Geintegreerde individuele aanwezigheidsdetectie (frequentie 5,8 GHz) compatibel met gesloten armaturen - Automatisch schakelen naar 20% van de lichtstroom 5 min. na de laatste detectie en uitschakelen 2 min. later - Detectieradius tot 5 m - Voor C-VSA armaturen of direct op 230V - Glazen buis met coating - Ø 26,7 mm - ON/OFF X 200.000 - Inclusief dummy LED starter - Temperatuurbereik Ta -20°C tot +50°C - VDE-certificering volgens IEC 62776 - 5 jaar garantie[1]

T8 LED EM18 MS P 0,6m 6,8W 840 1100lm1	4099854**044472**	600	6,8	1.100	161	4.000	190°	80	60.000h	4
T8 LED EM36 MS P 1,2m 13,1W 840 2100lm	4099854**044960**	1.200	13,1	2.100	160	4.000	190°	80	60.000h	4
T8 LED EM58 MS P 1,5m 19,3W 840 3100lm	4099854**045066**	1.500	19,3	3.100	160	4.000	190°	80	60.000h	4

LEDVANCE LED TUBE T8 FOOD EM PERFORMANCE - G13

PERFORMANCE CLASS

Verbetering van voedselkleuren (vitrines) - Voor C-VSA of direct op 230V - Glazen buis met coating - Ø 26,7 mm - Compatibel met HACCP-norm - R9 85 - ON/OFF X 200.000 - Inclusief LED starter - Temperatuurbereik Ta -20°C tot +50°C - VDE-certificering volgens IEC 62776 - 5 jaar garantie[1]

T8 LED EM18 FOOD P 0,6m 5,2W 833 500lm1	4099854**044793**	600	5,2	500	96	3.300	190°	80	60.000h	4
T8 LED EM30 FOOD P 0,9m 7,9W 833 750lm	4099854**045226**	900	7,9	750	94	3.300	190°	80	60.000h	4
T8 LED EM36 FOOD P 1,2m 11,6W 833 1100lm	4099854**045004**	1.200	11,6	1.100	94	3.300	190°	80	60.000h	4
T8 LED EM58 FOOD P 1,5m 17,9W 833 1700lm	4099854**045127**	1.500	17,9	1.700	94	3.300	190°	80	60.000h	4

[1] Productgarantie: meer informatie en de precieze garantievoorwaarden vindt u op www.benelux.ledvance.com/garantie

1

2

3

4

5

LED BUIZEN VOOR SPECIALE TOEPASSINGEN EN ACCESSOIRES

Productnaam	EAN	l (mm)	W	lm	lm/W	K	°	CRI	L70 B50	No.

LEDVANCE LED TUBE T9 EM VALUE - G10Q

VALUE CLASS

220...240 V - Voor C-VSA of direct op 230V - Inclusief dummy LED starter - ON/OFF X 200.000 - Temperatuurbereik Ta -20°C tot +45°C - 3 jaar garantie[1]

Productnaam	EAN	l (mm)	W	lm	lm/W	K	°	CRI	L70 B50	No.
T9C LED EM22 V 11W 830 G10Q 1200lm	4099854**042447**	212	11	1.200	109	3.000	110°	80	30.000h	1
T9C LED EM22 V 11W 840 G10Q 1320lm	4099854**042461**	212	11	1.320	120	4.000	110°	80	30.000h	1
T9C LED EM22 V 11W 865 G10Q 1320lm	4099854**042485**	212	11	1.320	120	6.500	110°	80	30.000h	1
T9C LED EM32 V 18,3W 830 G10Q 2000lm	4099854**042508**	300	18,3	2.000	109	3.000	110°	80	30.000h	1
T9C LED EM32 V 18,3W 840 G10Q 2200lm	4099854**042522**	300	18,3	2.200	120	4.000	110°	80	30.000h	1
T9C LED EM32 V 18,3W 865 G10Q 2200lm	4099854**042546**	300	18,3	2.200	120	6.500	110°	80	30.000h	1
T9C LED EM40 V 24W 840 G10Q 2900lm	4099854**042560**	400	24	2.900	120	4.000	110°	80	30.000h	2
T9C LED EM40 V 24W 865 G10Q 2900lm	4099854**042584**	400	24	2.900	120	6.500	110°	80	30.000h	2

LEDVANCE LED STARTER

Productnaam	EAN	l (mm)	W	lm	lm/W	K	°	CRI	L70 B50	No.
LED TUBE T8 EM STARTER 10X2	4099854**067150**	40	–	–	–	–	–	–	–	3

LEDVANCE LED TUBE CONVERSION KIT

KIT met materialen die benodigd zijn om de T8 EM of Universal en/of T5 AC LED TUBES te converteren direct naar 230V - Benodigde LED buizen separaat te bestellen

	Productnaam	EAN	l (mm)	W	lm	lm/W	K	°	CRI	L70 B50	No.
NEW	LED TUBE CONVERSION KIT MONO (1 tube)	4058118**280612**	–	–	–	–	–	–	–	–	4
NEW	LED TUBE CONVERSION KIT DUO (2 tubes)	4058118**280636**	–	–	–	–	–	–	–	–	5

[1] Motion Sensor en FOOD 60 cm buizen zijn niet compatibel met een C-VSA in duo-schakeling met 2 buizen.
[2] Controleer in geval van twijfel de metingen op het Tc-punt van de buis met een flexibele thermische sensor (bijv. type "K") om er zeker van te zijn dat de Tc-limiet niet wordt overschreden. Meer informatie over dit onderwerp is te vinden in de gegevensbladen van de LED-buizen.
[3] Gebruik van het product in zeer specifieke toepassingen. Neem contact met ons op voor meer informatie.
[4] Levensduur varieert afhankelijk van de omgevingstemperatuur. 5 jaar garantie van -20°C tot +60°C en 2 jaar garantie van +61°C tot +80°C.

1

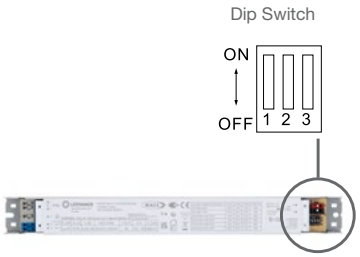

2

LED TUBE T8 EXTERNAL SYSTEM

UITSLUITEND GESCHIKT VOOR LEDVANCE EXT DALI DRIVER[1]

LEDVANCE LED TUBE T8 EXTERNAL SYSTEM - G13

Standaard glazen buis met anti-splintercoating - Dimbare T8-buis speciaal geschikt voor gebruik met LEDVANCE EXT DALI driver (niet meegeleverd - zie hieronder voor de benodigde driver voor 1-lamps of 2-lamps installatie) - Aansluiting uitsluitend aan de kant gemarkeerd met 'DC Input' - Hoge kleurstabiliteit (SDCM ≤5) - Ø 26 mm - ON/OFF X 200.000 - Temperatuurbereik Ta -20°C tot +50°C - 50.000 uur - 5 jaar garantie[2]

	Productnaam	EAN	[mm]	W	lm	lm/W	K		CRI	L70 B50			No.
NEW	T8 LED EXT P 18 0,6m 7,3W 830 1000lm	4099854**294426**	1.200	7,3	1.000	58	3.000	190°	80	75.000h	E		1
NEW	T8 LED EXT P 18 0,6m 7,3W 840 1100lm	4099854**294440**	1.200	7,3	1.100	58	4.000	190°	80	75.000h	D		1
NEW	T8 LED EXT P 18 0,6m 7,3W 865 1100lm	4099854**294464**	1.200	7,3	1.100	58	6.500	190°	80	75.000h	D		1
	T8 LED EXT P 36 1,2m 15W 830 2160lm	4099854**015281**	1.200	15	2.160	144	3.000	190°	80	50.000h	E		1
	T8 LED EXT P 36 1,2m 15W 840 2400lm	4058075**730595**	1.200	15	2.400	160	4.000	190°	80	50.000h	D		1
	T8 LED EXT P 36 1,2m 15W 865 2400lm	4058075**730618**	1.200	15	2.400	160	6.500	190°	80	50.000h	D		1
	T8 LED EXT P 58 1,5m 23W 830 3350lm	4099854**015328**	1.500	23	3.350	146	3.000	190°	80	50.000h	E		1
	T8 LED EXT P 58 1,5m 23W 840 3700lm	4058075**730557**	1.500	23	3.700	161	4.000	190°	80	50.000h	D		1
	T8 LED EXT P 58 1,5m 23W 865 3700lm	4058075**730571**	1.500	23	3.700	161	6.500	190°	80	50.000h	D		1

LEDVANCE DALI DRIVER T8 EXTERNAL SYSTEM

Speciale driver voor specifiek gebruik met EXT dimbare buizen - SELV - DALI-2 dimbaar - Geschikt voor Vivares lichtmanagement- Push DIM functie - DIP SWITCH power selector - Harmonische vervorming <5% - 100.000 uur - 5 jaar garantie[2]

	Productnaam	EAN	Ta	PRO-TECTION CLASS	mm	L70 B50	IP	No.
NEW	DR EXTERNAL DALI-P -1X7-37W 220-240	4099854**295157**	–20° à +50°C	I	284.0 x 21.2 x 30.2	100.000	IP20	2
NEW	DR EXTERNAL DALI-P -2X7-26W 220-240	4099854**295171**	–20° à +50°C	I	360.0 x 21.2 x 30.2	100.000	IP20	2

TYPE BUIS	DR EXT DALI-P-1X7-37W 220-240	DR EXT DALI-P-2X7-26W 220-240
LEDTUBE T8 EXT P 600 7.3W	A; B	C; D; E
LEDTUBE T8 EXT P 1200 15W	A	C
LEDTUBE T8 EXT P 1500 23W	A	C

Check online voor meer informatie

A 1x 1 LED TUBE EXT

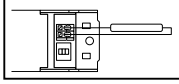

B 1x 2 LED TUBE EXT

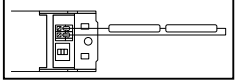

C 2x 1 LED TUBE EXT

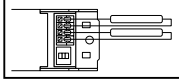

D 1x 1 + 2x 1 LED TUBE EXT

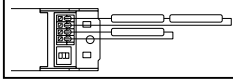

E 2x 2 LED TUBE EXT

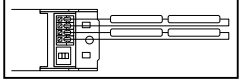

[1] EXT buis uitsluitend te gebruiken met EXT DALI 1-lamps driver (4099854295157) of 2-lamps driver (4099854295171). Afzonderlijk te bestellen. Gebruik de EXT-buizen niet zonder voeding, noch met een andere voeding dan die welke ervoor bestemd is. LEDVANCE aanvaardt geen verantwoordelijkheid of garantie voor het gebruik van andere voedingen.
[2] Productgarantie: meer informatie en de precieze garantievoorwaarden vindt u op www.benelux.ledvance.com/garantie

HF BUIZEN

LED BUIZEN T5 HF

VOOR COMPATIBEL E-VSA[1]

LEDVANCE LEDTUBE T5 HO HF & HE HF PERFORMANCE CLASS - G5

PERFORMANCE CLASS

Standaard glazen buis met coating - ON/OFF X 200.000 - Hoge kleurstabiliteit (SDCM ≤ 5) – Temperatuurbereik Ta -20°C tot +45°C - Ø 16 mm aan de uiteinden/buis- Lage flikkering, voldoet aan de Europese 2024-eisen (SVM ≤ 0,4 en PstLM ≤ 1,0) - 5 jaar garantie[2]

Productnaam	EAN	l [mm]	W	lm	lm/W	K		CRI	L70 B50		No.
LEDVANCE LEDTUBE T5 HO HF											
T5 LED HF HO54 P 1,2m 26W 830 3600lm	4099854**029257**	1.149	26	3.600	138	3.000	190°	80	50.000h	E	1
T5 LED HF HO54 P 1,2m 26W 840 4000lm	4099854**029271**	1.149	26	4.000	153	4.000	190°	80	50.000h	D	1
T5 LED HF HO54 P 1,2m 26W 865 4000lm	4099854**029301**	1.149	26	4.000	153	6.500	190°	80	50.000h	D	1
T5 LED HF HO49 P 1,5m 26W 830 3600lm	4099854**029110**	1.449	26	3.600	138	3.000	190°	80	50.000h	E	1
T5 LED HF HO49 P 1,5m 26W 840 4000lm	4099854**029134**	1.449	26	4.000	153	4.000	190°	80	50.000h	D	1
T5 LED HF HO49 P 1,5m 26W 865 4000lm	4099854**029158**	1.449	26	4.000	153	6.500	190°	80	50.000h	D	1
T5 LED HF HO80 P 1,5m 36W 830 5050lm	4099854**029059**	1.449	36	5.050	140	3.000	190°	80	50.000h	E	1
T5 LED HF HO80 P 1,5m 36W 840 5600lm	4099854**029073**	1.449	36	5.600	155	4.000	190°	80	50.000h	D	1
T5 LED HF HO80 P 1,5m 36W 865 5600lm	4099854**029097**	1.449	36	5.600	155	6.500	190°	80	50.000h	D	1
LEDVANCE LEDTUBE T5 HE HF											
T5 LED HF HE14 P 0,6m 7W 830 900lm	4099854**029448**	549	7	900	128	3.000	190°	80	50.000h	E	1
T5 LED HF HE14 P 0,6m 7W 840 1000lm	4099854**029462**	549	7	1.000	142	4.000	190°	80	50.000h	D	1
T5 LED HF HE14 P 0,6m 7W 865 1000lm	4099854**029486**	549	7	1.000	142	6.500	190°	80	50.000h	D	1
T5 LED HF HE21 P 0,9m 10W 830 1350lm	4099854**029387**	849	10	1.350	135	3.000	190°	80	50.000h	E	1
T5 LED HF HE21 P 0,9m 10W 840 1500lm	4099854**029400**	849	10	1.500	150	4.000	190°	80	50.000h	D	1
T5 LED HF HE21 P 0,9m 10W 865 1500lm	4099854**029424**	849	10	1.500	150	6.500	190°	80	50.000h	D	1
T5 LED HF HE28 P 1,2m 16W 830 2160lm	4099854**029325**	1.149	16	2.160	135	3.000	190°	80	50.000h	E	1
T5 LED HF HE28 P 1,2m 16W 840 2400lm	4099854**029349**	1.149	16	2.400	150	4.000	190°	80	50.000h	E	1
T5 LED HF HE28 P 1,2m 16W 865 2400lm	4099854**029363**	1.149	16	2.400	150	6.500	190°	80	50.000h	E	1
T5 LED HF HE35 P 1,5m 18W 830 2550lm	4099854**029172**	1.449	18	2.550	141	3.000	190°	80	50.000h	E	1
T5 LED HF HE35 P 1,5m 18W 840 2800lm	4099854**029196**	1.449	18	2.800	155	4.000	190°	80	50.000h	D	1
T5 LED HF HE35 P 1,5m 18W 865 2800lm	4099854**029219**	1.449	18	2.800	155	6.500	190°	80	50.000h	D	1

LEDVANCE LED TUBE T5 HF SHORT VALUE CLASS

VALUE CLASS

Standaard glazen buis met coating - ON/OFF X 200.000 - Hoge kleurstabiliteit (SDCM ≤ 5) – Temperatuurbereik Ta -20°C tot +45°C - Lage flikkering, voldoet aan de Europese 2024-eisen (SVM ≤ 0,4 en PstLM ≤ 1,0) - Niet geschikt voor noodverlichtingsinstallaties - 3 jaar garantie[2]

T5 LED HF L8 SHRT V 288 4W 830 380lm	4058075**823617**	288	4	380	95	3.000	190°	80	30.000h	F	1
T5 LED HF L8 SHORT V 288 4W 840 400lm	4058075**823631**	288	4	400	100	4.000	190°	80	30.000h	F	1
T5 LED HF L13 SHORT V 517 7W 830 770lm	4058075**823655**	517	7	770	110	3.000	190°	80	30.000h	F	1
T5 LED HF L13 SHRT V 517 7W 840 850lm	4058075**823679**	517	7	850	121	4.000	190°	80	30.000h	E	1

[1] Controle van de E-VSA-compatibiliteitslijst vereist voor installatie: www.benelux.ledvance.com/evsa-comp of direct op de lampverpakking via de QR code | [2] Productgarantie: meer informatie en de precieze garantie-voorwaarden vindt u op www.benelux.ledvance.com/garantie

Scan de QR code om toegang te krijgen tot de compatibiliteitslijst van elektronische ballasten op benelux.ledvance.com

1

2

3

AC TUBES

LED BUIZEN T5 AC

VOOR DIRECTE AANSLUITING OP 230V

Productnaam	EAN	l [mm]	W	lm	lm/W	K		CRI	L70 B50		No.

LEDVANCE LEDTUBE T5 HO AC & HE AC PERFORMANCE CLASS - G5

PERFORMANCE CLASS

Standaard glazen buis met coating - ON/OFF X 50.000 - Hoge kleurstabiliteit (SDCM ≤ 5) - Temperatuurbereik Ta -20°C tot +45°C[1] - Ø 16 mm - Lage flikkering, voldoet aan de Europese vereisten van 2024 (SVM ≤ 0,4 en PstLM ≤ 1,0) - 5 jaar garantie[1]

LEDVANCE LEDTUBE T5 HO AC											
T5 LED AC HO24 P 0,6m 10W 830 1350lm	4099854**081200**	549	10	1.350	135	3.000	190°	80	50.000h	D	1
T5 LED AC HO24 P 0,6m 10W 840 1500lm	4099854**081224**	549	10	1.500	150	4.000	190°	80	50.000h	D	1
T5 LED AC HO24 P 0,6m 10W 865 1500lm	4099854**081248**	549	10	1.500	150	6.500	190°	80	50.000h	D	1
T5 LED AC HO39 P 0,9m 16W 830 2160lm	4099854**081149**	849	16	2.160	135	3.000	190°	80	50.000h	D	1
T5 LED AC HO39 P 0,9m 16W 840 2400lm	4099854**081163**	849	16	2.400	150	4.000	190°	80	50.000h	D	1
T5 LED AC HO39 P 0,9m 16W 865 2400lm	4099854**081187**	849	16	2.400	150	6.500	190°	80	50.000h	D	1
T5 LED AC HO54 P 1,2m 26W 830 3600lm	4058075**824119**	1.149	26	3.600	138	3.000	190°	80	50.000h	D	1
T5 LED AC HO54 P 1,2m 26W 840 4000lm	4058075**824133**	1.149	26	4.000	153	4.000	190°	80	50.000h	D	1
T5 LED AC HO54 P 1,2m 26W 865 4000lm	4058075**824157**	1.149	26	4.000	153	6.500	190°	80	50.000h	D	1
T5 LED AC HO49 P 1,5m 26W 830 3600lm	4058075**824171**	1.449	26	3.600	138	3.000	190°	80	50.000h	D	1
T5 LED AC HO49 P 1,5m 26W 840 4000lm	4058075**824195**	1.449	26	4.000	153	4.000	190°	80	50.000h	D	1
T5 LED AC HO49 P 1,5m 26W 865 4000lm	4058075**824218**	1.449	26	4.000	153	6.500	190°	80	50.000h	D	1
T5 LED AC HO80 P 1,5m 36W 830 5050lm	4058075**824058**	1.449	36	5.050	140	3.000	190°	80	50.000h	D	1
T5 LED AC HO80 P 1,5m 36W 840 5600lm	4058075**824072**	1.449	36	5.600	155	4.000	190°	80	50.000h	D	1
T5 LED AC HO80 P 1,5m 36W 865 5600lm	4058075**824096**	1.449	36	5.600	155	6.500	190°	80	50.000h	D	1
LEDVANCE LEDTUBE T5 HE AC											
T5 LED AC HE14 P 0,6m 8W 830 900lm	4058075**824416**	549	8	900	128	3.000	190°	80	50.000h	E	1
T5 LED AC HE14 P 0,6m 8W 840 1000lm	4058075**824430**	549	8	1.000	142	4.000	190°	80	50.000h	D	1
T5 LED AC HE14 P 0,6m 8W 865 1000lm	4058075**824454**	549	8	1.000	142	6.500	190°	80	50.000h	D	1
T5 LED AC HE21 P 0,9m 10W 830 1350lm	4058075**824355**	849	10	1.350	135	3.000	190°	80	50.000h	D	1
T5 LED AC HE21 0,9m 10W 840 1500lm	4058075**824379**	849	10	1.500	150	4.000	190°	80	50.000h	D	1
T5 LED AC HE21 0,9m 10W 865 1500lm	4058075**824393**	849	10	1.500	150	6.500	190°	80	50.000h	D	1
T5 LED AC HE28P 1,2m 16W 830 2150lm	4058075**824294**	1.149	16	2.150	134	3.000	190°	80	50.000h	E	1
T5 LED AC HE28 P 1,2m 16W 840 2400lm	4058075**824317**	1.149	16	2.400	150	4.000	190°	80	50.000h	D	1
T5 LED AC HE28 P 1,2m 16W 865 2400lm	4058075**824331**	1.149	16	2.400	150	6.500	190°	80	50.000h	D	1
T5 LED AC HE35 P 1,5m 18W 830 2550lm	4058075**824232**	1.449	18	2.550	141	3.000	190°	80	50.000h	D	1
T5 LED AC HE35 P 1,5m 18W 840 2800lm	4058075**824256**	1.449	18	2.800	156	4.000	190°	80	50.000h	D	1
T5 LED AC HE35 P 1,5m 18W 865 2800lm	4058075**824270**	1449	18	2800	156	6.500	190°	80	50.000h	D	1

LEDVANCE LED TUBE CONVERSION KIT

KIT met materialen die benodigd zijn om de T8 EM of Universal en/of T5 AC LED TUBES te converteren direct naar 230V - Benodigde LED buizen separaat te bestellen

NEW	LED TUBE CONVERSION KIT MONO (1 tube)	4058118**280612**	—	—	—	—	—	—	—	—	2
NEW	LED TUBE CONVERSION KIT DUO (2 tubes)	4058118**280636**	—	—	—	—	—	—	—	—	3

[1] Controleer bij twijfel de metingen op het Tc-punt van de buis met een flexibele thermische sensor (bijv. type "K") om te controleren of de Tc-limiet niet wordt overschreden. Meer informatie over dit onderwerp is te vinden in de gegevensbladen van de LED-buizen. I [2] Productgarantie: meer informatie en de precieze garantievoorwaarden vindt u op www.benelux.ledvance.com/garantie

VERRE

1

LEDVANCE T5 EXTERNAL SYSTEM

UITSLUITEND GESCHIKT VOOR LEDVANCE EXT DALI DRIVER[1]

LEDVANCE T5 EXTERNAL SYSTEM HE/HO PERFORMANCE - G5

PERFORMANCE CLASS

Standaard glazen buis met anti-splintercoating - Dimbare T5-buis speciaal geschikt voor gebruik met LEDVANCE EXT DALI driver (niet meegeleverd - zie hieronder voor de benodigde driver voor 1-lamps of 2-lamps installatie - Aansluiting uitsluitend aan de kant gemarkeerd met 'DC Input' - Hoge kleurstabiliteit (SDCM ≤5) - Ø 26 mm - ON/OFF X 200.000 - Temperatuurbereik Ta -20°C tot +50°C - 50.000 uur - 5 jaar garantie[3]

	Productnaam	EAN	l [mm]	W	lm	lm/W	K	°	CRI	L70 B50	No.	
	LEDVANCE LED TUBE T5 EXTERNAL HO											
NEW	T5 LED EXT P HO24 0,6m 10,5W 830 1450lm	4099854**294228**	563	10,5	1.450	138	3.000	180°	80	75.000h	1	
NEW	T5 LED EXT P HO24 0,6m 10,5W 830 1600lm	4099854**294242**	563	10,5	1.600	152	4.000	180°	80	75.000h	1	
NEW	T5 LED EXT P HO24 0,6m 10,5W 830 1600lm	4099854**294266**	563	10,5	1.600	152	6.500	180°	80	75.000h	1	
NEW	T5 LED EXT P HO39 0,9m 17W 830 2350lm	4099854**294365**	863	17	2.350	138	3.000	180°	80	75.000h	1	
NEW	T5 LED EXT P HO39 0,9m 17W 840 2600lm	4099854**294389**	863	17	2.600	152	4.000	180°	80	75.000h	1	
NEW	T5 LED EXT P HO39 0,9m 17W 865 2600lm	4099854**294402**	863	17	2.600	152	6.500	180°	80	75.000h	1	
	T5 LED EXT P HO49 1,5m 26W830 3600lm	4099854**015175**	1.463	26	3.600	138	3.000	180°	80	50.000h	1	
	T5 LED EXT P HO49 1,5m 26W840 4000lm	4058075**730434**	1.463	26	4.000	153	4.000	180°	80	50.000h	1	
	T5 LED EXT P HO49 1,5m 26W865 4000lm	4058075**730458**	1.463	26	4.000	153	6.500	180°	80	50.000h	1	
	T5 LED EXT P HO54 1,2m 26W830 3600lm	4099854**015199**	1.163	26	3.600	138	3.000	180°	80	50.000h	1	
	T5 LED EXT P HO54 1,2m 26W840 4000lm	4058075**730472**	1.163	26	4.000	153	4.000	180°	80	50.000h	1	
	T5 LED EXT P HO54 1,2m 26W865 4000lm	4058075**730496**	1.163	26	4.000	153	6.500	180°	80	50.000h	1	
	T5 LED EXT P HO80 1,5m 37W830 5050lm[2]	4099854**015267**	1.463	37	5.050	136	3.000	180°	80	50.000h	1	
	T5 LED EXT P HO80 1,5m 37W840 5600lm[2]	4058075**730410**	1.463	37	5.600	151	4.000	180°	80	50.000h	1	
	T5 LED EXT P HO80 1,5m 37W865 5600lm[2]	4058075**730397**	1.463	37	5.600	151	6.500	180°	80	50.000h	1	
	LEDVANCE LED TUBE T5 EXTERNAL HE											
NEW	T5 LED EXT P HE14 0,6m 7,3W 830 1000lm	4099854**294082**	563	7,3	1.000	136	3.000	180°	80	75.000h	1	
NEW	T5 LED EXT P HE14 0,6m 7,3W 840 1100lm	4099854**294105**	563	7,3	1.100	150	4.000	180°	80	75.000h	1	
NEW	T5 LED EXT P HE14 0,6m 7,3W 865 1100lm	4099854**294129**	563	7,3	1.100	150	6.500	180°	80	75.000h	1	
NEW	T5 LED EXT P HE21 0,9m 10,5W 830 1450lm	4099854**294150**	863	10,5	1.450	138	3.000	180°	80	75.000h	1	
NEW	T5 LED EXT P HE21 0,9m 10,5W 840 1600lm	4099854**294181**	863	10,5	1.600	152	4.000	180°	80	75.000h	1	
NEW	T5 LED EXT P HE21 0,9m 10,5W 865 1600lm	4099854**294204**	863	10,5	1.600	152	6.500	180°	80	75.000h	1	
NEW	T5 LED EXT P HE28 1,2m 16W 830 2160lm	4099854**294303**	1.163	16	2.160	135	3.000	180°	80	75.000h	1	
NEW	T5 LED EXT P HE28 1,2m 16W 840 2400lm	4099854**294327**	1.163	16	2.400	150	4.000	180°	80	75.000h	1	
NEW	T5 LED EXT P HE28 1,2m 16W 865 2400lm	4099854**294341**	1.163	16	2.400	150	6.500	180°	80	75.000h	1	
	T5 LED EXT P HE35 1,5m 18W830 2550lm	4099854**015151**	1.463	18	2.550	141	3.000	180°	80	50.000h	1	
	T5 LED EXT P HE35 1,5m 18W840 2800lm	4058075**730519**	1.463	18	2.800	155	4.000	180°	80	50.000h	1	
	T5 LED EXT P HE35 1,5m 18W865 2800lm	4058075**730533**	1.463	18	2.800	155	6.500	180°	80	50.000h	1	

BENODIGDE LED DRIVER(S) OP VOLGENDE PAGINA

[1] EXT buis uitsluitend te gebruiken met EXT DALI 1-lamps driver (4099854295157) of 2-lamps driver (4099854295171). Afzonderlijk te bestellen. Gebruik de EXT-buizen niet zonder voeding, noch met een andere voeding dan die welke ervoor bestemd is. LEDVANCE aanvaardt geen verantwoordelijkheid of garantie voor het gebruik van andere voedingen I [2] T5 HO80-buizen kunnen niet worden gebruikt met de LED EXT 2X15-26W driver (4099854295171) I [3] Productgarantie: meer informatie en de precieze garantievoorwaarden vindt u op www.benelux.ledvance.com/garantie

1

LEDVANCE T5 EXTERNAL SYSTEM DALI DRIVER

	Productnaam	EAN	W	I[mA]	Ta	PROTECTION CLASS	mm	L70 B50	IP	No.

LEDVANCE DALI DRIVER VOOR T5 EXTERNAL SYSTEM

Speciale driver voor specifiek gebruik met EXT dimbare buizen - SELV - DALI-2 dimbaar - Geschikt voor Vivares lichtmanagement- Push DIM functie - DIP SWITCH power selector - Harmonische vervorming <5% - 100.000 uur - 5 jaar garantie

NEW	DR EXTERNAL DALI-P -1X7-37W 220-240	4099854**295157**	46	<210	–20° à +50°C	I	284.0 x 21.2 x 30.2	100.000h	IP20	2
NEW	DR EXTERNAL DALI-P -2X7-26W 220-240	4099854**295171**	65	<300	–20° à +50°C	I	360.0 x 21.2 x 30.2	100.000h	IP20	2

T5 BUIS	DR EXTERNAL DALI-P -1X7-37W 220-240	DR EXTERNAL DALI-P -2X7-26W 220-240
LEDTUBE T5 EXT HE14 P 549 7.3W	A; B	C; D; E
LEDTUBE T5 EXT HO24 P 549 10.5W	A; B	C; D; E
LEDTUBE T5 EXT HE21 P 849 10.5W	A; B	C; D; E
LEDTUBE T5 EXT HO39 P 849 17W	A	C
LEDTUBE T5 EXT HE28 P 1149 16W	A	C
LEDTUBE T5 EXT HE35 P 1449 18W	A	C
LEDTUBE T5 EXT HO49 P 1449 26W	A	C
LEDTUBE T5 EXT HO54 P 1149 26W	A	C
LEDTUBE T5 EXT HO80 P 1449 37W	A	NO

A 1x 1 LED TUBE EXT

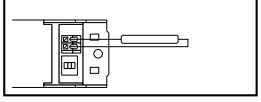

B 1x 2 LED TUBE EXT

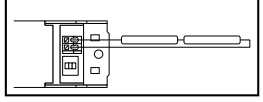

C 2x 1 LED TUBE EXT

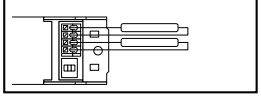

D 1x 1 + 2x 1 LED TUBE EXT

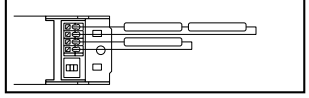

E 2x 2 LED TUBE EXT

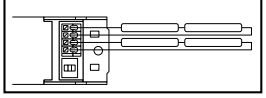

1

2

T5 FC EXTERNAL SYSTEM

LEDVANCE LED TUBE T5 FC EXTERNAL

Dimbare ronde T5-buis die werkt met een specifieke DALI driver (niet meegeleverd met de buis) - Perfect dimbaar - Hoge kleurstabiliteit (SDCM ≤5) - Ø 16,5 mm - AAN/UIT X 200.000 - Temperatuurbereik Ta -20°C tot +45°C2 - 50.000 uur - 5 jaar garantie[1]

	Productnaam	EAN	[mm]	W	lm	lm/W	K		CRI	L70 B50			No.
NEW	T5 FC22 LED EXT P 11,6W 830 1550lm 2GX13	4099854**300806**	225	11,6	1.550	133	3.000	120°	80	50.000 h	E		1
NEW	T5 FC22 LED EXT P 11,6W 840 1700lm 2GX13	4099854**300820**	225	11,6	1.700	146	4.000	120°	80	50.000 h	D		1
NEW	T5 FC22 LED EXT P 11,6W 865 1700lm 2GX13	4099854**300844**	225	11,6	1.700	146	6.500	120°	80	50.000 h	D		1
NEW	T5 FC40/55 LED EXT P 21,5W 830 2900lm 2GX13	4099854**300868**	300	21,5	2.900	134	3.000	120°	80	50.000 h	E		1
NEW	T5 FC40/55 LED EXT P 21,5W 840 3200lm 2GX13	4099854**300882**	300	21,5	3.200	148	4.000	120°	80	50.000 h	D		1
NEW	T5 FC40/55 LED EXT P 21,5W 865 3200lm 2GX13	4099854**300905**	300	21,5	3.200	148	6.500	120°	80	50.000 h	D		1

LEDVANCE T5 FC EXTERNAL SYSTEM DRIVER

DALI LED driver speciaal voor gebruik met dimbare T5 FC EXT buizen - Push DIM-functie - DIP SWITCH schakelaar - Harmonische vervorming <5% - 100.000 uur - 5 jaar garantie[1]

Productnaam	EAN	Ta	PROTECTION CLASS	mm	L70 B50	IP	No.
DR DALI-P-26/220-240/700	4058075**779631**	–20° à +50°C	II	98x44x32	100.000 h	IP20	2

[1] Productgarantie: meer informatie en de precieze garantievoorwaarden vindt u op www.benelux.ledvance.com/garantie

DE LAMP FINDER - ZO WERKT HET:

De Lamp Finder geeft je de antwoorden die je nodig hebt. Voer de informatie in over uw traditionele lamp en wij geven u alternatieve LED oplossingen voor uw installatie. Als er geen geschikte LED lamp is, vindt u alternatieve LED armaturen in onze online productcatalogus.

Geef enkele details van uw traditionele lamp zoals wattage, lichtkleur en voorschakelapparatuur en u krijgt de mogelijke LED alternatieven.

Bekijk 'm hier:
benelux.ledvance.com/lamp-finder

DE JUISTE LED ALTERNATIEVEN IN NIET MEER DAN 7 STAPPEN

1

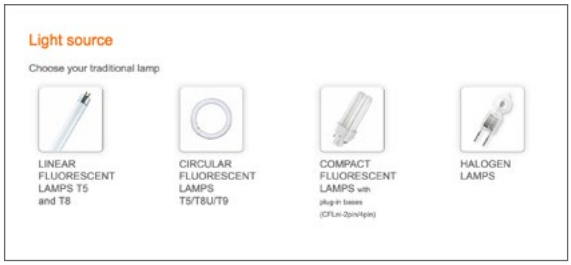

Kies uw traditionele lamp.

2

Kies tussen een dimbare en niet-dimbare LED oplossing.

3

Kies een LED oplossing inclusief nood- of zonder noodverlichting. Voor lineaire fluorescentielampen bieden wij het LED Tube External System aan als LED alternatief geschikt voor noodverlichting.

4

Kies het vermogen van uw traditionele lamp.

5

Kies de lichtkleur van de traditionele lamp. Definitie van lichtkleur: kleurweergave-index/kleurtemperatuur (CRI/CCT) bij v. 830 = CRI ≥ 80/CCT: 3.000 Kelvin.

6

Kies het voorschakelapparaat van uw traditionele lichtbron. E-VSA: Elektronisch voorschakelapparaat, C-VSA: conventioneel voorschakelapparaat, een traditioneel VSA met starter.

7

De resultatenpagina toont mogelijke LED alternatieven voor retrofit en ombouw. Als er geen geschikte LED lamp tussen zit, kunt u ons uitgebreide assortiment LED armaturen bekijken of contact met ons opnemen, dan maken wij voor u een lichtplan op maat.

LEDVANCE DULUX® LED D - EM & AC - 2 PINS

Roterende lamphouder - 220...240 V - Uitstralingshoek >120° - Voor C-VSA of direct op netspanning - 3 jaar garantie[3] - Temperatuurbereik Ta -20°C tot + 45°C - ON/OFF X 200.000 - Niet geschikt voor tandemschakeling

Productnaam	EAN	W		lm	cd	K	CRI		mm Ø x L		LEVENS-DUUR		No.
DULUX LED D10 EM V 5W/830 G24D-1	4058075**823051**	5	10	540	—	3.000	80	—	35 x 110	G24d-1	30.000	F	1
DULUX LED D10 EM V 5W/840 G24D-1	4058075**823075**	5	10	600	—	4.000	80	—	35 x 110	G24d-1	30.000	E	1
DULUX LED D13 EM V 6W/830 G24D-1	4058075**823099**	6	13	600	—	3.000	80	—	35 x 148	G24d-1	30.000	F	1
DULUX LED D13 EM V 6W/840 G24D-1	4058075**823112**	6	13	660	—	4.000	80	—	35 x 148	G24d-1	30.000	E	1
DULUX LED D18 EM V 7W/830 G24D-2	4058075**823136**	7	18	700	—	3.000	80	—	35 x 148	G24d-2	30.000	F	1
DULUX LED D18 EM V 7W/840 G24D-2	4058075**823150**	7	18	770	—	4.000	80	—	35 x 148	G24d-2	30.000	E	1
DULUX LED D26 EM V 9W/830 G24D-3	4058075**823174**	10	26	990	—	3.000	80	—	35 x 171	G24d-3	30.000	F	1
DULUX LED D26 EM V 9W/840 G24D-3	4058075**823198**	10	26	1.100	—	4.000	80	—	35 x 171	G24d-3	30.000	E	1

LEDVANCE DULUX® LED D VERTICAL - EM & AC - 2 PINS

Uitsluitend geschikt voor verticale brandstand - 220...240 V - Uitstralingshoek >120° - Voor C-VSA of direct op netspanning - 3 jaar garantie[3] - Temperatuurbereik Ta -20°C tot + 45°C - ON/OFF X 200.000

DULUX LED D13 VT EM V 5.5W/830 G24D-1	4058075**821811**	5,5	13	640	—	3.000	80	—	37,7 x 103	G24d-1	30.000	E	2
DULUX LED D13 VT EM V 5.5W/840 G24D-1	4058075**821835**	5,5	13	700	—	4.000	80	—	37,7 x 103	G24d-1	30.000	E	2
DULUX LED D18 VT EM V 7.5W/830 G24D-2	4058075**821859**	7,5	18	870	—	3.000	80	—	37,7 x 117	G24d-2	30.000	E	2
DULUX LED D18 VT EM V 7.5W/840 G24D-2	4058075**821873**	7,5	18	950	—	4.000	80	—	37,7 x 117	G24d-2	30.000	E	2
DULUX LED D26 VT EM V 9.5W/830 G24D-3	4058075**821897**	9,5	26	1.080	—	3.000	80	—	37,7 x 125.50	G24d-3	30.000	E	2
DULUX LED D26 VT EM V 9.5W/840 G24D-3	4058075**821910**	9,5	26	1.200	—	4.000	80	—	37,7 x 125.50	G24d-3	30.000	E	2

LEDVANCE DULUX® LED D/E - HF[1] & AC - 4 PINS

220...240 V - Uitstralingshoek >120° - Voor E-VSA of direct op netspanning - Duo[2] installatie mogelijk (parallelle bedrading) - 3 jaar garantie[3] - Temperatuurbereik Ta -20°C tot + 45°C - ON/OFF X 200.000

DULUX LED DE13 HF V 6W/830 G24Q-1	4058075**821934**	6	13	600	—	3.000	80	—	33 x 142,8	G24d-1	30.000	F	3
DULUX LED DE13 HF V 6W/840 G24Q-1	4058075**821958**	6	13	660	—	4.000	80	—	33 x 142,8	G24d-1	30.000	E	3
DULUX LED DE18 HF V 7W/830 G24Q-2	4058075**821972**	7	18	700	—	3.000	80	—	33 x 142,8	G24d-2	30.000	F	3
DULUX LED DE18 HF V 7W/840 G24Q-2	4058075**821996**	7	18	770	—	4.000	80	—	33 x 142,8	G24d-2	30.000	E	3
DULUX LED DE26 HF V 10W/830 G24Q-3	4058075**822016**	10	26	990	—	3.000	80	—	33 x 169,8	G24d-3	30.000	F	3
DULUX LED DE26 HF V 10W/840 G24Q-3	4058075**822030**	10	26	1.100	—	4.000	80	—	33 x 169,8	G24d-3	30.000	E	3

LEDVANCE DULUX® LED S - EM & AC - 2 PINS

220...240 V - Uitstralingshoek >120° - Voor C-VSA of direct op netspanning - Duo[2] installatie mogelijk (parallelle bedrading) - 3 jaar garantie[3] - Temperatuurbereik Ta -20°C tot + 45°C - ON/OFF X 200.000

DULUX LED S7 EM V 3.5W/830 G23	4058075**822931**	3,5	7	360	—	3.000	80	—	32,3 x 135	G23	30.000	F	4
DULUX LED S7 EM V 3.5W/840 G23	4058075**822955**	3,5	7	400	—	4.000	80	—	32,3 x 135	G23	30.000	E	4
DULUX LED S9 EM V 4W/830 G23	4058075**822979**	4	9	500	—	3.000	80	—	32,3 x 165	G23	30.000	F	4
DULUX LED S9 EM V 4W/840 G23	4058075**822993**	4	9	550	—	4.000	80	—	32,3 x 165	G23	30.000	D	4
DULUX LED S11 EM V 6W/830 G23	4058075**823013**	6	11	630	—	3.000	80	—	32,3 x 220	G23	30.000	F	4
DULUX LED S11 EM V 6W/840 G23	4058075**823037**	6	11	700	—	4.000	80	—	32,3 x 220	G23	30.000	E	4

DULUX LED's en LED-buizen zijn niet geschikt voor alle toepassingen waar een (compact) fluorescentielamp wordt gebruikt. Raadpleeg de installatiegids voor meer informatie.
[1] Zie compatibiliteitslijst elektronische voorschakelapparaten op benelux.ledvance.com
[2] In het geval van een duo-installatie (2 lampen op één ballast) moet de bedrading parallel zijn. Als de originele bedrading in serie is, geef dan de voorkeur aan directe bedrading.
[3] Meer informatie en de precieze garantievoorwaarden vindt u op www.benelux.ledvance.com/garantie

LEDVANCE DULUX® LED L - HF[1] & AC GLASS - 4 PINS

VALUE CLASS

220...240 V - Uitstralingshoek >140° - Voor compatibel E-VSA of direct op netspanning - 3 jaar garantie[2] - Temperatuurbereik Ta -20°C tot + 45°C - ON/OFF X 200.000

Productnaam	EAN	W		lm	cd	K	CRI		mm Ø x L		LEVENS-DUUR			
DULUX LED L18 HF V 8W/830 2G11	4058075**822054**	8	18	900	—	3.000	80	—	44 x 229,5	2G11	30.000	E		1
DULUX LED L18 HF V 8W/840 2G11	4058075**822078**	8	18	1.000	—	4.000	80	—	44 x 229,5	2G11	30.000	E		1
DULUX LED L24 HF V 12W/830 2G11	4058075**822092**	12	24	1.350	—	3.000	80	—	44 x 324,5	2G11	30.000	E		1
DULUX LED L24 HF V 12W/840 2G11	4058075**822115**	12	24	1.500	—	4.000	80	—	44 x 324,5	2G11	30.000	E		1
DULUX LED L36 HF V 18W/830 2G11	4058075**822139**	18	36	2.070	—	3.000	80	—	44 x 416,5	2G11	30.000	E		1
DULUX LED L36 HF V 18W/840 2G11	4058075**822153**	18	36	2.300	—	4.000	80	—	44 x 416,5	2G11	30.000	E		1
DULUX LED L55 HF V 25W/830 2G11	4058075**822177**	25	55	2.950	—	3.000	80	—	44 x 537	2G11	30.000	E		1
DULUX LED L55 HF V 25W/840 2G11	4058075**822191**	25	55	3.250	—	4.000	80	—	44 x 537	2G11	30.000	E		1

LEDVANCE DULUX® LED T - EM & AC - 2 PINS

VALUE CLASS

Roterende lamphouder - 220...240 V - Uitstralingshoek >120° - Voor C-VSA of direct op netspanning - 3 jaar garantie[2] - Temperatuurbereik Ta -20°C tot + 45°C - ON/OFF X 200.000

DULUX LED T13 EM V 6W 830 GX24D-1	4058075**823211**	6	13	630	—	3.000	80	—	38 x 132	GX24D-1	30.000	F		2
DULUX LED T13 EM V 6W 840 GX24D-1	4058075**823235**	6	13	700	—	4.000	80	—	38 x 132	GX24D-1	30.000	E		2
DULUX LED T18 EM V 7W 830 GX24D-2	4058075**823259**	7	18	720	—	3.000	80	—	38 x 132	GX24D-2	30.000	F		2
DULUX LED T18 EM V 7W 840 GX24D-2	4058075**823273**	7	18	800	—	4.000	80	—	38 x 132	GX24D-2	30.000	E		2
DULUX LED T26 EM V 9W 830 GX24D-3	4058075**823297**	9	26	1.000	—	3.000	80	—	38 x 147	GX24D-3	30.000	E		2
DULUX LED T26 EM V 9W 840 GX24D-3	4058075**823310**	9	26	1.100	—	4.000	80	—	38 x 147	GX24D-3	30.000	E		2

LEDVANCE DULUX® LED T/E - HF[1] & AC - 4PINS

VALUE CLASS

Roterende lamphouder - 220...240 V - Uitstralingshoek >120° - Voor compatibel E-VSA of direct op netspanning - 3 jaar garantie[2] - Temperatuurbereik Ta -20°C tot + 45°C - ON/OFF X 200.000

DULUX LED TE13 HF V 6W/830 GX24Q-1	4058075**822214**	6	13	630	—	3.000	80	—	45 x 102,8	GX24Q-1	30.000	F		3
DULUX LED TE13 HF V 6W/840 GX24Q-1	4058075**822238**	6	13	700	—	4.000	80	—	45 x 102,8	GX24Q-1	30.000	E		3
DULUX LED TE18 HF V 7W/830 GX24Q-2	4058075**822252**	7	18	720	—	3.000	80	—	45 x 119,8	GX24Q-2	30.000	F		3
DULUX LED TE18 HF V 7W/840 GX24Q-2	4058075**822276**	7	18	800	—	4.000	80	—	45 x 119,8	GX24Q-2	30.000	E		3
DULUX LED TE26 HF V 10W/830 GX24Q-3	4058075**822290**	10	26	990	—	3.000	80	—	45 x 139,8	GX24Q-3	30.000	F		3
DULUX LED TE26 HF V 10W/840 GX24Q-3	4058075**822313**	10	26	1.100	—	4.000	80	—	45 x 139,8	GX24Q-3	30.000	E		3
DULUX LED TE32 HF V 16W/830 GX24Q-3	4058075**822337**	16	32	1.620	—	3.000	80	—	45 x 154,8	GX24Q-3	30.000	F		3
DULUX LED TE32 HF V 16W/840 GX24Q-3	4058075**822351**	16	32	1.800	—	4.000	80	—	45 x 154,8	GX24Q-3	30.000	E		3
DULUX LED TE42 HF V 20W/830 GX24Q-4	4058075**822375**	20	42	2.025	—	3.000	80	—	45 x 164,8	GX24Q-4	30.000	F		3
DULUX LED TE42 HF V 20W/840 GX24Q-4	4058075**822399**	20	42	2.250	—	4.000	80	—	45 x 164,8	GX24Q-4	30.000	E		3

LEDVANCE DULUX® LED F - EM & AC GLASS - 4 PINS

VALUE CLASS

220...240 V - Uitstralingshoek >130° - Voor C-VSA of direct op netspanning - 3 jaar garantie[2] - Temperatuurbereik Ta -20°C tot + 45°C - ON/OFF X 200.000

DULUX LED F18 EM V 8W/830 2G10	**4058075822412**	8	18	900	—	3.000	80	—	89,5 x 128	2G10	30.000	E		4
DULUX LED F18 EM V 8W/840 2G10	**4058075822436**	8	18	1.000	—	4.000	80	—	89,5 x 128	2G10	30.000	E		4
DULUX LED F24 EM V 12W/830 2G10	**4058075822450**	12	24	1.350	—	3.000	80	—	89,5 x 169,5	2G10	30.000	E		4
DULUX LED F24 EM V 12W/840 2G10	**4058075822474**	12	24	1.500	—	4.000	80	—	89,5 x 169,5	2G10	30.000	E		4
DULUX LED F36 EM V 20W/830 2G10	**4058075822498**	20	36	2.250	—	3.000	80	—	89 x 221,5	2G10	30.000	E		4
DULUX LED F36 EM V 20W/840 2G10	**4058075822511**	20	36	2.500	—	4.000	80	—	89 x 221,5	2G10	30.000	E		4

DULUX LED's en LED-buizen zijn niet geschikt voor alle toepassingen waar een (compact) fluorescentielamp wordt gebruikt. Raadpleeg de installatiegids voor meer informatie.
[1] Zie compatibiliteitslijst elektronische voorschakelapparaten op benelux.ledvance.com
[2] Meer informatie en de precieze garantievoorwaarden vindt u op www.benelux.ledvance.com/garantie

1

LEDVANCE DULUX® LED SQUARE EM & AC - 2 PINS

VALUE CLASS

220...240 V - Uitstralingshoek >130° - Voor C-VSA of direct op netspanning - 3 jaar garantie[1] - Temperatuurbereik Ta -20°C tot + 45°C - ON/OFF X 200.000

Productnaam	EAN	W	W > W	lm	cd	K	CRI		mm Ø x L		LEVENS-DUUR		
DULUX LED SQ16 EM V 7W/830 GR8	4058075**822535**	7	16	720	—	3.000	80	—	134 x 137,1	GR8	30.000	F	1
DULUX LED SQ16 EM V 7W/835 GR8	4058075**822559**	7	16	720	—	3.500	80	—	134 x 137,1	GR8	30.000	F	1
DULUX LED SQ28 EM V 13W/830 GR8	4058075**822573**	13	28	1.350	—	3.000	80	—	202 x 204	GR8	30.000	F	1
DULUX LED SQ28 EM V 13W/835 GR8	4058075**822597**	13	28	1.350	—	3.500	80	—	202 x 204	GR8	30.000	F	1

LEDVANCE HQL LED PERFORMANCE CLASS - EM & AC

220...240 V - IP65 - Bescherming ≥ 6 kV - Temperatuurbereik Ta -20°C tot +60°C - Directe aansluiting op 230V of op HQL- of NAV VSA door de ontsteker te verwijderen - Geleverd met veiligheidskabel (90 W) - Gebruik in open armaturen en/of in 'Base Down' brandstand sterk aanbevolen- 5 jaar garantie[5] - ON/OFF X 100.000

PERFORMANCE CLASS

Productnaam	EAN	W		lm	cd	K	CRI		mm Ø x L		LEVENS-DUUR		No.
HQL LED P HQL 50FR 14,5W/827 E27	4099854**040603**	14,5	50	1.800	—	2.700	80	—	56 x 138	E27	60.000	E	1
HQL LED P HQL 50FR 14,5W/840 E27	4099854**040627**	14,5	50	2.000	—	4.000	80	—	56 x 138	E27	60.000	D	1
HQL LED P HQL 80FR 21,5W/827 E27	4099854**040641**	21,5	80	2.700	—	2.700	80	—	76 x 145	E27	60.000	E	2
HQL LED P HQL 80FR 21,5W/840 E27	4099854**040665**	21,5	80	3.000	—	4.000	80	—	76 x 145	E27	60.000	D	2
HQL LED P HQL 80 FR 29W/827 E27	4099854**040689**	29	80	3.600	—	2.700	80	—	76 x 172	E27	60.000	E	3
HQL LED P HQL 80 FR 29W/840 E27	4099854**040702**	29	80	4.000	—	4.000	80	—	76 x 172	E27	60.000	D	3
HQL LED P HQL 125 FR 41W/827 E27[1]	4099854**040726**	41	125	5.400	—	2.700	80	—	80 x 195	E27	60.000	E	4
HQL LED P HQL 125 FR 41W/840 E27[1]	4099854**040740**	41	125	6.000	—	4.000	80	—	80 x 195	E27	60.000	D	4
HQL LED P HQL 125 FR 41W/827 E40[1]	4099854**040764**	41	125	5.400	—	2.700	80	—	80 x 202	E40	60.000	E	5
HQL LED P HQL 125 FR 41W/840 E40[1]	4099854**040788**	41	125	6.000	—	4.000	80	—	80 x 202	E40	60.000	D	5
HQL LED P HQL 250 CL 90W/827 E40	4099854**040801**	90	250	11.700	—	2.700	80	—	110 x 270	E40	60.000	E	6
HQL LED P HQL 250 CL 90W/840 E40	4099854**040825**	90	250	13.000	—	4.000	80	—	110 x 270	E40	60.000	D	6

LEDVANCE Anti-verblindingsreflector voor HQL LED PERFORMANCE

Accessoire om woonhuizen te beschermen tegen lichthinder - Eenvoudig te installeren - Voor HQL LED PRO 14,5 W, 21,5 W en 29 W

REFLECTOR HQL LED 2000LM 14,5W[2]	4099854**040849**	56 x 90	7
REFLECTOR HQL LED 3000LM 21,5W[3]	4099854**040863**	64 x 96	7
REFLECTOR HQL LED 4000LM 29W[4]	4099854**040887**	64 x 125	7

CONVERSIETABEL TRADITIONELE HID LAMP / HQL LEDLAMP

	HQL LED 2.000 lm 14,5 W E27	HQL LED 3.000 lm 21,5 W E27	HQL LED 4.000 lm 29 W E27	HQL LED 6000 lm 41 W E27	HQL LED 6000 lm 41 W E40	HQL LED 13.000 lm 90 W E40
HQL 50W 1.800 lm	HQL 50W					
HQL 80W 3.800 lm		HQL 80W	HQL 80W			
HQL 125W 6.000 lm			HQL 125W	HQL 125W		
HQL 250W 13.000 lm					HQL 250W	HQL 250W
NAV 70W 5.900 lm				NAV 70W		
NAV 100W 13.000 lm					NAV 100W	NAV 100 W
NAV 150W 17.000 lm						NAV 150W

Vervanging met een lichtstroom die vergelijkbaar is met die van HQL, NAV of HWL lampen.

De beginflux van de LED-lamp komt overeen met de flux van de ontladingslamp aan het einde van zijn levensduur. Vervanging blijft technisch mogelijk.

Bedradingsschema

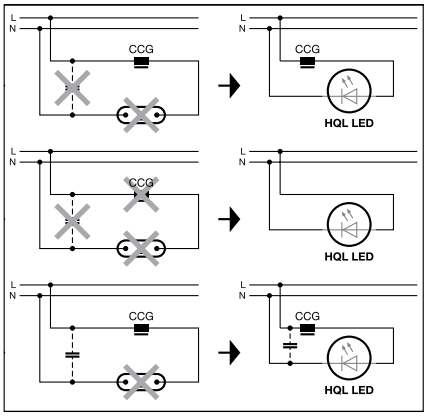

[1] Horizontale positie afhankelijk van de mechanische sterkte van de bestaande fitting, of verticale positie, voet naar beneden I [2] Reflector compatibel met HQL LED Gen4 en Gen5 1.800 en 2.000 lm
[3] Reflector compatibel met HQL LED Gen4 en Gen5 van 2.700 lm en 3.000 lm I [4] Reflector compatibel met HQL LED Gen5 van 3.600lm en 4.000 lm
[5] Meer informatie en de precieze garantievoorwaarden vindt u op www.benelux.ledvance.

1

Productnaam	EAN	W		lm	cd	K	CRI		mm Ø x L		LEVENS-DUUR			No.

LEDVANCE HID LED HIGHBAY UNIVERSAL

IP40 - Bescherming ≥4kV - Temperatuurbereik Ta -20°C tot +50°C - Directe aansluiting 230V of op C-VSA - Met of zonder ontsteker - Werkt niet op E-VSA (zie aansluitschema's onderaan pagina) - 5 jaar garantie[1] - ON/OFF X 100.000 - Geleverd met veiligheidskoord

HID LED HIGHBAY250 UN 105W 14000lm E40 - 1130g	4058075**780385**	105	250	14.000	—	4.000	80	—	250 x 263	E40	50.000	E	1
HID LED HIGHBAY400 UN 150W 21000lm E40 - 1380g	4058075**780408**	150	400	21.000	—	4.000	80	—	250 x 263	E40	50.000	D	1
HID LED HIGHBAY400 UN 160W 25000lm E40 - 1400g	4058075**780422**	160	400	25.000	—	4.000	80	—	250 x 263	E40	50.000	D	1

CONVERSIETABEL VAN MOGELIJKE ALTERNATIEVEN TRADITIONELE HID LAMP / HID UN

	HID LED UN 105W	HID LED UN 150W	HID LED UN 160W
HQL 250W 13.000 lm	HQL 250W		
HQL 400W 22.000 lm		HQL 400W	
HQI 250W 17.000 lm	HQI 250W		
HQI 400W 32.000 lm			HQI 400W

HID LED UN in directe bedrading of op conventionele voeding met of zonder ontsteker

Bedradingsschema HID LED UNIVERSAL

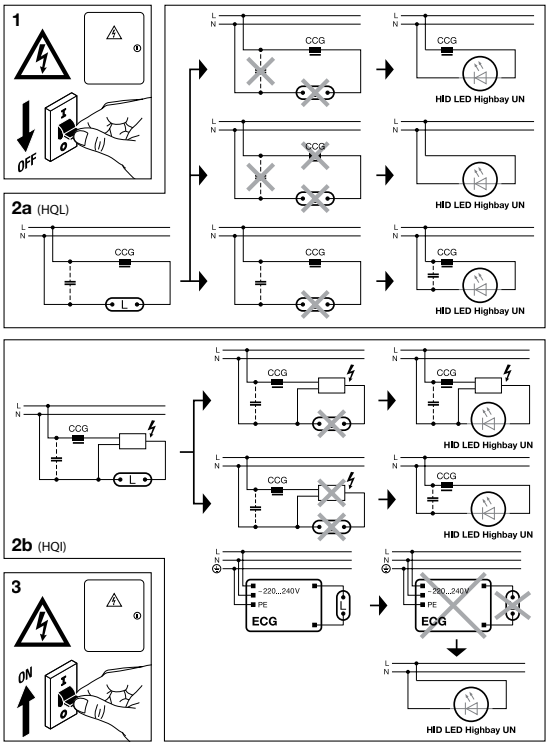

[1] Meer informatie en de precieze garantievoorwaarden vindt u op www.benelux.ledvance.com/garantie

LEDVANCE NAV LED FILAMENT VALUE CLASS - EM & AC

Zelfde vorm als traditionele NAV-lampen - IP65 - Lichtrendement tot 190 lm/W - Bescherming tot 2kV - Temperatuurbereik Ta -20°C tot +50°C - Geschikt voor netspanning 230V of op C-VSA zonder ontsteker (te verwijderen) - Gebruik van condensator kan de arbeidsfactor verlagen - Werkt niet op E-VSA (zie aansluitschema's onderaan pagina) - 5 jaar garantie[1]

VALUE CLASS

Productnaam	EAN	W		lm	cd	K	CRI		mm Ø x L		LEVENS-DUUR		No.
NAV 50 LED FIL V 3600LM 21W 727 E27	4099854**071973**	21	50	3.600	—	2.700	70	—	38 x 170	E27	25.000	C	1
NAV 50 LED FIL V 4000LM 21W 740 E27	4099854**071997**	21	50	4.000	—	4.000	70	—	38 x 170	E27	25.000	B	1
NAV 70 LED FIL V 5400LM 35W 727 E27	4099854**072017**	35	70	5.400	—	2.700	70	—	38 x 210	E27	25.000	D	2
NAV 70 LED FIL V 6000LM 35W 740 E27	4099854**072031**	35	70	6.000	—	4.000	70	—	38 x 210	E27	25.000	C	2
NAV 100 LED FIL V 7000LM 41W 727E40	4099854**072055**	41	100	7.000	—	2.700	70	—	46 x 225	E40	25.000	C	3
NAV 100 LED FIL V 7500LM 41W 740E40	4099854**072079**	41	100	7.500	—	4.000	70	—	46 x 225	E40	25.000	C	3

LEDVANCE HQL LED FILAMENT VALUE CLASS - EM & AC

Zelfde vorm als traditionele HQL-lampen - IP65 - Lichtrendement tot 166 lm/W - Bescherming tot 2kV - Temperatuurbereik Ta -20°C tot +50°C - Geschikt voor netspanning 230V of op C-VSA zonder ontsteker (te verwijderen) - Gebruik van condensator kan de arbeidsfactor verlagen - Werkt niet op E-VSA (zie aansluitschema's onderaan pagina) - 5 jaar garantie[1]

VALUE CLASS

HQL LED FIL V 1800LM 13W 827 E27	4099854**071737**	13	50	1.800	—	2.700	80	—	75 x 151	E27	25.000	D	4
HQL LED FIL V 2000LM 13W 840 E27	4099854**071751**	13	50	2.000	—	4.000	80	—	75 x 151	E27	25.000	D	4
HQL LED FIL V 2700LM 20W 827 E27	4099854**071775**	20	80	2.700	—	2.700	80	—	75 x 151	E27	25.000	D	4
HQL LED FIL V 3000LM 20W 840 E27	4099854**071799**	20	80	3.000	—	4.000	80	—	75 x 151	E27	25.000	D	4
HQL LED FIL V 3600LM 24W 827 E27	4099854**071812**	24	80	3.600	—	2.700	80	—	90 x 217	E27	25.000	D	5
HQL LED FIL V 4000LM 24W 840 E27	4099854**071836**	24	80	4.000	—	4.000	80	—	90 x 217	E27	25.000	C	5
HQL LED FIL V 5400LM 38W 827 E27	4099854**071850**	38	125	5.400	—	2.700	80	—	90 x 217	E27	25.000	D	5
HQL LED FIL V 5400LM 38W 827 E40	4099854**071898**	38	125	5.400	—	2.700	80	—	90 x 202	E40	25.000	D	6
HQL LED FIL V 6000LM 38W 840 E27	4099854**071874**	38	125	6.000	—	4.000	80	—	90 x 217	E27	25.000	D	5
HQL LED FIL V 6000LM 38W 840 E40	4099854**071911**	38	125	6.000	—	4.000	80	—	90 x 202	E40	25.000	D	6
HQL LED FIL V 8100LM 60W 827 E40	4099854**071935**	60	250	8.100	—	2.700	80	—	120 x 260	E40	25.000	D	7
HQL LED FIL V 9000LM 60W 840 E40	4099854**071959**	60	250	9.000	—	4.000	80	—	120 x 260	E40	25.000	D	7

LEDVANCE NAV LED AMBER

Lichtkleur 1.800K Amber getint licht - Blauwaandeel < 1,5%. Zelfde vorm als traditionele NAV hogedruknatriumlampen - IP65 - Bescherming tot 2kV - Temperatuurbereik: -20°C tot +50°C - Geschikt voor direct op 230V of C-VSA zonder ontsteker (te verwijderen) - Werkt niet op E-VSA - 3 jaar garantie[1]

VALUE CLASS

NEW	NAV 50 LED FILAMENT AMBER V 1600LM 15W 718 E27	4058075**843585**	15	50	1.600	—	1.800	70	—	38 x 170	E27	25.000	1
NEW	NAV 70 LED FILAMENT AMBER V 2500LM 23W 718 E27	4058075**843608**	23	70	2.500	—	1.800	70	—	38 x 210	E40	25.000	2
NEW	NAV 100 LED FILAMENT AMBER V 3200LM 30W 718 E40	4058075**843622**	30	100	3.200	—	1.800	70	—	46 x 225	E40	25.000	2

[1] Productgarantie: meer informatie en de precieze garantievoorwaarden vindt u op www.benelux.ledvance.com/garantie

LEDVANCE

LED LAMPEN - SMART+, SPOT, CLASSIC & SPECIAL

INHOUD

SMART+ LAMPEN

SMART+ MATTER LAMPEN	226
SMART+ WIFI LAMPEN	227
SMART+ ZIGBEE LAMPEN	228

SPOT LAMPEN

LEDVANCE SC PAR16 DIM GLASS	230
LEDVANCE PC PAR16 GLASS	231
LEDVANCE SC MR16 GLASS	233
LEDVANCE PC MR11 GLASS	233
LEDVANCE SC AR111	234
OSRAM LED STAR GX53	234
LEDVANCE PC PAR20 GLASS	235
LEDVANCE PC PAR30 GLASS	235
LEDVANCE PC PAR38 GLASS	235
LEDVANCE PC R50/63/80 GLASS	235

CLASSIC LAMPEN

LEDVANCE SC LABEL A GLASS	236
LEDVANCE SC LABEL A/B/C GLASS	237
LEDVANCE PC CLASSIC A GLASS	238
LEDVANCE PC CLASSIC B GLASS	240
LEDVANCE PC CLASSIC P GLASS	241
LEDVANCE PC GLOBE GLASS	242
LEDVANCE NATURELOOP	243
LEDVANCE PC CLASSIC A, B, P	244
LEDVANCE PC STICK	245
LEDVANCE VC CLASSIC A	245

SPECIAL LAMPEN

LEDVANCE SC DAYLIGHT SENSOR CLASSIC A	246
LEDVANCE SC FACILITY CLASSIC A EN B	246
LEDVANCE SC MOTION SENSOR CLASSIC A	246
OSRAM STAR LOW VOLTAGE 12-36 V CLASSIC A	246
LEDVANCE PC MIRROR	246
LEDVANCE PC SPECIAL T	247
OSRAM CIRCOLUX® LED	247
LEDVANCE PC LEDPIN G9	248
OSRAM LEDPIN G9 GLASS	248
LEDVANCE PC LEDPIN GY6.35	249
LEDVANCE PC LEDPIN G4	249
LEDVANCE PC LINE R7S	250
OSRAM LED LINE R7S	250
OSRAM STAR LINE S19	251
OSRAM LEDINESTRA®	251

NOTE OVER VERGELIJKINGEN IN DIT HOOFDSTUK

De vergelijkingen tussen LED- en traditionele lichtbronnen worden indicatief vermeld volgens de berekeningsregels van de Europese verordening 2019-2015. Sommige LED lampen kunnen geen gelijkwaardigheid vertonen op grond van de verordening omdat hun technologieën, afmetingen, vormen en/of functies niet zijn aangepast aan de gelijkwaardigheid waarin de Europese verordening voorziet.

LAMPEN
SMART+ MATTER

SMART+ matter

WORKS WITH amazon alexa | works with the Google Assistant | Works with Apple HomeKit

Productnaam	EAN	w≙W	W	lm	K		LEVENS-DUUR	l [mm]	⌀ d [mm]		No.	
SMART+ MATTER CLASSIC A, B, P												
MATTER protocol - RGBTW - Tot 16 miljoen kleuren en Tunable White (2.700 tot 6.500K) - Dimbaar, bediening en programmering mogelijk via de LEDVANCE SMART+ WIFI app - Compatibel met Amazon Alexa, Google Home en Apple Homekit												
SMART+ MATTER Classic 60 9W/RGBTW E27	4099854**194825**	60	9	806	2.700…6.500	✔	20.000 h	112	60	F	1
SMART+ MATTER Classic 75 9.5W/RGBTW E27	4099854**194849**	75	9,5	1.055	2.700…6.500	✔	20.000 h	112	60	E	1
SMART+ MATTER Classic 100 14W/RGBTW E27	4099854**194870**	100	14	1.521	2.700…6.500	✔	20.000 h	137	70	F	1
SMART+ MATTER Globe 100 14W/RGBTW E27	4099854**194931**	100	14	1.521	2.700…6.500	✔	20.000 h	142	95	F	2
SMART+ MATTER Candle 40 4,9W/RGBTW E14	4099854**194894**	40	4,9	470	2.700…6.500	✔	20.000 h	115	39	F	3
SMART+ MATTER Mini bulb 40 4,9W/RGBTW E14	4099854**194917**	40	4,9	470	2.700…6.500	✔	20.000 h	92	47	F	4
SMART+ MATTER PAR16											
MATTER protocol - RGBTW - Tot 16 miljoen kleuren en Tunable White (2.700 tot 6.500K) - Dimbaar, bediening en programmering mogelijk via de LEDVANCE SMART+ WIFI app - Compatibel met Amazon Alexa, Google Home en Apple Homekit											
SMART+ MATTER Spot 50 45° 4,9W/RGBTW GU10	4099854**194955**	50	4,9	350	2.700…6.500	✔	20.000 h	55	50	G	5
SMART+ MATTER CLASSIC FILAMENT											
MATTER protocol - Filament - RGBTW - Tot 16 miljoen kleuren en Tunable White (2.700 tot 6.500K) - Dimbaar, bediening en programmering mogelijk via de LEDVANCE SMART+ WIFI app - Compatibel met Amazon Alexa, Google Home en Apple Homekit											
SMART+ MATTER Filament Edison RGBTW 30 4,8W E27	4099854**195006**	30	4,8	470	2.700…6.500	✔	15.000 h	140	64	F	6
SMART+ MATTER Filament WIFI Globe RGBTW 30 4,8W E27	4099854**195020**	30	4,8	470	2.700…6.500	✔	15.000 h	173	124	F	7
SMART+ MATTER Filament WIFI CLA RGBTW 30 4,8W E27	4099854**194986**	30	4,8	470	2.700…6.500	✔	15.000 h	105	60	F	8

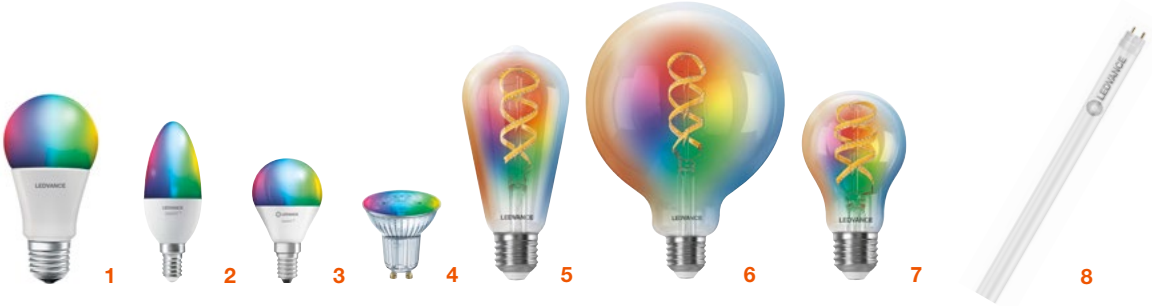

LAMPEN
SMART+ WIFI

SMART+ WIFI

WORKS WITH amazon alexa | works with the Google Assistant

Productnaam	EAN	w≙W	W	lm	K		LEVENS-DUUR	l [mm]	⌀ d [mm]		No.
SMART+ CLASSIC A, B, P (RGBW, WARM COOL, DIM)											
WIFI protocol - RGBTW - Tot 16 miljoen kleuren en Tunable White (2.700 tot 6.500K) - Dimbaar, bediening en programmering mogelijk via de LEDVANCE SMART+ WIFI app - Compatibel met Amazon Alexa en Google Home											
SMART+ WIFI Classic 60 9W/RGBTW E27	4058075**778450**	60	9	806	2.700…6.500	✔	20.000 h	112	60	F	1
SMART+ WIFI Classic 75 9.5W/RGBTW E27	4058075**778535**	75	9,5	1055	2.700…6.500	✔	20.000 h	112	60	E	1
SMART+ WIFI Classic 100 14W/RGBTW E27	4058075**778726**	100	14	1521	2.700…6.500	✔	20.000 h	137	70	F	1
SMART+ WIFI Candle 40 4,9W/RGBTW E14	4058075**778597**	40	4,9	470	2.700…6.500	✔	20.000 h	115	39	F	2
SMART+ WIFI Mini bulb 40 4,9W/RGBTW E14	4058075**778658**	40	4,9	470	2.700…6.500	✔	20.000 h	92	47	F	3
SMART+ PAR16 (RGBW, WARM COOL, DIM)											
WIFI protocol - RGBTW - Tot 16 miljoen kleuren en Tunable White (2.700 tot 6.500K) - Dimbaar, bediening en programmering mogelijk via de LEDVANCE SMART+ WIFI app - Compatibel met Amazon Alexa en Google Home											
SMART+ WIFI Spot 50 45° 5W/RGBTW GU10	4058075**485693**	50	4,9	350	2.700…6.500	✔	20.000 h	55	50	G	4
SMART+ CLASSIC FILAMENT (WARM COOL, DIM)											
WIFI protocol - Filament - Classic, Edison en Globe versies - 2.700K - Dimbaar, bediening en programmering mogelijk via de LEDVANCE SMART+ WIFI app - Compatibel met Amazon Alexa en Google Home											
SMART+ Filament WIFI Edison RGBTW 30 4,8W E27	4058075**777873**	30	4,8	470	2.700…6.500	✔	15.000 h	140	64	F	5
SMART+ Filament WIFI Globe RGBTW 30 4,8W E27	4058075**777897**	30	4,8	470	2.700…6.500	✔	15.000 h	173	124	F	6
SMART+ Filament WIFI CLA RGBTW 30 4,8W E27	4058075**777859**	30	4,8	470	2.700…6.500	✔	15.000 h	105	60	F	7
SMART+ TUBE (RGBW, DIM)											
WIFI protocol - LED buizen voor retrofitting in T8 armaturen - Aanpasbare lichtkleur via Tunable White: 2.700…6.500K - Dimbaar, bediening en programmering mogelijk via de LEDVANCE SMART+ WIFI app - Compatibel met Amazon Alexa en Google Home											
TW											
SMART+ WiFi Tube T8EM 600 9W TW G13	4058075**747807**	18	9	1.100	2.700…6.500	✔	50.000 h	600	26	E	8
SMART+ WiFi Tube T8EM 1200 18W TW G13	4058075**626232**	36	18	2.300	2.700…6.500	✔	50.000 h	1.200	26	E	8
SMART+ WiFi Tube T8EM 1500 24W TW G13	4058075**626256**	58	24	3.100	2.700…6.500	✔	50.000 h	1.500	26	E	8

zigbee certified product

LAMPEN
SMART+ ZIGBEE - BEDIENING VIA COMPATIBELE GATEWAY

SMART+ CLASSIC A

Zigbee 3.0 protocol - Kunststof - 220...240 V - RGBTW: tot 16 miljoen kleuren en/of Tunable White (2.700 tot 6.500K) - DIM: dimbaar - ON/OFF X 100.000 - Draadloze bediening via compatibele gateway

Productnaam	EAN	w≙W	W	lm	K		LEVENS-DUUR	l [mm]	⌀ d [mm]		No.
SMART+ ZB CLA60 60 9W E27 RGBTW	4058075**729025**	60	9	806	2.700…6.500	✔	20.000 h	112	60	F	1
SMART+ ZB CLA60 60 9W E27 TW [1]	4058075**729001**	60	9	806	2.700…6.500	✔	20.000 h	112	60	F	1
SMART+ ZB CLA60 60 9W E27 DIM [1]	4058075**728981**	60	9	806	2.700	✔	20.000 h	112	60	F	1

SMART+ CLASSIC FILAMENT

Zigbee 3.0 protocol - Filament versies Classic A, Edison en Globe - 220...240 V - DIM: dimbaar - ON/OFF X 100.000 - Draadloze bediening via compatibele gateway

SMART+ ZB CLE52 FIL 6W E27 DIM [1]	4058075**729223**	52	6	680	2.400	✔	15.000 h	143	64	E	2
SMART+ ZB CLG52 FIL 6W E27 DIM [1]	4058075**729247**	52	6	680	2.400	✔	15.000 h	168	125	E	3

SMART+ CLASSIC B

Zigbee 3.0 protocol - Kunststof - 220...240 V - Tunable White (2.700 tot 6.500K) - DIM: dimbaar - ON/OFF X 100.000 - Draadloze bediening via compatibele gateway

SMART+ ZB CANDLE 40 4,9W E14 TW [1]	4058075**729087**	40	4,9	470	2.700…6.500	✔	20.000 h	107	37	F	4
SMART+ ZB CANDLE 40 4,9W E14 DIM [1]	4058075**729063**	40	4,9	470	2.700	✔	20.000 h	107	38	F	4

SMART+ CLASSIC P

Zigbee 3.0 protocol - Kunststof - 220...240 V - Tunable White (2.700 tot 6.500K) - DIM: dimbaar - ON/OFF X 100.000 - Draadloze bediening via compatibele gateway

SMART+ ZB Mini bulb 40 4,9W E14 TW [1]	4058075**729124**	40	4,9	470	2.700…6.500	✔	20.000 h	93	45	F	5
SMART+ ZB Mini bulb 40 4,9W E14 DIM [1]	4058075**729100**	40	4,9	470	2.700	✔	20.000 h	92	47	F	5

SMART+ PAR16

Zigbee 3.0 protocol - Spot GU10 - 220...240 V - RGBTW: tot 16 miljoen kleuren en/of Tunable White (2.700 tot 6.500K) - DIM: dimbaar - ON/OFF X 100.000 - Draadloze bediening via compatibele gateway

SMART+ ZB SPOT 4,9W 100° GU10 RGBTW	4058075**729186**	40	4,9	350	2.700…6.500	✔	20.000 h	56	50	G	6
SMART+ ZB SPOT 4,9W 45° GU10 TW [1]	4058075**729162**	40	4,7	350	2.700…6.500	✔	20.000 h	54	50	F	6
SMART+ ZB SPOT 4,7W 45° GU10 DIM [1]	4058075**729148**	40	4,7	350	2.700	✔	20.000 h	54	50	F	6

[1] Compatibel met VIVARES

LED SPOT LAMPEN

LEDVANCE SUPERIOR CLASS - PAR16 DIM GLASS - CRI90

Grote kleurstabiliteit (SDCM ≤ 3) - 220...240 V - 36° - Zeer goed dimgedrag - 5 jaar garantie² - ON/OFF X 100.000

	Productnaam	EAN	Product-klasse	W		lm	cd	K	CRI		mm Ø x L		LEVENS-DUUR		No.
	SUP PAR16 GL 35 36° DIM 3,4W/927 GU10	4099854**059810**	■	3,4	35	230	400	2.700	97	✔	50 x 52	GU10	40.000	G	1
	SUP PAR16 GL 35 36° DIM 3,4W/930 GU10	4099854**059834**	■	3,4	35	230	400	3.000	97	✔	50 x 52	GU10	40.000	G	1
	SUP PAR16 GL 35 36° DIM 3,4W/940 GU10	4099854**059858**	■	3,4	35	230	400	4.000	97	✔	50 x 52	GU10	40.000	G	1
	SUP PAR16 GL 50 36° DIM 6W/927 GU10	4099854**058998**	■	6	50	350	700	2.700	97	✔	50 x 52	GU10	40.000	G	1
	SUP PAR16 GL 50 36° DIM 6W/930 GU10	4099854**059032**	■	6	50	350	700	3.000	97	✔	50 x 52	GU10	40.000	G	1
	SUP PAR16 GL 50 36° DIM 6W/940 GU10	4099854**059070**	■	6	50	350	700	4.000	97	✔	50 x 52	GU10	40.000	G	1
NEW	SUP PAR16 GL 80 36° DIM 8,3W/927 GU10	4099854**235207**	■	8,3	80	575	840	2.700	97	✔	50 x 52	GU10	40.000	G	2
NEW	SUP PAR16 GL 80 36° DIM 8,3W/930 GU10	4099854**235221**	■	8,3	80	575	840	3.000	97	✔	50 x 52	GU10	40.000	G	2
NEW	SUP PAR16 GL 80 36° DIM 8,3W/940 GU10	4099854**235245**	■	8,3	80	575	840	4.000	97	✔	50 x 52	GU10	40.000	G	2

LEDVANCE SUPERIOR CLASS - LABEL A - PAR16 - GLASS

Energieklasse A - Uitzonderlijk hoge lichtopbrengst - 220...240 V - 5 jaar garantie² - ON/OFF X 100.000

NEW	SUP PAR16 GL 50 36 EELA 2W/827 GU10	4099854**245251**	■	2	50	360	600	2.700	80	—	50 x 54	GU10	50.000	A	3
NEW	SUP PAR16 GL 50 36 EELA 2W/840 GU10	4099854**245275**	■	2	50	360	600	4.000	80	—	50 x 54	GU10	50.000	A	3

LEDVANCE SUPERIOR CLASS - GLOWDIM SPOT DIM[1]

De kleurtemperatuur varieert tussen 1.800 - 2.700K wanneer de lamp wordt gedimd 36° - 220...240 V - 5 jaar garantie² - ON/OFF X 100.000

SUP PAR16 GL 50 Gd 4,5W/827 GU10	4099854**071430**	■	4,5	50	350	750	1.800...2.700	80	—	50 x 54	GU10	25.000	F	4

[1] Voor dimbare versies: zie ook www.benelux.ledvance.com/dim voor de juiste dimmers | [2] Meer informatie en de precieze garantievoorwaarden vindt u op www.benelux.ledvance.com/garantie

■ SUPERIOR CLASS ■ PERFORMANCE CLASS ■ VALUE CLASS

1

2

3

4

5

LED SPOT LAMPEN

LEDVANCE PERFORMANCE CLASS - PAR16 DIM[1] GLASS - CRI90[2]

Uitstekende kleurstabiliteit (SDCM ≤ 5) - 220...240 V - 36°, 60°, 120° - 5 jaar garantie[2] - ON/OFF X 100.000

	Productnaam	EAN	Product-klasse	W		lm	cd	K	CRI				LEVENS-DUUR		No.
	Lampvoet E14														
	PFM PAR16 GL 50 36° DIM 4,8W/927 E14	4099854**071393**	■	4,8	50	350	600	2.700	90	✔	50 x 73	E14	25.000	F	1
	Lampvoet GU10														
	PFM PAR16 GL 35 36° DIM 3,4W/927 GU10	4099854**059872**	■	3,4	35	230	400	2.700	90	✔	50 x 52	GU10	25.000	G	2
	PFM PAR16 GL 35 36° DIM 3,4W/930 GU10	4099854**059896**	■	3,4	35	230	400	3.000	90	✔	50 x 52	GU10	25.000	G	2
	PFM PAR16 GL 35 36° DIM 3,4W/940 GU10	4099854**059919**	■	3,4	35	230	400	4.000	90	✔	50 x 52	GU10	25.000	G	2
	PFM PAR16 GL 50 36° DIM 4,5W/927 GU10	4099854**044984**	■	4,5	50	350	600	2.700	90	✔	50 x 54	GU10	25.000	F	3
	PFM PAR16 GL 50 36° DIM 4,5W/930 GU10	4099854**045462**	■	4,5	50	350	600	3.000	90	✔	50 x 54	GU10	25.000	F	3
	PFM PAR16 GL 50 36° DIM 4,5W/940 GU10	4099854**045509**	■	4,5	50	350	600	4.000	90	✔	50 x 54	GU10	25.000	F	3
	PFM PAR16 GL 80 36° DIM 7W/927 GU10	4099854**234866**	■	7	80	575	840	2.700	90	✔	50 x 52	GU10	25.000	F	2
	PFM PAR16 GL 80 36° DIM 7W/930 GU10	4099854**234880**	■	7	80	575	840	3.000	90	✔	50 x 52	GU10	25.000	F	2
NEW	PFM PAR16 GL 80 36° DIM 7W/940 GU10	4099854**234903**	■	7	80	575	840	4.000	90	✔	50 x 52	GU10	25.000	F	2
NEW	PFM PAR16 GL 80 60° DIM 7W/927 GU10	4099854**241734**	■	7	80	575	560	2.700	90	✔	50 x 52	GU10	25.000	G	2
NEW	PFM PAR16 GL 80 60° DIM 7W/930 GU10	4099854**241789**	■	7	80	575	560	3.000	90	✔	50 x 52	GU10	25.000	G	2
NEW	PFM PAR16 GL 80 60° DIM 7W/940 GU10	4099854**241857**	■	7	80	575	560	4.000	90	✔	50 x 52	GU10	25.000	G	2
NEW	PFM PAR16 GL 80 120° DIM 7W/927 GU10	4099854**241901**	■	7	51	650	240	2.700	90	✔	50 x 52	GU10	25.000	G	4
NEW	PFM PAR16 GL 80 120° DIM 7W/930 GU10	4099854**241932**	■	7	51	650	240	3.000	90	✔	50 x 52	GU10	25.000	G	4
NEW	PFM PAR16 GL 80 120° DIM 7W/940 GU10	4099854**241956**	■	7	51	650	240	4.000	90	✔	50 x 52	GU10	25.000	G	4
NEW	PFM PAR16 GL 100 36° DIM 8W/827 GU10	4099854**234927**	■	8	100	750	960	2.700	80	✔	50 x 52	GU10	25.000	F	5
NEW	PFM PAR16 GL 100 36° DIM 8W/830 GU10	4099854**234941**	■	8	100	750	960	3.000	80	✔	50 x 52	GU10	25.000	F	5
NEW	PFM PAR16 GL 100 36° DIM 7W/840 GU10	4099854**234965**	■	7	100	750	960	4.000	80	✔	50 x 54	GU10	25.000	F	2

[1] Voor dimbare versies: zie ook www.benelux.ledvance.com/dim voor de juiste dimmers | [2] Meer informatie en de precieze garantievoorwaarden vindt u op www.benelux.ledvance.com/garantie

■ SUPERIOR CLASS ■ PERFORMANCE CLASS ■ VALUE CLASS

1

2

3

4

5

LED SPOT LAMPEN

LEDVANCE PERFORMANCE CLASS - PAR16 GLASS

220...240 V - 36°, 60°, 120° - 4 jaar garantie[2,3] - ON/OFF X 100.000

	Productnaam	EAN	Product-klasse	W		lm	cd	K	CRI		mm Ø x L		LEVENS-DUUR		No.
	Lampvoet E14														
	PFM PAR16 GL 50 36° 4,5W/827 E14	4099854**071379**	■	4,5	50	350	700	2.700	80	—	50 x 73	E14	10 000	F	1
	Lampvoet GU10														
	PFM PAR16 GL 35 36° 2,6W/827 GU10	4099854**044687**	■	2,6	35	230	400	2.700	80	—	50 x 54	GU10	15.000	F	2
	PFM PAR16 GL 35 36° 2,6W/830 GU10	4099854**044731**	■	2,6	35	230	400	3.000	80	—	50 x 54	GU10	15.000	F	2
	PFM PAR16 GL 35 36° 2,6W/840 GU10	4099854**044755**	■	2,6	35	230	400	4.000	80	—	50 x 54	GU10	15.000	F	2
	PFM PAR16 GL 50 36° 4,3W/827 GU10	4099854**045660**	■	4,3	50	350	600	2.700	80	—	50 x 54	GU10	15.000	F	2
	PFM PAR16 GL 50 36° 4,3W/830 GU10	4099854**067891**	■	4,3	50	350	600	3.000	80	—	50 x 54	GU10	15.000	F	2
	PFM PAR16 GL 50 36° 4,3W/840 GU10	4099854**068010**	■	4,3	50	350	600	4.000	80	—	50 x 54	GU10	15.000	F	2
	PFM PAR16 GL 50 120° 4,3W/827 GU10	4099854**045165**	■	4,3	—	350	100	2.700	80	—	50 x 56	GU10	15.000	G	2
	PFM PAR16 GL 50 120° 4,3W/830 GU10	4099854**045189**	■	4,3	—	350	100	3.000	80	—	50 x 56	GU10	15.000	G	2
	PFM PAR16 GL 50 120° 4,3W/840 GU10	4099854**044588**	■	4,3	—	350	100	4.000	80	—	50 x 56	GU10	15.000	G	2
	PFM PAR16 GL 80 36° 6,9W/827 GU10	4099854**054785**	■	6,9	80	575	860	2.700	80	—	50 x 54	GU10	15.000	F	3
	PFM PAR16 GL 80 36° 6,9W/830 GU10	4099854**054808**	■	6,9	80	575	860	3.000	80	—	50 x 54	GU10	15.000	F	3
	PFM PAR16 GL 80 36° 6,9W/840 GU10	4099854**054860**	■	6,9	80	575	910	4.000	80	—	50 x 54	GU10	15.000	F	3
	PFM PAR16 GL 80 60° 6,9W/827 GU10	4099854**055928**	■	6,9	80	575	700	2.700	80	—	50 x 54	GU10	15.000	F	3
	PFM PAR16 GL 80 60° 6,9W/830 GU10	4099854**054891**	■	6,9	80	575	700	3.000	80	—	50 x 54	GU10	15.000	F	3
	PFM PAR16 GL 80 60° 6,9W/840 GU10	4099854**054976**	■	6,9	80	575	750	4.000	80	—	50 x 54	GU10	15.000	F	3
	PFM PAR16 GL 80 120° 6,9W/827 GU10	4099854**055034**	■	6,9	—	620	160	2.700	80	—	50 x 54	GU10	15.000	F	3
	PFM PAR16 GL 80 120° 6,9W/830 GU10	4099854**055058**	■	6,9	—	620	160	3.000	80	—	50 x 54	GU10	15.000	F	3
	PFM PAR16 GL 80 120° 6,9W/840 GU10	4099854**055133**	■	6,9	—	620	170	4.000	80	—	50 x 54	GU10	15.000	F	3
NEW	PFM PAR16 GL 100 36° 8W/827 GU10	4099854**234989**	■	8	100	750	960	2.700	80	—	50 x 52	GU10	15.000	F	4
NEW	PFM PAR16 GL 100 36° 8W/830 GU10	4099854**235009**	■	8	100	750	960	3.000	80	—	50 x 52	GU10	15.000	F	4
NEW	PFM PAR16 GL 100 36° 7W/840 GU10	4099854**235023**	■	7	100	750	960	4.000	80	—	50 x 52	GU10	15.000	F	5

[1] Voor dimbare versies: zie ook www.benelux.ledvance.com/dim voor de juiste dimmers | [2] Meer informatie en de precieze garantievoorwaarden vindt u op www.benelux.ledvance.com/garantie

■ SUPERIOR CLASS ■ PERFORMANCE CLASS ■ VALUE CLASS

1

2

3

4

LED SPOT LAMPEN

LEDVANCE SUPERIOR CLASS - MR16 DIM[1] GLASS - CRI97

Uitstekende kleurstabiliteit (SDCM ≤ 3) - 12 V - 36° - 5 jaar garantie[2] - ON/OFF X 100.000

Productnaam	EAN	Product-klasse	W	lm	cd	K	CRI		mm Ø x L		LEVENS-DUUR		No.
SUP MR16 GL 20 36° DIM 3,6W/927 GU5.3	4099854**070501**	■	3,6	20	230	500	2.700	97	✔	50 x 44	GU5.3	40.000	1
SUP MR16 GL 20 36° DIM 3,6W/930 GU5.3	4099854**070525**	■	3,6	20	230	500	3.000	97	✔	50 x 44	GU5.3	40.000	1
SUP MR16 GL 20 36° DIM 3,6W/940 GU5.3	4099854**070549**	■	3,6	20	230	500	4.000	97	✔	50 x 44	GU5.3	40.000	1
SUP MR16 GL 35 36° DIM 6,3W/927 GU5.3	4099854**058776**	■	5,3	35	345	620	2.700	97	✔	51 x 46	GU5.3	40.000	2
SUP MR16 GL 35 36° DIM 6,3W/930 GU5.3	4099854**058837**	■	5,3	35	345	620	3.000	97	✔	51 x 46	GU5.3	40.000	2
SUP MR16 GL 35 36° DIM 6,3W/940 GU5.3	4099854**058929**	■	5,3	35	345	620	4.000	97	✔	51 x 46	GU5.3	40.000	2
SUP MR16 GL 43 36° DIM 6,6W/927 GU5.3	4099854**048111**	■	6,6	43	500	850	2.700	97	✔	50 x 44	GU5.3	40.000	3
SUP MR16 GL 43 36° DIM 6,6W/930 GU5.3	4099854**048159**	■	6,6	43	500	850	3.000	97	✔	50 x 44	GU5.3	40.000	3
SUP MR16 GL 43 36° DIM 6,6W/940 GU5.3	4099854**048234**	■	6,6	43	500	850	4.000	97	✔	50 x 44	GU5.3	40.000	3

LEDVANCE PERFORMANCE CLASS DIM - DIM[1] GLASS - CRI90

Uitstekende kleurstabiliteit (SDCM ≤ 3) - 12 V - 36° - 5 jaar garantie[2] - ON/OFF X 100.000

	PFM MR16 GL 20 36° DIM 3,4W/927 GU5.3	4099854**070563**	■	3,4	20	230	500	2.700	90	✔	50 x 44	GU5.3	25.000	2
	PFM MR16 GL 20 36° DIM 3,4W/930 GU5.3	4099854**070594**	■	3,4	20	230	500	3.000	90	✔	50 x 44	GU5.3	25.000	2
	PFM MR16 GL 20 36° DIM 3,4W/940 GU5.3	4099854**070617**	■	3,4	20	230	500	4.000	90	✔	50 x 44	GU5.3	25.000	2
	PFM MR16 GL 35 36° DIM 5W/927 GU5.3	4099854**059698**	■	5	35	345	700	2.700	90	✔	50 x 44	GU5.3	25.000	2
	PFM MR16 GL 35 36° DIM 5W/930 GU5.3	4099854**059711**	■	5	35	345	700	3.000	90	✔	50 x 44	GU5.3	25.000	2
	PFM MR16 GL 35 36° DIM 5W/940 GU5.3	4099854**059735**	■	5	35	345	700	4.000	90	✔	50 x 44	GU5.3	25.000	2
NEW	PFM MR16 GL 50 36° DIM P 6,8W/927 GU5.3	4099854**234705**	■	6,8	50	621	800	2.700	90	✔	50 x 44	GU5.3	25.000	2
NEW	PFM MR16 GL 50 36° DIM P 6,8W/930 GU5.3	4099854**234729**	■	6,8	50	621	800	3.000	90	✔	50 x 44	GU5.3	25.000	2
NEW	PFM MR16 GL 50 36° DIM P 6,8W/940 GU5.3	4099854**234743**	■	6,8	50	621	800	4.000	90	✔	50 x 44	GU5.3	25.000	2

LEDVANCE PERFORMANCE CLASS - MR16 GLASS

12 V - 36° - 4 jaar garantie[2] - ON/OFF X 100.000

PFM MR16 GL 20 36° 2,1W/827 GU5.3	4099854**235092**	■	2,1	20	210	520	2.700	80	—	50 x 44	GU5.3	15.000	2
PFM MR16 GL 20 36° 2,1W/830 GU5.3	4099854**235115**	■	2,1	20	210	520	3.000	80	—	50 x 44	GU5.3	15.000	2
PFM MR16 GL 20 36° 2,1W/840 GU5.3	4099854**235139**	■	2,1	20	210	520	4.000	80	—	50 x 44	GU5.3	15.000	2
PFM MR16 Clear 20 120° 2,1W/827 GU5.3	4099854**235184**	■	2,1	20	210	125	2.700	80	—	50 x 44	GU5.3	15.000	2
PFM MR16 GL 35 36° 3,8W/827 GU5.3	4099854**068058**	■	3,8	35	345	700	2.700	80	—	50 x 44	GU5.3	15.000	3
PFM MR16 GL 35 36° 3,8W/830 GU5.3	4099854**068072**	■	3,8	35	345	700	3.000	80	—	50 x 44	GU5.3	15.000	3
PFM MR16 GL 35 36° 3,8W/840 GU5.3	4099854**068096**	■	3,8	35	345	700	4.000	80	—	50 x 44	GU5.3	15.000	3
PFM MR16 Clear 35 120° 4,3W/827 GU5.3	4099854**103568**	■	4,3	35	396	125	2.700	80	—	50 x 44	GU5.3	15.000	4
PFM MR16 GL 50 36° 6,5W/827 GU5.3	4099854**047817**	■	6,5	50	621	1.150	2.700	80	—	50 x 44	GU5.3	15.000	3
PFM MR16 GL 50 36° 6,5W/830 GU5.3	4099854**047992**	■	6,5	50	621	1.150	3.000	80	—	50 x 44	GU5.3	15.000	3
PFM MR16 GL 50 36° 6,5W/840 GU5.3	4099854**048036**	■	6,5	50	621	1.150	4.000	80	—	50 x 44	GU5.3	15.000	3
PFM MR16 Clear 50 120° 6,5W/827 GU5.3	4099854**103582**	■	6,5	50	630	210	2.700	80	—	50 x 44	GU5.3	15.000	3

[1] Voor dimbare versies: zie ook www.benelux.ledvance.com/dim voor de juiste dimmers | [2] Meer informatie en de precieze garantievoorwaarden vindt u op www.benelux.ledvance.com/garantie

■ SUPERIOR CLASS ■ PERFORMANCE CLASS ■ VALUE CLASS

1

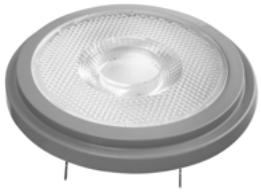
2

3

4

LED SPOT LAMPEN

LEDVANCE PERFORMANCE CLASS DIM - MR11 DIM[1] GLASS - CRI90

12V - 36° - 5 jaar garantie[2] - ON/OFF X 100.000

Productnaam	EAN	Product-klasse	W	lm	cd	K	CRI				LEVENS-DUUR		No.
PFM MR11 GL 20 36° DIM 2,8W/927 GU4	4099854**050206**	■	2,8	20	184	350	2.700	90	✔	35 x 38	GU4	25.000	G	1
PFM MR11 GL 35 36° DIM 4,5W/927 GU4	4099854**050268**	■	4,5	35	345	500	2.700	90	✔	35 x 38	GU4	25.000	G	1

LEDVANCE PERFORMANCE CLASS - MR11 GLASS

12V - 36° - 4 jaar garantie[2] - ON/OFF X 100.000

	Productnaam	EAN	Product-klasse	W	lm	cd	K	CRI				LEVENS-DUUR		No.
NEW	PFM MR 11 GL 35 36 1,8W/827 GU4	4099854**235320**	■	1,8	20	184	400	2.700	90	—	35 x 38	GU4	15.000	E	1
NEW	PFM MR 11 GL 35 36 1,8W/840 GU4	4099854**246371**	■	1,8	35	345	400	4.000	90	—	35 x 38	GU4	15.000	E	1
	PFM MR11 GL 35 36° 4,2W/827 GU4	4099854**050329**	■	4,2	35	345	700	2.700	80	—	35 x 38	GU4	15.000	F	1
	PFM MR11 GL 35 36° 4,2W/840 GU4	4099854**050350**	■	4,2	35	360	700	4.000	80	—	35 x 38	GU4	15.000	F	1

LEDVANCE SUPERIOR CLASS - AR111 DIM[1] CRI97

Goede kleurstabiliteit (SDCM ≤ 3) - Verminderde verblinding - 12 V - 24° en 40° - 5 jaar garantie[2] - ON/OFF X 100.000

Productnaam	EAN	Product-klasse	W	lm	cd	K	CRI				LEVENS-DUUR		No.
SUP AR111 HS 50 24 DIM 7,4W/927 G53	4099854**048524**	■	7,4	50	450	1.800	2.700	97	✔	110,7 x 55	G53	40.000	G	2
SUP AR111 HS 50 24 DIM 7,4W/930 G53	4099854**048548**	■	7,4	50	450	1.800	3.000	97	✔	110,7 x 55	G53	40.000	G	2
SUP AR111 HS 50 40 DIM 7,4W/927 G53	4099854**048708**	■	7,4	50	450	1.000	2.700	97	✔	110,7 x 55	G53	40.000	G	2
SUP AR111 HS 50 40 DIM 7,4W/930 G53	4099854**048845**	■	7,4	50	450	1.000	3.000	97	✔	110,7 x 55	G53	40.000	G	2
SUP AR111 HS 75 24 DIM 11,7W/927 G53	4099854**048982**	■	11,7	75	800	2.800	2.700	97	✔	110,7 x 55	G53	40.000	G	2
SUP AR111 HS 75 24 DIM 11,7W/930 G53	4099854**049040**	■	11,7	75	800	2.800	3.000	97	✔	110,7 x 55	G53	40.000	G	2
SUP AR111 HS 75 24 DIM 11,7W/940 G53	4099854**049064**	■	11,7	75	800	2.800	4.000	97	✔	110,7 x 55	G53	40.000	G	2
SUP AR111 HS 75 40 DIM 11,7W/927 G53	4099854**049125**	■	11,7	75	800	1.600	2.700	97	✔	110,7 x 55	G53	40.000	G	2
SUP AR111 HS 75 40 DIM 11,7W/930 G53	4099854**049163**	■	11,7	75	800	1.600	3.000	97	✔	110,7 x 55	G53	40.000	G	2
SUP AR111 HS 100 24DIM 13,5W/927 G53	4099854**070655**	■	13,5	100	950	2.500	2.700	97	✔	111 x 55	G53	40.000	G	2

LEDVANCE SUPERIOR CLASS - GLOWDIM SPOT DIM[1] - CRI90

De kleurtemperatuur wordt warmer (tussen 1.800 - 2.700K) wanneer de lamp wordt gedimd - 12V - 5 jaar garantie[2] - ON/OFF X 100.000

Productnaam	EAN	Product-klasse	W	lm	cd	K	CRI				LEVENS-DUUR		No.
SUP AR111 HS 50 24° Gd 7,2W/927 G53 AM	4099854**048562**	■	7,2	50	450	1.800	2.700	90	✔	110,7 x 55	G53	40.000	G	2
SUP AR111 HS 50 40° Gd 7,2W/927 G53 AM	4099854**048920**	■	7,2	50	450	1.000	2.700	90	✔	110,7 x 55	G53	40.000	G	2

OSRAM LED STAR GX53 - 15.000 H

220...240 V - 120° - 3 jaar garantie[2] - ON/OFF X 100 000

Productnaam	EAN	Product-klasse	W	lm	cd	K	CRI				LEVENS-DUUR		No.
LED STAR GX53 40 120° 4.9 W/2700 K GX53	4058075**433441**	■	4,9	—	470	—	2.700	80	—	75 x 28	GX53	15.000	F	3
LED STAR GX53 40 120° 4.9 W/4000 K GX53	4058075**433465**	■	4,9	—	470	—	4.000	80	—	75 x 28	GX53	15.000	F	3

AANBEVOLEN TRANSFORMATOR VOOR 12V LAMPEN

Productnaam	EAN	Product-klasse	W	lm	cd	K	CRI				LEVENS-DUUR		No.
OSRAM HTM 70/230…240	4050300**442310**		70	—	—	—	—	—	—	—	—	—	4

[1] Voor dimbare versies: zie ook www.benelux.ledvance.com/dim voor de juiste dimmers | [2] Meer informatie en de precieze garantievoorwaarden vindt u op www.benelux.ledvance.com/garantie

■ SUPERIOR CLASS ■ PERFORMANCE CLASS ■ VALUE CLASS

LED SPOT LAMPEN

Productnaam	EAN	Product-klasse	W	▷>	lm	cd	K	CRI		mm Ø x L		LEVENS-DUUR		No.
LEDVANCE PERFORMANCE CLASS - PAR20 DIM[1] GLASS - CRI90														
220...240 V - 36° - 5 jaar garantie[2] - ON/OFF X 100.000														
PFM PAR20 GL 50 36° DIM 6,4W/927 E27	4099854**071133**	■	6,4	50	350	750	2.700	90	✔	65 x 88	E27	25.000	G	1
LEDVANCE PERFORMANCE CLASS - PAR30 DIM[1] GLASS - CRI90														
220...240 V - 36° - 5 jaar garantie[2] - ON/OFF X 100.000														
PFM PAR30 GL 75 36° DIM 10W/927 E27	4099854**071195**	■	10	75	633	1.500	2.700	90	✔	95 x 93	E27	25.000	G	2
LEDVANCE PERFORMANCE CLASS - PAR38 IP65 DIM[1] GLASS - CRI90														
220...240 V - 30° - 5 jaar garantie[2] - ON/OFF X 100.000														
PFM PAR38 GL 120 DIM 15,2W/927 E27	4099854**071270**	■	15,2	120	1.035	2.800	2.700	90	✔	122 x 134	E27	25.000	G	3
LEDVANCE PERFORMANCE CLASS - PAR38 GLASS														
220...240 V - 15° en 30° - 4 jaar garantie[2] - ON/OFF X 100.000														
PFM PAR38 GL 120 15° 13,5W/827 E27	4099854**067808**	■	13,5	120	1.035	6.800	2.700	80	—	122 x 134	E27	25.000	F	4
PFM PAR38 GL 120 30° 13,5W/827 E27	4099854**067822**	■	13,5	120	1.035	2.600	2.700	80	—	122 x 134	E27	25.000	F	4
LEDVANCE PERFORMANCE CLASS - R50/63/80 DIM[1] GLASS - CRI90														
220...240 V - 5 jaar garantie[2] - ON/OFF X 100.000														
PFM R50 GL 60 DIM 5,9W/927 E14	4099854**058608**	■	5,9	60	350	607	2.700	90	✔	50 x 85	E14	25.000	G	5
PFM R63 GL 60 DIM 4,9W/927 E27	4099854**047954**	■	4,9	60	345	550	2.700	90	✔	63 x 98	E27	25.000	G	6
PFM R80 GL 60 DIM 4,9W/927 E27	4099854**051234**	■	4,9	60	345	550	2.700	90	✔	80 x 105	E27	25.000	G	7
PFM R80 GL 100 DIM 8,5W/827 E27	4099854**051258**	■	8,5	100	670	1.000	2.700	80	✔	80 x 105	E27	25.000	F	7
LEDVANCE PERFORMANCE CLASS - R50/63/80 GLASS														
220...240 V - 36° - 4 jaar garantie[2] - ON/OFF X 100.000														
PFM R50 GL 25 1,5W/827 E14	4099854**058639**	■	1,5	25	110	248	2.700	80	—	50 x 85	E14	15.000	F	5
PFM R50 GL 40 2,6W/827 E14	4099854**058660**	■	2,6	40	210	398	2.700	80	—	50 x 85	E14	15.000	F	5
PFM R50 GL 60 4,3W/827 E14	4099854**058714**	■	4,3	60	350	582	2.700	80	—	50 x 85	E14	15.000	F	5
PFM R63 GL 40 2,9W/827 E27	4099854**048012**	■	2,9	40	210	430	2.700	80	—	63 x 98	E27	15.000	F	6
PFM R63 GL 60 4,8W/827 E27	4099854**048371**	■	4,8	60	350	650	2.700	80	—	63 x 98	E27	15.000	F	6
PFM R80 GL 60 4,8W/827 E27	4099854**050091**	■	4,8	60	350	650	2.700	80	—	80 x 105	E27	15.000	F	7
PFM R80 GL 100 8,5W/827 E27	4099854**050114**	■	8,5	100	670	1.000	2.700	80	—	80 x 105	E27	15.000	F	7

[1] Voor dimbare versies: zie ook www.benelux.ledvance.com/dim voor de juiste dimmers | [2] Meer informatie en de precieze garantievoorwaarden vindt u op www.benelux.ledvance.com/garantie

■ SUPERIOR CLASS ■ PERFORMANCE CLASS ■ VALUE CLASS

1 2 3 4 5 6 7 8 9 10 11

CLASSIC LED LAMPEN

LEDVANCE SUPERIOR - LABEL A - GLASS

Uitzonderlijk hoge lichtopbrengst van 213lm/W - 220...240 V - Zeer lange levensduur 50.000 h - ON/OFF X 500.000 - 5 jaar garantie[2]

	Productnaam	EAN	Product-klasse	W		lm	cd	K	CRI		mm Ø x L		LEVENS-DUUR			No.
NEW	SUP CLA 40 FIL EELA 2,2W/827 E27	4099854**236532**	■	2,2	40	470	—	2.700	80	—	60 x 105	E27	50.000	A		2
NEW	SUP CLA 40 GL FR EELA 2,2W/827 E27	4099854**236556**	■	2,2	40	470	—	2.700	80	—	60 x 105	E27	50.000	A		3
NEW	SUP CLA 40 FIL EELA 2,2W/840 E27	4099854**259517**	■	2,2	40	470	—	4.000	80	—	60 x 105	E27	50.000	A		4
NEW	SUP CLA 40 GL FR EELA 2,2W/840 E27	4099854**259548**	■	2,2	40	470	—	4.000	80	—	60 x 105	E27	50.000	A		1
NEW	SUP CLA 60 FIL EELA 3,8W/827 E27	4099854**236570**	■	3,8	60	806	—	2.700	80	—	60 x 105	E27	50.000	A		2
NEW	SUP CLA 60 GL FR EELA 3,8W/827 E27	4099854**236594**	■	3,8	60	806	—	2.700	80	—	60 x 105	E27	50.000	A		3
NEW	SUP CLA 60 FIL EELA 3,8W/840 E27	4099854**259586**	■	3,8	60	806	—	4.000	80	—	60 x 105	E27	50.000	A		4
NEW	SUP CLA 60 GL FR EELA 3,8W/840 E27	4099854**259616**	■	3,8	60	806	—	4.000	80	—	60 x 105	E27	50.000	A		1
NEW	SUP CLA 75 FIL EELA 5W/827 E27	4099854**236617**	■	5	75	1 055	—	2.700	80	—	60 x 105	E27	50.000	A		2
NEW	SUP CLA 75 GL FR EELA 5W/827 E27	4099854**236631**	■	5	75	1 055	—	2.700	80	—	60 x 105	E27	50.000	A		3
NEW	SUP CLA 75 FIL EELA 5W/840 E27	4099854**259654**	■	5	75	1 055	—	4.000	80	—	60 x 105	E27	50.000	A		4
NEW	SUP CLA 75 GL FR EELA 5W/840 E27	4099854**259630**	■	5	75	1 055	—	4.000	80	—	60 x 105	E27	50.000	A		1
NEW	SUP CLA 100 FIL EELA 7,2W/827 E27	4099854**236655**	■	7,2	100	1 521	—	2.700	80	—	60 x 105	E27	50.000	A		2
NEW	SUP CLA 100 GL FR EELA 7,2W/827 E27	4099854**236730**	■	7,2	100	1 521	—	2.700	80	—	60 x 105	E27	50.000	A		3
NEW	SUP CLA 100 FIL EELA 7,2W/840 E27	4099854**259678**	■	7,2	100	1 521	—	4.000	80	—	60 x 105	E27	50.000	A		5
NEW	SUP CLA 100 GL FR EELA 7,2W/840 E27	4099854**259692**	■	7,2	100	1 521	—	4.000	80	—	60 x 105	E27	50.000	A		1
NEW	SUP CLA 150 GL FR EELA 11,6W/827 E27	4099854**282195**	■	11,6	150	2 452	—	2.700	80	—	70 x 124	E27	50.000	A		6
NEW	SUP CLA 150 GL FR EELA 11,6W/840 E27	4099854**282218**	■	11,6	150	2 452	—	4.000	80	—	70 x 124	E27	50.000	A		6
NEW	SUP CLB 25 GL FR EELA 1,2W/827 E14	4099854**282652**	■	1,2	25	255	—	2.700	80	—	35 x 100	E14	50.000	A		7
NEW	SUP CLB 25 GL FR EELA 1,2W/827 E14	4099854**282638**	■	1,2	25	255	—	4.000	80	—	35 x 100	E14	50.000	A		7
NEW	SUP CLB 40 FIL EELA 2,2W/827 E14	4099854**255267**	■	2,2	40	470	—	2.700	80	—	35 x 100	E14	50.000	A		8
NEW	SUP CLB 40 GL FR EELA 2,2W/827 E14	4099854**255281**	■	2,2	40	470	—	2.700	80	—	35 x 100	E14	50.000	A		7
NEW	SUP CLB 60 FIL EELA 3,8W/827 E14	4099854**255304**	■	3,8	60	806	—	2.700	80	—	35 x 100	E14	50.000	A		8
NEW	SUP CLB 60 GL FR EELA 3,8W/827 E14	4099854**255328**	■	3,8	60	806	—	2.700	80	—	35 x 100	E14	50.000	A		7
NEW	SUP CLP 25 GL FR EELA 1,2W/827 E27	4099854**281990**	■	1,2	25	255	—	2.700	80	—	45 x 80	E27	50.000	A		9
NEW	SUP CLP 25 GL FR EELA 1,2W/827 E14	4099854**282157**	■	1,2	25	255	—	2.700	80	—	45 x 80	E14	50.000	A		10
NEW	SUP CLP 25 GL FR EELA 1,2W/827 E27	4099854**282010**	■	1,2	25	255	—	4.000	80	—	45 x 80	E27	50.000	A		9
NEW	SUP CLP 25 GL FR EELA 1,2W/840 E14	4099854**282171**	■	1,2	25	255	—	4.000	80	—	45 x 80	E14	50.000	A		10
NEW	SUP CLP 40 FIL EELA 2,2W/827 E14	4099854**255373**	■	2,2	40	470	—	2.700	80	—	45 x 80	E14	50.000	A		11
NEW	SUP CLP 40 GL FR EELA 2,2W/827 E14	4099854**255458**	■	2,2	40	470	—	2.700	80	—	45 x 80	E14	50.000	A		10
NEW	SUP CLP 60 FIL EELA 3,8W/827 E14	4099854**255397**	■	3,8	60	806	—	2.700	80	—	45 x 80	E14	50.000	A		11
NEW	SUP CLP 60 GL FR EELA 3,8W/827 E14	4099854**255519**	■	3,8	60	806	—	2.700	80	—	45 x 80	E14	50.000	A		10
NEW	SUP GL95 FIL EELA 3,8W/827 E27	4099854**236990**	■	3,8	60	806	—	2.700	80	—	95 x 135	E27	50.000	A		12
NEW	SUP GL95 GL FR EELA 3,8W/827 E27	4099854**237010**	■	3,8	60	806	—	2.700	80	—	95 x 135	E27	50.000	A		13
NEW	SUP GL125 100 GL FR EELA 7,2W/827 E27	4099854**280214**	■	7,2	100	1 521	—	2.700	80	—	125 x 168	E27	50.000	A		13
NEW	SUP GL125 100 GL FR EELA 7,2W/840 E27	4099854**280290**	■	7,2	100	1 521	—	4.000	80	—	125 x 168	E27	50.000	A		13
NEW	SUP GL125 100 GL FR EELA 7,2W/865 E27	4099854**280313**	■	7,2	100	1 521	—	6.500	80	—	125 x 168	E27	50.000	A		13
NEW	SUP GL125 150 GL FR EELA 11,6W/840 E27	4099854**280337**	■	11,6	150	2 452	—	4.000	80	—	125 x 168	E27	50.000	A		13
NEW	SUP CL EDI60 FIL EELA 3,8W/827 E27	4099854**237034**	■	3,8	60	806	—	2.700	80	—	64 x 143	E27	50.000	A		14

[1] Voor dimbare versies: zie ook www.benelux.ledvance.com/dim voor de juiste dimmers | [2] Meer informatie en de precieze garantievoorwaarden vindt u op www.benelux.ledvance.com/garantie

■ SUPERIOR CLASS ■ PERFORMANCE CLASS ■ VALUE CLASS

12 13 14 15 16 17 18 19 20

CLASSIC LED LAMPEN

	Productnaam	EAN	Product-klasse	W		lm	cd	K	CRI				LEVENS-DUUR		No.
	LEDVANCE SUPERIOR - LABEL A - DIM[1] - GLASS														
	Uitzonderlijk hoge lichtopbrengst van 213lm/W - 220...240 V - Zeer lange levensduur 50.000 h - ON/OFF X 500.000 - 5 jaar garantie[2]														
NEW	SUP CLA 40 FIL DIM EELA 2,2W/827 E27	4099854**265280**	■	2,2	40	470	—	2.700	80	✔	60 x 105	E27	50.000	A	2
NEW	SUP CLA 40 GL FR DIM EELA 2,2W/827 E27	4099854**265266**	■	2,2	40	470	—	2.700	80	✔	60 x 105	E27	50.000	A	1
NEW	SUP CLA 60 FIL DIM EELA 3,8W/827 E27	4099854**265303**	■	3,8	60	806	—	2.700	80	✔	60 x 105	E27	50.000	A	2
NEW	SUP CLA 60 GL FR DIM EELA 3,8W/827 E27	4099854**265327**	■	3,8	60	806	—	2.700	80	✔	60 x 105	E27	50.000	A	1
	LEDVANCE SUPERIOR - LABEL B OF C - DIM[1] - GLASS														
	Uitzonderlijk hoge lichtopbrengst van 185lm/W - 220...240 V - Zeer lange levensduur 50.000 h - ON/OFF X 500.000 - 5 jaar garantie[2]														
	SUP CLA 75 FIL DIM EELB 5,7W/827 E27	4099854**252549**	■	5,7	75	1.055	—	2.700	80	✔	60 x 105	E27	50.000	B	15
	SUP CLA 75 GL FR DIM EELB 5,7W/827 E27	4099854**252563**	■	5,7	75	1.055	—	2.700	80	✔	60 x 105	E27	50.000	B	3
	SUP CLA 100 FIL DIM EELB 8,2W/827 E27	4099854**252587**	■	8,2	100	1.521	—	2.700	80	✔	60 x 105	E27	50.000	B	15
	SUP CLA 100 G LFR DIM EELB 8,2W/827 E27	4099854**252600**	■	8,2	100	1.521	—	2.700	80	✔	60 x 105	E27	50.000	B	3
	SUP CLB 40 FIL DIM EELC 2,9W/827 E14	4099854**253300**	■	2,9	40	470	—	2.700	80	✔	35 x 100	E14	50.000	C	16
	SUP CLB 40 GL FR DIM EELC 2,9W/827 E14	4099854**253324**	■	2,9	40	470	—	2.700	80	✔	35 x 100	E14	50.000	C	7
	SUP CLP 40 FIL DIM EELC 2,9W/827 E14	4099854**253348**	■	2,9	40	470	—	2.700	80	✔	45 x 77	E14	50.000	C	17
	SUP CLP 40 GL FR DIM EELC 2,9W/827 E14	4099854**253362**	■	2,9	40	470	—	2.700	80	✔	45 x 77	E14	50.000	C	10

[1] Voor dimbare versies: zie ook www.benelux.ledvance.com/dim voor de juiste dimmers | [2] Meer informatie en de precieze garantievoorwaarden vindt u op www.benelux.ledvance.com/garantie

■ SUPERIOR CLASS ■ PERFORMANCE CLASS ■ VALUE CLASS

CLASSIC LED LAMPEN FILAMENT

LEDVANCE PERFORMANCE CLASS - CLASSIC A DIM[1] GLASS

220...240 V - Helder & Mat - 5 jaar garantie[2] - ON/OFF X 100.000

Productnaam	EAN	Product-klasse	W	W>W	lm	cd	K	CRI		mm Ø x L		LEVENS-DUUR		No.
PFM CLA 40 FIL DIM 4,8W/827 E27	4099854**067396**	■	4,8	40	470	—	2700	80	✔	60 x 105	E27	15.000	F	1
PFM CLA 40 GLFR DIM 4,8W/827 E27	4099854**067433**	■	4,8	40	470	—	2700	80	✔	60 x 105	E27	15.000	F	2
SSTAR CLA40 FILCL DIM 4,8W/840 E27 OSRAM	4058075**434660**	■	4,8	40	470	—	4000	80	✔	60 x 105	E27	15.000	F	3
PFM CLA 60 FIL DIM 7W/827 B22d	4099854**054372**	■	7	60	806	—	2700	80	✔	60 x 104	B22d	15.000	E	4
PFM CLA 60 FIL DIM 7W/827 E27	4099854**054396**	■	7	60	806	—	2700	80	✔	60 x 106	E27	15.000	E	1
PFM CLA 60 GLFR DIM 7W/827 E27	4099854**054433**	■	7	60	806	—	2700	80	✔	60 x 106	E27	15.000	E	2
PFM CLA 60 GLFR DIM 7W/827 B22d	4099854**054334**	■	7	60	806	—	2700	80	✔	60 x 104	B22d	15.000	E	5
PFM CLA 60 GLFR DIM 7W/840 E27	4099854**054297**	■	7	60	806	—	4000	80	✔	60 x 106	E27	15.000	E	2
PFM CLA 75 FIL DIM 7,5W/827 E27	4099854**060915**	■	7,5	75	1055	—	2700	80	✔	60 x 105	E27	15.000	D	6
SSTAR DIM CLA75 FIL CL 840 E27 OSRAM	4058075**434967**	■	7,8	75	1055	—	4000	80	✔	60 x 104	E27	15.000	D	6
PFM CLA 75 GLFR DIM 7,5W/827 E27	4099854**060977**	■	7,5	75	1055	—	2700	80	✔	60 x 105	E27	15.000	D	2
SSTAR DIM CLA75 GL FR 827 B22 OSRAM	4058075**448063**	■	7,8	75	1055	—	2700	80	✔	60 x 103	B22d	15.000	D	7
PFM CLA 75 GLFR DIM 7,5W/840 E27	4099854**060854**	■	7,5	75	1055	—	4000	80	✔	60 x 105	E27	15.000	D	2
PFM CLA 100 FIL DIM 11W/827 E27	4099854**060595**	■	11	100	1521	—	2700	80	✔	60 x 105	E27	15.000	D	8
PFM CLA 100 GLFR DIM 11W/827 E27	4099854**060656**	■	11	100	1521	—	2700	80	✔	60 x 105	E27	15.000	D	3
SSTAR DIM CLA100 GL FR 827 B22 OSRAM	4058075**245655**	■	11	100	1521	—	2700	80	✔	60 x 104	B22d	15.000	D	7
SSTAR DIM CLA100 FIL CL 840 E27 OSRAM	4058075**448100**	■	11	100	1521	—	4000	80	✔	60 x 105	E27	15.000	D	8
SSTAR DIM CLA100 GL FR 840 E27 OSRAM	4058075**434707**	■	11	100	1521	—	4000	80	✔	60 x 105	E27	15.000	D	2
PFM CLA 150 GLFR DIM 18W/827 E27	4099854**067457**	■	18	150	2452	—	2700	80	✔	70 x 128	E27	15.000	D	9

[1] Voor dimbare versies: zie ook www.benelux.ledvance.com/dim voor de juiste dimmers | [2] 4 jaar garantie op versies SUPERSTAR (SSTAR) - meer informatie en de precieze garantievoorwaarden vindt u op www.benelux.ledvance.com/garantie

■ SUPERIOR CLASS ■ PERFORMANCE CLASS ■ VALUE CLASS

1 2 3 4 5 6 7 8 9

CLASSIC LED LAMPEN FILAMENT

LEDVANCE PERFORMANCE CLASS - CLASSIC A GLASS

220...240 V - Helder & Mat - 4 jaar garantie[2] - ON/OFF X 100.000

Productnaam	EAN	Product-klasse	W	>	lm	cd	K	CRI		mm Ø x L		LEVENS-DUUR		No.
PFM CLA 40 FIL 4W/827 E27	4099854**069697**	■	4	40	470	—	2.700	80	—	60 x 105	E27	15.000	E	1
PFM CLA 40 FIL 4W/827 B22d	4099854**069758**	■	4	40	470	—	2.700	80	—	60 x 104	B22d	15.000	E	2
PFM CLA 40 FIL 4W/840 E27	4099854**069673**	■	4	40	470	—	4.000	80	—	60 x 105	E27	15.000	E	1
PFM CLA 40 GLFR 4W/827 E27	4099854**069659**	■	4	40	470	—	2.700	80	—	60 x 105	E27	15.000	E	3
PFM CLA 40 GLFR 4W/840 E27	4099854**069710**	■	4	40	470	—	4.000	80	—	60 x 105	E27	15.000	E	3
PFM CLA 40 GLFR 4W/827 B22d	4099854**069734**	■	4	40	470	—	2.700	80	—	60 x 104	B22d	15.000	E	4
PFM CLA 60 FIL 6,5W/827 E27	4099854**062582**	■	6,5	60	806	—	2.700	80	—	60 x 105	E27	15.000	E	5
PFM CLA 60 FIL 6,5W/840 E27	4099854**062667**	■	6,5	60	806	—	4.000	80	—	60 x 105	E27	15.000	E	5
PFM CLA 60 FIL 6,5W/827 B22d	4099854**063060**	■	6,5	60	806	—	2.700	80	—	60 x 104	B22d	15.000	E	2
PFM CLA 60 GLFR 6,5W/827 E27	4099854**062421**	■	6,5	60	806	—	2.700	80	—	60 x 105	E27	15.000	E	3
PFM CLA 60 GLFR 6,5W/840 E27	4099854**062469**	■	6,5	60	806	—	4.000	80	—	60 x 105	E27	15.000	E	3
PFM CLA 60 GLFR 6,5W/827 B22d	4099854**062704**	■	6,5	60	806	—	2.700	80	—	60 x 104	B22d	15.000	E	4
PFM CLA 75 FIL 7,5W/827 E27	4099854**062186**	■	7,5	75	1.055	—	2.700	80	—	60 x 105	E27	15.000	D	6
PFM CLA 75 FIL 7,5W/840 E27	4099854**062988**	■	7,5	75	1.055	—	4.000	80	—	60 x 105	E27	15.000	D	6
PFM CLA 75 GLFR 7,5W/827 E27	4099854**062049**	■	7,5	75	1.055	—	2.700	80	—	60 x 105	E27	15.000	D	3
PFM CLA 75 GLFR 7,5W/840 E27	4099854**062025**	■	7,5	75	1.055	—	4.000	80	—	60 x 105	E27	15.000	D	3
PFM CLA 100 FIL 11W/827 E27	4099854**069819**	■	11	100	1.521	—	2.700	80	—	60 x 105	E27	15.000	D	7
PFM CLA 100 FIL 11W/840 E27	4099854**069772**	■	11	100	1.521	—	4.000	80	—	60 x 105	E27	15.000	D	7
PFM CLA 100 GLFR 11W/827 E27	4099854**069796**	■	11	100	1.521	—	2.700	80	—	60 x 105	E27	15.000	D	3
STAR CLA100 GL FR 840 E27 OSRAM	4058075**434028**	■	11	100	1.521	—	4.000	80	—	60 x 105	E27	15.000	D	3
STAR CLA100 GL FR 865 E27 OSRAM	4058075**435445**	■	11	100	1.521	—	6.500	80	—	60 x 105	E27	15.000	D	3
STAR CLA100 GL FR 827 B22 OSRAM	4058075**124684**	■	11	100	1.521	—	2.700	80	—	60 x 104	B22d	15.000	D	4
PFM CLA 150 GLFR 17W/827 E27	4099854**069833**	■	17	150	2.452	—	2.700	80	—	70 x 118	E27	15.000	D	8
PFM CLA 150 GLFR 17W/840 E27	4099854**069857**	■	17	150	2.452	—	4.000	80	—	70 x 118	E27	15.000	D	8
PFM CLA 200 GLFR 24W/827 E27	4099854**069895**	■	24	200	3.452	—	2.700	80	—	95 x 162	E27	15.000	D	9
PFM CLA 200 GLFR 24W/840 E27	4099854**069918**	■	24	200	3.452	—	4.000	80	—	95 x 162	E27	15.000	D	9

[1] Voor dimbare versies: zie ook www.benelux.ledvance.com/dim voor de juiste dimmers | [2] 3 jaar garantie voor de STAR versies - meer informatie en de precieze garantievoorwaarden vindt u op www.benelux.ledvance.com/garantie

■ SUPERIOR CLASS ■ PERFORMANCE CLASS ■ VALUE CLASS

CLASSIC LED LAMPEN FILAMENT

LEDVANCE PERFORMANCE CLASS - CLASSIC B DIM[1] GLASS

220...240 V - Helder & Mat - 5 jaar garantie[2] - ON/OFF X 100.000

Productnaam	EAN	Product-klasse	W		lm	cd	K	CRI		mm Ø x L		LEVENS-DUUR		No.
PFM CLB 40 FIL DIM 4,8W/827 E14	4099854**067532**	■	4,8	40	470	—	2.700	80	✔	35 x 97	E14	15.000	F	1
PFM CLB 40 GLFR DIM 4,8W/827 E14	4099854**067556**	■	4,8	40	470	—	2.700	80	✔	35 x 97	E14	15.000	F	2
PFM CLB 40 FIL DIM 4,8W/827 E27	4099854**067495**	■	4,8	40	470	—	2.700	80	✔	35 x 95	E27	15.000	F	3
PFM CLB 40 GLFR DIM 4,8W/827 B22d	4099854**067518**	■	4,8	40	470	—	2.700	80	✔	35 x 94	B22d	15.000	F	4
PFM CLB 60 GLFR DIM 5,5W/827 E14	4099854**060533**	■	5,5	60	806	—	2.700	80	✔	35 x 100	E14	15.000	D	2
SSTAR DIM CLB40 GL FR 827 E27 OSRAM	4058075**435025**	■	4,8	40	470	—	2.700	80	✔	35 x 95	E27	15.000	F	5
SSTAR DIM CLB40 FIL CL 840 E14 OSRAM	4058075**434943**	■	4,8	40	470	—	4.000	80	✔	35 x 97	E14	15.000	F	6
SSTAR DIM CLBA40 FIL CL 827 E14 OSRAM	4058075**434561**	■	4	40	470	—	2.700	80	✔	35 x 121	E14	15.000	E	7
SSTAR DIM CLBA40 GL FR 827 E14 OSRAM	4058075**434585**	■	4	40	470	—	2.700	80	✔	35 x 121	E14	15.000	E	8

LEDVANCE PERFORMANCE CLASS - CLASSIC B GLASS

220...240 V - Helder & Mat - 4 jaar garantie[2] - ON/OFF X 100.000

PERFORMANCE CLB 25 FIL 2,5W/827 E14	4099854**069451**	■	2,5	25	250	—	2.700	80	—	35 x 100	E14	15.000	F	1
PERFORMANCE CLB25 FIL 2,5W/827 B22d	4099854**069376**	■	2,5	25	250	—	2.700	80	—	35 x 91	B22d	15.000	F	9
PERFORMANCE CLB25 GLFR 2,5W/827 E14	4099854**069437**	■	2,5	25	250	—	2.700	80	—	35 x 100	E14	15.000	F	2
STAR CLBA25 FIL CLAIRE 827 E14 OSRAM	4058075**436640**	■	2,5	25	250	—	2.700	80	—	35 x 121	E14	15.000	F	4
PERFORMANCE CLB 40 FIL 4W/827 E14	4099854**069413**	■	4	40	470	—	2.700	80	—	35 x 100	E14	15.000	E	1
PERFORMANCE CLB 40 FIL 4W/840 E14	4099854**069291**	■	4	40	470	—	4.000	80	—	35 x 100	E14	15.000	E	1
PERFORMANCE CLB 40 FIL 4W/827 E27	4099854**069277**	■	4	40	470	—	2.700	80	—	35 x 92	E27	15.000	E	10
PERFORMANCE CLB 40 FIL 4W/827 B22d	4099854**069314**	■	4	40	470	—	2.700	80	—	35 x 91	B22d	15.000	E	11
PERFORMANCE CLB 40 GLFR 4W/827 E14	4099854**069390**	■	4	40	470	—	2.700	80	—	35 x 100	E14	15.000	E	2
PERFORMANCE CLB 40 GLFR 4W/827 B22d	4099854**069338**	■	4	40	470	—	2.700	80	—	35 x 91	B22d	15.000	E	4
STAR CLB40 GL FR 865 E14 OSRAM	4058075**446786**	■	4	40	470	—	6.500	80	—	35 x 100	E14	15.000	E	2
PERFORMANCE CLBA 40 FIL 4W/827 E14	4099854**069475**	■	4	40	470	—	2.700	80	—	35 x 121	E14	15.000	E	4
PERFORMANCE CLBW 40 FIL 4W/827 E14	4099854**069352**	■	4	40	470	—	2.700	80	—	35 x 100	E14	15.000	E	12
PERFORMANCE CLB 60 FIL 5,5W/827 E14	4099854**062308**	■	5,5	60	806	—	2.700	80	—	35 x 100	E14	15.000	D	1
PERFORMANCE CLB60 GLFR 5,5W/827 E14	4099854**062346**	■	5,5	60	806	—	2.700	80	—	35 x 100	E14	15.000	D	2

[1] Voor dimbare versies: zie ook www.benelux.ledvance.com/dim voor de juiste dimmers | [2] 4 jaar garantie op versies SUPERSTAR (SSTAR) - meer informatie en de precieze garantievoorwaarden vindt u op www.benelux.ledvance.com/garantie

■ SUPERIOR CLASS ■ PERFORMANCE CLASS ■ VALUE CLASS

1 2 3 4 5 6 7 8 9

CLASSIC LED LAMPEN FILAMENT

LEDVANCE PERFORMANCE CLASS - CLASSIC P DIM[1] GLASS

220...240 V - Helder & Mat - 5 jaar garantie[2] - ON/OFF X 100.000

Productnaam	EAN	Product-klasse	W	>W	lm	cd	K	CRI		mm Ø x L		LEVENS-DUUR		No.
PFM CLP 25 GLFR DIM 2,8W/827 E14	4099854**067662**	■	2,8	25	250	—	2.700	80	✔	45 x 78	E14	15.000	F	1
PFM CLP 25 GLFR DIM 2,8W/827 E27	4099854**067631**	■	2,8	25	250	—	2.700	80	✔	45 x 77	E27	15.000	F	3
PFM CLP 40 FIL DIM 4,8W/827 E14	4099854**067686**	■	4,8	40	470	—	2.700	80	✔	45 x 78	E14	15.000	F	4
PFM CLP 40 FIL DIM 4,8W/827 E27	4099854**067570**	■	4,8	40	470	—	2.700	80	✔	45 x 77	E27	15.000	F	5
PFM CLP 40 GLFR DIM 4,8W/827 E14	4099854**067709**	■	4,8	40	470	—	2.700	80	✔	45 x 78	E14	15.000	F	1
PFM CLP 40 GLFR DIM 4,8W/827 E27	4099854**067594**	■	4,8	40	470	—	2.700	80	✔	45 x 77	E27	15.000	F	3
PFM CLP 40 GLFR DIM 4,8W/827 B22d	4099854**067617**	■	4,8	40	470	—	2.700	80	✔	45 x 76	B22d	15.000	F	6
STAR DIM CLP60 FIL CL 827 E14 OSRAM	4058075**447875**	■	6,5	60	806	—	2.700	80	✔	45 x 78	E14	15.000	E	4
PFM CLP 60 GLFR DIM 5,9W/827 E14	4099854**253409**	■	5,9	60	806	—	2.700	80	✔	45 x 77	E14	15.000	D	1
SSTAR DIM CLP60 GL FR 840 E14 OSRAM	4058075**434684**	■	6,5	60	806	—	4.000	80	✔	45 x 78	E14	15.000	E	1

LEDVANCE PERFORMANCE CLASS - CLASSIC P GLASS

220...240 V - Helder & Mat - 4 jaar garantie[2] - ON/OFF X 100.000

PFM CLP 15 FIL 1,5W/827 E27	4099854**069253**	■	1,5	15	136	—	2.700	80	—	45 x 77	E27	15.000	F	5
PFM CLP 25 FIL 2,5W/827 E14	4099854**069215**	■	2,5	25	250	—	2.700	80	—	45 x 77	E14	15.000	F	7
PFM CLP 25 FIL 2,5W/827 E27	4099854**069192**	■	2,5	25	250	—	2.700	80	—	45 x 77	E27	15.000	F	5
STAR CLP25 FIL CLAIRE 827 B22 OSRAM	4058075**450592**	■	2,5	25	250	—	2.700	80	—	45 x 76	B22d	15.000	F	8
PFM CLP25 GLFR 2,5W/827 E14	4099854**069239**	■	2,5	25	250	—	2.700	80	—	45 x 77	E14	15.000	F	1
PFM CLP25 GLFR 2,5W/827 E27	4099854**069123**	■	2,5	25	250	—	2.700	80	—	45 x 77	E27	15.000	F	3
PFM CLP 40 FIL 4W/827 E14	4099854**069178**	■	4	40	470	—	2.700	80	—	45 x 77	E14	15.000	E	9
STAR CLP40 FIL CLAIRE 827 E27 OSRAM	4058075**435162**	■	4	40	470	—	2.700	80	—	45 x 77	E27	15.000	E	5
PFM CLP 40 GLFR 4W/827 E14	4099854**069154**	■	4	40	470	—	2.700	80	—	45 x 77	E14	15.000	E	1
PFM CLP 40 GLFR 4W/827 E27	4099854**069086**	■	4	40	470	—	2.700	80	—	45 x 77	E27	15.000	E	3
PFM CLP 40 GLFR 4W/827 B22d	4099854**069109**	■	4	40	470	—	2.700	80	—	45 x 76	B22d	15.000	E	6
STAR CLP40 GL FR 840 E14 OSRAM	4058075**437081**	■	4	40	470	—	4.000	80	—	45 x 77	E14	15.000	E	1
STAR CLP40 GL FR 865 E14 OSRAM	4058075**435186**	■	4	40	470	—	6.500	80	—	45 x 77	E14	15.000	E	1
STAR CLP40 GL FR 840 E27 OSRAM	4058075**435124**	■	4	40	470	—	4.000	80	—	45 x 77	E27	15.000	E	3
PFM CLP 60 FIL 5,5W/827 E14	4099854**062223**	■	5,5	60	806	—	2.700	80	—	45 x 77	E14	15.000	D	4
PFM CLP 60 FIL 5,5W/827 E27	4099854**062209**	■	5,5	60	806	—	2.700	80	—	45 x 77	E27	15.000	D	2
PFM CLP60 GLFR 5,5W/827 E14	4099854**062261**	■	5,5	60	806	—	2.700	80	—	45 x 77	E14	15.000	D	1
STAR CLP60 GL FR 827 E27 OSRAM	4058075**434905**	■	5,5	60	806	—	2.700	80	—	45 x 77	E27	15.000	D	3

[1] Voor dimbare versies: zie ook www.benelux.ledvance.com/dim voor de juiste dimmers | [2] 4 jaar garantie op versies SUPERSTAR (SSTAR) en 3 jaar garantie voor de STAR versies - meer informatie en de precieze garantievoorwaarden vindt u op www.benelux.ledvance.com/garantie

■ SUPERIOR CLASS ■ PERFORMANCE CLASS ■ VALUE CLASS

1

CLASSIC LED LAMPEN FILAMENT

LEDVANCE PERFORMANCE CLASS - GLOBE DIM[1] GLASS

220...240 V - Mat - 5 jaar garantie[2] - ON/OFF X 100.000

Productnaam	EAN	Product-klasse	W		lm	cd	K	CRI		mm Ø x L			LEVENS-DUUR		No.
PFM GLBE95 75 GLFR DIM 7,5W/827 E27	4099854**060717**	■	7,5	75	1.055	—	2.700	80	✔	95 x 135	E27	15.000	D		2
PFM GLOBE95 100GLFR DIM 11W/827 E27	4099854**060793**	■	11	100	1.521	—	2.700	80	✔	95 x 135	E27	15.000	D		2

[1] Voor dimbare versies: zie ook www.benelux.ledvance.com/dim voor de juiste dimmers | [2] Meer informatie en de precieze garantievoorwaarden vindt u op www.benelux.ledvance.com/garantie

■ SUPERIOR CLASS ■ PERFORMANCE CLASS ■ VALUE CLASS

ONTDEK ONS NATURE LOOP ASSORTIMENT

NATURE LOOP

Onze NATURE LOOP LED lampen zijn gemaakt van ten minste **40%** gerecycled plastic (PCR) en vereisen minder CO_2 om te produceren.

1

2

3

LEDVANCE PERFORMANCE CLASS - CLASSIC A, B EN P - NATURE LOOP - GERECYCLED KUNSTSTOF PCR (GERECYCLED NA GEBRUIK)

Lampen gemaakt van gerecycled kunststof (minimaal 40% van het gewicht van het kunststof in de lamp) - 220...240 V - 200° - Mat - ON/OFF X 100.000 - 4 jaar garantie[1]

Productnaam	EAN	Product-klasse	W	>W	lm	cd	K	CRI		mm Ø x L		LEVENS-DUUR		No.
PFM PCR CLA40 4.9W 827 FR E27	4099854**204883**	■	4,9	40	470	—	2.700	80	—	55 x 95	E27	15.000	F	1
PFM PCR CLA40 4.9W 840 FR E27	4099854**204906**	■	4,9	40	470	—	4.000	80	—	55 x 95	E27	15.000	F	1
PFM PCR CLA60 8.5W 827 FR E27	4099854**204920**	■	8,5	60	806	—	2.700	80	—	60 x 107	E27	15.000	F	1
PFM PCR CLA60 8.5W 840 FR E27	4099854**204944**	■	8,5	60	806	—	4.000	80	—	60 x 107	E27	15.000	F	1
PFM PCR CLA75 10W 827 FR E27	4099854**204982**	■	10	75	1.055	—	2.700	80	—	60 x 113	E27	15.000	F	1
PFM PCR CLA75 10W 840 FR E27	4099854**205026**	■	10	75	1.055	—	4.000	80	—	60 x 113	E27	15.000	F	1
PFM PCR CLA100 14W 827 FR E27	4099854**205040**	■	14	100	1.521	—	2.700	80	—	60 x 118	E27	15.000	F	1
PFM PCR CLA100 14W 840 FR E27	4099854**205088**	■	14	100	1.521	—	4.000	80	—	60 x 118	E27	15.000	F	1
PFM PCR CLB40 4.9W 827 FR E14	4099854**205125**	■	4,9	40	470	—	2.700	80	—	37 x 96	E14	15.000	F	2
PFM PCR CLB40 4.9W 840 FR E14	4099854**205187**	■	4,9	40	470	—	4.000	80	—	37 x 96	E14	15.000	F	2
PFM PCR CLP40 4.9W 827 FR E14	4099854**205248**	■	4,9	40	470	—	2.700	80	—	45 x 79	E14	15.000	F	3
PFM PCR CLP40 4.9W 840 FR E14	4099854**205262**	■	4,9	40	470	—	4.000	80	—	45 x 79	E14	15.000	F	3

[1] Meer informatie en de precieze garantievoorwaarden vindt u op www.benelux.ledvance.com/garantie

■ SUPERIOR CLASS ■ PERFORMANCE CLASS ■ VALUE CLASS

CLASSIC LED LAMPEN

Productnaam	EAN	Product-klasse	W		lm	cd	K	CRI		mm Ø x L		LEVENS-DUUR		No.
LEDVANCE PERFORMANCE CLASS DIM - CLASSIC A DIM[1]														
220...240 V - Mat - 5 jaar garantie[2] - ON/OFF X 100.000														
PFM CLA 60 FR DIM 8,8W/827 E27	4099854**043970**	■	8,8	60	806	—	2.700	80	✔	60 x 108	E27	25.000	F	1
PFM CLA 75 FR DIM 10,5W/827 E27	4099854**043994**	■	10,5	75	1.055	—	2.700	80	✔	60 x 112	E27	25.000	F	2
PFM CLA 100 FR DIM 14W/827 E27	4099854**044014**	■	14	100	1.521	—	2.700	80	✔	60 x 120	E27	25.000	F	6
PFM CLA 150 FR DIM 20W/827 E27	4099854**044038**	■	20	150	2.452	—	2.700	80	✔	70 x 137	E27	25.000	E	7
LEDVANCE PERFORMANCE CLASS - CLASSIC A														
220-240 V - 200° - Mat - 4 jaar garantie[2] - ON/OFF X 100.000														
PFM CLA 40 FR 4,9W/827 E27	4099854**049460**	■	4,9	40	470	—	2.700	80	—	55 x 95	E27	15.000	F	1
PFM CLA 40 FR 4,9W/840 E27	4099854**049538**	■	4,9	40	470	—	4.000	80	—	55 x 95	E27	15.000	F	1
PFM CLA 60 FR 8,5W/827 E27	4099854**049088**	■	8,5	60	806	—	2.700	80	—	60 x 107	E27	15.000	F	1
PFM CLA 60 FR 8,5W/827 B22d	4099854**049101**	■	8,5	60	806	—	2.700	80	—	60 x 107	B22d	15.000	F	8
PFM CLA 60 FR 8,5W/840 E27	4099854**049149**	■	8,5	60	806	—	4.000	80	—	60 x 107	E27	15.000	F	1
PFM CLA 75 FR 10W/827 E27	4099854**048821**	■	10	75	1.055	—	2.700	80	—	60 x 113	E27	15.000	F	2
PFM CLA 75 FR 10W/840 E27	4099854**048869**	■	10	75	1.055	—	4.000	80	—	60 x 113	E27	15.000	F	2
PFM CLA 100 FR 13W/827 E27	4099854**048944**	■	13	100	1.521	—	2.700	80	—	60 x 118	E27	15.000	F	6
PFM CLA 100 FR 13W/840 E27	4099854**048968**	■	13	100	1.521	—	4.000	80	—	60 x 118	E27	15.000	F	6
PFM CLA 150 FR 19W/827 E27	4099854**048784**	■	19	150	2.452	—	2.700	80	—	65 x 131	E27	15.000	E	9
LEDVANCE PERFORMANCE CLASS - CLASSIC B DIM[1]														
220...240 V - 240° - Mat - 5 jaar garantie[2] - ON/OFF X 100.000														
PFM CLB 40 FR DIM 4,9W/827 E14	4099854**044052**	■	4,9	40	470	—	2.700	80	✔	35 x 100	E14	25.000	F	10
LEDVANCE PERFORMANCE CLASS - CLASSIC B														
220...240 V - 200° - Mat - 4 jaar garantie[2] - ON/OFF X 100.000														
PFM CLB 40 FR 4,9W/827 E14	4099854**049309**	■	4,9	40	470	—	2.700	80	—	37 x 96	E14	15.000	F	3
STAR CLB40 FR 4,9W/840 E14 OSRAM	4058075**431058**	■	4,9	40	470	—	4.000	80	—	37 x 100	E14	15.000	F	4
LEDVANCE PERFORMANCE CLASS - CLASSIC P DIM[1]														
220...240 V - 220° - Mat - 4 jaar garantie[2] - ON/OFF X 100.000														
PFM CLP 40 FR DIM 4,9W/827 E14	4099854**044083**	■	4,9	40	470	—	2.700	80	✔	45 x 82	E14	25.000	F	11
LEDVANCE PERFORMANCE CLASS - CLASSIC P														
220...240 V - 200° - Mat - 4 jaar garantie[2] - ON/OFF X 100.000														
PFM CLP 40 FR 4,9W/827 E14	4099854**049385**	■	4,9	40	470	—	2.700	80	—	45 x 79	E14	15.000	F	5
STAR CLP40 FR 827 E27 OSRAM	4058075**431034**	■	4,9	40	470	—	2.700	80	—	45 x 82	E27	15.000	F	12
STAR CLP40 FR 840 E14 OSRAM	4058075**430815**	■	4,9	40	470	—	4.000	80	—	45 x 82	E14	15.000	F	5

[1] Voor dimbare versies: zie ook www.benelux.ledvance.com/dim voor de juiste dimmers | [2] 3 jaar garantie voor de STAR versies - meer informatie en de precieze garantievoorwaarden vindt u op www.benelux.ledvance.com/garantie

■ SUPERIOR CLASS ■ PERFORMANCE CLASS ■ VALUE CLASS

CLASSIC LED LAMPEN

LEDVANCE PERFORMANCE CLASS - STICK

220...240 V - 200° - Ø 40,4 - Mat - 4 jaar garantie[2] - ON/OFF X 100.000

Productnaam	EAN	Product-klasse	W	W > W	lm	cd	K	CRI		mm Ø x L		LEVENS-DUUR		No.
PFM STICK 60 FR 8W/827 E27	4099854**057113**	■	8	60	806	—	2.700	80	—	36 x 116	E27	15.000	F	1
STAR STICK60 827 FR E14 OSRAM	4058075**428362**	■	8	60	806	—	2.700	80	—	36 x 118	E14	15.000	F	2
PFM STICK 60 FR 8W/840 E27	4099854**057151**	■	8	60	806	—	4.000	80	—	36 x 116	E27	15.000	F	1
STAR STICK60 840 FR E14 OSRAM	4058075**428423**	■	8	60	806	—	4.000	80	—	36 x 118	E14	15.000	F	2
PFM STICK 75 FR 9W/827 E27	4099854**057175**	■	9	75	1.050	—	2.700	80	—	36 x 116	E27	15.000	E	1
STAR STICK75 827 FR E14 OSRAM	4058075**428386**	■	9	75	1.050	—	2.700	80	—	36 x 118	E14	15.000	E	2
PFM STICK 75 FR 9W/840 E27	4099854**057250**	■	9	75	1.050	—	4.000	80	—	36 x 116	E27	15.000	E	1
STAR STICK75 840 FR E14 OSRAM	4058075**428409**	■	9	75	1.050	—	4.000	80	—	36 x 118	E14	15.000	E	2
STAR STICK75 865 FR E27 OSRAM	4058075**466258**	■	9	75	1.050	—	6.500	80	—	36 x 116	E27	15.000	E	1
STAR STICK75 865 FR E14 OSRAM	4058075**466272**	■	9	75	1.050	—	6.500	80	—	36 x 118	E14	15.000	E	2

LEDVANCE VALUE CLASS - CLASSIC A

220...240 V - 200° - Mat - 2 jaar garantie[2]

VALUE CLA 60 FR 8,5W/827 E27	4099854**049620**	■	8,5	60	806	—	2.700	80	—	60 x 107	E27	10000	F	3
VALUE CLA 60 FR 8,5W/840 E27	4099854**049187**	■	8,5	60	806	—	4.000	80	—	60 x 107	E27	10000	F	3
VALUE CLA 75 FR 10W/827 E27	4099854**048807**	■	10	75	1.055	—	2.700	80	—	60 x 113	E27	10000	F	4
VALUE CLA 75 FR 10W/840 E27	4099854**048883**	■	10	75	1.055	—	4.000	80	—	60 x 113	E27	10000	F	4

[1] Voor dimbare versies: zie ook www.benelux.ledvance.com/dim voor de juiste dimmers | [2] 3 jaar garantie voor de STAR versies - meer informatie en de precieze garantievoorwaarden vindt u op www.benelux.ledvance.com/garantie

■ SUPERIOR CLASS ■ PERFORMANCE CLASS ■ VALUE CLASS

SENSOR

SPECIAL

	Productnaam	EAN	Product-klasse	W		lm	cd	K	CRI		mm Ø x L		LEVENS-DUUR			No.
	LEDVANCE SUPERIOR CLASS - DAYLIGHT SENSOR - CLASSIC A															
	Automatische schakeling op basis van het natuurlijke lichtniveau (spectrale detectie) - 220...240 V - Filament helder of kunststof mat - 5 jaar garantie[2] - ON/OFF X 100.000															
	SUP CLA 40 DS FIL 4,9W/827 E27	4099854**048197**	■	4,9	40	470	—	2.700	80	—	60 x 106	E27	15.000		F	1
	SUP CLA 60 DS FR 8,8W/827 E27	4099854**043956**	■	8,8	60	806	—	2.700	80	—	60 x 108	E27	25.000		F	2
	SUP CLA 60 DS FIL 7,3W/827 E27	4099854**048210**	■	7,3	60	806	—	2.700	80	—	60 x 106	E27	15.000		E	1
	LEDVANCE SUPERIOR CLASS - FACILITY - CLASSIC A EN B															
	Groot aantal schakelcycli - AC 220...240 V, DC 176-250V - Bedrijfstemperaturen tussen -30°C en +50°C - 5 jaar garantie[2] - ON/OFF X 500.000															
	SUP CLA 60 FR FACI 7W/827 E27	4099854**044151**	■	7	60	806	—	2.700	80	—	60 x 108	E27	25.000		E	2
	SUP CLA 60 FR FACI 7W/840 E27	4099854**044175**	■	7	60	806	—	4.000	80	—	60 x 108	E27	25.000		E	2
	SUP CLA 75 FR FACI 9W/827 E27	4099854**044199**	■	9	75	1.055	—	2.700	80	—	60 x 112	E27	25.000		E	2
	SUP CLA 75 FR FACI 9W/840 E27	4099854**044212**	■	9	75	1.055	—	4.000	80	—	60 x 112	E27	25.000		E	2
	SUP CLB 60 FR FACI 7,3W/827 E27	4099854**086342**	■	7,3	60	806	—	2.700	80	—	37 x 107	E14	25.000		E	3
	SUP CLB 60 FR FACI 7,3W/840 E27	4099854**086366**	■	7,3	60	806	—	4.000	80	—	37 x 107	E14	25.000		E	3
	LEDVANCE SUPERIOR CLASS - MOTION SENSOR - CLASSIC A															
	Automatische ontsteking door bewegingsdetectie - 220...240 V - Uitvoering in filament helder of kunststof mat - 5 jaar garantie[2] - ON/OFF X 100.000															
	SUP LED CLA60 MS 8,8W 827 FR E27	4099854**094200**	■	8,8	60	806	—	2.700	80	—	60 x 112	E27	25.000		F	2
NEW	SUP LED CLA60 MS 7,3W 827 FIL CL E27	4099854**236792**	■	7,3	60	806	—	2.700	80	—	60 x 116	E27	15.000		E	4
	SUP LED CLA75 MS 10W 827 FR E27	4099854**094224**	■	10	75	1.055	—	2.700	80	—	60 x 112	E27	25.000		F	2
	OSRAM STAR LOW VOLTAGE 12-36 V - CLASSIC A															
	Werkt op zeer lage spanning - Accuvoeding voor Off-grid zoals boten, campers, tuinhuizen - 12-36 V - 4 jaar garantie[2] - ON/OFF X 100.000															
	LED STAR+ LOW VOLTAGE CLA FR 6,5W/840 E27	4058075**757608**	■	6,5	45	600	—	4.000	80	—	60 x 118	E27	25.000		F	2
	LED STAR+ LOW VOLTAGE CLA FR 9W/840 E27	4058075**757622**	■	9	65	940	—	4.000	80	—	60 x 118	E27	25.000		F	2
	LED STAR+ LOW VOLTAGE CLA FR 6,5W/827 E27	4099854**040368**	■	6,5	45	600	—	2.700	80	—	60 x 118	E27	25.000		F	2
	LED STAR+ LOW VOLTAGE CLA FR 9W/827 E27	4099854**040467**	■	9	65	940	—	2.700	80	—	60 x 118	E27	25.000		F	2
	LEDVANCE PERFORMANCE CLASS - MIRROR															
	Uitvoeringen Classic A en P - 220-240V - 4 jaar garantie[2]															
	PFM CLP31 FIL MIR ARG 4W/827 E14	4099854**070037**	■	4	31	350	—	2.700	80	—	45 x 77	E14	15.000		F	6
	PFM CLA50 FIL MIR ARG 6,5W/827 E27	4099854**062742**	■	6,5	50	650	—	2.700	80	—	60 x 105	E27	15.000		F	5

[1] Voor dimbare versies: zie ook www.benelux.ledvance.com/dim voor de juiste dimmers | [2] 3 jaar garantie voor de STAR versies - meer informatie en de precieze garantievoorwaarden vindt u op www.benelux.ledvance.com/garantie

■ SUPERIOR CLASS ■ PERFORMANCE CLASS ■ VALUE CLASS

SPECIAL

LEDVANCE PERFORMANCE CLASS SPECIAL T SLIM - DIM[1]

220...240 V - Helder - 3 jaar garantie[2] - ON/OFF X 100.000

	Productnaam	EAN	Product-klasse	W		lm	cd	K	CRI				LEVENS-DUUR		No.
NEW	PFM TSLIM 75 DIM 8W 827 CL B15D	4099854**267178**	■	8	75	1.055	—	2.700	80	✔	18 x 90	B15d	15.000	E	1
NEW	PFM TSLIM 60 DIM 6.5W 827 CL E14	4099854**267222**	■	6,5	60	806	—	2.700	80	✔	20 x 82	E14	15.000	E	2
NEW	PFM TSLIM 60 DIM 7W 827 CL E27	4099854**267277**	■	7	60	806	—	2.700	80	✔	32 x 80	E27	15.000	E	3
NEW	PFM TSLIM 60 DIM 6.5W 827 CL GU10	4099854**267321**	■	6,5	60	806	—	2.700	80	✔	20 x 72	GU10	15.000	E	4

LEDVANCE PERFORMANCE CLASS - SPECIAL T SLIM B15D

220...240 V - Helder - 3 jaar garantie[2] - ON/OFF X 100.000

PFM TSLIM 60 6.5W 827 CL B15D	4099854**267123**	6,5	60	806	—	2.700	80	—	18 x 80	B15d	15.000	E	1

LEDVANCE PERFORMANCE CLASS - SPECIAL T26

220...240 V - Helder & Mat - 4 jaar garantie[2] - ON/OFF X 100.000

STAR T26 5 FIL CLAIRE 1,3W/824 E14 OSRAM	4058075**432819**	■	1,6	5	50	—	2.400	80	—	26 x 63	E14	15.000	G	5
PFM SPECIAL T26 10 FIL 1,3W/827 E14	4099854**066108**	■	1,3	10	110	—	2.700	80	—	26 x 65	E14	15.000	G	5
PFM SPECIAL T26 25 FIL 2,8W/827 E14	4099854**066320**	■	2,8	25	250	—	2.700	80	—	26 x 65	E14	15.000	F	6
PFM SPECIAL T26 25 FIL 2,8W/865 E14	4099854**066498**	■	2,8	25	250	—	6.500	80	—	26 x 65	E14	15.000	F	6
PFM SPECIAL T26 40 FIL 4,2W/827 E14	4099854**066665**	■	4,2	40	470	—	2.700	80	—	25 x 83	E14	15.000	E	7
STAR T26 55 FIL CLAIRE 6,5W/824 E14 OSRAM	4058075**432963**	■	6,5	55	730	—	2.700	80	—	25 x 80	E14	15.000	E	7
PFM SPECIAL T26 20 FR 2,3W/827 E14	4099854**066993**	■	2,3	20	200	—	2.700	80	—	25 x 58	E14	15.000	F	8
PFM SPECIAL T26 20 FR 2,3W/865 E14	4099854**067020**	■	2,3	20	200	—	6.500	80	—	25 x 58	E14	15.000	F	8

OSRAM SPECIAL T26 DIM[1]

220...240 V - Helder - 4 jaar garantie[2] - ON/OFF X 100.000

LED SPECIAL T26 DIM 2,8/827 E14 OSRAM	4099854**247279**	2,8	25	250	—	2.700	80	✔	26 x 63	E14	15.000	F	6
LED SPECIAL T26 DIM 4,8/827 E14 OSRAM	4099854**247309**	4,8	40	470	—	2.700	80	✔	25 x 80	E14	15.000	F	7
LED SPECIAL T26 DIM 6,5/827 E14 OSRAM	4099854**247330**	6,5	55	730	—	2.700	80	✔	25 x 80	E14	15.000	E	7

OSRAM CIRCOLUX® LED

220...240 V - 160° - 3 jaar garantie[2] - ON/OFF X 100.000

LED CIRCOLUX 14,5W/827 230V FR E27 AM	4058075**606999**	14,5	—	1.521	—	2.700	80	—	260 x 86	E27	15.000	F	9

[1] Voor dimbare versies: zie ook www.benelux.ledvance.com/dim voor de juiste dimmers | [2] 3 jaar garantie voor de STAR versies - meer informatie en de precieze garantievoorwaarden vindt u op www.benelux.ledvance.com/garantie

■ SUPERIOR CLASS ■ PERFORMANCE CLASS ■ VALUE CLASS

SPECIAL

LEDVANCE PERFORMANCE CLASS - LEDPIN G9 DIM[1]

220...240 V - 5 jaar garantie[2] - ON/OFF X 100.000

	Productnaam	EAN	Product-klasse	W		lm	cd	K	CRI		mm Ø x L		LEVENS-DUUR		No.
NEW	PFM SPE PIN30 DIM 3W 827 G9	4099854**248788**	■	3	30	320	—	2.700	80	✔	18 x 49	G9	25.000	F	1
NEW	PFM SPE PIN40 DIM 4W 827 G9	4099854**248818**	■	4	40	470	—	2.700	80	✔	18 x 52	G9	25.000	E	2
NEW	PFM SPE PIN50 DIM 4.4W 827 G9	4099854**248849**	■	4,4	48	600	—	2.700	80	✔	18 x 59	G9	25.000	D	3

LEDVANCE PERFORMANCE CLASS - LEDPIN G9

220...240 V - 4 jaar garantie[2] - ON/OFF X 100.000

NEW	PFM SPE PIN20 1.9W 827 G9	4099854**248870**	■	1,9	20	200	—	2.700	80	—	14 x 43	G9	15.000	F	4
	LEDPIN20 1,9W/827 DEPOLIE G9 6X1 OSRAM	4058075**757943**	■	1,9	19	180	—	2.700	80	—	15 x 46	G9	15.000	F	5
NEW	PFM SPE PIN30 2.6W 827 G9	4099854**248931**	■	2,6	30	320	—	2.700	80	—	14 x 43	G9	15.000	E	6
	LEDPIN30 2,6W/827 DEPOLIE G9 6X1 OSRAM	4058075**757967**	■	2,6	28	290	—	2.700	80	—	15 x 47	G9	15.000	E	7
NEW	PFM SPE PIN30 2.6W 840 G9	4099854**248900**	■	2,6	30	320	—	4.000	80	—	14 x 43	G9	15.000	E	6
	LEDPIN40 4,2W/827 DEPOLIE G9 6X1 OSRAM	4058075**757981**	■	4,2	37	430	—	2.700	80	—	19 x 52	G9	15.000	F	8
NEW	PFM SPE PIN40 4.2W 827 G9	4099854**248962**	■	4,2	40	470	—	2.700	80	—	18 x 49	G9	15.000	E	9
NEW	PFM SPE PIN40 4.2W 840 G9	4099854**248993**	■	4,2	40	470	—	4.000	80	—	18 x 49	G9	15.000	E	9
NEW	PFM SPE PIN48 4.5W 827 G	4099854**249020**	■	4,5	48	600	—	2.700	80	—	17 x 55	G9	15.000	E	10
NEW	PFM SPE PIN48 4.5W 840 G9	4099854**249051**	■	4,5	48	600	—	4.000	80	—	17 x 55	G9	15.000	E	10
NEW	PFM SPE PIN50 4.9W 827 G9	4058075**840560**	■	4,9	60	806	—	2.700	80	—	18 x 59	G9	15.000	C	11
NEW	PFM SPE PIN50 4.9W 840 G9	4058075**840584**	■	4,9	60	806	—	4.000	80	—	18 x 59	G9	15.000	C	11

OSRAM LEDPIN G9 GLASS DIM[1]

220...240 V - 3 jaar garantie[2] - ON/OFF X 100.000

NEW	LEDPIN20 1,8W/827 230V GL G9 6X1 OSRAM	4099854**247972**	■	1,8	20	200	—	2.700	80	—	15 x 46	G9	15.000	F	12
NEW	LEDPIN30 2,6W/827 230V GL G9 6X1 OSRAM	4099854**248009**	■	2,6	30	320	—	2.700	80	—	17 x 52	G9	15.000	E	13

[1] Voor dimbare versies: zie ook www.benelux.ledvance.com/dim voor de juiste dimmers | [2] 3 jaar garantie voor G9 SPECIAL PIN 19, 28 en 37, LEDPIN 30 en G4 LEDPIN MICRO10 versies - meer informatie en de precieze garantievoorwaarden vindt u op www.benelux.ledvance.com/garantie

■ SUPERIOR CLASS ■ PERFORMANCE CLASS ■ VALUE CLASS

SPECIAL

	Productnaam	EAN	Product-klasse	W		lm	cd	K	CRI				LEVENS-DUUR		No.
	LEDVANCE PERFORMANCE CLASS - LEDPIN GY6.35 DIM[1]														
	12V - 5 jaar garantie[2] - ON/OFF X 100.000														
NEW	PFM SPE PIN40 DIM 3.8W 827 GY6.35	4099854**248573**		3,8	40	470	—	2.700	80	✔	17 x 46	GY6.35	20 000	E	1
	LEDVANCE PERFORMANCE CLASS - LEDPIN GY6.35														
	12V - 4 jaar garantie[2] - ON/OFF X 100.000														
NEW	PFM SPE PIN28 2.2W 827 GY6.35	4099854**248665**	■	2,2	28	300	—	2.700	80	—	14 x 36	GY6.35	15.000	E	2
NEW	PFM SPE PIN40 3.3W 827 GY6.35	4099854**248757**	■	3,3	40	470	—	2.700	80	—	16 x 43	GY6.35	15.000	E	3
	LEDVANCE PERFORMANCE CLASS - LEDPIN G4 DIM[1]														
	12V - 5 jaar garantie[2] - ON/OFF X 100.000														
NEW	PFM SPE PIN20 DIM 2W 827 G4	4099854**248542**	■	2	20	200	—	2.700	80	✔	14 x 38	G4	25.000	F	4
	LED PIN 20 320° DIM 2W 840 Clear G4 OSRAM	4099854**154317**	■	2	20	200	—	4.000	80	✔	15 x 40	G4	25.000	F	4
	LEDVANCE PERFORMANCE CLASS - LEDPIN G4														
	12V - 4 jaar garantie[2] - ON/OFF X 100.000														
NEW	PFM SPE PIN10 MICRO 1W 827 G4	4099854**278563**	■	1	10	100	—	2.700	80	—	10 x 30	G4	15.000	F	5
NEW	PFM SPE PIN10 0,9W 827 G4	4099854**064722**	■	0,9	10	100	—	2.700	80	—	12 x 33	G4	15.000	F	6
NEW	PFM SPE PIN20 1.5W 827 G4	4099854**248603**	■	1,5	20	200	—	2.700	80	—	12 x 33	G4	15.000	E	7
NEW	PFM SPE PIN28 2.2W 827 G4	4099854**248726**	■	2,2	28	300	—	2.700	80	—	14 x 36	G4	15.000	E	4
	AANBEVOLEN TRANSFORMATOR VOOR LEDPIN LAMPEN 12V														
	OSRAM HTM 70/230…240	4050300**442310**		70	—	—	—	—	—	—	—	—	—	—	8

[1] Voor dimbare versies: zie ook www.benelux.ledvance.com/dim voor de juiste dimmers | [2] 3 jaar garantie voor G9 SPECIAL PIN 19, 28 en 37, LEDPIN 30 en G4 LEDPIN MICRO10 versies - meer informatie en de precieze garantievoorwaarden vindt u op www.benelux.ledvance.com/garantie

■ SUPERIOR CLASS ■ PERFORMANCE CLASS ■ VALUE CLASS

SPECIAL

LEDVANCE PERFORMANCE LINE R7S DIM[1]

220...240 V - Uitstralingshoek 300° - 78 & 118 mm - 5 jaar garantie[2] - ON/OFF X 100.000

Productnaam	EAN	Product-klasse	W		lm	cd	K	CRI		mm Ø x L		LEVENS-DUUR		No.
PFM SPEC LINE 78 75 DIM 9,5W/827 R7S	4099854**064906**	■	9,5	75	1.055	—	2.700	80	✔	28 x 78	R7s	25 000	E	1
PFM SPEC LINE 78 100 DIM 12W/827 R7S	4099854**064876**	■	12	100	1.521	—	2.700	80	✔	28 x 78	R7s	25 000	E	2
PFM SPEC LINE 118 125 DIM 15W/827 R7S	4099854**048753**	■	15	125	2.000	—	2.700	80	✔	28 x 118	R7s	25 000	E	3
PFM SPEC LINE 118 150 DIM 18,5W/827 R7S	4099854**048678**	■	18,2	150	2.452	—	2.700	80	✔	28 x 118	R7s	25 000	E	4

LEDVANCE PERFORMANCE LINE R7S

220...240 V - Uitstralingshoek 300° - 78 & 118 mm - 4 jaar garantie[2] - ON/OFF X 100.000

	PFM SPEC LINE 78 75 8W/827 R7S	4099854**049736**	■	8	75	1.055	—	2.700	80	—	28 x 78	R7s	15.000	E	5
	PFM SPEC LINE 78 100 12W/827 R7S	4099854**049767**	■	11,5	100	1.521	—	2.700	80	—	28 x 78	R7s	15.000	E	6
	PFM SPEC LINE 118 125 15W/827 R7S	4099854**048647**	■	15	125	2.000	—	2.700	80	—	28 x 118	R7s	15.000	E	3
	PFM SPEC LINE 118 150 18,5W/827 R7S	4099854**048722**	■	18,2	150	2.452	—	2.700	80	—	28 x 118	R7s	15.000	E	4
NEW	PFM SPEC LINE118 177 20W 830 R7S	4099854**249082**	■	20	177	3.000	—	3 000	80	—	28 x 118	R7s	15.000	D	7

OSRAM LED LINE R7S

220...240 V - Uitstralingshoek 300° - 118 mm - 3 jaar garantie[2] - ON/OFF X 100.000

LED LINE 100 118mm 840 R7s OSRAM	4099854**022241**	■	13	100	1.521	—	4 000	80	—	28 x 118	R7s	15.000	E	7
LED LINE 100 118mm 865 R7s OSRAM	4099854**022289**	■	13	100	1.521	—	6 500	80	—	28 x 118	R7s	15.000	E	7
LED LINE 150 118mm 840 R7s OSRAM	4099854**022340**	■	19	150	2.452	—	4 000	80	—	28 x 118	R7s	15.000	E	4
LED LINE 150 118mm 865 R7s OSRAM	4099854**022364**	■	19	150	2.452	—	6 500	80	—	28 x 118	R7s	15.000	E	4

LEDVANCE PERFORMANCE LED SLIM LINE R7S

Compact design Ø20mm - 220...240 V - Uitstralingshoek 300° - 78 & 118 mm - 3 jaar garantie[2] - ON/OFF X 100.000

NEW	PFM SPEC LINE78 60 7W 827 R7S	4099854**267628**	■	7	60	806	—	2.700	80	—	20 x 78	R7s	15.000	E	8
NEW	PFM SPEC LINE118 100 12W 827 R7S	4099854**267680**	■	12	100	1.521	—	2.700	80	—	20 x 118	R7s	15.000	E	9

OSRAM LED SLIM LINE R7S GLASS

Compact design Ø16mm - 220...240 V - Uitstralingshoek 300° - 78 & 118 mm - 3 jaar garantie[2] - ON/OFF X 100.000

NEW	LED SLIM LINE 78 40 827 GLASS 230V R7S OSRAM	4058075**840447**	4,5	40	470	—	2.700	80	—	16 x 78	R7s	15.000	F	10
NEW	LED SLIM LINE 78 40 840 GLASS 230V R7S OSRAM	4058075**840461**	4,5	40	470	—	4 000	80	—	16 x 78	R7s	15.000	F	10
NEW	LED SLIM LINE 118 60 827 GLASS 230V R7S OSRAM	4058075**840485**	8	60	806	—	2.700	80	—	16 x 118	R7s	15.000	F	11
NEW	LED SLIM LINE 118 60 840 GLASS 230V R7S OSRAM	4058075**840508**	8	60	806	—	4 000	80	—	16 x 118	R7s	15.000	F	11

[1] Voor dimbare versies: zie ook www.benelux.ledvance.com/dim voor de juiste dimmers | [2] Meer informatie en de precieze garantievoorwaarden vindt u op www.benelux.ledvance.com/garantie

■ SUPERIOR CLASS ■ PERFORMANCE CLASS ■ VALUE CLASS

SPECIAL

Productnaam	EAN	Product-klasse	W		lm	cd	K	CRI		mm Ø x L		LEVENS-DUUR		No.
OSRAM STAR LINE S19														
220...240 V - Uitstralingshoek 140° - 3 jaar garantie² - ON/OFF X 100.000														
LED STAR SPECIAL S19 FR 60 non-dim 9W/827 S19	4099854**059674**		9	60	830	—	2.700	80	—	38 x 310	S19	15.000	F	12
OSRAM LEDINESTRA® DIM¹														
220-240 V - Uitstralingshoek 200° - 4 jaar garantie² - ON/OFF X 100.000														
LEDINES 30CM 3W/927 230VDIMS14S 10X1 OSRAM	4099854**232831**		3	27	275	—	2.700	90	✔	29 x 300	S14s	25.000	F	13
LEDINES 30CM 3W/927 230VDIMS14D 10X1 OSRAM	4099854**232817**		3	27	275	—	2.700	90	✔	29 x 300	S14d	25.000	F	14
LEDINES 50CM 4,7W/927230VDIMS14S 10X1 OSRAM	4099854**232879**		4,7	40	470	—	2.700	90	✔	29 x 500	S14s	25.000	F	13
LEDINES 50CM 4,7W/927230VDIMS14D 10X1 OSRAM	4099854**232855**		4,7	40	470	—	2.700	90	✔	29 x 500	S14d	25.000	F	14
LEDINES100CM 9,9W/927230VDIMS14S 6X1 OSRAM	4099854**232893**		9,9	75	1.055	—	2.700	90	✔	29 x 1 000	S14s	25.000	F	13
OSRAM LEDINESTRA®														
220...240 V - Uitstralingshoek 145° - 3 jaar garantie² - ON/OFF X 100.000														
LEDinestra 30cm 3.5W/827 FR S14d OSRAM	4058075**762398**		3,5	—	370	—	2.700	80	—	28 x 300	S14d	15.000	F	14
LEDinestra 30cm 3.5W/827 FR S14s OSRAM	4058075**762374**		3,5	—	370	—	2.700	80	—	28 x 300	S14s	15.000	F	13
LEDinestra 50cm 6W/827 FR S14d OSRAM	4058075**762435**		6	—	640	—	2.700	80	—	28 x 500	S14d	15.000	F	14
LEDinestra 50cm 6W/827 FR S14s OSRAM	4058075**762411**		6	—	640	—	2.700	80	—	28 x 500	S14s	15.000	F	13

[1] Voor dimbare versies: zie ook www.benelux.ledvance.com/dim voor de juiste dimmers | [2] Meer informatie en de precieze garantievoorwaarden vindt u op www.benelux.ledvance.com/garantie

■ SUPERIOR CLASS ■ PERFORMANCE CLASS ■ VALUE CLASS

LEDVANCE

VINTAGE EDITION 1906 & DECO VINTAGE 1906

INHOUD

VINTAGE EDITION 1906	
VINTAGE 1906 LED FILAMENTS ULTRA FINS - DIM	254
VINTAGE 1906 LED FILAMENTS	255
VINTAGE 1906 SPIRAL FILAMENT LED - DIM	256
VINTAGE 1906 SPIRAL FILAMENT - KLASSIEK - DIM	258
VINTAGE 1906 FILAMENT LED SPIRAL	258
VINTAGE 1906 HEART FILAMENT	259
VINTAGE 1906 FILAMENT LED ULTRA FIN - COLORED/SPECIAL SHAPES	260
VINTAGE 1906 MAGNETIC FILAMENT LED	262
LED FILAMENT ‘O’-SERIES	265
DECO VINTAGE 1906	
LED FLAT LAMP	266
DECOR METAL HOUSING	266
DECOR SPIRAL FILAMENT DIM	267

OPMERKING INZAKE VERGELIJKINGEN IN DIT HOOFDSTUK

Equivalente producten worden enkel ter informatie gegeven, gebaseerd op de berekeningsregels uiteengezet in de Europese verordening 2019-2015. Sommige ledlampen kunnen geen gelijkwaardigheid vertonen volgens de verordeningen omdat hun technologieën, afmetingen, vormen en/of functies niet aangepast zijn aanaan de gelijkwaardigheid zoals bepaald in de Europese verordeningen.

1 2 3 4 5 6 7

VINTAGE EDITION 1906

E27

LEDVANCE 3 jaar garantie

VINTAGE 1906 LED FILAMENTS ULTRA FINS - DIM

Decoratief - 220...240 V - ON/OFF X 100.000 - Dimbaar - 3 jaar garantie[2]

	Productnaam	EAN	W		Colour	lm	K	CRI	[1]	mm Ø x L		LEVENS-DUUR		No.
NEW	1906 LED EDISON 40 GOLD DIM 5,8W/822 E27	4099854**091063**	5,8	40	Gold	470	2.200	80	✔	64 x 140	E27	15.000	G	1
NEW	1906 LED EDISON 60 GOLD DIM 8,8W/822 E27	4099854**091087**	8,8	60	Gold	806	2.200	80	✔	64 x 140	E27	15.000	F	1
NEW	1906 LED EDISON SMOKE DIM 11W/818 E27	4099854**091001**	11	42	Smoke	500	1.800	80	✔	64 x 140	E27	15.000	G	2
NEW	1906 LED GL80 40 GOLD DIM 5,8W/822 E27	4099854**090844**	5,8	40	Gold	470	2.200	80	✔	80 x 120	E27	15.000	G	3
NEW	1906 LED GL80 60 GOLD DIM 8,8W/822 E27	4099854**090943**	8,8	60	Gold	806	2.200	80	✔	80 x 120	E27	15.000	F	3
NEW	1906 LED GL80 SMOKE DIM 11W/818 E27	4099854**090783**	11	42	Smoke	500	1.800	80	✔	80 x 120	E27	15.000	G	4
NEW	1906 LED GL95 40 GOLD DIM 5,8W/822 E27	4058075**761759**	5,8	40	Gold	470	2.200	80	✔	95 x 138	E27	15.000	G	5
NEW	1906 LED GL95 60 GOLD DIM 8,8W/822 E27	4058075**761773**	8,8	60	Gold	806	2.200	80	✔	95 x 138	E27	15.000	F	5
NEW	1906 LED GL95 SMOKE DIM 11W/818 E27	4058075**761353**	11	42	Smoke	500	1.800	80	✔	95 x 138	E27	15.000	G	6
NEW	1906 LED GL125 40 GOLD DIM 5,8W/822 E27	4058075**761797**	5,8	40	Gold	470	2.200	80	✔	124 x 173	E27	15.000	G	7
NEW	1906 LED GL125 60 GOLD DIM 8,8W/822 E27	4058075**761810**	8,8	60	Gold	806	2.200	80	✔	124 x 173	E27	15.000	F	7
NEW	1906 LED GL125 SMOKE DIM 11W/818 E27	4058075**761391**	11	42	Smoke	500	1.800	80	✔	124 x 173	E27	15.000	G	6

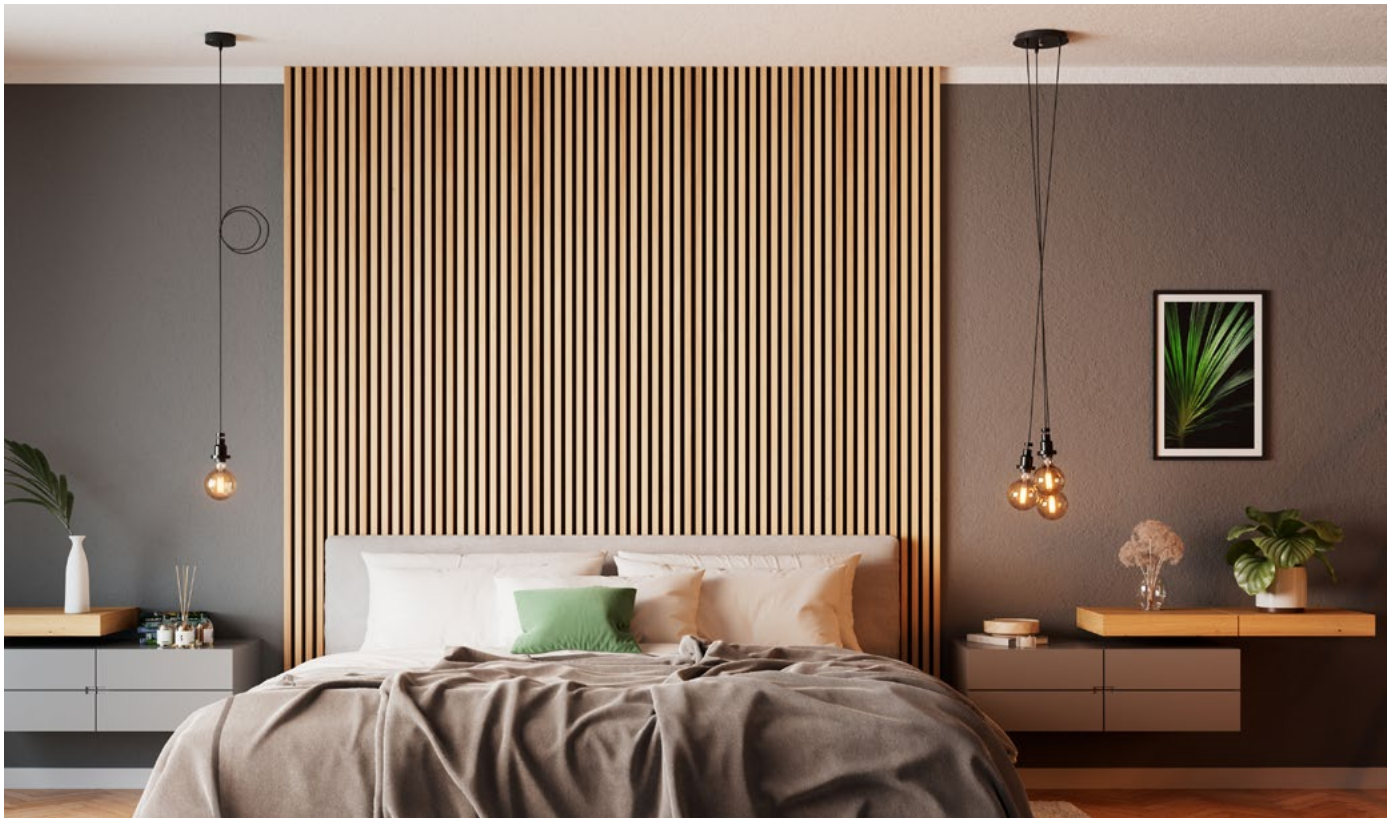

[1] LED lampen kunnen worden gebruikt met een groot aantal in de handel verkrijgbare dimmers; zie de details en resultaten van compatibiliteitstests op www.benelux.ledvance.com/dim
[2] Meer informatie en de precieze garantievoorwaarden vindt u op www.benelux.ledvance.com/garantie

VINTAGE EDITION 1906

LEDVANCE 3 jaar garantie

Productnaam	EAN	W		Colour	lm	K	CRI	[1]	mm Ø x L		LEVENS-DUUR		No.
VINTAGE 1906 LED FILAMENTS													
Decoratief - 220...240 V - ON/OFF X 100.000 - 3 jaar garantie[2]													
1906 LED CLA 22 FILGOLD 2,5W/824 E27	4058075**293199**	2,5	22	Gold	220	2.400	80	—	60 x 105	E27	15.000	F	1
1906 LED CLA 35 FILGOLD 4W/824 E27	4058075**293090**	4	35	Gold	410	2.400	80	—	60 x 105	E27	15.000	F	2
1906 LED CLA 50 FILGOLD 6,5W/824 E27	4058075**293298**	6,5	50	Gold	650	2.400	80	—	60 x 105	E27	15.000	F	3
1906 LED CLA 63 FILGOLD 7,5W/ 824 E27	4058075**293359**	7,5	63	Gold	865	2.400	80	—	60 x 105	E27	15.000	E	3
1906 LED CLB 12 FILGOLD 1,5W/824 E14	4099854**091599**	1,5	12	Gold	120	2.400	80	—	35 x 100	E14	15.000	G	4
1906 LED CLB 22 FILGOLD 2,5W/824 E14	4099854**091575**	2,5	22	Gold	220	2.400	80	—	35 x 100	E14	15.000	F	4
1906 LED CLB 35 FILGOLD 2,5W/825 E14	4099854**091476**	4	35	Gold	410	2.400	80	—	35 x 100	E14	15.000	F	5
1906 LED CLBA 12 FILGOLD 1,5W/824 E14	4099854**091551**	1,5	12	Gold	120	2.400	80	—	35 x 121	E14	15.000	G	6
1906 LED CLBA 22 FILGOLD 2,5W/824 E14	4099854**091537**	2,5	22	Gold	220	2.400	80	—	35 x 121	E14	15.000	F	6
1906 LED CLBW 12 FILGOLD 1,5W/824 E14	4099854**091513**	1,5	12	Gold	120	2.400	80	—	35 x 100	E14	15.000	G	7
1906 LED CLBW 22 FILGOLD 2,5W/824 E14	4099854**091490**	2,5	22	Gold	220	2.400	80	—	35 x 100	E14	15.000	F	7
1906 LED CLP 22 FILGOLD 2,5W/824 E14	4058075**290815**	2,5	22	Gold	220	2.400	80	—	45 x 77	E14	15.000	F	8
1906 LED CLP 35 FILGOLD 4W/824 E14	4058075**293496**	4	35	Gold	410	2.400	80	—	45 x 77	E14	15.000	F	9
1906 LED EDISON 55 DIM FILGOLD 6,5W/824 E27	4099854**081514**	6,5	55	Gold	725	2.400	80	✔	64 x 143	E27	15.000	E	10
1906 LED EDISON 22 FILGOLD 2,5W/824 E27	4099854**091339**	2,5	22	Gold	220	2.400	80	—	64 x 143	E27	15.000	F	11
1906 LED EDISON 35 FILGOLD 4W/824 E27	4099854**091377**	4	35	Gold	410	2.400	80	—	64 x 143	E27	15.000	F	10
1906 LED EDISON 60 FILGOLD 7,2W/824 E27	4099854**137822**	7,2	60	Gold	806	2.400	80	✔	64 x 143	E27	15.000	E	12
1906 LED GL80 60 DIM FILGOLD 7,2W/824 E27	4099854**137860**	7,2	60	Gold	806	2.400	80	✔	80 x 115	E27	15.000	E	13
1906 LED GL95 55 DIM FILGOLD 6,5/824 E27	4099854**132315**	6,5	55	Gold	725	2.400	80	✔	95 x 135	E27	15.000	E	14
1906 LED GL125 22 FILGOLD 2,5W/824 E27	4058075**808980**	2,5	22	Gold	220	2.400	80	—	124 x 168	E27	15.000	F	15
1906 LED GL125 35 FILGOLD 4W/824 E27	4099854**091179**	4	35	Gold	410	2.400	80	—	124 x 168	E27	15.000	F	16
1906 LED GL125 55 FILGOLD 6,5W/824 E27	4058075**809406**	6,5	52	Gold	720	2.400	80	—	124 x 168	E27	15.000	E	16
1906 LED GL125 55 DIM FILGOLD 7,5W/824 E27	4058075**808997**	6,5	55	Gold	725	2.400	80	✔	124 x 168	E27	15.000	E	16
1906 LED TUBE20 FILGOLD 2,5W/820 E27	4099854**091858**	2,5	20	Gold	200	2.400	80	—	32 x 127	E27	15.000	G	17
1906 LED TUBE35 FILGOLD 4W/820 E27	4099854**091889**	4	35	Gold	400	2.400	80	—	32 x 185	E27	15.000	F	18
1906 LED OVAL40 FILGOLD 4W/824 E27	4099854**091117**	4	40	Gold	470	2.400	80	—	75 x 156	E27	15.000	E	19

[1] LED lampen kunnen worden gebruikt met een groot aantal in de handel verkrijgbare dimmers; zie de details en resultaten van compatibiliteitstests op www.benelux.ledvance.com/dim
[2] Meer informatie en de precieze garantievoorwaarden vindt u op www.benelux.ledvance.com/garantie

VINTAGE EDITION 1906

LEDVANCE 3 jaar garantie

	Productnaam	EAN	W		Colour	lm	K	CRI	[1]	mm Ø x L		LEVENS-DUUR		No.
VINTAGE 1906 - SPIRAL FILAMENT LED - CRI90 - DIM														
Decoratief - 220...240 V - ON/OFF X 100.000 - Dimbaar - 3 jaar garantie[2]														
NEW	1906 LED SPI CLA 40 FIL DIM 4,6W/922 E27	4058075**836587**	4,6	40	Clear	470	2.200	90	✔	60 x 110	E27	15.000	F	1
NEW	1906 LED SPI CLA 40 GOLD DIM 4,9W/927 E27	4058075**836600**	4,9	40	Gold	470	2.700	90	✔	60 x 110	E27	15.000	F	2
NEW	1906 LED SPI CLA 60 FIL 8W/922 E27	4058075**836624**	8	60	Clear	806	2.200	90	✔	60 x 110	E27	15.000	F	3
NEW	1906 LED SPI CLA 60 GOLD DIM 8W/922 E27	4058075**836648**	8	60	Gold	806	2.200	90	✔	60 x 110	E27	15.000	F	4
NEW	1906 LED SPI CLB 25 FIL DIM 3,1W/927 E14	4058075**836709**	3,1	28	Clear	300	2.700	90	✔	35 x 98	E14	15.000	F	5
NEW	1906 LED SPI CLB 25 GOLD DIM 3,5W/922 E14	4058075**836723**	3,5	28	Gold	300	2.400	90	✔	35 x 98	E14	15.000	F	6
NEW	1906 LED SPI CLP 40 FIL DIM 4,6W/927 E14	4058075**836747**	4,6	40	Clear	470	2.700	90	✔	45 x 80	E14	15.000	F	7
NEW	1906 LED SPI CLP 40 GOLD DIM 4,9W/922 E14	4058075**836761**	4,9	40	Gold	470	2.200	90	✔	45 x 80	E14	15.000	F	8
NEW	1906 LED SPI GL80 40 FIL DIM 4,6W/927 E27	4058075**836785**	4,6	40	Clear	470	2.700	90	✔	80 x 123	E27	15.000	F	9
NEW	1906 LED SPI GL80 40 GOLD DIM 4,9W/922 E27	4058075**836822**	4,9	40	Gold	470	2.200	90	✔	80 x 123	E27	15.000	F	10
NEW	1906 LED SPI GL80 60 FIL DIM 7,2W/927 E27	4058075**836808**	7,2	60	Clear	806	2.700	90	✔	80 x 123	E27	15.000	E	11
NEW	1906 LED SPI GL80 60 GOLD DIM 8W/922 E27	4058075**836846**	8	60	Gold	806	2.200	90	✔	80 x 123	E27	15.000	F	12

[1] LED lampen kunnen worden gebruikt met een groot aantal in de handel verkrijgbare dimmers; zie de details en resultaten van compatibiliteitstests op www.benelux.ledvance.com/dim
[2] Meer informatie en de precieze garantievoorwaarden vindt u op www.benelux.ledvance.com/garantie

VINTAGE EDITION 1906

LEDVANCE 3 jaar garantie

VINTAGE 1906 - SPIRAL FILAMENT LED - DIM

Decoratief - 220...240 V - ON/OFF X 100.000 - Dimbaar - 3 jaar garantie[2]

	Productnaam	EAN	W		Colour	lm	K	CRI	[1]	mm Ø x L		LEVENS-DUUR		No.
NEW	1906 LED SPI CLB 25 GOLD DIM 3,4W/822 E14	4099854**091612**	3,4	25	Gold	250	2.200	80	✔	35 x 97	E14	15.000	G	1
NEW	1906 LED SPI CLP 25 GOLD DIM 3,4W/822 E14	4058075**761438**	3,4	25	Gold	250	2.200	80	✔	45 x 78	E14	15.000	G	2
NEW	1906 LED SPI EDISON 28 GOLD DIM 4W/820 E27	4099854**090103**	4	28	Gold	300	2.000	80	✔	64 x 143	E27	15.000	G	3
NEW	1906 LED SPI EDISON SMOKE DIM 7,8W/818 E27	4099854**090981**	7,8	30	Smoke	360	1.800	80	✔	64 x 140	E27	15.000	G	4
NEW	1906 LED SPI EDISON 37 GOLD DIM 4,8W/822 E27	4099854**091025**	4,8	37	Gold	420	2.200	80	✔	64 x 140	E27	15.000	F	5
NEW	1906 LED SPI EDISON 48 GOLD DIM 7W/822 E27	4099854**091049**	7	48	Gold	600	2.200	80	✔	64 x 140	E27	15.000	F	5
NEW	1906 LED SPI EDISON 60 GOLD DIM 8,8W/824 E27	4099854**137846**	8,8	60	Gold	806	2.400	80	✔	64 x 143	E27	15.000	F	6
NEW	1906 LED SPI GL80 SMOKE DIM 7,8W/818 E27	4099854**090745**	7,8	30	Smoke	360	1.800	80	✔	80 x 120	E27	15.000	G	7
NEW	1906 LED SPI GL80 37 GOLD DIM 4,8W/822 E27	4099854**090806**	4,8	37	Gold	420	2.200	80	✔	80 x 120	E27	15.000	F	8
NEW	1906 LED SPI GL80 48 GOLD DIM 7W/822 E27	4099854**090820**	7	48	Gold	600	2.200	80	✔	80 x 120	E27	15.000	F	8
NEW	1906 LED SPI GL95 SMOKE DIM 7,8W/818 E27	4058075**761216**	7,8	30	Smoke	360	1.800	80	✔	95 x 138	E27	15.000	G	9
NEW	1906 LED SPI GL95 37 GOLD DIM 4,8W/822 E27	4058075**761612**	4,8	37	Gold	420	2.200	80	✔	95 x 138	E27	15.000	F	10
NEW	1906 LED SPI GL95 48 GOLD DIM 7W/822 E27	4058075**761636**	7	48	Gold	600	2.200	80	✔	95 x 138	E27	15.000	F	10
NEW	1906 LED SPI GL125 DIM SMOKE 7,8W/818 E27	4058075**761254**	7,8	30	Smoke	360	1.800	80	✔	124 x 173	E27	15.000	G	11
NEW	1906 LED SPI GL125 28 GOLD DIM 4W/820 E27	4058075**270008**	4	28	Gold	300	2.000	80	✔	124 x 168	E27	15.000	G	12
NEW	1906 LED SPI GL125 37 GOLD DIM 4,8W/822 E27	4058075**761650**	4,8	37	Gold	420	2.200	80	✔	124 x 173	E27	15.000	F	13
NEW	1906 LED SPI GL125 48 GOLD DIM 7W/822 E27	4058075**761674**	7	48	Gold	600	2.200	80	✔	124 x 173	E27	15.000	F	13
NEW	1906 LED SPI GL125 60 GOLD DIM 8,4W/824 E27	4099854**137884**	8,4	60	Gold	806	2.400	80	✔	124 x 168	E27	15.000	F	14
NEW	1906 LED SPI GL200 DIM SMOKE 4,8W/818 E27	4058075**761278**	4,8	16	Smoke	150	1.800	80	✔	200 x 295	E27	15.000	G	15
NEW	1906 LED SPI GL200 GOLD DIM 4W/820 E27	4058075**269729**	4	28	Gold	300	2.000	80	✔	200 x 290	E27	15.000	G	16
NEW	1906 LED SPI GL200 SMOKE DIM 4W/818 E27	4058075**270046**	4	15	Smoke	140	1.800	80	✔	200 x 290	E27	15.000	G	17
NEW	1906 LED SPI GL200 33 GOLD DIM 4,8W/822 E27	4058075**761698**	4,8	33	Gold	400	2.200	80	✔	200 x 295	E27	15.000	G	18
NEW	1906 LED SPI DIM CLA160 16 SMOKE 4W/818 E27	4058075**270022**	4	15	Smoke	140	1.800	80	✔	160 x 290	E27	15.000	G	19
NEW	1906 LED SPI DIM CLA160 28 GOLD 4W/820 E27	4058075**269705**	4	28	Gold	300	2.000	80	✔	160 x 290	E27	15.000	G	20

[1] LED lampen kunnen worden gebruikt met een groot aantal in de handel verkrijgbare dimmers; zie de details en resultaten van compatibiliteitstests op www.benelux.ledvance.com/dim
[2] Meer informatie en de precieze garantievoorwaarden vindt u op www.benelux.ledvance.com/garantie

VINTAGE EDITION 1906

LEDVANCE 3 jaar garantie

VINTAGE 1906 SPIRAL FILAMENT - CLASSIC - DIMBAAR

Decoratief - Dimbaar - 220...240 V - ON/OFF X 100.000 - 3 jaar garantie[2]

	Productnaam	EAN	W		Colour	lm	K	CRI	[1]	mm Ø x L		Levensduur		No.
NEW	1906 LED SPI CLA 35 GOLD DIM 4,8W/822 E27	4058075**761452**	4,8	35	Gold	400	2.200	80	✔	60 x 105	E27	15.000	G	1
	1906 LED DIM CLA40 FIL DIM 4,8W/827 E27	4099854**075643**	4,8	40	Clear	470	2.700	80	✔	60 x 105	E27	15.000	F	2
	1906 LED DIM CLA40 EDI FIL DIM 4,8W/827 E27	4099854**075667**	4,8	40	Clear	470	2.700	80	✔	64 x 140	E27	15.000	F	3
	1906 LED DIM GLOBE 95 40 FIL DIM 4,8W/827 E27	4099854**075681**	4,8	40	Clear	470	2.700	80	✔	95 x 138	E27	15.000	F	4
	1906 LED DIM GLOBE 80 40 FIL DIM 4,8W/827 E27	4099854**075704**	4,8	40	Clear	470	2.700	80	✔	80 x 120	E27	15.000	F	5
	1906 LED DIM CLB40 FIL DIM 4,8W/827 E14	4099854**075728**	4,8	40	Clear	470	2.700	80	✔	35 x 97	E14	15.000	F	6
	1906 LED DIM CLP40 FIL DIM 4,8W/827 E14	4099854**075742**	4,8	40	Clear	470	2.700	80	✔	45 x 78	E14	15.000	F	7

VINTAGE 1906 - FILAMENT LED SPIRAL

Decoratief - 220...240 V - ON/OFF X 100.000 - 3 jaar garantie[2]

1906 LED SPI CLA 40 FIL 3,4W/827 E27	4058075**836686**	3,4	40	Clear	470	2.700	80	—	60 x 110	E27	15.000	D	8
1906 LED SPI CLA 40 GOLD 4,9W/922 E27	4058075**836525**	4,9	40	Gold	470	2.200	90	—	60 x 110	E27	15.000	F	9
1906 LED SPI CLA 60 FIL 6W/827 E27	4058075**836662**	5,9	60	Clear	806	2.700	80	—	60 x 110	E27	15.000	D	10
1906 LED SPI CLP 40 GOLD 4,9W/922 E27	4058075**836563**	4,9	40	Gold	470	2.200	90	—	45 x 80	E14	15.000	F	11
1906 LED SPI EDISON 40 3,4W/827 E27	4058075**837027**	3,4	40	Clear	470	2.700	80	—	64 x 139	E27	15.000	D	12
1906 LED SPI CLA160 16 SMOKE 4W/818 E27	4058075**269903**	4	15	Smoke	140	1.800	80	—	160 x 290	E27	15.000	G	13
1906 LED SPI CLA160 28 GOLD 4W/820 E27	4058075**091993**	4	28	Gold	300	2.000	80	—	160 x 290	E27	15.000	G	14
1906 LED SPI GL95 GOLD 3,4W/827 E27	4058075**836549**	3,4	40	Gold	470	2.700	80	—	95 x 139	E27	15.000	D	15
1906 LED SPI GL125 16 SMOKE 4W/818 E27	4058075**269989**	4	15	Smoke	140	1.800	80	—	124 x 168	E27	15.000	G	16
1906 LED SPI GL125 28 GOLD 4W/820 E27	4058075**092136**	4	28	Gold	300	2.000	80	—	124 x 168	E27	15.000	G	17
1906 LED SPI GL200 SMOKE 4W/818 E27	4058075**269927**	4	15	Smoke	140	1.800	80	—	200 x 290	E27	15.000	G	18
1906 LED SPI GL200 GOLD 4W/820 E27	4058075**092013**	4	28	Gold	300	2.000	80	—	200 x 290	E27	15.000	G	19
1906 LED SPI EDISON 16 SMOKE 4W818 E27	4099854**091315**	4	15	Smoke	140	1.800	80	—	64 x 143	E27	15.000	G	20
1906 LED SPI EDISON 28 GOLD 4W/820 E27	4099854**091292**	4	28	Gold	300	2.000	80	—	64 x 143	E27	15.000	G	21

[1] LED lampen kunnen worden gebruikt met een groot aantal in de handel verkrijgbare dimmers; zie de details en resultaten van compatibiliteitstests op www.benelux.ledvance.com/dim
[2] Meer informatie en de precieze garantievoorwaarden vindt u op www.benelux.ledvance.com/garantie

1 2 3 4 5 6 7 8

VINTAGE EDITION 1906

E27

LEDVANCE 3 jaar garantie

	Productnaam	EAN	W		Colour	lm	K	CRI	[1]	mm Ø x L		LEVENS-DUUR		No.
VINTAGE 1906 - HEART FILAMENT														
Decoratief - 220...240 V - ON/OFF X 100.000 - 3 jaar garantie[2]														
NEW	1906 LED COE GL80 40 GOLD DIM 4,9W/922 E27	4058075**836860**	4,9	40	Gold	470	2.200	90	✔	80 x 123	E27	15.000	F	1
NEW	1906 LED COE GL80 60 GOLD DIM 8W/922 E27	4058075**836884**	8	60	Gold	806	2.200	90	✔	80 x 123	E27	15.000	F	1
NEW	1906 LED COE GL95 40 GOLD DIM 4,9W/922 E27	4058075**836921**	4,9	40	Gold	470	2.200	90	✔	95 x 139	E27	15.000	F	2
NEW	1906 LED COE GL95 60 FIL DIM 7,2W/927 E27	4058075**836907**	7,2	60	Clear	806	2.700	90	✔	95 x 139	E27	15.000	E	3
NEW	1906 LED COE GL95 60 GOLD DIM 8W/922 E27	4058075**836945**	8	60	Gold	806	2.200	90	✔	95 x 139	E27	15.000	F	2
NEW	1906 LED COE EDISON 40 GOLD DIM 4,9W/922 E27	4058075**836983**	4,9	40	Gold	470	2.200	90	✔	64 x 139	E27	15.000	F	4
NEW	1906 LED COE EDISON 60 FIL DIM 7,2W/927 E27	4058075**836969**	7,2	60	Clear	806	2.700	90	✔	64 x 139	E27	15.000	E	5
NEW	1906 LED COE EDISON 60 GOLD DIM 8W/922 E27	4058075**837003**	8	60	Gold	806	2.200	90	✔	64 x 139	E27	15.000	F	4
NEW	1906 LED CLA 10 SMOKE 3,4W/818 E27	4058075**760912**	3,4	10	Smoke	100	1.800	80	—	60 x 105	E27	15.000	G	6
NEW	1906 LED EDISON 10 SMOKE 3,4W/818 E27	4099854**091353**	3,4	10	Smoke	100	1.800	80	—	64 x 140	E27	15.000	G	7
NEW	1906 LED GL95 10 SMOKE 3,4W/818 E27	4058075**760950**	3,4	10	Smoke	100	1.800	80	—	95 x 138	E27	15.000	G	8

[1] LED lampen kunnen worden gebruikt met een groot aantal in de handel verkrijgbare dimmers; zie de details en resultaten van compatibiliteitstests op www.benelux.ledvance.com/dim
[2] Meer informatie en de precieze garantievoorwaarden vindt u op www.benelux.ledvance.com/garantie

VINTAGE EDITION 1906

E27

LEDVANCE 3 jaar garantie

	Productnaam	EAN	W		Colour	lm	K	CRI	[1]	mm Ø x L		LEVENS-DUUR		No.
	VINTAGE 1906 - SLIM FILAMENT LED - COLORED/SPECIAL SHAPES													
	Decoratief - 220...240 V - ON/OFF X 100.000 - 3 jaar garantie[2]													
	1906 LED PINEGLOBE 40 FILGOLD 4W/824 E27	4058075**092037**	4	40	Gold	470	2 400	80	—	125 x 168	E27	15.000	E	1
	1906 LED DIAMOND 40 FILGOLD 4W/824 E27	4058075**091955**	4	40	Gold	470	2 400	80	—	110 x 142	E27	15.000	E	2
	1906 LED CLB125 SMOKE DIM 4W/818 E27	4099854**090325**	4	15	Smoke	140	1 800	80	✔	125 x 283	E27	15.000	—	3
	1906 LED GL140 SMOKE DIM 4,5W/816 E27	4058075**760974**	4,5	15	Smoke	150	1 600	80	✔	140 x 200	E27	15.000	G	4
	1906 LED GL124Froissé VERT DIM 4,5/816 E27	4058075**761858**	4,5	18	Green	180	1 600	80	✔	125 x 176	E27	15.000	G	5
	1906 LED GL165bosse SMOKE DIM 4,5W/816 E27	4058075**760998**	4,5	15	Smoke	150	1 700	80	✔	165 x 270	E27	15.000	G	6
NEW	1906 LED BIGGL220 SMOKE 4,5W/818 E27	4058075**836167**	4,5	15	Smoke	150	1 800	80	—	220 x 225	E27	15.000	—	7
	1906 LED BALLON170 BLEU DIM 4,5W/816 E27	4058075**761872**	4,5	10	Blue	100	1 600	80	✔	170 x 270	E27	15.000	G	8
	1906 LED BALLON170 ROSE DIM 4,5W/816 E27	4058075**761896**	4,5	15	Rose	220	1 600	80	✔	170 x 270	E27	15.000	G	9
	1906 LED BALLON170 FIL DIM 4,5W/816 E27	4058075**761919**	4,8	30	Clear	400	2 700	80	✔	170 x 270	E27	15.000	G	10

[1] LED lampen kunnen worden gebruikt met een groot aantal in de handel verkrijgbare dimmers; zie de details en resultaten van compatibiliteitstests op www.benelux.ledvance.com/dim
[2] Meer informatie en de precieze garantievoorwaarden vindt u op www.benelux.ledvance.com/garantie

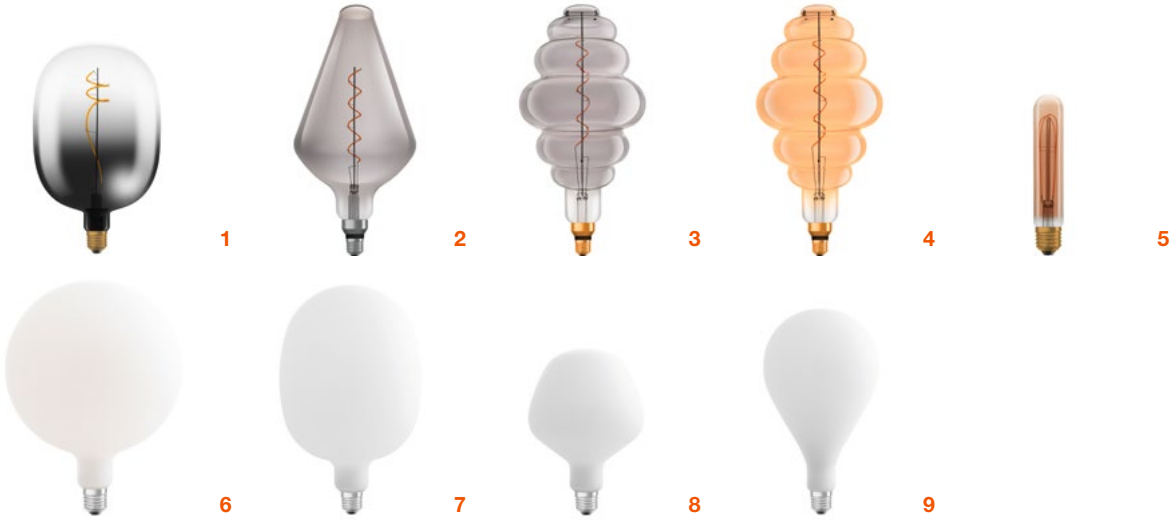

VINTAGE EDITION 1906

E27 | LEDVANCE 3 jaar garantie

	Productnaam	EAN	W		Colour	lm	K	CRI	[1]	mm Ø x L		LEVENS-DUUR		No.
VINTAGE 1906 - SLIM FILAMENT LED - COLORED/SPECIAL SHAPES														
Decoratief - 220...240V - ON/OFF X 100.000 - 3 jaar garantie[2]														
NEW	1906 LED BALLON170 SMOKE 4,5W/818 E27	4058075**836181**	4,5	15	Smoke	150	1.800	80	—	170 x 270	E27	15.000	—	1
	1906 LED CONE193 SMOKE DIM 4W/818 E27	4058075**761018**	4	15	Smoke	140	1.800	80	✔	193 x 400	E27	15.000	G	2
	1906 LED NID200 SMOKE DIM 4,8W/818 E27	4058075**761056**	4,8	10	Smoke	100	1800	80	✔	200 x 405	E27	15.000	G	3
	1906 LED NID200 GOLD DIM 4,8W/822 E27	4058075**761834**	4,8	33	Gold	360	2.200	80	✔	200 x 405	E27	15.000	G	4
	1906 LED TUB32 GOLD DIM 4,8W/822 E27	4099854**091803**	4,8	40	Gold	470	2.200	80	✔	32 x 165	E27	15.000	F	5
NEW	1906 LED BIGGL200 MILK 7,3W/827 E27	4058075**836129**	7,3	60	Blanc	806	2.700	80	✔	200 x 260	E27	15.000	E	6
NEW	1906 LED BALLON170 MILK 7,3W/827 E27	4058075**836143**	7,3	60	Blanc	806	2.700	80	✔	170 x 275	E27	15.000	E	7
NEW	1906 LED APPLE135 MILK 7,3W/827 E27	4058075**836204**	7,3	60	Blanc	806	2.700	80	✔	135 x 180	E27	15.000	E	8
NEW	1906 LED GOUTE160 MILK 7,3W/827 E27	4058075**836228**	7,3	60	Blanc	806	2.700	80	✔	160 x 285	E27	15.000	E	9

[1] LED lampen kunnen worden gebruikt met een groot aantal in de handel verkrijgbare dimmers; zie de details en resultaten van compatibiliteitstests op www.benelux.ledvance.com/dim
[2] Meer informatie en de precieze garantievoorwaarden vindt u op www.benelux.ledvance.com/garantie

1 2 3 4 5 6

VINTAGE EDITION 1906

E27 | LEDVANCE 3 jaar garantie

VINTAGE 1906 - MAGNETIC FILAMENT LED

Decoratief - Unieke magnetische gloeidraadtechnologie - Klassieke vormen en ellips- of ovaalontwerp - 220...240 V - ON/OFF X 100.000 - 3 jaar garantie[2]

	Productnaam	EAN	W		Colour	lm	K	CRI	[1]	mm Ø x L		LEVENS-DUUR		No.
NEW	1906 LED MAG GL200 TB DIM 4,8W/818 E27	4058075**836426**	4,8	20	Thea	200	1.800	80	✔	200 x 260	E27	15.000	—	1
NEW	1906 LED MAG GL200 Smoke DIM 4,8W/818 E27	4058075**836501**	4,8	10	Smoke	100	1.800	80	✔	200 x 260	E27	15.000	—	2
NEW	1906 LED MAG Ellipse TB DIM 4W/818 E27	4058075**836365**	4	12	Thea	120	1.800	80	✔	215 x 165	E27	15.000	—	3
NEW	1906 LED MAG Ellipse Smoke DIM 4W/818 E27	4058075**836440**	4	6	Smoke	60	1.800	80	✔	215 x 165	E27	15.000	—	4
	1906 LED MAG Ellipse Amber DIM 12W/818 E27	4058075**836242**	12	42	Amber	500	1.800	80	✔	300 x 210	E27	15.000	—	5
	1906 LED MAG Ellipse Smoke DIM 12W/818 E27	4058075**836303**	12	32	Smoke	350	1.800	80	✔	300 x 210	E27	15.000	—	6
	1906 LED MAG Ellipse FIL Amber 2,5W/827 E27	4099854**173806**	2,5	12	Amber	120	2700	80	—	300 x 210	E27	15.000	G	5
	1906 LED MAG Ellipse FIL SMOKE 4W/818 E27	4099854**173929**	4	6	Smoke	60	1800	80	—	300 x 210	E27	15.000	—	6

[1] LED lampen kunnen worden gebruikt met een groot aantal in de handel verkrijgbare dimmers; zie de details en resultaten van compatibiliteitstests op www.benelux.ledvance.com/dim
[2] Meer informatie en de precieze garantievoorwaarden vindt u op www.benelux.ledvance.com/garantie

1 2 3 4 5 6 7 8

VINTAGE EDITION 1906

E27

LEDVANCE 3 jaar garantie

VINTAGE 1906 - MAGNETIC FILAMENT LED

Decoratief - Unieke magnetische gloeidraadtechnologie - Klassieke vormen en ellips- of ovaalontwerp - 220–240 V - ON/OFF X 100.000 - 3 jaar garantie[2]

	Productnaam	EAN	W		Colour	lm	K	CRI	[1]	mm Ø x L		LEVENS-DUUR		No.
NEW	1906 LED MAG Oval TB DIM 4,8W/818 E27	4058075**836389**	4,8	20	Thea	200	1.800	80	✔	187 x 237	E27	15.000	—	1
NEW	1906 LED MAG Oval Smoke DIM 4,8W/818 E27	4058075**836464**	4,8	10	Smoke	100	1.800	80	✔	187 x 237	E27	15.000	—	2
	1906 LED MAG Oval Amber DIM 12W/818 E27	4058075**836266**	12	45	Amber	550	1.800	80	✔	250 x 300	E27	15.000	—	3
	1906 LED MAG Oval Smoke DIM 12W/818 E27	4058075**836327**	12	35	Smoke	400	1.800	80	✔	250 x 300	E27	15.000	—	4
NEW	1906 LED MAG ElOval TB DIM 4,8W/818 E27	4058075**836402**	4,8	20	Thea	200	1.800	80	✔	145 x 280	E27	15.000	—	5
NEW	1906 LED MAG ElOval Smoke DIM 4,8W/818 E27	4058075**836488**	4,8	10	Smoke	100	1.800	80	✔	145 x 280	E27	15.000	—	6
	1906 LED MAG ElOval Amber DIM 12W/818 E27	4058075**836280**	12	42	Amber	500	1.800	80	✔	200 x 370	E27	15.000	—	7
	1906 LED MAG ElOval Smoke DIM 12W/818 E27	4058075**836341**	12	28	Smoke	300	1.800	80	✔	200 x 370	E27	15.000	—	8
	1906 LED MAG Oval FIL Amber 3,4W/827 E27	4099854**173844**	3,4	25	Amber	250	2.700	80	—	250 x 300	E27	15.000	A G	3
	1906 LED MAG Oval FIL SMOKE 4W/818 E27	4099854**173943**	4	10	Smoke	100	1.800	80	—	250 x 300	E27	15.000	—	4
	1906 LED MAG ElOval FIL Amber 4W/827 E27	4099854**173882**	4	27	Amber	280	2.700	80	—	200 x 370	E27	15.000	A G	7
	1906 LED MAG ElOval FIL SMOKE 4W/818 E27	4099854**173981**	4	12	Smoke	120	1.800	80	—	200 x 370	E27	15.000	—	8

[1] LED lampen kunnen worden gebruikt met een groot aantal in de handel verkrijgbare dimmers; zie de details en resultaten van compatibiliteitstests op www.benelux.ledvance.com/dim
[2] Meer informatie en de precieze garantievoorwaarden vindt u op www.benelux.ledvance.com/garantie

1 2 3 4 5 6 7 8 9

VINTAGE EDITION 1906

E27

LEDVANCE 3 jaar garantie

Productnaam	EAN	W		Colour	lm	K	CRI	[1]	mm Ø x L		LEVENS-DUUR		No.

VINTAGE 1906 - MAGNETIC FILAMENT LED - GLASS

Decoratief - Unieke magnetische gloeidraadtechnologie - Klassieke vormen en ellips- of ovaalontwerp - 220...240 V - ON/OFF X 100.000 - 3 jaar garantie[2]

1906 LED MAG CLA 4 FIL SMOKE 1,8W/818 E27	4099854**050015**	1,8	4	Fumé	40	1800	80	—	60 x 105	E27	15000	—	1
1906 LED MAG CLA 8 FIL GOLD 1,8W/827 E27	4099854**049996**	1,8	8	Or	80	2700	80	—	60 x 105	E27	15000		2
1906 LED MAG CLA 10 FIL 1,8W/827 E27	4099854**049972**	1,8	10	Clair	100	2700	80	—	60 x 105	E27	15000		3
1906 LED MAG EDISON 6 FIL SMOKE 2,2W/818 E27	4099854**049897**	2,2	6	Fumé	60	1800	80	—	64 x 140	E27	15000	—	4
1906 LED MAG EDISON 12 FIL GOLD 2,2W/827 E27	4099854**049873**	2,2	12	Or	120	2700	80	—	64 x 140	E27	15000		5
1906 LED MAG EDISON 16 FIL 2,2W/827 E27	4099854**049859**	2,2	16	Clair	150	2700	80	—	64 x 140	E27	15000		6
1906 LED MAG GL95 6 FIL SMOKE 2,2W/818 E27	4099854**049958**	2,2	6	Fumé	60	1800	80	—	95 x 138	E27	15000	—	7
1906 LED MAG GL95 12 FIL GOLD 2,2W/827 E27	4099854**049934**	2,2	12	Or	120	2700	80	—	95 x 138	E27	15000		8
1906 LED MAG GL95 16 FIL 2,2W/827 E27	4099854**049910**	2,2	16	Clair	150	2700	80	—	95 x 138	E27	15000		9

[1] LED lampen kunnen worden gebruikt met een groot aantal in de handel verkrijgbare dimmers; zie de details en resultaten van compatibiliteitstests op www.benelux.ledvance.com/dim
[2] Meer informatie en de precieze garantievoorwaarden vindt u op www.benelux.ledvance.com/garantie

LED FILAMENT ‘O’-SERIES

IP20 | E27 | LEDVANCE 3 jaar garantie

	Productnaam	EAN	W	>	Colour	lm	K	[1]	mm Ø x L		LEVENS-DUUR		No.
LED FILAMENT ‘O’-SERIES													
Lampen met innovatieve LED-gloeidraad-technologie - Ideaal voor decoratieve toepassingen - Dimbaar - Aangenaam warm wit licht - 3 jaar garantie[2]													
NEW	Vintage 1906 LED GLOBE 80 22 4W DIM O-FILAMENT GOLD 818 E27	4058075**846067**	4	—	Gold	220	—	✔	80 x 50 x 120	E27	25000	—	1
NEW	Vintage 1906 LED GLOBE 100 22 4W DIM O-FILAMENT GOLD 818 E27	4058075**846005**	4	—	Gold	220	—	✔	100 x 66 x 189	E27	25000	—	2
NEW	Vintage 1906 LED GLOBE 130 22 4W DIM O-FILAMENT GOLD 818 E27	4058075**846029**	4	—	Gold	220	—	✔	130 x 80 x 171	E27	25000	—	3
NEW	Vintage 1906 LED GLOBE 183 22 4W DIM O-FILAMENT GOLD 818 E27	4058075**846043**	4	—	Gold	220	—	✔	183 x 110 x 232	E27	25000	—	4
NEW	Vintage 1906 LED GLOBE 80 12 4W DIM O-FILAMENT SMOKE 818 E27	4058075**846142**	4	—	Smoke	110	—	✔	80 x 50 x 120	E27	25000	—	5
NEW	Vintage 1906 LED GLOBE 100 12 4W DIM O-FILAMENT SMOKE 818 E27	4058075**846081**	4	—	Smoke	110	—	✔	100 x 66 x 189	E27	25000	—	6
NEW	Vintage 1906 LED GLOBE 130 12 4W DIM O-FILAMENT SMOKE 818 E27	4058075**846104**	4	—	Smoke	110	—	✔	130 x 80 x 171	E27	25000	—	7
NEW	Vintage 1906 LED GLOBE 183 12 4W DIM O-FILAMENT SMOKE 818 E27	4058075**846128**	4	—	Smoke	110	—	✔	183 x 110 x 232	E27	25000	—	8

[1] LED lampen kunnen worden gebruikt met een groot aantal in de handel verkrijgbare dimmers; zie de details en resultaten van compatibiliteitstests op www.benelux.ledvance.com/dim
[2] Meer informatie en de precieze garantievoorwaarden vindt u op www.benelux.ledvance.com/garantie

1

2

3

4

5

6

7

8

9

LED DECO VINTAGE 1906

IP20

LEDVANCE 3 jaar garantie

Productnaam	EAN	Materiaal	Kleur	W	lm	K		LEVENS-DUUR	Afmetingen Ø × H [mm]	[1]		No.
LED FLAT LAMP												
Ultracompacte designlamp zonder bolvormige diffuser - De vorm van de lamp benadrukt de schoonheid van het gebruikte armatuur - Het bijzondere ontwerp zorgt voor een comfortabele lichtverdeling - Er worden twee ringen (zwart en wit) meegeleverd voor maatwerk, waardoor het met verschillende soorten armaturen kan worden gecombineerd - De 3-staps dimbare versie is eenvoudig dimbaar via een wandschakelaar - 3 jaar garantie[2]												
NEW LED FLAT LAMP 3.5W 827 FR E27 Non-DIM	4058075**839960**	Metaal/kunststof	Mat	3,5	300	2.700	E27	25.000	35 × 45	—	F	1
NEW LED FLAT LAMP 3.5W 840 FR E27 Non-DIM	4058075**839991**	Metaal/kunststof	Mat	3,5	300	4.000	E27	25.000	35 × 45	—	F	2
NEW LED FLAT LAMP 3.5W 827 FR E27 3 Step DIM	4058075**840027**	Metaal/kunststof	Mat	3,5	300	2.700	E27	25.000	35 × 45	—	F	1
NEW LED FLAT LAMP 3.5W 840 FR E27 3 Step DIM	4058075**840058**	Metaal/kunststof	Mat	3,5	300	4.000	E27	25.000	35 × 45	—	F	2
NEW LED FLAT LAMP 4.5W 827 FR E27 DIM	4099854**356926**	Metaal/kunststof	Mat	4,5	320	2.700	E27	25.000	43 × 46	✔	G	3
NEW LED FLAT LAMP 3.5W 827 FR E14 Non-DIM	4099854**356773**	Metaal/kunststof	Mat	3,5	300	2.700	E14	25.000	35 × 54	—	F	4
NEW LED FLAT LAMP 3.5W 840 FR E14 Non-DIM	4099854**356803**	Metaal/kunststof	Mat	3,5	300	4.000	E14	25.000	35 × 54	—	F	5
NEW LED FLAT LAMP 3.5W 827 FR E14 3 Step DIM	4099854**356834**	Metaal/kunststof	Mat	3,5	300	2.700	E14	25.000	35 × 54	—	F	4
NEW LED FLAT LAMP 3.5W 840 FR E14 3 Step DIM	4099854**356865**	Metaal/kunststof	Mat	3,5	300	4.000	E14	25.000	35 × 54	—	F	5
DECOR METAL HOUSING												
De geïntegreerde lamp zorgt voor een moderne en luxe sfeer - Ultracompacte designlamp zonder bolvormige diffuser - Het bijzondere ontwerp zorgt voor een comfortabele lichtverdeling - Type bescherming: IP20 - Ideaal voor gebruik binnenshuis - 3 jaar garantie[2]												
NEW DECOR LED Flat Globe 125 GD 3.5W 827 FR E27	4058075**840089**	Metaal	Gold	3,5	300	2.700	E27	25.000	125 × 150	—	F	6
NEW DECOR LED Flat Globe 125 BK 3.5W 827 FR E27	4058075**840126**	Metaal	Black	3,5	300	2.700	E27	25.000	125 × 150	—	F	7
NEW DECOR LED Flat Square 100 GD 3.5W 827 FR E27	4058075**840102**	Metaal	Gold	3,5	300	2.700	E27	25.000	100 × 162	—	F	8
NEW DECOR LED Flat Square 100 BK 3.5W 827 FR E27	4058075**840140**	Metaal	Black	3,5	300	2.700	E27	25.000	100 × 162	—	F	9

[1] LED lampen kunnen worden gebruikt met een groot aantal in de handel verkrijgbare dimmers; zie de details en resultaten van compatibiliteitstests op www.benelux.ledvance.com/dim
[2] Meer informatie en de precieze garantievoorwaarden vindt u op www.benelux.ledvance.com/garantie

1

2

3

4

5

6

7

8

LED DECO VINTAGE 1906

E27 | IP20 | LEDVANCE 3 jaar garantie

	Productnaam	EAN	Materiaal	Kleur	W	lm	K		LEVENS DUUR	Afmetingen Ø × H [mm]	[1]		No.
DECOR SPIRAL FILAMENT DIM													
De geïntegreerde lamp zorgt voor een moderne en luxe sfeer - Het bijzondere ontwerp zorgt voor een comfortabele lichtverdeling - Type bescherming: IP20 - Ideaal voor gebruik binnenshuis - Dimbaar - 3 jaar garantie[2]													
NEW	DECOR LED Spiral Fil Globe 125 18 GD DIM 3.5W 818 E27	4058075**840201**	Metaal	Gold	3,5	170	1.800	E27	25.000	125 × 150	✔	—	1
NEW	DECOR LED Spiral Fil Square 100 18 GD DIM 3.5W 818 E27	4058075**840225**	Metaal	Gold	3,5	170	1.800	E27	25.000	100 × 162	✔	—	2
NEW	DECOR LED Spiral Fil Globe 125 18 BK DIM 3.5W 818 E27	4058075**840287**	Metaal	Black	3,5	170	1.800	E27	25.000	125 × 150	✔	—	3
NEW	DECOR LED Spiral Fil Square 100 18 BK DIM 3.5W 818 E27	4058075**840300**	Metaal	Black	3,5	170	1.800	E27	25.000	100 × 162	✔	—	4
NEW	DECOR LED Straw Fil Globe 125 16 GD DIM 3.5W 818 E27	4058075**840164**	Metaal	Gold	3,5	150	1.800	E27	25.000	125 × 150	✔	—	5
NEW	DECOR LED Straw Fil Square 100 16 GD DIM 3.5W 818 E27	4058075**840188**	Metaal	Gold	3,5	150	1.800	E27	25.000	100 × 162	✔	—	6
NEW	DECOR LED Straw Fil Globe 125 16 BK DIM 3.5W 818 E27	4058075**840249**	Metaal	Black	3,5	150	1.800	E27	25.000	125 × 150	✔	—	7
NEW	DECOR LED Straw Fil Square 100 16 BK DIM 3.5W 818 E27	4058075**840263**	Metaal	Black	3,5	150	1.800	E27	25.000	100 × 162	✔	—	8

[1] LED lampen kunnen worden gebruikt met een groot aantal in de handel verkrijgbare dimmers; zie de details en resultaten van compatibiliteitstests op www.benelux.ledvance.com/dim
[2] Meer informatie en de precieze garantievoorwaarden vindt u op www.benelux.ledvance.com/garantie

SOLAR ENERGY
LEDVANCE RENEWABLES

LEDVANCE staat voor POWER THROUGH LIGHT. Daarmee breiden we ons assortiment uit met RENEWABLE ENERGY.

Waarom? Wij zijn betrokken bij alles wat met licht te maken heeft. Zonlicht is onze inspiratie. Wij brengen licht in de levens van mensen en worden gedreven door het doel om onze impact op Net Zero te vergroten. Door de kracht van de zon te benutten, stellen we particuliere en zakelijke gebruikers in staat hun eigen schone energie op te wekken, hun afhankelijkheid van traditionele energiebronnen te verminderen en hun impact op het milieu te minimaliseren – we voeden het leven van mensen met slimme energie. LEDVANCE biedt een unieke verticaal geïntegreerde oplossing voor de bouwsector die energievoorziening, energieopslag, energieverbruik en integratie met energiesystemen omvat.

LEDVANCE Renewables stimuleert niet alleen positieve verandering, maar draagt ook bij aan een betere, groenere toekomst voor onze planeet.

HET COMPLETE PV SYSTEEM UIT ÉÉN BRON

LEDVANCE Renewables is de one-stop-shop voor PV systemen en biedt een uitgebreid assortiment producten en diensten. Onze oplossingen integreren naadloos PV panelen, omvormers en batterijen, allemaal specifiek ontworpen voor zowel residentiële als commerciële toepassingen.
Om de gebruikerservaring en het gemak te verbeteren, hebben we de LEDVANCE Renewable App ontwikkeld, waarmee u uw PV systeem moeiteloos, altijd en overal kunt monitoren. Blijf verbonden met uw energieproductie en zorg voor optimale prestaties en efficiëntie met deze slimme tool. Met een sterke focus op betrouwbaarheid en kwaliteit biedt LEDVANCE ook technische ondersteuning om u te helpen met eventuele vragen over onze hoogwaardige PV oplossingen.
Op deze manier omvat onze alomvattende en geïntegreerde aanpak alle aspecten, van advies en levering van de volledige PV systemen tot prestatie- en energiemonitoring en technische ondersteuning.

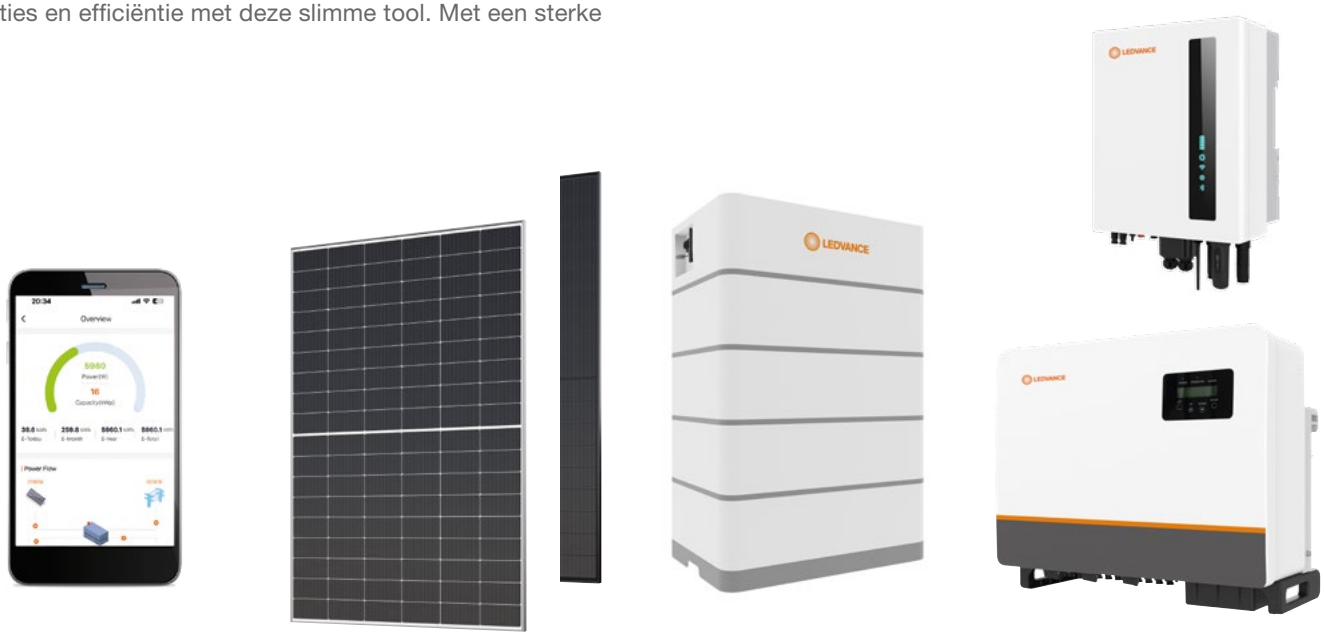

Bespaar tijd en moeite met onze one-stop-shop-oplossingen voor PV en profiteer van betrouwbare services en lokale support.

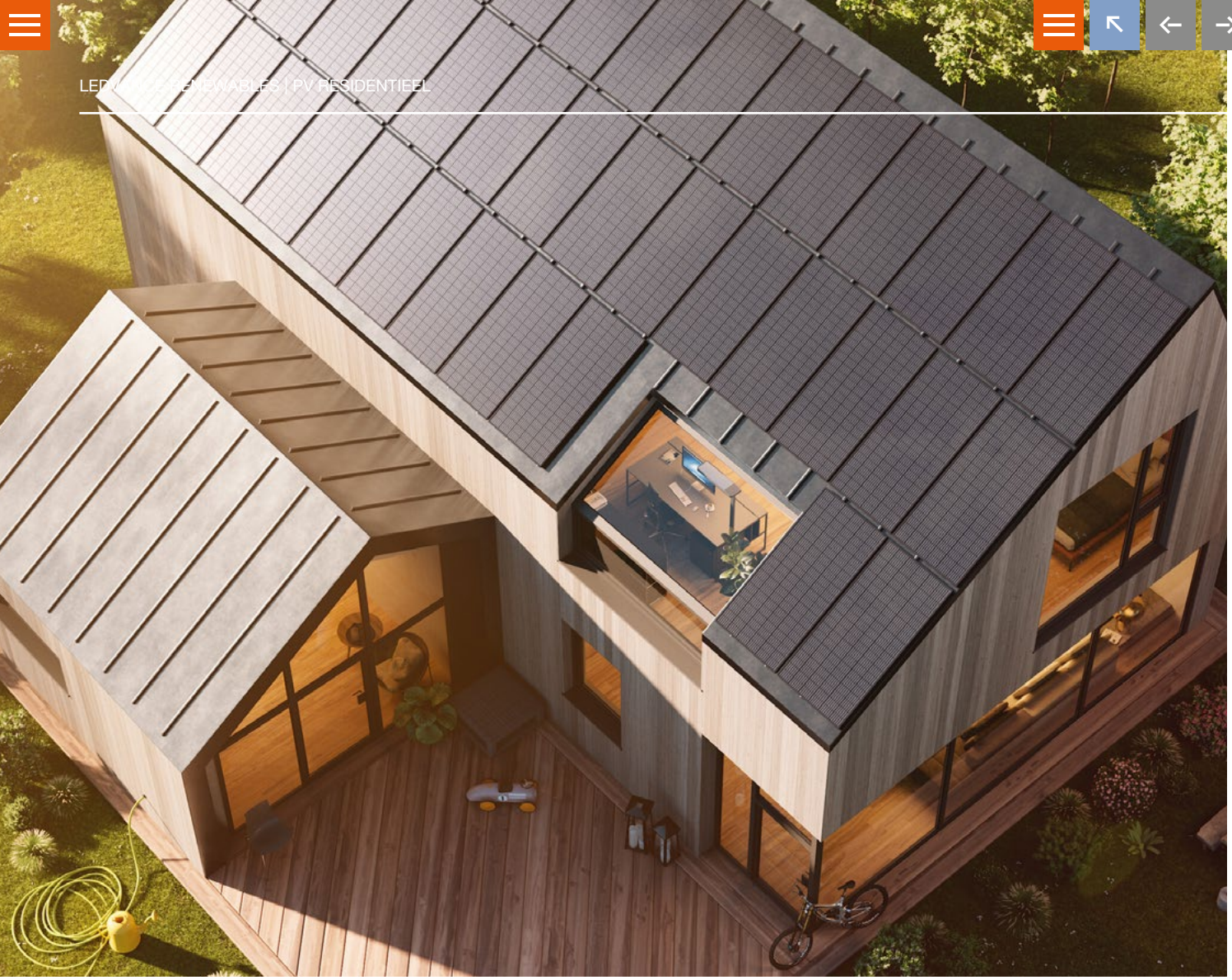

INVESTEREN IN DE TOEKOMST
HERNIEUWBARE GROENE ENERGIE VOOR WONINGEN

WAAROM PV SYSTEMEN VOOR WONINGEN?

DUURZAAM HANDELEN EN CO_2 VERLAGEN:
Energie opwekken 100% klimaatneutraal.

DOE EEN VEILIGE INVESTERING:
Bespaar op elektriciteitskosten en geniet van de voordelen van PV.

PROFITEER VAN HET ONE-STOP-SHOP-PRINCIPE:
Wij garanderen een constant hoge kwaliteitsstandaard voor de complete productrange.

HIGH EFFICIENT PANELS:
Dankzij zonnepanelen die gebruik maken van nieuwe celtechnologie met een max. rendement tot 22,0%.

PROFITEER VAN EENVOUD:
Met onze geïntegreerde, duidelijke app elimineert u de noodzaak voor communicatiehardware van derden.

VERTROUW OP EEN TOEKOMSTBESTENDIG SYSTEEM:
Met ons uitbreidbare systeem kunnen we vandaag en in de toekomst aan uw energiebehoeften voldoen.

GEBRUIK EEN MODULAIR EN CONSISTENT ONTWERP:
Optimale monitoring van prestaties.

WERK SAMEN MET EEN TRANSPARANTE PARTNER:
Wij bieden het beste systeem voor uw individuele behoeften.

VERTROUW OP EEN WERELDWIJD MERK:
LEDVANCE, een betrouwbare partner met een sterke ervaring op het gebied van verlichting met een wereldwijd netwerk.

PROFITEER VAN ONZE LANGETERMIJNGARANTIE*:
25 Jaar Product-garantie P-Type
30 Jaar Product-garantie N-Type

IEC 61215: Ontwerpgeschiktheid en typegoedkeuring
IEC 61730: Veiligheidskwalificatie
IEC 61701: Corrosietesten met zoutnevel
IEC 62716: Testen op ammoniakcorrosie
IEC 60068: Milieutests: stof en zand

MEER WETEN OVER GARANTIE?

OPTIMALISEREN VAN RUIMTE
PV ZO EFFICIËNT MOGELIJK TOEPASSEN

WAAROM PV VOOR PROFESSIONELE TOEPASSINGEN?

MAAK EFFICIËNT GEBRUIK VAN DE BESCHIKBARE RUIMTE:
Door er elektriciteit mee op te wekken.

ZORG VOOR PLANNINGS-ZEKERHEID:
Bespaar op elektriciteitskosten en geniet van de energie-opwekking via het zonlicht.

KIES UIT EEN BREED ASSORTIMENT PRODUCTEN:
Van hoogwaardige omvormers met een capaciteit tot 110kW en grotere paneelformaten voor commerciële toepassingen.

VERKLEIN DE ECOLOGISCHE VOETAFDRUK VAN UW BEDRIJF:
En profiteer van het feit dat u een eco-speler bent.

PROFITEER VAN ONZE LANGETERMIJNGARANTIE*:
25 Jaar — Product-garantie P-Type
30 Jaar — Productgarantie N-Type en bi-facial panelen

WERK SAMEN MET EEN TRANSPARANTE PART-NER:
Wij bieden het beste systeem voor uw individuele behoeften.

VERTROUW OP EEN WERELDWIJD MERK:
LEDVANCE, een betrouwbare partner met een sterke ervaring op het gebied van verlichting met een wereldwijd netwerk.

IEC 61215: Ontwerpgeschiktheid en typegoedkeuring
IEC 61730: Veiligheidskwalificatie
IEC 61701: Corrosietesten met zoutnevel
IEC 62716: Testen op ammoniakcorrosie
IEC 60068: Milieutests: stof en zand

MEER WETEN OVER GARANTIE?

GOED LICHT OVERAL
HET VOLLEDIGE LEDVANCE ASSORTIMENT

Als het gaat om toekomstbestendige oplossingen met betrekking tot armaturen en lampen, HCL-systemen, elektronische componenten, lichtmanagement en slimme producten voor residentiële toepassingen, hebt u in LEDVANCE een competente partner aan uw zijde voor uw complexe verlichtingsprojecten. U kunt altijd vertrouwen op LEDVANCE voor uitstekende merkkwaliteit, professionele service en een goede prijs/prestatieverhouding.

ESTHETISCH FUNCTIONELE ARMATUREN

Het uitgebreide armaturenportfolio dekt vrijwel alle professionele en residentiële toepassingen en levert uitstekende kwaliteit en functionaliteit.

ELKE LAMP EEN VERLICHTINGSOPLOSSING

Het LED lampenportfolio omvat een ruime keuze aan vormen en lampvoetafmetingen, alsmede types met extra functies (bijv. sensoren), allen met een uitstekende efficiëntie en duurzaamheid.

FLEXIBEL LED STRIP-SYSTEEM

Het LED strip-systeem omvat een groot aantal flexibele LED strips, drivers en bijpassende accessoires. Met een groot scala aan lichtstromen en lichtkleuren kunnen met het systeem op maat gemaakte verlichtingsoplossingen worden gecreëerd voor vrijwel elke binnen- of buitentoepassing. Eenvoudig te plannen, eenvoudig te combineren en eenvoudig te installeren - dat is hier het principe.

VIVARES: LICHTMANAGEMENT, COMFORTABELER DAN OOIT

Het toekomstbestendige IoT lichtmanagementsysteem (LMS) van LEDVANCE maakt het eenvoudiger en flexibeler dan ooit om altijd optimale lichtomstandigheden te produceren voor gedefinieerde vereisten. Het systeem is uiterst betrouwbaar en compatibel en biedt alle LMS componenten en bijpassende LED armaturen uit één bron.

SLIMME VERLICHTING VOOR RESIDENTIËLE TOEPASSINGEN

Onze slimme producten voor residentiële toepassingen bieden een uitgebreide combinatie van innovatie, kwaliteit, betrouwbaarheid en gebruiksvriendelijkheid. Wij bieden een passende oplossing voor een verscheidenheid van eisen waaraan intelligente verlichting moet voldoen.

MEER INFORMATIE EN SLIMME TOOLS
Voor meer informatie over het uitgebreide productportfolio van LEDVANCE en slimme apps en tools die u zullen helpen in uw dagelijkse werk, kijkt u op **benelux.ledvance.com**

ALTIJD EN OVERAL: HET ONLINE PORTAL MET ALLE INFORMATIE, ADVIES EN EXPERTISE

Bent u op zoek naar informatie over onze producten en services? LEDVANCE houdt u altijd op de hoogte: via uw lokale groothandel tot onze verkoopmedewerkers of ons Customer Service Center (e-mail: benelux@ledvance.com). Hier vindt u een overzicht van onze expertise, databases en tools.

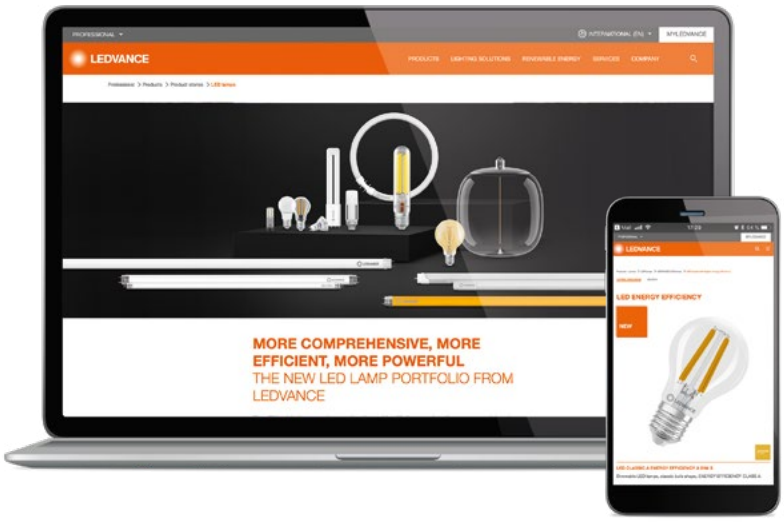

▶ REFERENTIES VOOR INSPIRATIE
Een selectie van enkele topverlichtingsprojecten is te vinden op benelux.ledvance.com/projecten

▶ LEDVANCE SERVICE-PLUS
Onze gespecialiseerde verkoopafdeling ondersteunt en adviseert onze commerciële eindklanten - ook face-to-face. Ontdek alles wat u moet weten op benelux.ledvance.com/vam

▶ DOWNLOADCENTER
Catalogi, compatibiliteitsoverzichten, brochures en nog veel meer, zijn voor u beschikbaar in ons downloadcenter: benelux.ledvance.com/downloads

▶ ONZE TOOLS VOOR U
Van de LED Strip-systeemconfigurator tot de Fast Light calculator, u vindt alle praktische tools die u nodig hebt op benelux.ledvance.com/tools

▶ SERVICES OP EEN RIJTJE
Een overzicht van ons serviceaanbod vindt u op benelux.ledvance.com/services

▶ VIND ONS LAATSTE NIEUWS OP:

LEDVANCE TRAININGSPLATFORM: KENNIS OPDOEN GEMAKKELIJK GEMAAKT

Leer alles wat u moet weten over technologie, producten en toepassingen. En ontdek de wereld van het licht op een interactieve en interessante manier.

U kunt alles terugvinden op **training.ledvance.com**

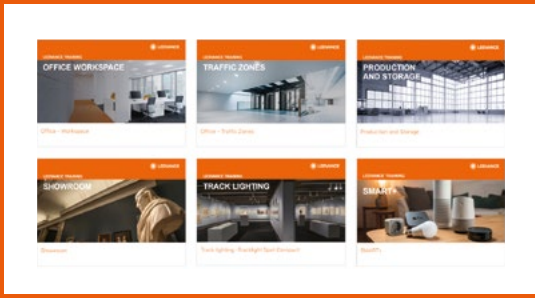

De trainingen worden weergegeven in een duidelijke en zelfverklarende lay-out. Zo kunt u meteen in het onderwerp duiken waar u meer over wilt weten, uw kennis opfrissen en nieuwe dingen ontdekken.

TIPS EN TRUCS VOOR VERSCHILLENDE TOEPASSINGEN

- Kantoor: Hoe verlichting op de werkplek kan bijdragen aan het welzijn van werknemers
- Verkeerszones: Hoe licht oriëntatie biedt in gangen en struikelgevaar helpt voorkomen in trappenhuizen
- Industrie: Hoe kunnen productie- en opslagruimten op een energie-efficiënte en normconforme manier worden verlicht?
- Winkelruimte: Hoe de ogen van de consument te richten en de aandacht te trekken in winkelruimten

SYMBOLEN & INFORMATIE

SUPERIOR CLASS	Productklasse van LEDVANCE armaturen en lichtbronnen
MULTI SELECT	Armaturen uitgerust met vermogenskeuze- en/of kleur-temperatuurkeuzeschakelaars
MULTI COLOUR	Armaturen met een kleurtemperatuurschakelaar
MULTI LUMEN	Armaturen uitgerust met vermogenskeuzeschakelaar
EVER LOOP	Armaturen met vervangbare lichtbron en driver
NATURE LOOP	Producten gemaakt van gerecycled materiaal
PEP eco PASS PORT	Armatuur met een EPD profiel (PEP)
IP	Beschermingsgraad
IP 20 / IP 44	Beschermingsgraad voor/achter
IK	Mechanische bescherming
	Dimbaar
V	Spanning in V
lm	Lichtstroom
lm METER	Lichtstroom per meter
W	Vermogen in W
W METER	Vermogen per meter in W
K	Kleurtemperatuur in Kelvin
lm/W	Lichtrendement
CRI	Kleurweergave-index
Ra	Kleurweergave-index
cd	Lichtsterkte in candela

SYMBOLEN & INFORMATIE

LEDVANCE 5 jaar garantie	Garantie - Meer informatie op benelux.ledvance.com/garantie
	Versie met sensor
	Bewegings/lichtsensor
L70	L70: stroomteruggang 30% @Ta 25°C
L80	L80: stroomteruggang 20% @ Ta 25°C
L90	L90: stroomteruggang 10% @ Ta 25°C
LEVENS-DUUR	Gemiddelde levensduur
B5	Periode waarna de overlevingspercentage bereikt 95%
	Uitstralingshoek in graden
g	Gewicht
A G	Energieklasse: van toepassing vanaf 1-09-2021 volgens Europese verordening 2019/2015
No.	Nummer afbeelding
D	Armaturen met temperatuur oppervlaktetemperatuur
	Beschermingsklasse I
	Beschermingsklasse II
	Beschermingsklasse III
ENEC	ENEC-certificering
TÜV SÜD	TÜV Süd-certificering
TÜV Rheinland	Certificering TÜV Rheinland
VIVA RES	Lichtmanagementsysteem van LEDVANCE
IoT READY	Compatibel met cloudservices

	Bescherming tegen stoten
SENSOR	Versies met sensor
	Draadloos
2000 K 2700 K GLOW DIM	Glow DIM 2.000K...2.700 K
w≙W	Vermogen in W voor de conventionele technologie
	Lampvoet
PITCH [mm]	Afstand tussen twee LED's
METER	Aantal LED's per meter
UN-PROTECTED	Onbeschermde LED strip
PROTECTED	Beschermde LED strip
l min. [mm]	Lengte in mm
∅ Gatmaat	Plafondopening
∅ d [mm]	Diameter in mm
mm ∅ x L	Diameter x hoogte
max.	Max. kabel/kabellengte in m
L kabel [mm]	Kabellengte in mm
mm	Lengte x breedte x hoogte
h [mm]	Hoogte in mm
SDCM ≤3	MacAdam kleurconsistentie
SALT MIST	Weerstand tegen zoutnevel (volgens IEC 60068-2-52)
COLOR	Kleur

24V DC	Ingangsspanning
t [h]	Gemiddelde levensduur
CV 24V	Constante spanning
V 220...240	Spanning in V
DALI	DALI diminterface
Ta	Temperatuurbereik in °C
Tc	Maximale bedrijfstemperatuur bedrijfstemperatuur Punt Tc in °C
	ESD risico

LEDVANCE

OSRAM

LEDVANCE is licentiehouder van productmerk OSRAM voor lampen in algemene verlichting.

LEDVANCE Benelux B.V.
Cypresbaan 7
2908 LT Capelle a/d IJssel
Nederland
+31 (0)10 750 14 14

Zeteladres
Nijverheidsstraat 70
B- 2160 Wommelgem
Belgie
+32 (0)2 550 68 20

benelux@ledvance.com
www.benelux.ledvance.com

LEDVANCE
Met bedrijfsactiviteiten in meer dan 140 landen is LEDVANCE een van ‘s werelds toonaangevende bedrijven op het gebied van algemene verlichting. Ontstaan in 2016 uit OSRAM’s algemene verlichtingsdivisie, omvat LEDVANCE’s portfolio LED lampen en armaturen, intelligente verlichtingsproducten, traditionele lampen en duurzame energieoplossingen.
#POWERTHROUGHLIGHT