

CATALOGUE GÉNÉRAL
ÉCLAIRAGE PROFESSIONNEL

Toute manipulation de nos produits ainsi que de leur emballage, y compris la réalisation de modifications, de retouches ou d'un nouveau marquage est interdit et porte atteinte à nos droits de marque déposée. De telles modifications peuvent altérer les propriétés techniques de nos produits, les faire disparaître ou provoquer des dommages conséquents, pour lesquels LEDVANCE ne peut en aucun cas être tenu responsable.

Pour plus d'informations relatives à nos produits, se rendre sur **www.ledvance.fr**

Sous réserve de modifications sans préavis. Sauf erreur ou omission. Les images du catalogue servent uniquement à des fins d'illustration.

Les prix contenus dans ce barème servent de base à notre facturation et ne constituent en aucun cas des prix imposés pour la revente. Les distributeurs déterminent leurs prix de vente conformément aux dispositions légales et réglementaires en vigueur.

Pages intérieures imprimées sur du papier 100% recyclé.

LEDVANCE

SOMMAIRE
CATALOGUE GÉNÉRAL 2025

DOWNLIGHT ET SPOTS 6-33

PANEL, SUSPENSIONS, PLAFONNIERS 34-59

LUMINAIRES DÉCO 60-69

HUBLOTS 70-79

RÉGLETTES ET CHEMINS LUMINEUX 80-95

ÉTANCHES ET ARMATURES 96-109

PROJECTEURS 110-125

LANTERNES D'ÉCLAIRAGE PUBLIC 126-133

APPLIQUES ET BORNES 134-145

RUBANS LED 146-183

SYSTÈMES DE GESTION DE L'ÉCLAIRAGE 184-209

ÉCLAIRAGE CONNECTÉ 210-227

TUBES, DULUX ET HID LED 228-251

LAMPES LED ET TRADITIONNELLES 252-295

INFORMATIONS GÉNÉRALES 314-320

ALIMENTATIONS 296-313

LEDVANCE
POWER THROUGH LIGHT



UN PARTENAIRE IDÉAL POUR TOUS VOS PROJETS D'ÉCLAIRAGE

Chez LEDVANCE, la tradition rencontre l'innovation. En 2016, nous nous sommes détachés du pionnier de l'éclairage OSRAM et nous nous sommes depuis établis avec succès en tant qu'acteur mondial sur le marché de l'éclairage.

Fidèles à notre devise "POWER THROUGH LIGHT", nous encourageons nos clients à tirer pleinement avantage des possibilités de la lumière, à la fois comme moyen d'éclairage et de production d'énergie. Nos solutions énergétiques intelligentes, les technologies solaires et les systèmes d'éclairage modernes aident nos clients à réaliser des économies significatives et améliorent leur environnement de travail et de vie. Nous sommes également engagés envers une planète plus durable en réduisant les émissions de CO_2 et les déchets grâce à des produits, des solutions et des processus durables.

Et en ce qui concerne les futures exigences légales pour les solutions d'éclairage durables, les produits de LEDVANCE vous placent toujours VOUS, grossiste, installateur, gestionnaire d'installations ou planificateur électrique, ainsi que vos clients, dans une position favorable. Travaillons ensemble pour bénéficier pleinement du pouvoir de la lumière !



LEDVANCE FRANCE, PLUS D'UN SIÈCLE D'HISTOIRE ET 550 EMPLOYÉS À VOTRE SERVICE !

Vous recherchez la solution parfaite pour votre projet d'éclairage ? Nous travaillons constamment pour adapter nos produits et nos services à vos besoins grâce à notre gamme complète, innovante et durable qui place la lumière sous une nouvelle dimension.



UNE STARTUP À L'HÉRITAGE CENTENAIRE



En 2016, nous nous sommes détachés du pionnier de l'éclairage OSRAM et nous nous sommes depuis établis avec succès en tant qu'acteur mondial sur le marché de l'éclairage. Notre entreprise est basée en Alsace depuis près de 120 ans avec 550 employés à votre service.

UNE BONNE ÉTUDE POUR UN MEILLEUR ÉCLAIRAGE

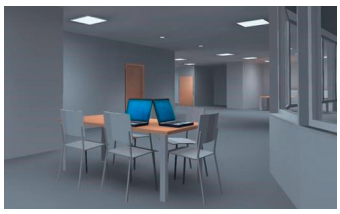

Bénéficiez de nos conseils sur mesure pour planifier votre projet en nous confiant votre étude d'éclairage. Le bureau d'études LEDVANCE vous propose des solutions d'éclairage dans tous les domaines d'application et dans le respect des réglementations en vigueur.

DES PRODUITS QUI VOUS RESSEMBLE



Vous souhaitez intégrer un détecteur de présence sur un luminaire ? Peut-être modifier le câblage et les connexions ? Ou changer les couleurs du luminaire ? Avec notre service de personnalisation, nous rendons tout cela possible pour vous et bien plus encore.



LE DÉVELOPPEMENT DURABLE NOTRE STRATÉGIE

Chez LEDVANCE, la durabilité n'est pas une finalité, mais plutôt un cheminement perpétuel. Cela va au-delà de la simple conscience environnementale ; il s'agit de transformer nos méthodes, de réduire notre empreinte carbone, de créer des espaces collaboratifs et de promouvoir une conduite éthique des affaires. Cela inclut la création de nouvelles gammes de produits, la réduction des niveaux de CO_2 dans le transport et l'amélioration de la planification de la demande grâce notamment à l'intelligence artificielle.

EVERLOOP
EXCELLENT HIER, ENCORE MEILLEUR DEMAIN



EVERLOOP est le nom de la gamme de luminaires dotés de sources lumineuses et d'alimentations facilement remplaçables sur site. Cela favorise l'économie circulaire en maximisant la durée de vie du luminaire puisque certains composants peuvent être remplacés individuellement, plutôt que de devoir remplacer le luminaire dans son ensemble. EVERLOOP est non seulement un choix durable mais également pratique pour les installateurs.

NATURELOOP
LA MATIÈRE D'HIER POUR LA LUMIÈRE DE DEMAIN



NATURELOOP est le nom de gamme des produits fabriqués à partir de matériaux recyclés.
Notre engagement : tout produit LEDVANCE de la gamme NATURELOOP contiendra des matériaux recyclés (par exemple au moins 40 % de plastique pour les lampes ou 100% d'aluminium recyclé pour les projecteurs Floodlight). Il sera également livré dans un emballage sans plastique et entièrement recyclable.

PEP ECO PASSPORT – LES DÉCLARATIONS ENVIRONNEMENTALES DE PRODUITS VÉRIFIÉES

La durabilité a besoin de fiabilité. C'est pourquoi LEDVANCE vous propose, à vous et à vos clients, des solutions d'éclairage avec des déclarations environnementales de type III du programme PEP ecopassport®. Les déclarations vérifiées* sont basées sur les analyses de cycle de vie qui déterminent l'empreinte environnementale du produit et qui documentent de façon précise les données relatives à sa demande énergétique et son potentiel sur le réchauffement climatique et bien d'autres choses. Les fiches PEP LEDVANCE sont également référencées sur la base gouvernementale INIES.

* Selon la norme ISO 14025 et EN 15804+A2



SOLUTIONS PHOTOVOLTAÏQUES
UN FOURNISSEUR UNIQUE

LEDVANCE Renewables est le guichet unique pour les systèmes photovoltaïques, offrant une gamme complète de produits et services intégrant des panneaux photovoltaïques, des onduleurs et des batteries, conçus pour les applications résidentielles et professionnelles. Pour améliorer l'expérience utilisateur et la simplicité d'utilisation, nous avons développé l'application LEDVANCE Renewables, qui vous permet de surveiller et paramétrer votre système photovoltaïque sans effort, à tout moment et en tout lieu. Engagés auprès de nos clients, LEDVANCE propose également un support technique pour vous aider à répondre à toutes vos questions concernant nos solutions photovoltaïques. Notre approche globale couvre tous les aspects, du conseil et de la fourniture de systèmes photovoltaïques, à la surveillance des performances en passant par l'assistance technique.



4 PANNEAUX PHOTOVOLTAÏQUES

Nos panneaux sont conçus pour répondre à diverses exigences, pour les applications résidentielles et professionnelles. Vous pouvez choisir parmi une variété de modèles, entre des puissances nominales de 405 à 660 W, des panneaux monofaciaux ou bifaciaux, finition Silver, black ou full black.

3 ONDULEURS DE CHAÎNE OU HYBRIDES

Nous proposons des onduleurs de chaîne et hybrides à haut rendement, compatibles avec divers composants photovoltaïques. En répondant à toutes les exigences réglementaires et de sécurité, nos onduleurs sont faciles à installer et à utiliser.

1 SYSTÈME DE STOCKAGE PAR BATTERIE

Nos différents types de batteries permettent de stocker de manière performante et efficace l'énergie et peuvent être étendus aisément grâce à leur conception modulaire. La gamme couvre les batteries mono-phasé de 5 à 20 kW et les batteries tri-phasé de 8 à 20 kW ou 8 à 20,5 kW.

2 L'APPLICATION LEDVANCE RENEWABLES

L'application LEDVANCE Renewables fournit un aperçu pratique de l'ensemble du système photovoltaïque et de la gestion de l'énergie. Informez-vous en temps réel sur l'état des niveaux des batteries, des onduleurs et de la consommation électrique ou décidez quand il est le plus pertinent de revendre de l'électricité au réseau.


Zu den
Kliniken

DOWNLIGHTS ET SPOTS

DOWNLIGHT : **8**

DOWNLIGHT TUNABLE WHITE 8
DOWNLIGHT SURFACE IP65 9
DOWNLIGHT PERFORMANCE IP54 10
DOWNLIGHT COMFORT 11
DOWNLIGHT ALU 12
DOWNLIGHT SLIM ALU 13
DOWNLIGHT SLIM ROND ET CARRÉ 14
DOWNLIGHT SLIM CONNECTÉ 15

SPOT : **16**

SPOT COMBO 16
SPOT AIR FIXE 18
SPOT AIR ORIENTABLE 19
SPOT CARRÉ ET ROND ORIENTABLE 20
SPOT ROND FIXE ET DARKLIGHT 21
SPOT FIXE FIREPROOF 22
MODULES LED 24
SPOT KIT ORIENTABLE 25
SPOT TWIST 26
SPOT SURFACE 27
SPOT CONNECTÉ 28
SPOT VARIO 29
SPOT MULTI 30
SPOT SUR RAIL 31



1

DOWNLIGHTS TUNABLE WHITE

Désignation	EAN	lm	lm/W		L70 [1]	L80 [2]	Dimensions Ø x H [mm]	Découpe [mm]					

LEDVANCE DOWNLIGHT TUNABLE WHITE

SUPERIOR CLASS

Classe II - IRC≥90 - UGR19 - SDCM≤ 3 - Très faible scintillement : PstLM ≤1 et SVM≤0,4 - Tunable White (changement de la température de couleur 2700...6500K) - Alimentation DALI DT8 D4i externe fournie - Connecteur rapide sans outil - Compatible Vivares - Corps en aluminium - Diffuseur PC - ENEC - Test fil incandescent 850°C - 220…240 V - Températures de fonctionnement : -20...+40°C - Garantie 5 ans

CR 9C

Downlight SUP DN150 DALI 21W/927...965	4099854**140310**	2200	105	60°	70000h	40000h	175x99	160	✓	4*	1	368,00

SYSTÈMES DE GESTION RECOMMANDÉS	EAN	PAGE
FLEX CU RTC DALI-2 HCL T	4058075**841925**	**199**
FLEX CU IOT DALI-2 HCL TW	4058075**841888**	**193**
MCU SELECT DALI-2 EXC TW	4058075**837522**	**207**

DÉTAILS COMPLÉMENTAIRES

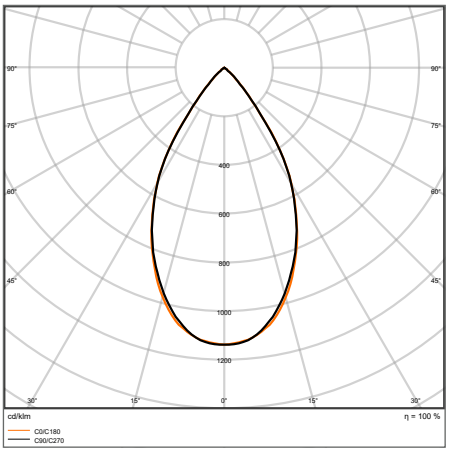

BIOLUX HCL DL DN150 S 21W TW DALI

[1] t[h] : L70 @ 25 °C (T_a) | [2] t[h] : L80 @ 25 °C (T_a) *Possibilité de commande à l'unité sans frais.


1


2


3


4


5


6

DOWNLIGHT SURFACE IP65

IP65

LEDVANCE 5 Ans Garantie

Désignation	EAN	lm	lm/W		L70 [1]	L80 [2]	Dimensions Ø×H [mm]	Découpe [mm]				CR 9C
LEDVANCE DOWNLIGHT SURFACE IP65												
Classe I - IP65 - IK06 - Bornier automatique permettant le repiquage - Faible scintillement (<10%, SVM ≤ 0,4 et $P_{st}LM$ ≤ 1,0) - Corps en aluminium blanc (RAL 9016) ou noir (RAL 9005) - Technologie COB avec réflecteur pour un éblouissement maîtrisé - Classe de corrosion C4 conformément à ISO 12944-6:2018 (500h au test de brouillard salin) - Montage en saillie - 220…240 V - Températures de fonctionnement : -30...+40 °C - Garantie 5 ans												
Downlight SURFACE DN90 15W/830 36° IP65 Blanc	4058075**768857**	1 575	110	36°	100 000 h	80 000 h	ø90x107	—	18*	1	131,00
Downlight SURFACE DN90 15W/840 36° IP65 Blanc	4058075**768871**	1 650	110	36°	100 000 h	80 000 h	ø90x107	—	18*	1	131,00
Downlight SURFACE DN90 15W/830 36° IP65 Noir	4058075**768895**	1 575	110	36°	100 000 h	80 000 h	ø90x107	—	18*	2	131,00
Downlight SURFACE DN90 15W/840 36° IP65 Noir	4058075**768918**	1 650	110	36°	100 000 h	80 000 h	ø90x107	—	18*	2	131,00
Downlight SURFACE DN90 15W/830 60° IP65 Blanc	4058075**768963**	1 575	110	60°	100 000 h	80 000 h	ø90x107	—	18*	1	131,00
Downlight SURFACE DN90 15W/840 60° IP65 Blanc	4058075**768987**	1 650	110	60°	100 000 h	80 000 h	ø90x107	—	18*	1	131,00
Downlight SURFACE DN90 15W/830 60° IP65 Noir	4058075**769007**	1 575	110	60°	100 000 h	80 000 h	ø90x107	—	18*	2	131,00
Downlight SURFACE DN90 15W/840 60° IP65 Noir	4058075**769021**	1 650	110	60°	100 000 h	80 000 h	ø90x107	—	18*	2	131,00
Downlight SURFACE DN160 30W/830 36° IP65 Blanc	4058075**769045**	3 150	110	36°	100 000 h	80 000 h	ø160x110	—	6*	3	240,00
Downlight SURFACE DN160 30W/840 36° IP65 Blanc	4058075**769076**	3 300	110	36°	100 000 h	80 000 h	ø160x110	—	6*	3	240,00
Downlight SURFACE DN160 30W/830 36° IP65 Noir	4058075**769090**	3 150	110	36°	100 000 h	80 000 h	ø160x110	—	6*	4	240,00
Downlight SURFACE DN160 30W/840 36° IP65 Noir	4058075**769113**	3 300	110	36°	100 000 h	80 000 h	ø160x110	—	6*	4	240,00
Downlight SURFACE DN160 30W/830 60° IP65 Blanc	4058075**769137**	3 150	110	60°	100 000 h	80 000 h	ø160x110	—	6*	3	240,00
Downlight SURFACE DN160 30W/840 60° IP65 Blanc	4058075**769151**	3 300	110	60°	100 000 h	80 000 h	ø160x110	—	6*	3	240,00
Downlight SURFACE DN160 30W/830 60° IP65 Noir	4058075**769175**	3 150	110	60°	100 000 h	80 000 h	ø160x110	—	6*	4	240,00
Downlight SURFACE DN160 30W/840 60° IP65 Noir	4058075**769199**	3 300	110	60°	100 000 h	80 000 h	ø160x110	—	6*	4	240,00
Downlight SURFACE DN250 45W/830 36° IP65 Blanc	4058075**769212**	4 725	110	36°	100 000 h	80 000 h	ø250x125	—	4*	5	409,00
Downlight SURFACE DN250 45W/840 36° IP65 Blanc	4058075**769236**	4 950	110	36°	100 000 h	80 000 h	ø250x125	—	4*	5	409,00
Downlight SURFACE DN250 45W/830 36° IP65 Noir	4058075**769250**	4 725	110	36°	100 000 h	80 000 h	ø250x125	—	4*	6	409,00
Downlight SURFACE DN250 45W/840 36° IP65 Noir	4058075**769274**	4 950	110	36°	100 000 h	80 000 h	ø250x125	—	4*	6	409,00
Downlight SURFACE DN250 45W/830 60° IP65 Blanc	4058075**769298**	4 725	110	60°	100 000 h	80 000 h	ø250x125	—	4*	5	409,00
Downlight SURFACE DN250 45W/840 60° IP65 Blanc	4058075**769335**	4 950	110	60°	100 000 h	80 000 h	ø250x125	—	4*	5	409,00
Downlight SURFACE DN250 45W/830 60° IP65 Noir	4058075**769359**	4 725	110	60°	100 000 h	80 000 h	ø250x125	—	4*	6	409,00
Downlight SURFACE DN250 45W/840 60° IP65 Noir	4058075**769397**	4 950	110	60°	100 000 h	80 000 h	ø250x125	—	4*	6	409,00

DL SURFACE IP65 15W/30W

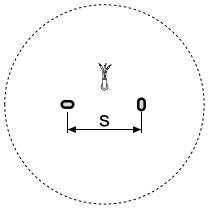

[mm]	s
DL SURFACE IP65 15W	60
DL SURFACE IP65 30W	120

INSTRUCTION DE MONTAGE

DL SURFACE IP65 45W

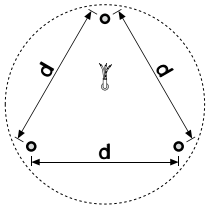

[mm]	d
DL SURFACE IP65 45W	189

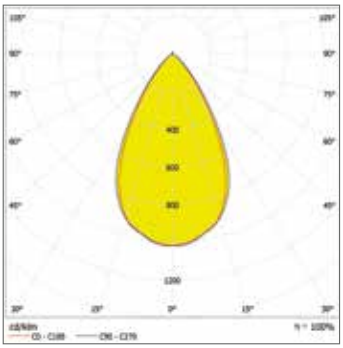

DLSURFACE DN160 30W/830 60° IP65

[1] t[h] : L70 @ 25 °C (T_a) | [2] t[h] : L80 @ 25 °C (T_a)

*Possibilité de commande à l'unité sans frais.



1



2

DOWNLIGHTS IP54 UGR19

LEDVANCE DOWNLIGHT PERFORMANCE UGR19 IP54

Classe II - IP54 - UGR19 - Connecteur rapide sans outil avec repiquage possible inclus - Faible scintillement (<10%, SVM ≤ 0,4 et $P_{st}LM$ ≤ 1,0) - Corps en aluminium (collerette blanche similaire RAL 9016) - Diffuseur PC - 220…240 V - Températures de fonctionnement : -20...+45°C - Garantie 5 ans

Désignation	EAN	lm	lm/W		L70 [1]	L80 [2]	Dimensions Ø x H [mm]	Découpe [mm]			No.		CR 9C
Downlight PFM DN155 14W/830 UGR19 IP54	4058075**459137**	1500	105	65°	70000 h	60000 h	180x65	155		24*	1		106,00
Downlight PFM DN155 14W/840 UGR19 IP54	4058075**459151**	1600	115	65°	70000 h	60000 h	180x65	155		24*	1		106,00
Downlight PFM DN195 21W/830 UGR19 IP54	4058075**459250**	2400	115	65°	70000 h	60000 h	220x82	195		16*	1		131,00
Downlight PFM DN195 21W/840 UGR19 IP54	4058075**459274**	2500	120	65°	70000 h	60000 h	220x82	195		16*	1		131,00
Versions DALI avec fonctionnalité Touch Dim - Compatibles VIVARES													
Downlight PFM DN155 DAVR 14W/830 UGR19 IP54	4058075**459298**	1500	105	65°	70000 h	60000 h	180x65	155	✓	24*	1		260,00
Downlight PFM DN155 DAVR 14W/840 UGR19 IP54	4058075**459311**	1600	115	65°	70000 h	60000 h	180x65	155	✓	24*	1		260,00
Downlight PFM DN195 DAVR 21W/830 UGR19 IP54	4058075**459830**	2400	115	65°	70000 h	60000 h	220x82	195	✓	16*	1		294,00
Downlight PFM DN195 DAVR 21W/840 UGR19 IP54	4058075**459854**	2500	120	65°	70000 h	60000 h	220x82	195	✓	16*	1		294,00
Versions ZIGBEE - Compatibles VIVARES, nécessitent le contrôleur VIVARES 4058075**427488** (voir p.191)													
DOWNLIGHT PFM DN155 ZBVR 14W/840 UGR19 IP54	4058075**459892**	1600	115	65°	70000 h	60000 h	180x65	195	✓	24*	1		274,00
DOWNLIGHT PFM DN195 ZBVR 21W/840 UGR19 IP54	4058075**459397**	2500	120	65°	70000 h	60000 h	220x82	195	✓	16*	1		308,00
Accessoires													
DL DN200 - Collerette d'adaptation diam 250mm - Pour des découpes jusqu'à 240mm (lot de 5)	4099854**082337**	—	—	—	—	—	250	—	—	1*	2		266,00

DÉTAILS COMPLÉMENTAIRES

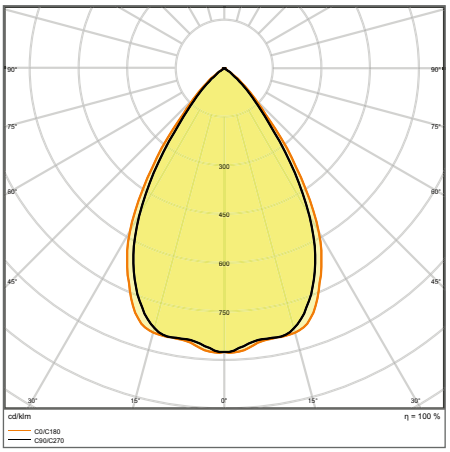

DL PFM DN155 14W/3000K UGR19 IP54

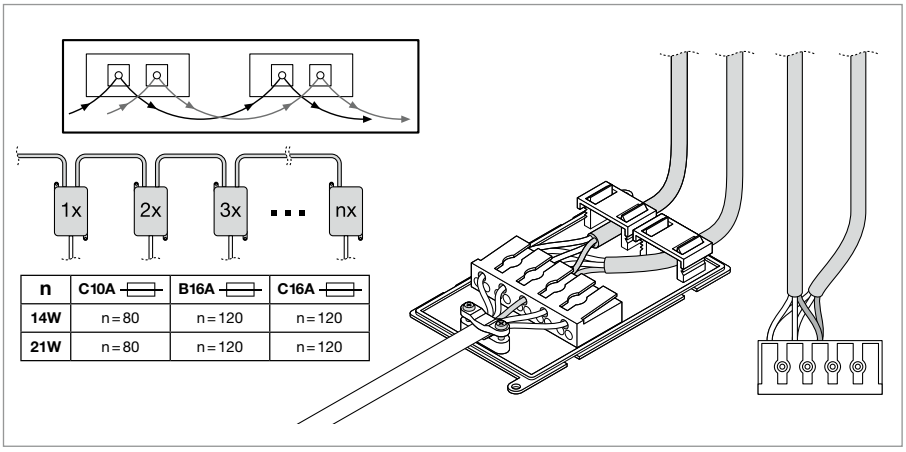

n	C10A	B16A	C16A
14W	n=80	n=120	n=120
21W	n=80	n=120	n=120

BOÎTIER DE CONNEXION RAPIDE INCLUS

[1] t[h] : L70 @ 25 °C (T_a) | [2] t[h] : L80 @ 25 °C (T_a) *Possibilité de commande à l'unité sans frais.



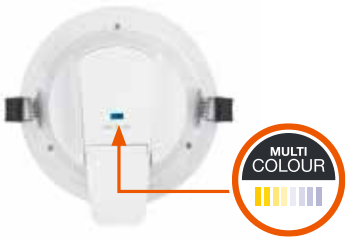



1

DOWNLIGHTS IP54

IP 20
IP 54

LEDVANCE 5 Ans Garantie

Désignation	EAN	lm	lm/W		L70 [1]	L80 [2]	Dimensions Ø x H [mm]	Découpe [mm]			No.	UNITAIRE	
LEDVANCE DOWNLIGHT COMFORT IP54													PERFOR-MANCE CLASS
Classe I - Multi Colour : sélecteur de températures de couleur (3000 K, 4000 K et 5700 K) sur la face arrière - IP54 côté pièce - Connecteur rapide sans outil avec repiquage possible - Collerette en aluminium blanc (RAL 9016) - Diffuseur en polycarbonate - 110 ... 277 V - Températures de fonctionnement : -30...+40 °C - Garantie 5 ans													CR 9C
Downlight Comfort DN130 13W/3CCT Multi Colour 60°	4058075**104068**	1030/1210/1110	85	60°	50000 h	43000 h	145x82	125		8*	1	100,00	
Downlight Comfort DN155 18W/3CCT Multi Colour 60°	4058075**104082**	1400/1620/1470	85	60°	50000 h	43000 h	172x95	150		8*	1	123,00	
Downlight Comfort DN205 20W/3CCT Multi Colour 60°	4058075**104105**	1720/1930/1810	90	60°	50000 h	43000 h	228x98	200		8*	1	141,00	

DÉTAILS COMPLÉMENTAIRES

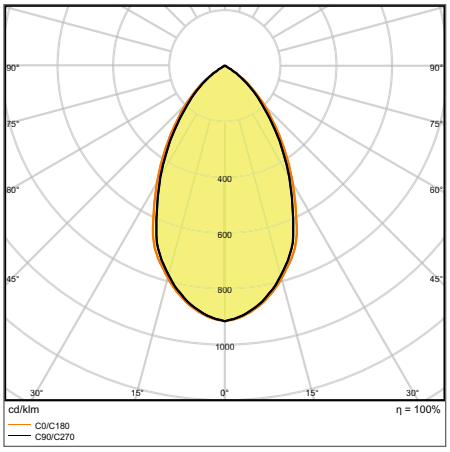

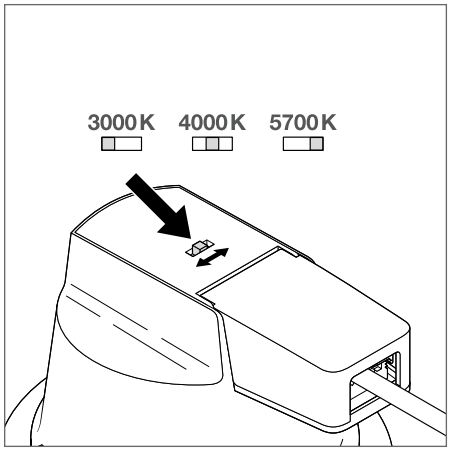

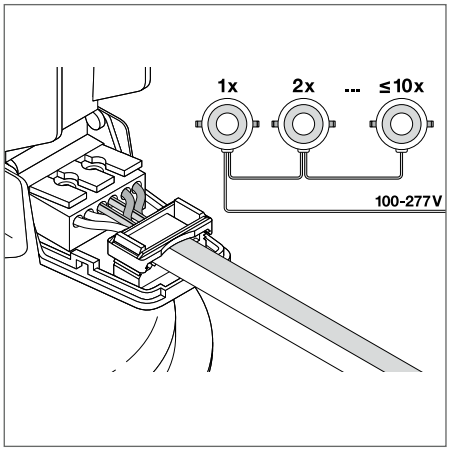

DL COMFORT DN 205 20W 3CCT IP54

[1] t[h] : L70 @ 25 °C (T_a) | [2] t[h] : L80 @ 25 °C (T_a)

*Possibilité de commande à l'unité sans frais.



DOWNLIGHTS IP44 ALU

IP 20
IP 44

LEDVANCE 5 Ans Garantie

Désignation	EAN	lm	lm/W		L70 [1]	L80 [2]	Dimensions Ø x H [mm]	Découpe [mm]			No.	UNITAIRE
LEDVANCE DOWNLIGHT ALU IP44												VALUE CLASS
Classe II - IP44 - Alimentation externe fournie - Corps en aluminium (RAL 9016) - Diffuseur PMMA - 220 ... 240 V - Températures de fonctionnement : -20...+45°C - Garantie 5 ans												CR 9C
Downlight ALU DN150 14W/830 IP44 Blanc	4058075**091436**	1190	85	100°	50000h	45000h	160x52	150		8	1	74,00
Downlight ALU DN150 14W/840 IP44 Blanc	4058075**091450**	1260	90	100°	50000h	45000h	160x52	150		8	1	74,00
Downlight ALU DN150 14W/865 IP44 Blanc	4058075**091474**	1330	95	100°	50000h	45000h	160x52	150		8	1	77,50
Downlight ALU DN200 25W/830 IP44 Blanc	4058075**091498**	2250	90	100°	50000h	45000h	215x61	200		8	1	78,50
Downlight ALU DN200 25W/840 IP44 Blanc	4058075**091511**	2370	95	100°	50000h	45000h	215x61	200		8	1	78,50
Downlight ALU DN200 25W/865 IP44 Blanc	4058075**091535**	2370	95	100°	50000h	45000h	215x61	200		8	1	81,50
Downlight ALU DN200 35W/830 IP44 Blanc	4058075**091559**	2975	85	100°	50000h	45000h	215x61	200		8	1	152,00
Downlight ALU DN200 35W/840 IP44 Blanc	4058075**091573**	3150	90	100°	50000h	45000h	215x61	200		8	1	152,00
Downlight ALU DN200 35W/865 IP44 Blanc	4058075**091597**	3150	90	100°	50000h	45000h	215x61	200		8	1	157,00
Versions DALI avec fonctionnalité Touch Dim												
Downlight ALU DN150 DALI 14W/830 IP44 Blanc	4058075**202610**	1190	85	100°	50000h	45000h	160x52	150	✓	8*	1	222,00
Downlight ALU DN150 DALI 14W/840 IP44 Blanc	4058075**202634**	1260	90	100°	50000h	45000h	160x52	150	✓	8*	1	222,00
Downlight ALU DN150 DALI 14W/865 IP44 Blanc	4058075**202658**	1330	95	100°	50000h	45000h	160x52	150	✓	8*	1	231,00
Downlight ALU DN200 DALI 25W/830 IP44 Blanc	4058075**091610**	2250	90	100°	50000h	45000h	215x61	200	✓	8*	1	207,00
Downlight ALU DN200 DALI 25W/840 IP44 Blanc	4058075**091634**	2370	95	100°	50000h	45000h	215x61	200	✓	8*	1	207,00
Downlight ALU DN200 DALI 25W/865 IP44 Blanc	4058075**091658**	2370	95	100°	50000h	45000h	215x61	200	✓	8*	1	215,00
Downlight ALU DN200 DALI 35W/830 IP44 Blanc	4058075**091672**	2975	85	100°	50000h	45000h	215x61	200	✓	8*	1	246,00
Downlight ALU DN200 DALI 35W/840 IP44 Blanc	4058075**091696**	3150	90	100°	50000h	45000h	215x61	200	✓	8*	1	246,00
Downlight ALU DN200 DALI 35W/865 IP44 Blanc	4058075**091719**	3150	90	100°	50000h	45000h	215x61	200	✓	8*	1	255,00
Accessoires												
Boîtier de connexion rapide 5P L/N (lot de 4) - Pour repiquage	4058075**473010**	—	—	—	—	—	115 x 56 x 19	—		10*	2	71,00
Boîtier de connexion rapide 5P DALI (lot de 4) - Pour repiquage	4058075**473034**	—	—	—	—	—	115 x 56 x 19	—		10*	2	111,00
DL DN200 - Collerette d'adaptation diam 250mm - Pour des découpes jusqu'à 240mm (lot de 5)	4099854**144516**	—	—	—	—	—	250	—		1	3	266,00
DL DN200 - Collerette d'adaptation diam 270mm - Pour des découpes de 241mm à 260mm (lot de 5)	4099854**144523**	—	—	—	—	—	270	—		1	4	344,00

DÉTAILS COMPLÉMENTAIRES

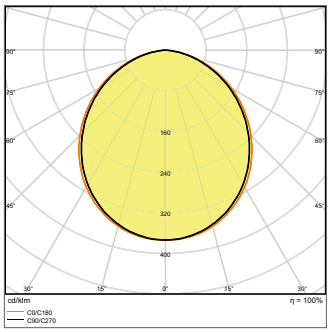

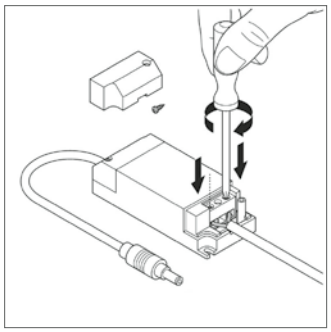

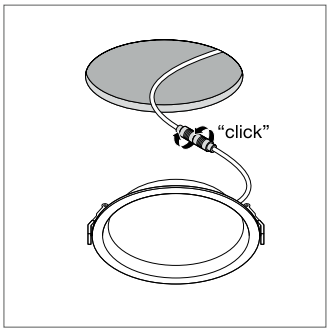

DL ALU DALI DN 200 35W/650

[1] t[h] : L70 @ 25 °C (T_a) | [2] t[h] : L80 @ 25 °C (T_a) *Possibilité de commande à l'unité sans frais.



1



2

DOWNLIGHTS SLIM ALU

IP 20

LEDVANCE 5 Ans Garantie

Désignation	EAN	lm	lm/W		L70 [1]	L80 [2]	Dimensions Ø x H [mm]	Découpe [mm]				
LEDVANCE DOWNLIGHT SLIM ALU												VALUE CLASS
Classe II - Alimentation externe fournie - Corps en aluminium (RAL 9016) - Très faible épaisseur (23 mm) - 220 ... 240V - Températures de fonctionnement : -20...+40 °C - Garantie 5 ans												CR 9C
Downlight Slim Alu rond DN180 17W/830 IP20 Blanc	4058075**063921**	1350	80	120°	50000 h	30000 h	192 x 23	180	10	1	43,80
Downlight Slim Alu rond DN180 17W/840 IP20 Blanc	4058075**063945**	1400	80	120°	50000 h	30000 h	192 x 23	180	10	1	43,80
Downlight Slim Alu rond DN205 22W/830 IP20 Blanc	4058075**064003**	1850	85	120°	50000 h	30000 h	225 x 23	205	10	1	52,50
Downlight Slim Alu rond DN205 22W/840 IP20 Blanc	4058075**064027**	1920	90	120°	50000 h	30000 h	225 x 23	205	10	1	52,50
Accessoire pour repiquage											
BOÎTIER CONNEXION RAPIDE 5P L/N (lot de 4)	4058075**473010**	—	—	—	—	—	115 x 56 x 19	—	10*	2	71,00

DÉTAILS COMPLÉMENTAIRES

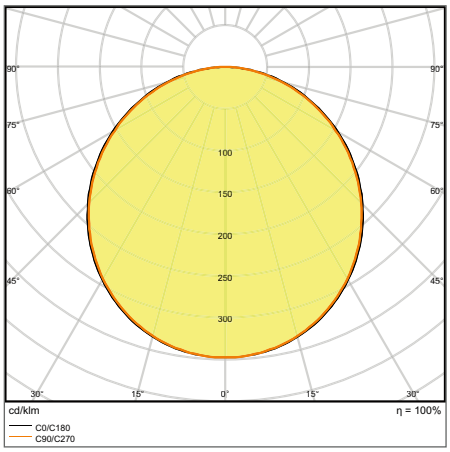

DL SLIM ALU DN 205 22W/840

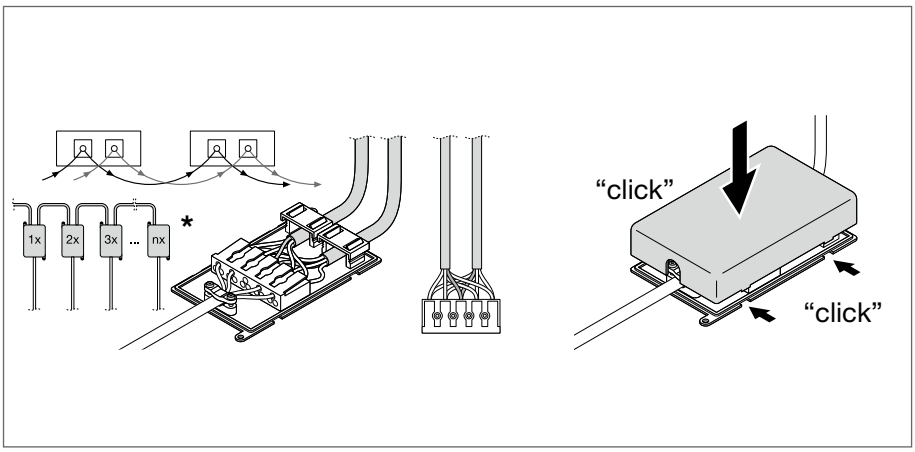

BOÎTIER DE CONNEXION RAPIDE EN OPTION

[1] t[h] : L70 @ 25 °C (T_a) | [2] t[h] : L80 @ 25 °C (T_a) *Possibilité de commande à l'unité sans frais.



1



2



3



4

DOWNLIGHTS SLIM

IP20 | LEDVANCE 3 Ans Garantie

Désignation	EAN	lm	lm/W		L70 [1]	L80 [2]	Dimensions Ø×H [mm]	Découpe [mm]			No.	UNITAIRE
LEDVANCE DOWNLIGHT SLIM ROND ET ACCESSOIRES												
Classe II - Corps en polycarbonate (RAL 9016) - Alimentation intégrée - Précâblé - Boîtier de connexion rapide avec repiquage possible - Faible épaisseur (30 mm) - 220...240 V - Température de fonctionnement : -20...+50°C - Garantie 3 ans - Accessoire[3] : cadre de montage en saillie												CR 9C
Downlight Slim rond DN105 6W/830 IP20 Blanc	4058075**078970**	420	70	120°	30000 h	—	118×30	105	6	1		40,20
Downlight Slim rond DN105 6W/840 IP20 Blanc	4058075**078994**	430	70	120°	30000 h	—	118×30	105	6	1		40,20
Downlight Slim rond DN105 6W/865 IP20 Blanc	4058075**079014**	430	70	120°	30000 h	—	118×30	105	6	1		42,80
Downlight Slim rond DN155 12W/830 IP20 Blanc	4058075**079038**	1020	85	120°	30000 h	—	169×30	155	6	1		48,40
Downlight Slim rond DN155 12W/840 IP20 Blanc	4058075**079052**	1020	85	120°	30000 h	—	169×30	155	6	1		48,40
Downlight Slim rond DN155 12W/865 IP20 Blanc	4058075**079076**	1020	85	120°	30000 h	—	169×30	155	6	1		55,50
Downlight Slim rond DN210 18W/830 IP20 Blanc	4058075**079090**	1530	85	120°	30000 h	—	225×30	210	6	1		53,50
Downlight Slim rond DN210 18W/840 IP20 Blanc	4058075**079113**	1530	85	120°	30000 h	—	225×30	210	6	1		53,50
Downlight Slim rond DN210 18W/865 IP20 Blanc	4058075**079137**	1530	85	120°	30000 h	—	225×30	210	6	1		57,50
Downlight Slim rond DN105 cadre saillie blanc	4058075**079151**	—	—	—	—	—	121×54	—	6*	2		6,40
Downlight Slim rond DN155 cadre saillie blanc	4058075**079175**	—	—	—	—	—	170×38	—	6*	2		9,20
Downlight Slim rond DN210 cadre saillie blanc	4058075**079199**	—	—	—	—	—	225×38	—	6*	2		15,50
LEDVANCE DOWNLIGHT SLIM CARRÉ ET ACCESSOIRES												
Classe II - Corps en polycarbonate (RAL 9016) - Alimentation intégrée - Précâblé - Boîtier de connexion rapide avec repiquage possible - Faible épaisseur (30 mm) - 220...240 V - Température de fonctionnement : -20...+50°C - Garantie 3 ans - Accessoire[3] : cadre de montage en saillie												CR 9C
Downlight Slim carré DN105 6W/830 IP20 Blanc	4058075**079212**	420	70	120°	30000 h	—	118×118×30	105×105	6	3		42,80
Downlight Slim carré DN105 6W/840 IP20 Blanc	4058075**079236**	430	70	120°	30000 h	—	118×118×30	105×105	6	3		42,80
Downlight Slim carré DN105 6W/865 IP20 Blanc	4058075**079250**	430	70	120°	30000 h	—	118×118×30	105×105	6	3		44,30
Downlight Slim carré DN155 12W/830 IP20 Blanc	4058075**079274**	1020	85	120°	30000 h	—	169×169×30	155×155	6	3		53,50
Downlight Slim carré DN155 12W/840 IP20 Blanc	4058075**079298**	1020	85	120°	30000 h	—	169×169×30	155×155	6	3		53,50
Downlight Slim carré DN155 12W/865 IP20 Blanc	4058075**079311**	1020	85	120°	30000 h	—	169×169×30	155×155	6	3		57,50
Downlight Slim carré DN210 18W/830 IP20 Blanc	4058075**079335**	1530	85	120°	30000 h	—	225×225×30	210×210	6	3		63,00
Downlight Slim carré DN210 18W/840 IP20 Blanc	4058075**079359**	1530	85	120°	30000 h	—	225×225×30	210×210	6	3		63,00
Downlight Slim carré DN210 18W/865 IP20 Blanc	4058075**079373**	1530	85	120°	30000 h	—	225×225×30	210×210	6	3		66,00
Downlight Slim carré DN105 cadre saillie blanc	4058075**079397**	—	—	—	—	—	121×121×54	—	6*	4		6,40
Downlight Slim carré DN155 cadre saillie blanc	4058075**079410**	—	—	—	—	—	170×170×38	—	6*	4		8,80
Downlight Slim carré DN210 cadre saillie blanc	4058075**079434**	—	—	—	—	—	225×225×38	—	6*	4		15,50

*Possibilité de commande à l'unité sans frais.

DÉTAILS COMPLÉMENTAIRES

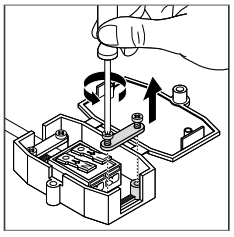

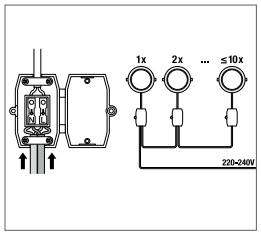

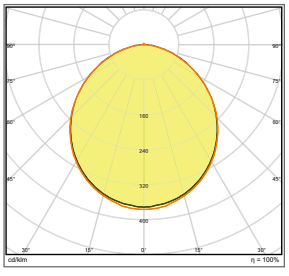

DL SLIM DN 210 18W/865

[1] t [h] : L70 @ 25 °C (T_a) | [2] t [h] : L80 @ 25 °C (T_a) | [3] Garantie 2 ans



1

DOWNLIGHTS SLIM CONNECTÉ

Désignation	EAN	lm	lm/W		L70 [1]	L80 [2]	Dimensions Ø×H [mm]	Découpe [mm]				

LEDVANCE DOWNLIGHT SLIM SMART+ WIFI

Luminaires connectés WIFI de classe II - Version TW (Tunable White) : variation de blanc (3000 à 6500K), IRC ≥ 80 - Bornier à vis - Très faible épaisseur (31mm) permettant un encastrement dans des plenums étroits - Contrôle et programmation possibles via l'app LEDVANCE SMART+ - Compatible Amazon Alexa et Google Home - Température de fonctionnement : -20...+40°C - Garantie 3 ans CR 36

SMART+ WIFI Downlight Slim Rond DN72 4,5W/830…865 (TW) Blanc	4058075**573239**	240	56	110°	25000h	—	85x85	72	✓	6*	1	16,52
SMART+ WIFI Downlight Slim Rond DN105 8W/830…865 (TW) Blanc	4058075**573253**	550	70	110°	25000h	—	120x120	105	✓	6*	1	20,66
SMART+ WIFI Downlight Slim Rond DN200 22W/830…865 (TW) Blanc	4058075**573277**	2000	90	110°	25000h	—	225x225	200	✓	12*	1	24,80

Remarque importante : Les produits présentés sur cette page sont issus du portfolio Grand Public. De ce fait, il n'existe pas de courbes photométriques permettant de faire une étude d'éclairage.

DÉTAILS COMPLÉMENTAIRES

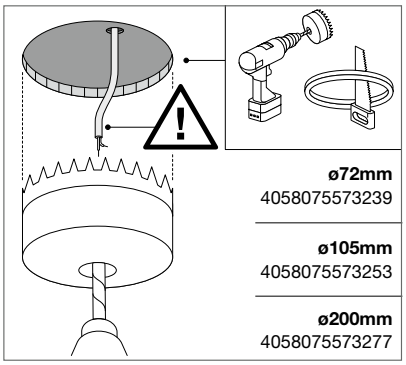

DIAMÈTRES DE DÉCOUPE

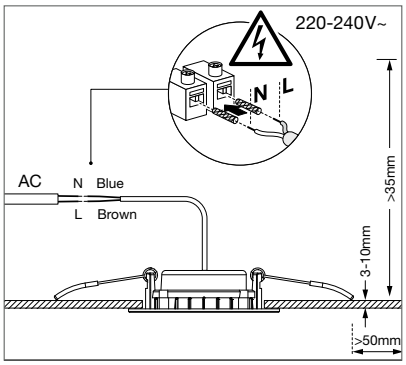

SCHÉMA D'INSTALLATION

[1] t[h] : L70 @ 25 °C (T_a) | [2] t[h] : L80 @ 25 °C (T_a) *Possibilité de commande à l'unité sans frais.



1



2

SPOTS COMBO

MULTI LUMEN | MULTI COLOUR | IP65 | LEDVANCE 5 Ans Garantie

Désignation	EAN	lm	lm/W		L70 [1]	L80 [2]	Dimensions Ø x H [mm]	Découpe [mm]			No.	UNITAIRE

LEDVANCE SPOT COMBO IP65 DIM

VALUE CLASS

Spot Classe III, alimentation Classe II - Corps en polycarbonate noir - Diffuseur PMMA - Directement recouvrable par la plupart des isolants lorsque les Documents Techniques Unifiés (DTU) l'autorisent (se référer au DTU applicable selon le lieu d'installation et le type d'isolant rencontré) - Avec joint d'étanchéité à l'air - Collerette en aluminium blanc (RAL9016) - Alimentation externe recouvrable fournie, Multi Lumen (sélecteur de puissance 4W et 6W), gradable par découpage de phase, permettant le repiquage - Multi Colour : sélecteur de température de couleur (2 700 K / 3 000 K / 4 000 K) présent sur le spot - IRC ≥ 90 - Adapté pour les salles de bain, dont volume 1 (tension sur le secondaire 26...28V_{DC}) - 220...240 V - Découpe ø68mm - Nombreuses collerettes rondes et carrées en différents coloris disponibles en option (voir accessoires en page suivante) - Températures de fonctionnement : -20...+40°C - Garantie 5 ans CR 9C

Spot LED COMBO Orientable 6W/3CCT IRC90 Multi Select IP65 DIM Blanc NEW	4058075**845091**	400 / 600	100	60°	50000h	39000h	81,5x48	68	✓	20	1	45,30
Spot LED COMBO Fixe 6W/3CCT IRC90 Multi Select IP65 DIM Blanc NEW	4058075**845077**	400 / 600	100	60°	50000h	39000h	81,5x48	68	✓	20	2	42,80

Accessoires en page suivante

DÉTAILS COMPLÉMENTAIRES

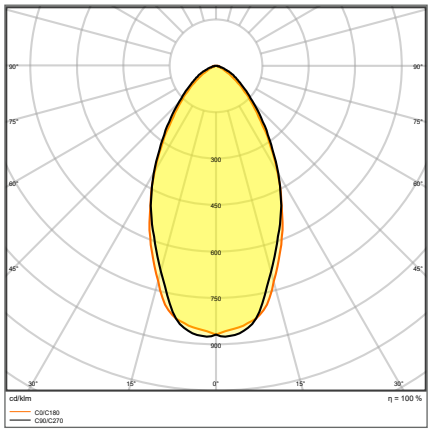

SPOT CBO ADJ 6W/3CCT MS IRC90 DIM

FLUX LUMINEUX EN FONCTION DES TEMPÉRATURES DE COULEUR

CCT	4W	6W
2700 K	350 lm	550 lm
3000 K	380 lm	580 lm
4000 K	400 lm	600 lm

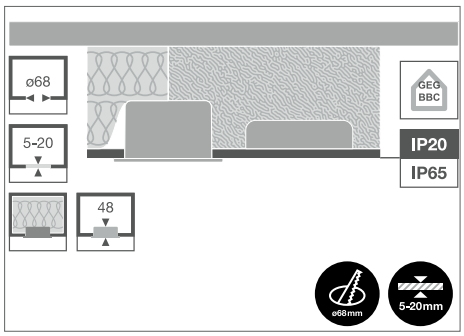

INSTALLATION

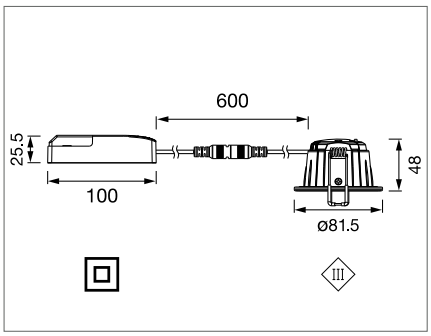

CLASSE DE PROTECTION

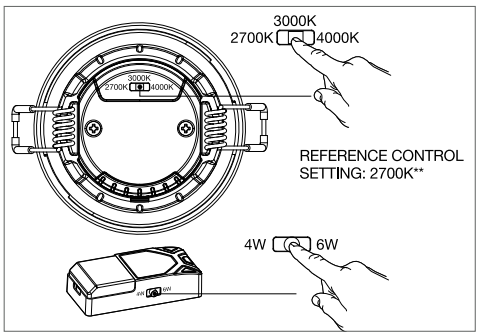

SÉLECTEURS DE PUISSANCE ET DE TEMPÉRATURE DE COULEUR

[1] t[h] : L70 @ 25 °C (T_a) | [2] t[h] : L80 @ 25 °C (T_a)

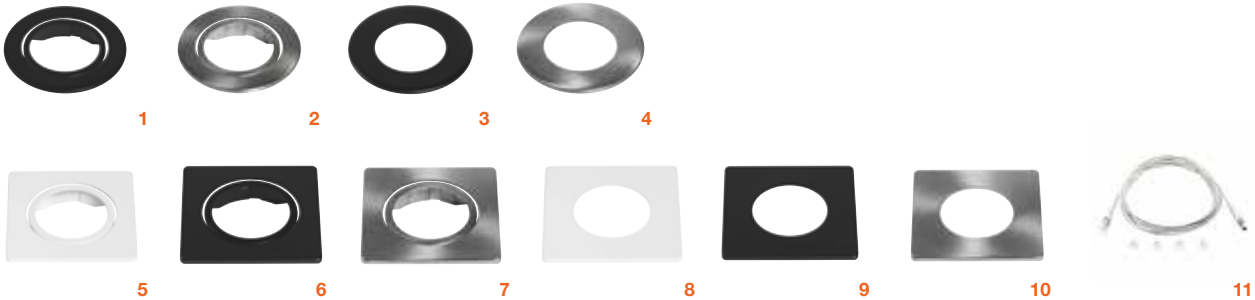

ACCESSOIRES SPOT

Désignation	EAN	Dimensions Ø×H [mm]	Découpe [mm]			
ACCESSOIRES SPOT COMBO						
Collerettes rondes ou carrées en aluminium blanc (RAL 9016), noir (RAL 9004) ou nickel brossé						CR 9C
Collerette ronde noire pour SPOT COMBO Orientable	4099854**097911**	81,5 x 4	20*	1	13,90	
Collerette ronde nickel brossé pour SPOT COMBO Orientable	4099854**097935**	81,5 x 4	20*	2	13,90	
Collerette carrée blanche pour SPOT COMBO Orientable	4099854**097973**	81,5 x 81,5 x 4	20*	5	13,90	
Collerette carrée noire pour SPOT COMBO Orientable	4099854**097997**	81,5 x 81,5 x 4	20*	6	13,90	
Collerette carrée nickel brossé pour SPOT COMBO Orientable	4099854**097959**	81,5 x 81,5 x 4	20*	7	13,90	
Collerette ronde noire pour SPOT COMBO Fixe	4099854**098406**	81,5 x 4	20*	3	11,90	
Collerette ronde nickel brossé pour SPOT COMBO Fixe	4099854**098437**	81,5 x 4	20*	4	11,90	
Collerette carrée blanche pour SPOT COMBO Fixe	4099854**099304**	81,5 x 81,5 x 4	20*	8	11,90	
Collerette carrée noire pour SPOT COMBO Fixe	4099854**099335**	81,5 x 81,5 x 4	20*	9	11,90	
Collerette carrée nickel brossé pour SPOT COMBO Fixe	4099854**099274**	81,5 x 81,5 x 4	20*	10	11,90	
Rallonge twist lock 2 m - Si vol. 1 de salle de bain important	4099854**018510**	2 000	10*	11	23,20	

DÉTAILS COMPLÉMENTAIRES

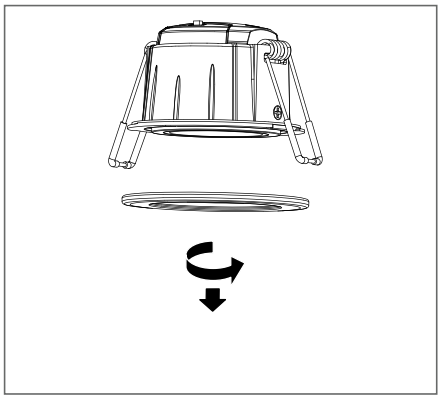

Changement de la collerette du spot COMBO Fixe

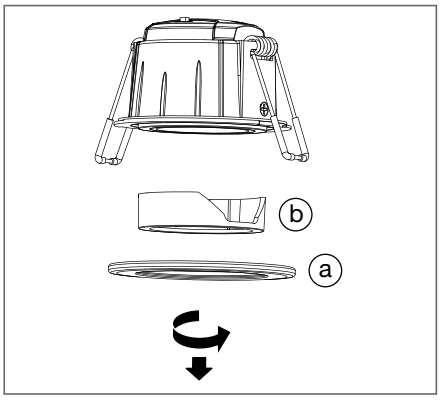

Changement de la collerette du spot COMBO Orientable

[1] t [h] : L70 @ 25 °C (T_a) | [2] t [h] : L80 @ 25 °C (T_a) *Possibilité de commande à l'unité sans frais.







MULTI LUMEN

PEP eco PASS PORT®

SPOTS RECOUVRABLES FIXES IP65

IP 20 IP 65 — LEDVANCE 5 Ans Garantie

Désignation	EAN	lm	lm/W		L70 [1]	L80 [2]	Dimensions Ø x H [mm]	Découpe [mm]					
LEDVANCE SPOT AIR FIXE IP65													
Classe II - Corps en aluminium blanc (RAL 9016), noir (RAL 9004) ou aluminium brossé (RAL9006) - Diffuseur PMMA - Directement recouvrable par la plupart des isolants lorsque les Documents Techniques Unifiés (DTU) l'autorisent (se référer au DTU applicable selon le lieu d'installation et le type d'isolant rencontré) - Avec joint d'étanchéité à l'air - Très faible épaisseur (23 mm) - Alimentation externe Multi Lumen gradable par découpage de phase (TRIAC) fournie et recouvrable avec sélecteur de puissance (4W et 6W) permettant le repiquage - IRC ≥ 90 - Adapté pour les salles de bain, hors volume 1 (tension sur le secondaire : 32-40V$_{DC}$) - 220...240 V - Découpe ø68 mm - Collerettes d'adaptation pour des découpes jusqu'à ø150 mm disponibles en option (voir accessoires p23) - Températures de fonctionnement : -20...+40°C - Garantie 5 ans													CR 9C
Spot LED AIR Fixe 6W/927 Multi Lumen DIM IP65 Blanc	4058075**799905**	480	80	36°	50000 h	41000 h	81x34	68	✓	20*	1	47,40
Spot LED AIR Fixe 6W/930 Multi Lumen DIM IP65 Blanc	4058075**799929**	510	85	36°	50000 h	41000 h	81x34	68	✓	20*	1	47,40
Spot LED AIR Fixe 6W/940 Multi Lumen DIM IP65 Blanc	4058075**799943**	570	95	36°	50000 h	41000 h	81x34	68	✓	20*	1	47,40
Spot LED AIR Fixe 6W/927 Multi Lumen DIM IP65 Noir	4099854**000188**	480	80	36°	50000 h	41000 h	81x34	68	✓	20*	2	50,00
Spot LED AIR Fixe 6W/930 Multi Lumen DIM IP65 Noir	4058075**799967**	510	85	36°	50000 h	41000 h	81x34	68	✓	20*	2	50,00
Spot LED AIR Fixe 6W/930 Multi Lumen DIM IP65 Alu brossé	4058075**799981**	510	85	36°	50000 h	41000 h	81x34	68	✓	20*	3	50,00

Accessoires en page 23

DÉTAILS COMPLÉMENTAIRES

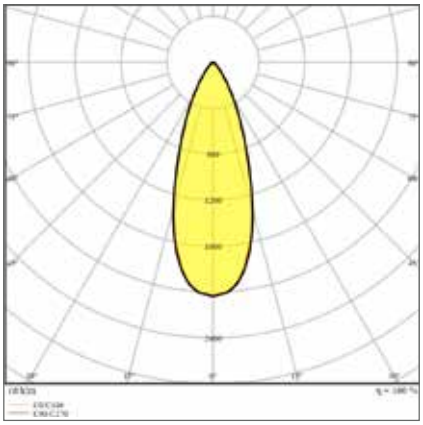

Spot LED AIR Fixe 6W 940 PS DIM IP65

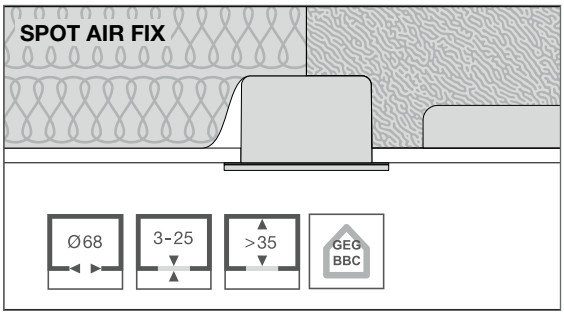

Spot et alimentation recouvrables.
Hauteur de plénum 35 mm minimum.

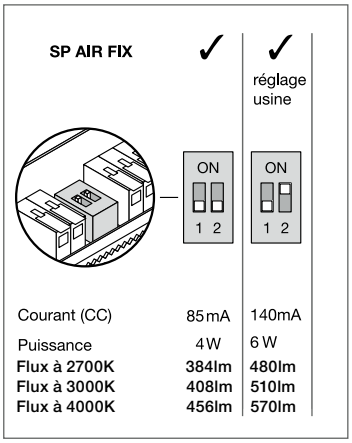

Réglage des micro-interrupteurs

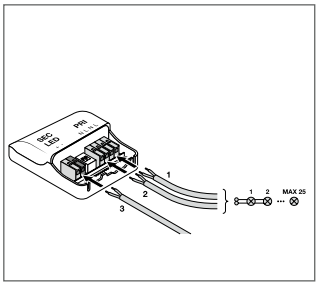

Bornier avec repiquage



Couverture par isolant roulé

[1] t[h] : L70 @ 25 °C (T_a) | [2] t[h] : L80 @ 25 °C (T_a) *Possibilité de commande à l'unité sans frais.







MULTI LUMEN

PEP eco PASS PORT®

SPOTS RECOUVRABLES ORIENTABLES

LEDVANCE 5 Ans Garantie

Désignation	EAN	lm	lm/W		L70 [1]	L80 [2]	Dimensions Ø x H [mm]	Découpe [mm]					
LEDVANCE SPOT AIR ORIENTABLE IP23													PERFORMANCE CLASS
Classe II - Corps en aluminium blanc (RAL 9016), noir (RAL 9004) ou aluminium brossé (RAL9006)- Diffuseur PMMA - Directement recouvrable par la plupart des isolants lorsque les Documents Techniques Unifiés (DTU) l'autorisent (se référer au DTU applicable selon le lieu d'installation et le type d'isolant rencontré) - Avec joint d'étanchéité à l'air - Très faible épaisseur (23 mm) - Alimentation externe Multi Lumen gradable par découpage de phase (TRIAC) fournie et recouvrable permettant le repiquage - IRC ≥ 90 - Orientable ± 25° - 220...240 V (Tension sur le secondaire : 32-40V_{DC}) - Découpe ø68 mm - Collerettes d'adaptation pour des découpes jusqu'à ø150 mm disponibles en option (voir accessoires p 23) - Températures de fonctionnement : -20...+40°C - Garantie 5 ans												CR 9C
Spot LED AIR Orientable 4W/927 DIM IP23 Blanc	4099854**000003**	300	75	36°	50 000 h	41 000 h	81 x 34	68	✓	20*	1	51,50
Spot LED AIR Orientable 4W/930 DIM IP23 Blanc	4099854**000041**	320	80	36°	50 000 h	41 000 h	81 x 34	68	✓	20*	1	51,50
Spot LED AIR Orientable 4W/940 DIM IP23 Blanc	4099854**000065**	340	85	36°	50 000 h	41 000 h	81 x 34	68	✓	20*	1	51,50
Spot LED AIR Orientable 4W/927 DIM IP23 Noir	4099854**000201**	300	75	36°	50 000 h	41 000 h	81 x 34	68	✓	20*	2	54,50
Spot LED AIR Orientable 4W/930 DIM IP23 Noir	4099854**000089**	320	80	36°	50 000 h	41 000 h	81 x 34	68	✓	20*	2	54,50
Spot LED AIR Orientable 4W/930 DIM IP23 Alu brossé	4099854**000102**	320	80	36°	50 000 h	41 000 h	81 x 34	68	✓	20*	3	54,50

Accessoires en page 23

DÉTAILS COMPLÉMENTAIRES

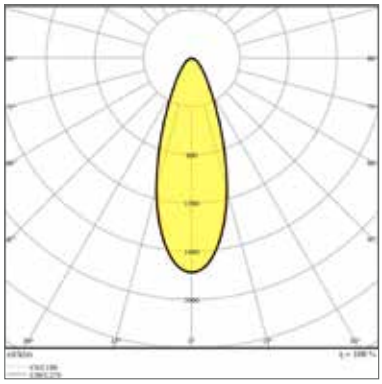

Spot LED AIR Orientable 4W 940 DIM IP23

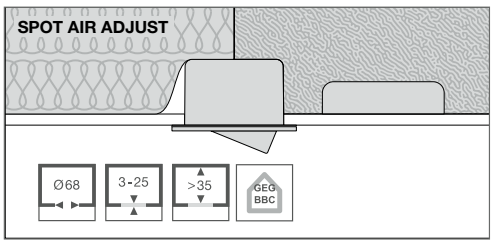

Spot et alimentation recouvrables.
Hauteur de plénum 35 mm minimum.

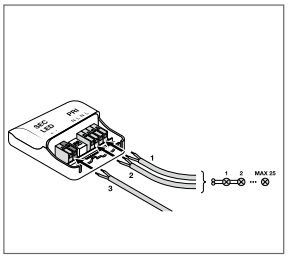

Bornier avec repiquage



Couverture par isolant soufflé

[1] t [h] : L70 @ 25 °C (T_a) | [2] t [h] : L80 @ 25 °C (T_a) *Possibilité de commande à l'unité sans frais.



SPOTS ORIENTABLES

IP 20

LEDVANCE 5 Ans Garantie

Désignation	EAN	lm	lm/W		L70 [1]	L80 [2]	Dimensions Ø x H [mm]	Découpe [mm]			No.	UNITAIRE	

LEDVANCE SPOT ORIENTABLE IP20 DIM

PERFOR-MANCE CLASS

Classe II - Corps en aluminium blanc (RAL 9016), noir (RAL 9004) ou aluminium brossé (RAL9006) - Diffuseur PMMA - Alimentation externe gradable Multi Lumen par découpage de phase (TRIAC) fournie avec sélecteur de puissance (4W, 6W et 8W) permettant le repiquage - IRC ≥ 90 - Orientable ± 25° - IP20 - 220 ... 240 V - Découpe ø 68 mm - Collerettes d'adaptation pour des découpes jusqu'à ø 150 mm disponibles en option (voir accessoires p 23) - Utilisation possible sous isolants roulés (pas soufflés) grâce au capot en option (voir accessoires p 23) lorsque les Documents Techniques Unifiés (DTU) l'autorisent (se référer au DTU applicable selon le lieu d'installation et le type d'isolant rencontré)- Températures de fonctionnement : -20...+40°C - Garantie 5 ans CR 9C

Spot LED orientable 8W/927 Multi Lumen DIM Blanc	4058075**799622**	640	80	36°	50 000 h	41 000 h	81 x 43	68	✓	20*	1	52,50
Spot LED orientable 8W/930 Multi Lumen DIM Blanc	4058075**799646**	680	85	36°	50 000 h	41 000 h	81 x 43	68	✓	20*	1	52,50
Spot LED orientable 8W/940 Multi Lumen DIM Blanc	4058075**799660**	720	90	36°	50 000 h	41 000 h	81 x 43	68	✓	20*	1	52,50
Spot LED orientable 8W/927 Multi Lumen DIM Noir	4099854**000140**	640	80	36°	50 000 h	41 000 h	81 x 43	68	✓	20*	2	55,50
Spot LED orientable 8W/930 Multi Lumen DIM Noir	4058075**799684**	680	85	36°	50 000 h	41 000 h	81 x 43	68	✓	20*	2	55,50
Spot LED orientable 8W/930 Multi Lumen DIM Alu brossé	4058075**799707**	680	85	36°	50 000 h	41 000 h	81 x 43	68	✓	20*	3	55,50

Accessoires en page 23

LEDVANCE SPOT CARRÉ DK ORIENTABLE IP20

PERFOR-MANCE CLASS

Classe II - Confort visuel optimisé (réflecteur Dark Light) - Alimentation externe fournie - Corps en aluminium - Orientable ± 25° - Diffuseur PMMA - 220 ... 240 V - Température de fonctionnement : -10...+40°C - Garantie 5 ans CR 9C

Spot Carré DK orientable 8W/830 FL Blanc	4058075**114043**	650	80	36°	50 000 h	45 000 h	90 x 90 x 72	83 x 83	6*	4	46,90
Spot Carré DK orientable 8W/830 FL Noir	4058075**114067**	650	80	36°	50 000 h	45 000 h	90 x 90 x 72	83 x 83	6*	5	46,90
Accessoire											
Boîtier de connexion rapide 5P L/N (lot de 4)	4058075**473010**	—	—	—	—	—	115 x 56 x 19	—	10*	6	71,00

DÉTAILS COMPLÉMENTAIRES

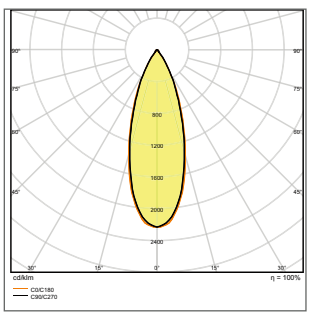

SPOT CARRÉ DK 8W FL36° 3000K

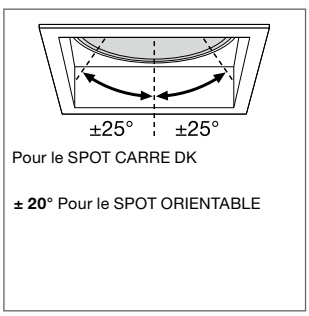

Pour le SPOT CARRE DK

± 20° Pour le SPOT ORIENTABLE

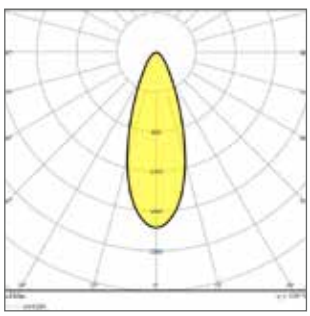

SPOT LED ORIENTABLE 8W 940 PS DIM IP20

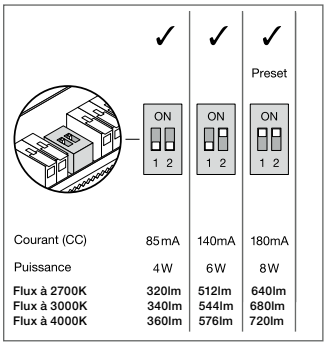

Réglage des micro-interrupteurs

[1] t [h] : L70 @ 25 °C (T_q) | [2] t [h] : L80 @ 25 °C (T_q) [3] ENEC uniquement pour spots orientables IP20 | [4] TUV concerne uniquement les spots Dark Carrés *Possibilité de commande à l'unité sans frais.



SPOTS FIXES IP44

LEDVANCE SPOT DK IP44 DIM UGR19

Classe II - Corps en aluminium blanc (RAL 9016), noir (RAL 9004) ou aluminium brossé (RAL9006) - Diffuseur PMMA - Alimentation externe Multi Lumen gradable par découpage de phase (TRIAC) fournie avec sélecteur de puissance (4W, 6W et 8W) permettant le repiquage - IRC ≥ 90 - Eblouissement maîtrisé (UGR19) - IP44 - 220 ... 240 V - Découpe ø 68 mm - Collerettes d'adaptation pour des découpes jusqu'à ø 150 mm disponibles en option (voir accessoires p 23) - Utilisation possible sous isolants roulés (pas soufflés) grâce au capot en option (voir accessoires p 23) lorsque les Documents Techniques Unifiés (DTU) l'autorisent (se référer au DTU applicable selon le lieu d'installation et le type d'isolant rencontré) - Températures de fonctionnement : -20...+40°C - Garantie 5 ans

Désignation	EAN	lm	lm/W		L70 [1]	L80 [2]	Dimensions Ø x H [mm]	Découpe [mm]				CR 9C
Spot LED Dark Fixe 8W/927 Multi Lumen DIM IP44 Blanc	4058075**799806**	640	80	36°	50 000 h	41 000 h	81 x 42	68	✓	20*	1	54,50
Spot LED Dark Fixe 8W/930 Multi Lumen DIM IP44 Blanc	4058075**799820**	680	85	36°	50 000 h	41 000 h	81 x 42	68	✓	20*	1	54,50
Spot LED Dark Fixe 8W/940 Multi Lumen DIM IP44 Blanc	4058075**799844**	720	90	36°	50 000 h	41 000 h	81 x 42	68	✓	20*	1	54,50
Spot LED Dark Fixe 8W/927 Multi Lumen DIM IP44 Noir	4099854**000164**	640	80	36°	50 000 h	41 000 h	81 x 42	68	✓	20*	2	57,50
Spot LED Dark Fixe 8W/930 Multi Lumen DIM IP44 Noir	4058075**799868**	680	85	36°	50 000 h	41 000 h	81 x 42	68	✓	20*	2	57,50
Spot LED Dark Fixe 8W/930 Multi Lumen DIM IP44 Alu brossé	4058075**799882**	680	85	36°	50 000 h	41 000 h	81 x 42	68	✓	20*	3	57,50

Accessoires en page 23

LEDVANCE SPOT FIXE IP44 DIM

Classe II - Corps en aluminium blanc (RAL 9016), noir (RAL 9004) ou aluminium brossé (RAL9006) - Diffuseur PMMA - Alimentation externe Multi Lumen gradable par découpage de phase (TRIAC) fournie avec sélecteur de puissance (4W, 6W et 8W) permettant le repiquage - IRC ≥ 90 - IP44 - 220 ... 240 V - Découpe ø 68 mm - Collerettes d'adaptation pour des découpes jusqu'à ø 150 mm disponibles en option (voir accessoires p 23) - Utilisation possible sous isolants roulés (pas soufflés) grâce au capot en option (voir accessoires p 23) lorsque les Documents Techniques Unifiés (DTU) l'autorisent (se référer au DTU applicable selon le lieu d'installation et le type d'isolant rencontré) - Températures de fonctionnement : -20...+40°C - Garantie 5 ans

												CR 9C
Spot LED Fixe 8W/927 Multi Lumen DIM IP44 Blanc	4058075**799523**	640	80	36°	50 000 h	41 000 h	81 x 42	68	✓	20*	4	48,40
Spot LED Fixe 8W/930 Multi Lumen DIM IP44 Blanc	4058075**799547**	680	85	36°	50 000 h	41 000 h	81 x 42	68	✓	20*	4	48,40
Spot LED Fixe 8W/940 Multi Lumen DIM IP44 Blanc	4058075**799561**	720	90	36°	50 000 h	41 000 h	81 x 42	68	✓	20*	4	48,40
Spot LED Fixe 8W/927 Multi Lumen DIM IP44 Noir	4099854**000126**	640	80	36°	50 000 h	41 000 h	81 x 42	68	✓	20*	5	51,00
Spot LED Fixe 8W/930 Multi Lumen DIM IP44 Noir	4058075**799585**	680	85	36°	50 000 h	41 000 h	81 x 42	68	✓	20*	5	51,00
Spot LED Fixe 8W/930 Multi Lumen DIM IP44 Alu brossé	4058075**799608**	680	85	36°	50 000 h	41 000 h	81 x 42	68	✓	20*	6	51,00

Accessoires en page 23

DÉTAILS COMPLÉMENTAIRES

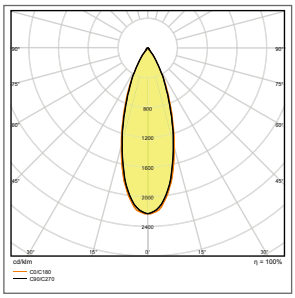

SPOT LED DARK FIXE 8W 940 PS DIM

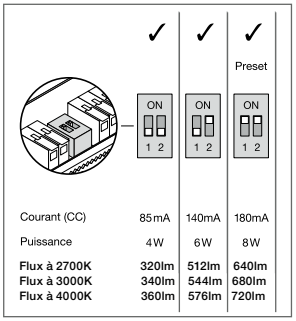

Réglage des micro-interrupteurs

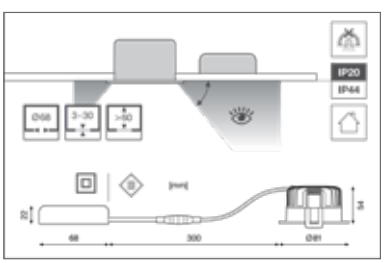

Installation SPOT LED DARK FIXE 8W 940 PS DIM

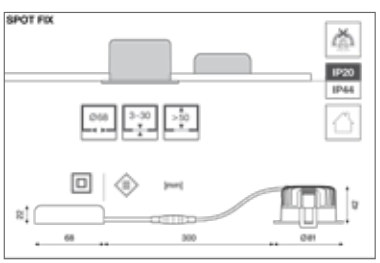

Installation SPOT LED FIXE 8W 940 PS DIM

[1] t [h] : L70 @ 25 °C (T_a) | [2] t [h] : L80 @ 25 °C (T_a) *Possibilité de commande à l'unité sans frais.



1



2

SPOTS FIXES IP65

Désignation	EAN	lm	lm/W		L70 [1]	L80 [2]	Dimensions Ø x H [mm]	Découpe [mm]					

LEDVANCE SPOT FP (FIRE PROOF) FIXE IP65

Classe II - Corps en aluminium blanc (RAL 9016), noir (RAL 9004) ou aluminium brossé (RAL9006) - Diffuseur PMMA - Alimentation externe Multi Lumen gradable par découpage de phase (TRIAC) fournie avec sélecteur de puissance (4W, 6W et 8W) permettant le repiquage - IRC ≥ 90 - Résiste au feu jusqu'à 30 minutes (F30 selon EN 1365-2) - Adapté pour les salles de bain, hors volume 1 (tension sur le secondaire : 32-40V_{DC}) - Avec joint d'étanchéité à l'air - 220...240 V - Découpe ø 68 mm - Collerettes d'adaptation pour des découpes jusqu'à ø 150 mm disponibles en option - Utilisation possible sous isolants roulés (pas soufflés) grâce au capot en option (voir accessoires page suivante) lorsque les Documents Techniques Unifiés (DTU) l'autorisent (se référer au DTU applicable selon le lieu d'installation et le type d'isolant rencontré) - Températures de fonctionnement : -20...+40°C - Garantie 5 ans

CR 9C

Spot LED FP Fixe 8W/927 Multi Lumen DIM IP65 Blanc	4058075**799721**	640	80	36°	50000 h	41000 h	81 x 42	68	✓	20*	1	73,00
Spot LED FP Fixe 8W/930 Multi Lumen DIM IP65 Blanc	4058075**799745**	680	85	36°	50000 h	41000 h	81 x 42	68	✓	20*	1	73,00
Spot LED FP Fixe 8W/940 Multi Lumen DIM IP65 Blanc	4058075**799769**	720	90	36°	50000 h	41000 h	81 x 42	68	✓	20*	1	73,00
Spot LED FP Fixe 8W/927 Multi Lumen DIM IP65 Noir	4099854**000027**	640	80	36°	50000 h	41000 h	81 x 42	68	✓	20*	2	77,50
Spot LED FP Fixe 8W/930 Multi Lumen DIM IP65 Noir	4058075**799783**	680	85	36°	50000 h	41000 h	81 x 42	68	✓	20*	2	77,50

Accessoires en page suivante

DÉTAILS COMPLÉMENTAIRES

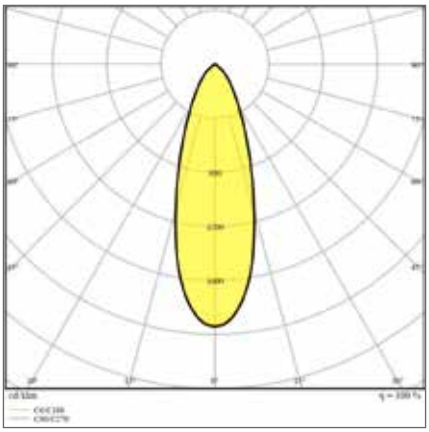

Spot LED FP Fixe 8W 930 PS DIM IP65

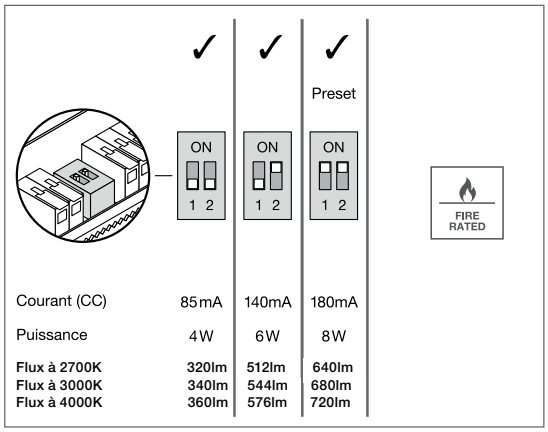

Réglage des micro-interrupteurs

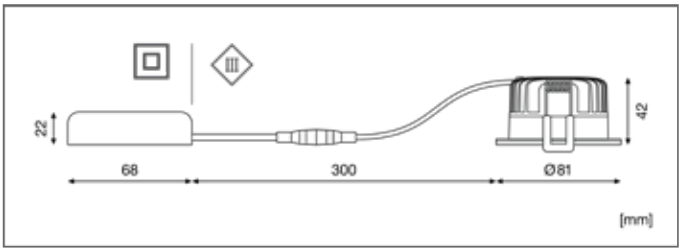

Installation SPOT LED FP FIXE 8W 930 PS DIM

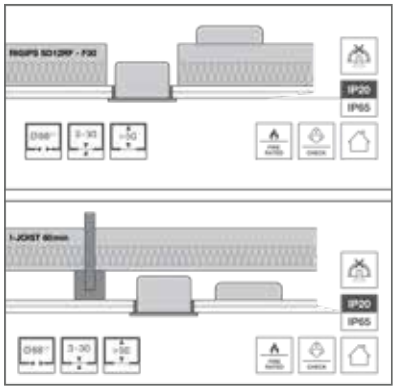

[1] t [h] : L70 @ 25 °C (T_a) | [2] t [h] : L80 @ 25 °C (T_a) *Possibilité de commande à l'unité sans frais.



ACCESSOIRES SPOT

ACCESSOIRES SPOT

Collerette d'adaptation en acier blanc (RAL 9016) ou noir (RAL 9004) pour des découpes jusqu'à ø150 mm - Capot en polyamide renforcé PA66 garantissant un espace suffisant entre le spot et l'isolant CR 9C

Désignation	EAN	Dimensions Ø x H [mm]	Découpe [mm]			
Spot Ring D100 Blanc - Collerette d'adaptation pour découpe ø68…90 mm	4099854**136511**	100 x 4	20*	1	8,00
Spot Ring D100 Noir - Collerette d'adaptation pour découpe ø68…90 mm	4099854**136542**	100 x 4	20*	2	8,00
Spot Ring D133 Blanc - Collerette d'adaptation pour découpe ø68…110 mm	4099854**013355**	133 x 3	20*	3	9,50
0Spot Ring D133 Noir - Collerette d'adaptation pour découpe ø68…110 mm	4099854**013386**	133 x 3	20*	4	9,50
Spot Ring D180 Blanc - Collerette d'adaptation pour découpe ø115…150 mm	4099854**013416**	180 x 3	20*	5	18,50
Spot Ring D180 Noir - Collerette d'adaptation pour découpe ø115…150 mm	4099854**013447**	180 x 3	20*	6	18,50
Spot Connector box 3P - Boîtier de connexion rapide sans outil avec repiquage	4099854**013508**	93 x 35 x 22	20*	7	7,30
Spot Holder - Capot de protection entre le spot et l'isolant	4099854**013478**	93 x 93 x 73	20*	8	3,50
Alimentation DALI 8W avec fonctionnalité Touch Dim pour Spot - Non recouvrable	4099854**089558**	120 x 553 x 30	4*	9	144,00

DÉTAILS COMPLÉMENTAIRES

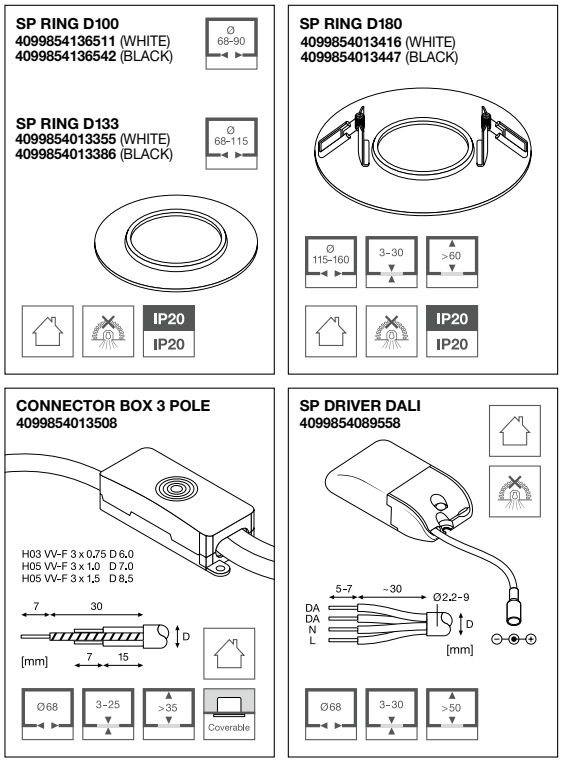

SCHÉMAS MONTRANT LES DIFFÉRENTS DIAMÈTRES POSSIBLES

[1] t [h] : L70 @ 25 °C (T_a) | [2] t [h] : L80 @ 25 °C (T_a) *Possibilité de commande à l'unité sans frais.



1



2

MODULES LED OSRAM

PREVALED - COIN 111 COB

Module LED forme AR111 - Alimentation 700 mA à 1050 mA - Ø = 110,7 mm - H = 52 mm - < 3 SDCM - Garantie 5 ans CR L5

Désignation	EAN	Alimentation mA	W	K	lm	L80 [1]		Ra				No.	UNITAIRE
700 mA													
PL-CN111-COB-2800-830-24D-G2 12X1	4052899**621756**	700	25,3	3000	2914	50000h	24°	>80	E	12*	1	95,00
PL-CN111-COB-2800-830-40D-G2 12X1	4052899**620995**	700	25,3	3000	2845	50000h	40°	>80	E	12*	1	95,00
PL-CN111-COB-2800-840-24D-G2 12X1	4052899**621763**	700	25,3	4000	3081	50000h	24°	>80	E	12*	1	95,00
PL-CN111-COB-2800-840-40D-G2 12X1	4052899**621008**	700	25,3	4000	3007	50000h	40°	>80	E	12*	1	95,00
1050 mA													
PL-CN111-COB-4300-830-24D-G2 12X1	4052899**621398**	1050	36,7	3000	4150	50000h	24°	>80	E	12*	1	103,00
PL-CN111-COB-4300-830-40D-G2 12X1	4052899**621480**	1050	36,7	3000	4541	50000h	40°	>80	E	12*	1	103,00
PL-CN111-COB-4300-830-60D-G2 12X1	4052899**621572**	1050	36,7	3000	4486	50000h	60°	>80	E	12*	1	103,00
PL-CN111-COB-4300-840-24D-G2 12X1	4052899**621404**	1050	36,7	4000	4916	50000h	24°	>80	E	12*	1	103,00
PL-CN111-COB-4300-840-40D-G2 12X1	4052899**621497**	1050	36,7	4000	4800	50000h	40°	>80	E	12*	1	103,00
PL-CN111-COB-4300-840-60D-G2 12X1	4052899**621589**	1050	36,7	4000	4713	50000h	60°	>80	E	12*	1	103,00

PREVALED - COIN 50 COB

Module LED format MR16 - Alimentation en 350 mA (mode HO - High Output) ou 250 mA (mode HE - High Efficiency) uniquement avec une alimentation avec courant constant sélectionnable - Ø = 50 mm - h = 55 mm - Garantie 5 ans CR L5

PL-CN50-COB-1400-830-40D-G2 20X1	4052899**621343**	350	12,8	3000	1480	50000h	40°	>80	F	20*	2	49,40
		250	8,8	3000	1154	50000h	40°	>80	F			
PL-CN50-COB-1400-840-24D-G2 20X1	4052899**621251**	350	12,8	4000	1520	50000h	24°	>80	F	20*	2	49,40
		250	8,8	4000	1185	50000h	24°	>80	F			
PL-CN50-COB-1400-840-40D-G2 20X1	4052899**621350**	350	12,8	4000	1555	50000h	40°	>80	E	20*	2	49,40
		250	8,8	4000	1212	50000h	40°	>80	E			

Alimentations recommandées

Modules PREVALED COIN	GRADATION				ON/OFF		
	DALI - COURANT SÉLECTIONNABLE	DALI - COURANT SÉLECTIONNABLE	DÉCOUPAGE DE PHASES		COURANT SÉLECTIONNABLE		
	DR DALI-P-44/ 220-240/1050 4058075**779723**	DR DALI-P-26/ 220-240/700 4058075**779631**	DR PC-PFM-35/ 220-240/700 4058075**239876**	DR PC-PFM-13/ 220-240/350 4058075**239814**	DR DS-P-30/ 220-240/700 4099854**077081**	DR DS-P-40/ 220-240/1A0 4099854**077111**	DR DS-P-20/ 220-240/500 4099854**077050**
PL-CN111-COB-2800-700 mA - 25,3W	✓		✓		✓		
PL-CN111-COB-4300-1050 mA - 36,7W	✓					✓	
PL-CN-COB-1400-12,8 W		✓		✓			✓
Serre-câble	4058075**483125**	4058075**483125**	4058075**313170**	4058075**313170**	4099854**077937**	4099854**077937**	4099854**077937**

[1] t[h] : L80 @ 80°C T_c max (version 1800 lm) et 90°T_c max (versions 2800 lm et 4300 lm)

*Possibilité de commande à l'unité sans frais.



1

SPOTS KIT ORIENTABLES

IP 20

LEDVANCE 5 Ans Garantie

Désignation	EAN	lm	lm/W		L70 [1]	L80 [2]	Dimensions Ø × H [mm]	Découpe [mm]			No.	UNITAIRE
LEDVANCE SPOT KIT LED GU10 ORIENTABLE - ALUMINIUM												VALUE CLASS
Classe II - Lampe LEDVANCE PFM PAR16 GL 80 36° DIM 8,3W GU10 gradable fournie (classe G) - IRC>90 - Orientable ± 20° - Bornier de connexion rapide permettant le repiquage - Température de fonctionnement : -20...+40°C - Garantie 5 ans												**CR LA**
Spot Kit LED PAR16 80 8,3W/930 DIM IRC90	4058075**607415**	575	69	36°	25000h	—	89×112	75	✔	6	1	**24,70**
Spot Kit LED PAR16 80 8,3W/940 DIM IRC90	4058075**607439**	575	69	36°	25000h	—	89×112	75	✔	6	1	**24,70**
Variateur recommandé. Plus de détails voir page 313												**CR L5**
OSRAM HTI DALI 315 DIM	4008321**957344**	—	—	—	—	—	153×54×36	—		25*	-	**611,00**

DÉTAILS COMPLÉMENTAIRES

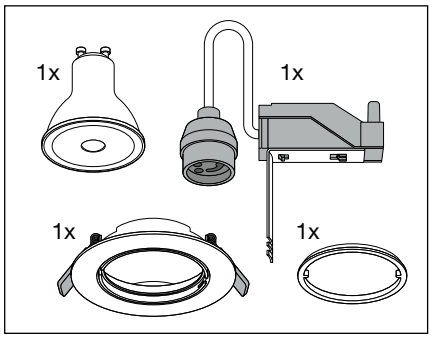

SPOT KIT LED GU10

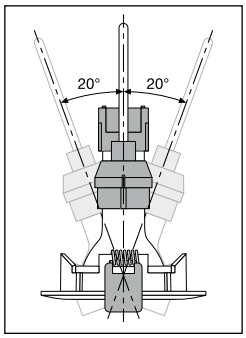

SPOT KIT LED GU10

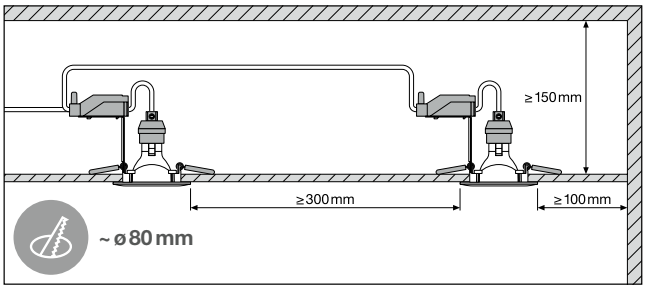

SPOT KIT LED GU10

[1] t[h] : L70 @ 25 °C (T_a) | [2] t[h] : L80 @ 25 °C (T_a) *Possibilité de commande à l'unité sans frais.



SPOT FIXE IP20

SPOT TWIST

Classe II - Spot décoratif encastrable - Corps en aluminium - Diffuseur en polycarbonate avec différentes combinaisons de couleurs - IRC ≥ 80 - Température de fonctionnement : -10…+ 45°C - 220…240V - Garantie 3 ans CR 9C

Désignation	EAN	lm	lm/W		L70 [1]	L80 [2]	Dimensions L×l×H [mm]	Découpe [mm]			No.	UNITAIRE
Spot Twist DN70 5W/830 Blanc/Blanc	4099854**089022**	400	80	30°	30000h	—	70x77	65	—	20*	1	47,10
Spot Twist DN70 5W/830 Blanc/Noir	4099854**089046**	350	70	30°	30000h	—	70x77	65	—	20*	2	47,10
Spot Twist DN70 5W/830 Blanc/Argent	4099854**089060**	400	80	30°	30000h	—	70x77	65	—	20*	3	47,10
Spot Twist DN70 5W/840 Blanc/Blanc	4099854**089084**	400	80	30°	30000h	—	70x77	65	—	20*	1	47,10
Spot Twist DN70 5W/840 Blanc/Noir	4099854**089107**	350	70	30°	30000h	—	70x77	65	—	20*	2	47,10
Spot Twist DN70 5W/840 Blanc/Argent	4099854**089121**	400	80	30°	30000h	—	70x77	65	—	20*	3	47,10
Spot Twist DN93 10W/830 Blanc/Blanc	4099854**089145**	800	80	30°	30000h	—	93x94	85	—	20*	4	54,00
Spot Twist DN93 10W/830 Blanc/Noir	4099854**089169**	700	70	30°	30000h	—	93x94	85	—	20*	5	54,00
Spot Twist DN93 10W/830 Blanc/Argent	4099854**089183**	800	80	30°	30000h	—	93x94	85	—	20*	6	54,00
Spot Twist DN93 10W/840 Blanc/Blanc	4099854**089206**	800	80	30°	30000h	—	93x94	85	—	20*	4	54,00
Spot Twist DN93 10W/840 Blanc/Noir	4099854**089220**	700	70	30°	30000h	—	93x94	85	—	20*	5	54,00
Spot Twist DN93 10W/840 Blanc/Argent	4099854**089268**	800	80	30°	30000h	—	93x94	85	—	20*	6	54,00

DÉTAILS COMPLÉMENTAIRES

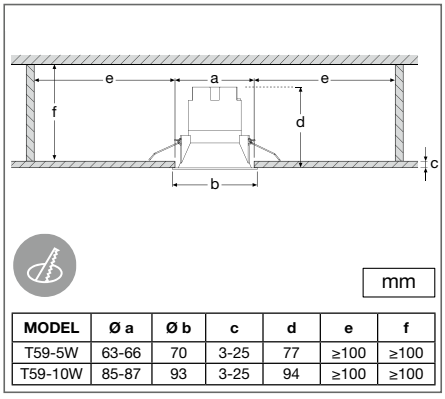

MODEL	Ø a	Ø b	c	d	e	f
T59-5W	63-66	70	3-25	77	≥100	≥100
T59-10W	85-87	93	3-25	94	≥100	≥100

SPOT TWIST

[1] t[h] : L70 @ 25 °C (T_a) | [2] t[h] : L80 @ 25 °C (T_a) *Possibilité de commande à l'unité sans frais.

GU10 GU10 GU10 GU10






1 2 3 4

SPOT SAILLIE ORIENTABLE

Désignation	EAN	lm	lm/W		L70 [1]	L80 [2]	Dimensions L x l x H [mm]	Découpe [mm]			No.	UNITAIRE
SPOT SURFACE												
Classe I - Plafonnier rond ou carré de couleur blanche ou noire avec culot GU10 (lampe non incluse) - Orientable - Puissance maximale : 50 W par lampe - Température de fonctionnement : -20...+ 40°C - Garantie 5 ans												CR 36
SPOT SURFACE Rond GU10 Noir	4058075**758629**	–	–	–	–	–	Ø 80 x 80	–	–	12*	1	14,20
SPOT SURFACE Rond GU10 Blanc	4058075**758667**	–	–	–	–	–	Ø 80 x 80	–	–	12*	2	14,20
SPOT SURFACE Carré GU10 Noir	4058075**758681**	–	–	–	–	–	80 x 80 x 80	–	–	12*	3	16,10
SPOT SURFACE Carré GU10 Blanc	4058075**758704**	–	–	–	–	–	80 x 80 x 80	–	–	12*	4	16,10

DÉTAILS COMPLÉMENTAIRES

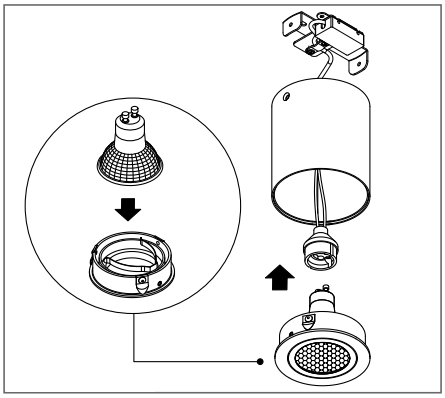

INSTALLATION D'UNE LAMPE À CULOT GU10

[1] t [h] : L70 @ 25 °C (T_a) | [2] t [h] : L80 @ 25 °C (T_a) *Possibilité de commande à l'unité sans frais.





1

SPOT CONNECTÉ

Désignation	EAN	lm	lm/W	°	L70 [1]	L80 [2]	Dimensions L×l×H [mm]	Découpe [mm]				
SPOT SMART+ WIFI IP20												CR 36
SMART+ WIFI Spot 4,5W/830…865 + RGB 36DEG IP20 BLANC	4058075**573291**	400	90	36°	25000h	—	86x86	70	✓	6*	1	18,10
SMART+ WIFI Spot 4,5W/827…865 + RGB 100DEG IP20 BLANC	4058075**573314**	300	80	100°	25000h	—	86x86	70	✓	6*	1	18,10

Luminaires connectés WIFI de classe II - RGBTW : jusqu'à 16 millions de couleurs et variation de blanc - IRC ≥ 80 - Bornier à vis - Contrôle et programmation possibles via l'app LEDVANCE SMART+ - Compatible Amazon Alexa et Google Home - Température de fonctionnement : -20...+40°C - Garantie 3 ans

DÉTAILS COMPLÉMENTAIRES

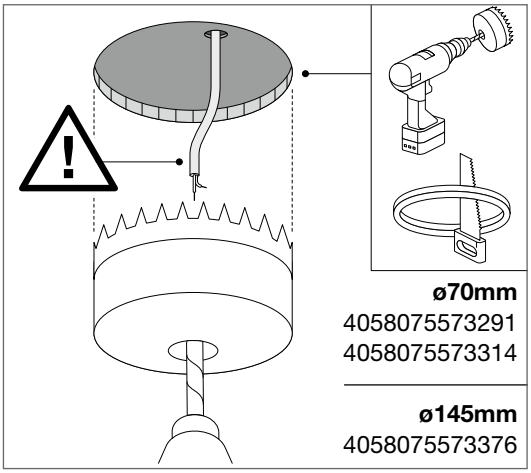

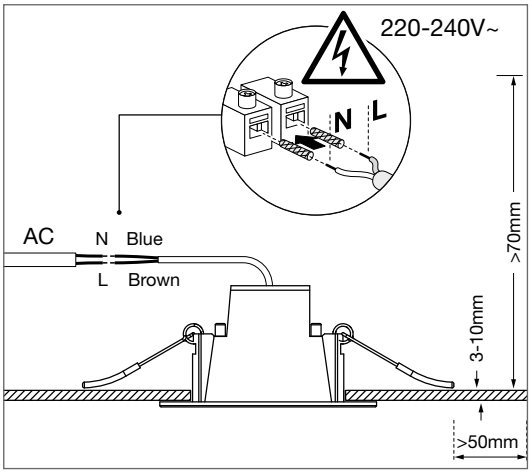

INSTALLATION

[1] t[h] : L70 @ 25 °C (T_a) | [2] t[h] : L80 @ 25 °C (T_a) *Possibilité de commande à l'unité sans frais.







1



2

SPOTS TÊTE EXTRACTIBLE

IP 20

LEDVANCE 5 Ans Garantie

Désignation	EAN	lm	lm/W		L70 [1]	L80 [2]	Dimensions Ø x H [mm]	Découpe [mm]					
LEDVANCE SPOT VARIO													PERFORMANCE CLASS
Classe II - Encastré d'accentuation avec alimentation externe fournie - Corps en aluminium (RAL 9016) - Diffuseur PMMA - Rotation 0 à 350° - Orientable 0 à 35° - 220 ... 240 V - Température de fonctionnement : -20...+45°C - Garantie 5 ans													CR 9C
Spot Vario DN170 35W/830 24° IP20 Blanc	4058075**104020**	3350	95	24°	50000h	45000h	180x129	165 à 170		6*	1	221,00	
Spot Vario DN170 35W/840 24° IP20 Blanc	4058075**104044**	3550	100	24°	50000h	45000h	180x129	165 à 170		6*	1	221,00	
Accessoire pour repiquage													
Boîtier de connexion rapide 5P L/N (lot de 4)	4058075**473010**	—	—	—	—	—	115x56x19	—		40*	2	71,00	

DÉTAILS COMPLÉMENTAIRES

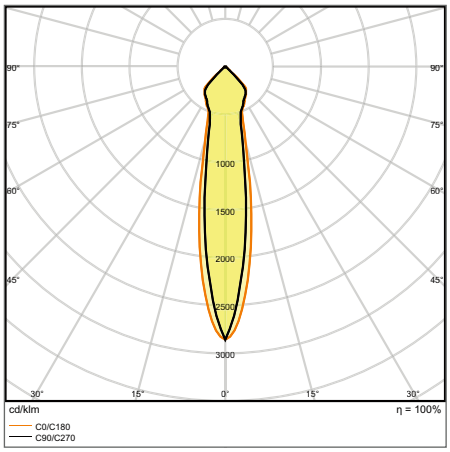

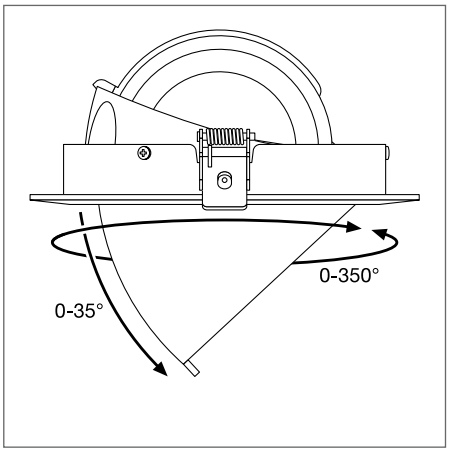

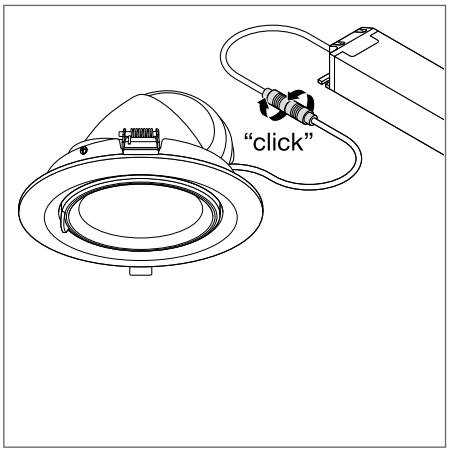

SPOT VARIO DN 170 35W 4000K 24°

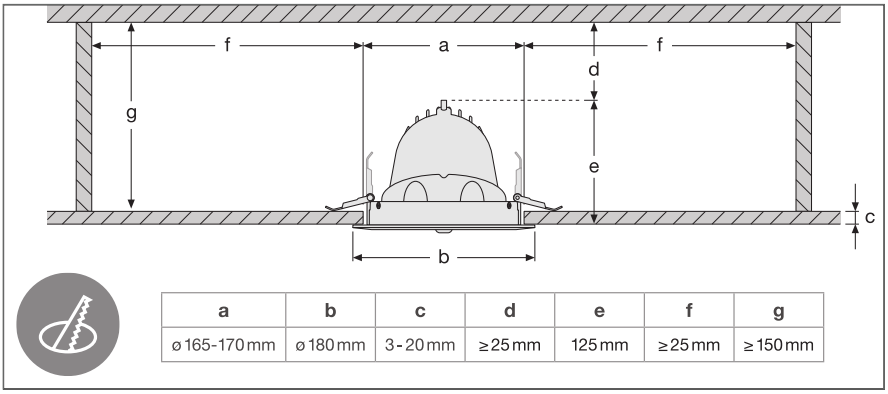

a	b	c	d	e	f	g
ø 165-170 mm	ø 180 mm	3 - 20 mm	≥ 25 mm	125 mm	≥ 25 mm	≥ 150 mm

INSTALLATION

[1] t[h] : L70 @ 25 °C (T_a) | [2] t[h] : L80 @ 25 °C (T_a) *Possibilité de commande à l'unité sans frais.



1



2



3

SPOTS SUR CARDAN

IP20

LEDVANCE 5 Ans Garantie

Désignation	EAN	lm	lm/W	°	L70 [1]	L80 [2]	Dimensions Ø x H [mm]	Découpe [mm]			No.	UNITAIRE
LEDVANCE SPOT MULTI												
Classe II - UGR 16 - Encastré à cardan - Homogénéité de la teinte ≤4 SDCM - IRC>80 - Alimentation externe fournie (une alimentation par point lumineux) - Corps en aluminium (RAL 9011) et collerette blanche (RAL 9016) - Diffuseur PMMA - Orientable ± 25° - 220 ... 240 V - Température de fonctionnement : -10...+40°C - Garantie 5 ans												CR 9C
Spot Multi 1 x 30W/830 38° IP20 Blanc/Noir	4058075**113923**	2700	90	38°	50000 h	45000 h	173x173x135	164x160		4*	1	221,00
Spot Multi 1 x 30W/840 38° IP20 Blanc/Noir	4058075**113947**	2700	90	38°	50000 h	45000 h	173x173x135	164x160		4*	1	221,00
Spot Multi 2 x 30W/830 38° IP20 Blanc/Noir	4058075**113961**	2x2700	90	38°	50000 h	45000 h	330x173x135	320x160		4*	2	398,00
Spot Multi 2 x 30W/840 38° IP20 Blanc/Noir	4058075**113985**	2x2700	90	38°	50000 h	45000 h	330x173x135	320x160		4*	2	398,00
Accessoire pour repiquage												
Boîtier de connexion rapide 5P L/N (lot de 4)	4058075**473010**	—	—	—	—	—	115x56x19	—		10*	3	71,00

DÉTAILS COMPLÉMENTAIRES

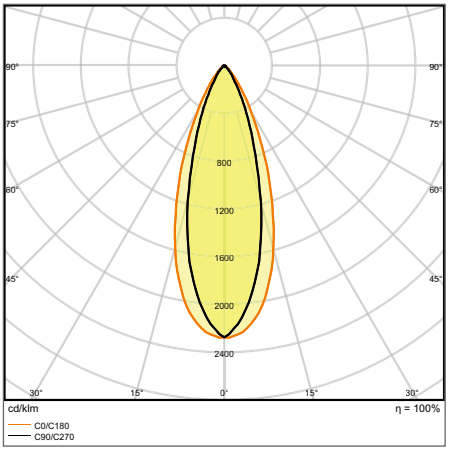

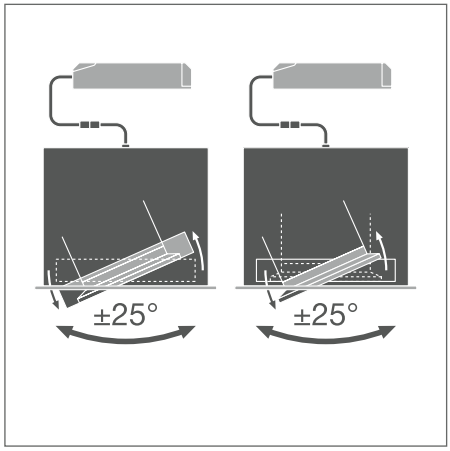

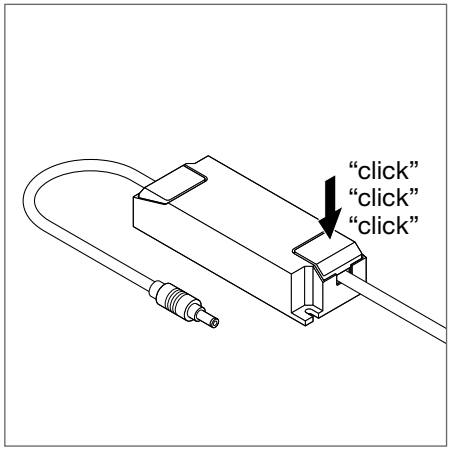

SPOT MULTI 2 x 30W 4000K FL

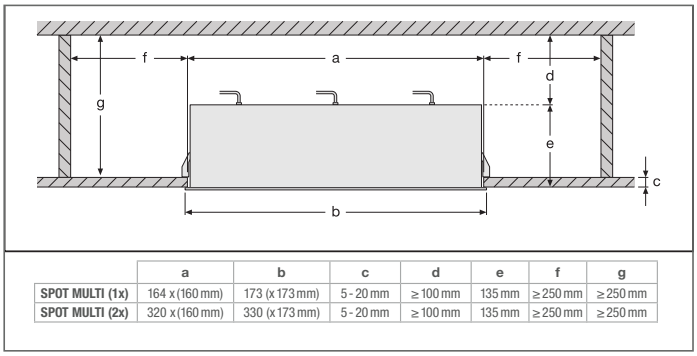

	a	b	c	d	e	f	g
SPOT MULTI (1x)	164 x (160 mm)	173 (x 173 mm)	5 - 20 mm	≥ 100 mm	135 mm	≥ 250 mm	≥ 250 mm
SPOT MULTI (2x)	320 x (160 mm)	330 (x 173 mm)	5 - 20 mm	≥ 100 mm	135 mm	≥ 250 mm	≥ 250 mm

INSTALLATION

[1] t[h] : L70 @ 25 °C (T_a) | [2] t[h] : L80 @ 25 °C (T_a) *Possibilité de commande à l'unité sans frais.



1





2

SPOTS SUR RAIL

Ra≥97 | IP 20 | LEDVANCE 5 Ans Garantie

Désignation	EAN	lm	lm/W		L70 [1]	L80 [2]	Dimensions Ø×H [mm]	Découpe [mm]				

PERFOR-MANCE CLASS

LEDVANCE TRACK SPOT ZOOM DIM

Classe I - Alimentation intégrée - Compatible avec la plupart des rails 3 allumages - Angle ajustable par rotation manuelle de l'optique 15° à 55° - Spot gradable (DIM) via potentiomètre rectiligne - IRC97 - Ra 9>90 - SDCM<4 - Corps en aluminium - Diffuseur PC - 220 ... 240 V - Compatible avec le rail TRUSYS Flex (p88) - Température de fonctionnement : -20...+40°C - Garantie 5 ans

CR 9C

Track Spot Zoom D85 25W/930 DIM Ra97 Blanc (RAL9016)	4058075**335769**	1500	60	15° à 55°	50000 h	35000 h	85x265	—	✔	4*	1	279,00
Track Spot Zoom D85 25W/940 DIM Ra97 Blanc (RAL9016)	4058075**335783**	1500	60	15° à 55°	50000 h	35000 h	85x265	—	✔	4*	1	279,00
Track Spot Zoom D85 25W/930 DIM Ra97 Noir (RAL9004)	4058075**335806**	1500	60	15° à 55°	50000 h	35000 h	85x265	—	✔	4*	2	279,00
Track Spot Zoom D85 25W/940 DIM Ra97 Noir (RAL9004)	4058075**335820**	1500	60	15° à 55°	50000 h	35000 h	85x265	—	✔	4*	2	279,00

DÉTAILS COMPLÉMENTAIRES

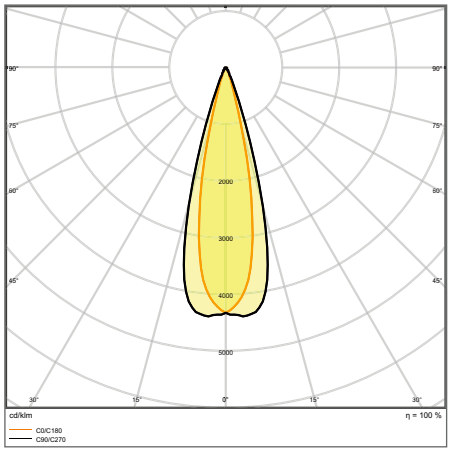

TR SP ZOOM D85 25W 4000K DIM 25°

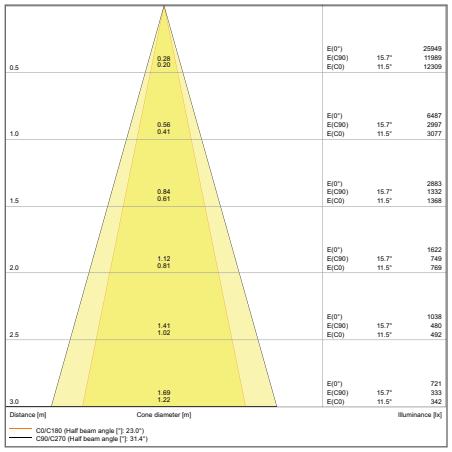

TR SP ZOOM D85 25W 4000K DIM 25°

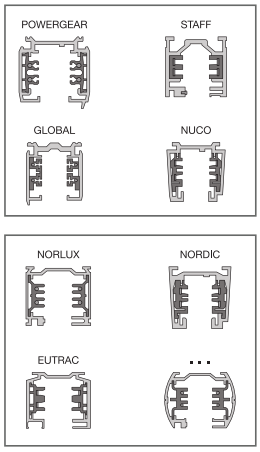

Compatibilité (non exhaustive) avec les rails les plus courants

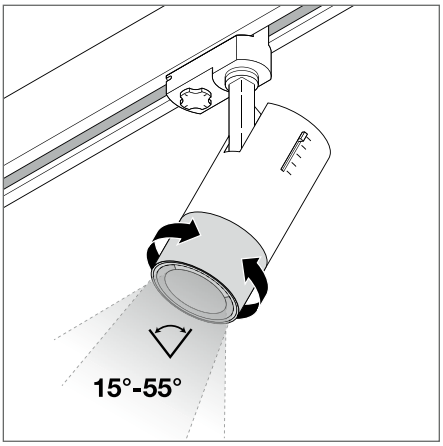

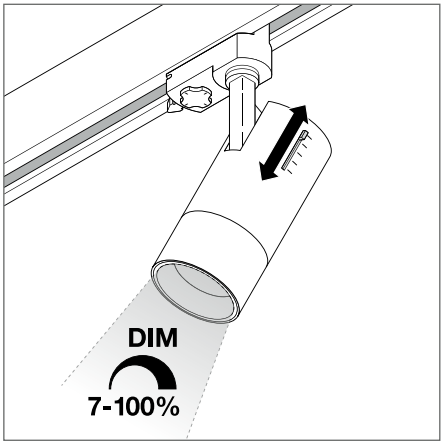

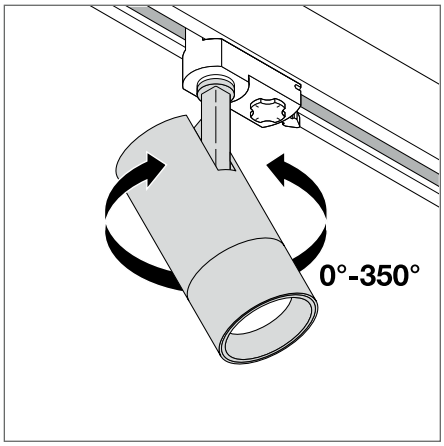

[1] t[h] : L70 @ 25 °C (T_a) | [2] t[h] : L80 @ 25 °C (T_a)

*Possibilité de commande à l'unité sans frais.


1


2


3

SPOTS SUR RAIL UGR16

Désignation	EAN	lm	lm/W		L70 [1]	L80 [2]	Dimensions Ø×H [mm]	Découpe [mm]			No.	UNITAIRE	

LEDVANCE TRACKLIGHT SPOT

Classe I - Alimentation intégrée - Compatible avec la plupart des rails 3 allumages - Existe en 15° ou 38° via réflecteur en option (voir page suivante) - IRC>90 - UGR16 - SDCM≤3 - Corps en aluminium - Diffuseur PMMA - 220 ... 240 V - Compatible avec le rail TRUSYS Flex (p 88) - Température de fonctionnement : -20...+40°C - Garantie 5 ans

CR 9C

TRACKLIGHT SPOT BLANC (RAL 9016)

Track Spot D75 25W/930 24° Blanc	4058075**113442**	1750	70	24°	50000 h	45000 h	75x255	—	—	4*	1	160,00
Track Spot D75 25W/940 24° Blanc	4058075**113466**	1900	75	24°	50000 h	45000 h	75x255	—	—	4*	1	160,00
Track Spot D85 35W/930 24° Blanc	4058075**113480**	2660	75	24°	50000 h	45000 h	85x267	—	—	4*	1	191,00
Track Spot D85 35W/940 24° Blanc	4058075**113503**	2800	80	24°	50000 h	45000 h	85x267	—	—	4*	1	191,00
Track Spot D95 55W/930 24° Blanc	4058075**113527**	4000	75	24°	50000 h	45000 h	95x297	—	—	4*	1	251,00
Track Spot D95 55W/940 24° Blanc	4058075**113541**	4200	75	24°	50000 h	45000 h	95x297	—	—	4*	1	251,00

TRACKLIGHT SPOT NOIR (RAL 9004)

Track Spot D75 25W/930 24° Noir	4058075**113565**	1750	70	24°	50000 h	45000 h	75x255	—	—	4*	2	160,00
Track Spot D75 25W/940 24° Noir	4058075**113589**	1900	75	24°	50000 h	45000 h	75x255	—	—	4*	2	160,00
Track Spot D85 35W/930 24° Noir	4058075**113602**	2660	75	24°	50000 h	45000 h	85x267	—	—	4*	2	191,00
Track Spot D85 35W/940 24° Noir	4058075**113626**	2800	80	24°	50000 h	45000 h	85x267	—	—	4*	2	191,00
Track Spot D95 55W/930 24° Noir	4058075**113640**	4000	75	24°	50000 h	45000 h	95x297	—	—	4*	2	251,00
Track Spot D95 55W/940 24° Noir	4058075**113664**	4200	75	24°	50000 h	45000 h	95x297	—	—	4*	2	251,00

TRACKLIGHT SPOT GRIS (RAL 7042)

Track Spot D75 25W/930 24° Gris	4058075**113688**	1750	70	24°	50000 h	45000 h	75x255	—	—	4*	3	160,00
Track Spot D75 25W/940 24° Gris	4058075**113701**	1900	75	24°	50000 h	45000 h	75x255	—	—	4*	3	160,00
Track Spot D85 35W/930 24° Gris	4058075**113725**	2660	75	24°	50000 h	45000 h	85x267	—	—	4*	3	191,00
Track Spot D85 35W/940 24° Gris	4058075**113749**	2800	80	24°	50000 h	45000 h	85x267	—	—	4*	3	191,00
Track Spot D95 55W/930 24° Gris	4058075**113763**	4000	75	24°	50000 h	45000 h	95x297	—	—	4*	3	251,00
Track Spot D95 55W/940 24° Gris	4058075**113787**	4200	75	24°	50000 h	45000 h	95x297	—	—	4*	3	251,00

DÉTAILS COMPLÉMENTAIRES

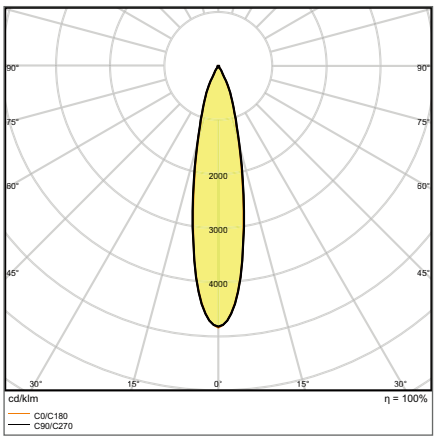

TRACK SP D95 55W 4000K NFL 24°

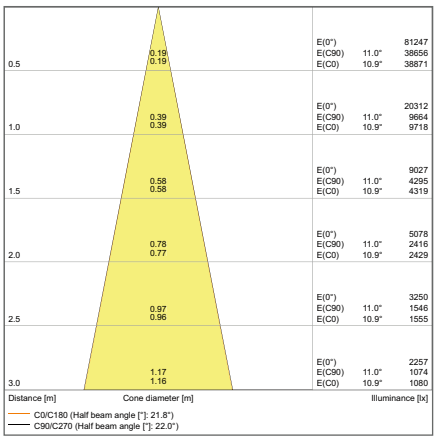

TRACK SP D95 55W 4000K NFL 24°

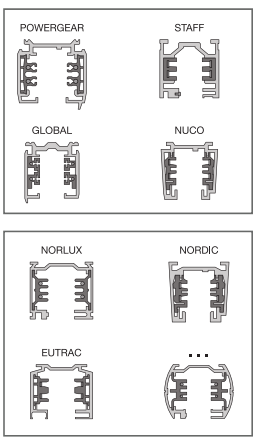

Compatibilité (non exhaustive) avec les rails les plus courants

[1] t [h] : L70 @ 25 °C (T_a) | [2] t [h] : L80 @ 25 °C (T_a) *Possibilité de commande à l'unité sans frais.



1



2

SPOTS SUR RAIL- ACCESSOIRES

Désignation	EAN	lm	lm/W		L70 [1]	L80 [2]	Dimensions Ø x H [mm]	Découpe [mm]				
ACCESSOIRES - Réflecteur amovible - Pour adapter facilement la distribution lumineuse d'un TRACK SPOT - Se met en lieu et place du réflecteur livré d'origine - Remplacement simple et rapide par système quart de tour - La ventouse nécessaire au retrait du réflecteur est fournie												CR 9C
Track Spot Réflecteur D75 SP 15°	4058075**113800**	—	—	15°	—	—	63x53	—	—	4*	1	20,60
Track Spot Réflecteur D75 FL 38°	4058075**113824**	—	—	38°	—	—	63x53	—	—	4*	2	20,60
Track Spot Réflecteur D85 SP 15°	4058075**113848**	—	—	15°	—	—	75x63	—	—	4*	1	22,70
Track Spot Réflecteur D85 FL 38°	4058075**113862**	—	—	38°	—	—	75x63	—	—	4*	2	22,70
Track Spot Réflecteur D95 SP 15°	4058075**113886**	—	—	15°	—	—	82x69	—	—	4*	1	25,20
Track Spot Réflecteur D95 FL 38°	4058075**113909**	—	—	38°	—	—	82x69	—	—	4*	2	25,20

DÉTAILS COMPLÉMENTAIRES

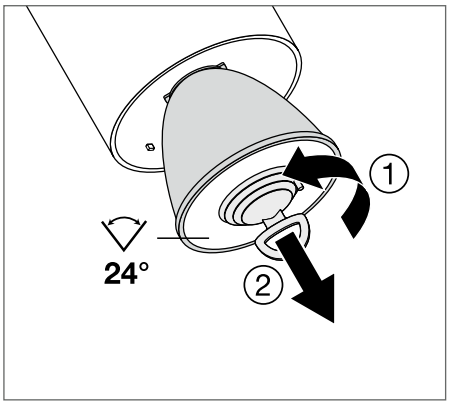

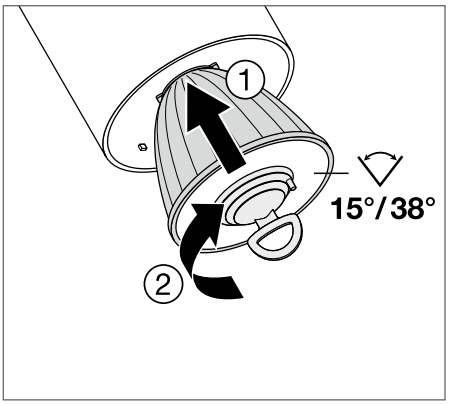

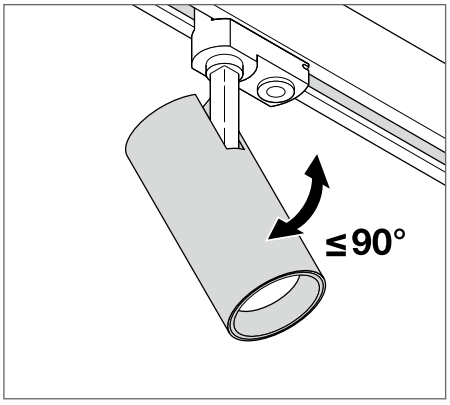

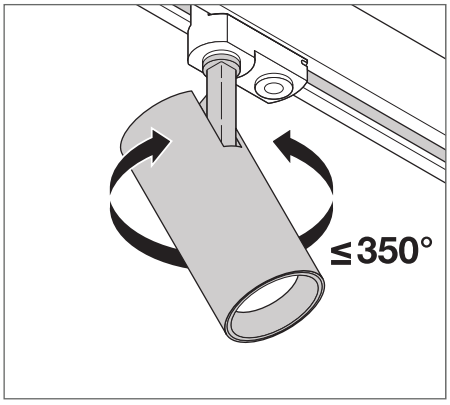

[1] t[h] : L70 @ 25 °C (T_a) | [2] t[h] : L80 @ 25 °C (T_a) *Possibilité de commande à l'unité sans frais.



PANEL, SUSPENSIONS ET PLAFONNIERS

PANEL : **37**

PANEL TUNABLE WHITE 37
PANEL FLEX 38
PANEL INDIVILED 39
PANEL IP54 40
PANEL COMFORT 600 41
PANEL COMFORT 1200 42
PANEL COMPACT 600 43
PANEL COMPACT 1200 43
ACCESSOIRES PANEL 44
PANEL BLACKBOARD 45
PLANON CONNECTÉ 46
PLANON SUN@HOME 47

SUSPENSIONS : **48**

LINEAR INDIVILED 1200 UGR19 48
LINEAR INDIVILED 1500 UGR19 50
ACCESSOIRES LINEAR INDIVILED 52
COMPOSANTS DE RECHANGE LINEAR INDIVLED 54
PANEL DIRECT/INDIRECT 56

PLAFONNIERS : **57**

LINEAR SURFACE IP44 57
PLAFONNIERS RÉSIDENTIELS 58
PLAFONNIERS CONNECTÉS 59

PAS DE RÉNOVATION SANS GESTION
DÉCRET TERTIAIRE & ARRÊTÉ RENOVATION

Ce qu'il faut retenir[1] :

- Bâtiments tertiaires ≥ 1000 m² : obligation de rénovation énergétique avec des objectifs de réduction des consommations de **40% en 2030, 50% en 2040 et 60% en 2050**
- Tout bâtiment résidentiel et non-résidentiel (hors partie logement) : en cas de rénovation, obligation de gestion de l'éclairage (**détection + lumière du jour**).
- Parc existant : 90% des surfaces existantes dans le tertiaire ne sont pas, aujourd'hui, équipées de système de gestion de l'éclairage.
- Interdiction de mise sur le marché au 25 février 2023 des lampes fluorescentes compactes Pin (CFLni)
- Interdiction de mise sur le marché au 25 Août 2023 des tubes fluorescents T5 & T8.
- En éclairage, chaque m² rénové peut apporter une économie annuelle de 8 € selon l'ADEME.

DÉCRET TERTIAIRE DU 23 JUILLET 2019[2]

Cible : **Bâtiments tertiaires ≥ 1000 m²**
Obligation de rénover et déclaration annuelle à l'ADEME des consommations et du plan d'actions de réduction des consommations

Pour les bâtiments tertiaires de plus de 1000 m², le décret relatif à l'obligation d'actions de réduction de la consommation d'énergie finale et de son arrêté du 10 avril 2020[3] qui ciblent, en termes de réduction de la consommation d'énergie du parc tertiaire et privé par rapport à 2010[4] :

- 40% en 2030, - 50% pour 2040 et -60% pour 2050

L'énergie finale est donnée en kWh équivalents énergie électrique selon des règles de conversion fixées par l'annexe I de l'arrêté (exemple : 1kg de Butane correspond à 12,57 kWh électrique).
Depuis 2020, chaque année, avant le 30 septembre, le propriétaire ou preneur de bail a obligation de déclarer la consommation finale d'énergie du bâtiment (par type d'énergie) auprès de l'ADEME à des fins de contrôle.
Ce texte impose aux bâtiments tertiaires >1000 m² de rénover. Les rénovations doivent être conformes à minima à la RT par éléments présentés ci-après.

ARRÊTÉ RÉNOVATION DU 3 MAI 2007 « RT PAR ÉLÉMENT », MODIFIÉ PAR L'ARRÊTÉ DU 22 MARS 2017

Cible : Tout bâtiment résidentiel (sauf logements) et non-résidentiel existant[5]
Obligation de performances **en cas de rénovation**

Cet arrêté, relatif aux caractéristiques thermiques et à la performance énergétique des bâtiments existants[6], impose depuis le 1er janvier 2018 pour toute rénovation de l'éclairage :

- Une puissance installée pour l'éclairage général ≤ à 1,6 W/m² par tranche de 100 lux moyens à maintenir sur la zone à éclairer (pour 500 lux, la puissance installée maximale est ainsi de 8 W/m²)
- L'installation de détection d'absence, avec zone ≤ 25m² par dispositif de contrôle (100 m² pour parties communes et 500 m² pour parkings)
- Dans un escalier, un même dispositif de contrôle ne couvre pas plus de trois étages et attention : l'arrêté exige des dispositifs automatiques « si le local est inoccupé » : donc pas de minuterie, mais bien de la détection !
- Si le local donne majoritairement accès à l'éclairage naturel, les sources de lumière artificielle doivent être régulées automatiquement en fonction de l'apport de lumière naturelle.

UN PARC INSTALLÉ PEU PERFORMANT[7]

Selon l'étude réalisée par le CEREN[8] en 2017 sur l'éclairage dans les bâtiments de bureaux, les surfaces équipées de détecteurs de présence représentent 25 millions de m². Et 13 millions de m² pour la gradation en continu selon l'apport de lumière naturelle.
C'est ainsi moins de 10 % des espaces qui bénéficient de ces automatismes d'allumage, gradation, extinction.
De plus, les bâtiments tertiaires restent très axés sur la fluorescence.

RÈGLEMENT EUROPÉEN ROHS

Ajoutons à l'équation le fait que les tubes fluorescents T8 et T5 seront interdits de mise sur le marché européen depuis le **25 Août 2023.**
On estime que le marché annuel en France avoisine encore cette année les 10 millions d'unités et représente environ 20% du parc installé - ce qui laisse présager l'immense travail de rénovation à venir en éclairage ces prochaines années. A noter : les lampes fluorescentes à alimentation séparée (CFLni) disparaissent elles au 25 février 2023.

C'est maintenant que la rénovation doit débuter. Toute rénovation doit respecter les règles de l'arrêté du 3 mai 2007 évoqué plus haut.

Selon l'ADEME, dans les bureaux, la rénovation performante de l'éclairage, conforme à la règlementation, peut apporter chaque année, par mètre carré rénové :
- 39 kWh d'économie d'énergie
- 2,6 kg d'émission de CO_2 évités
- 5 € économisés sur la facture d'électricité
- 3 € économisés sur la facture de maintenance
-> Soit 8 € par mètre carré et par an d'économie globale

1 I Les informations présentes ici reflètent la lecture faite par LEDVANCE SASU des principaux points de la réglementation française en vigueur sur la rénovation des bâtiments. Pour plus de détails et en cas de doute, voir les textes officiels (liens indiqués en note de bas de page). 2 I https://www.legifrance.gouv.fr/jorf/id/JORFTEXT000038812251/ 3 I https://www.legifrance.gouv.fr/jorf/id/JORFTEXT000041842389/ 4 I Des modulations de l'objectif sont prévues dans certains cas (coût disproportionné de la rénovation par exemple) 5 I Sauf rénovations dites « lourdes » pour bâtiment de plus de 1000m² construits après 1948 (« lourdes » = pour lesquelles le coût des travaux est ≥ 25% du coût estimé du bâtiment ; soumises dans ce cas à l'arrêté du 13 juin 2008 dit « RT globale ») 6 I https://www.legifrance.gouv.fr/loda/id/JORFTEXT000034271631/2020-11-20/ 7 I https://www.syndicat-eclairage.com/eclaire-mon-bureau/ 8 I https://www.ceren.fr/le-ceren/nos-realisations/

1

2

PANEL TUNABLE WHITE

CHAUD FROID | VIVARES | ENEC | R_a ≥90 | IP 20 | LEDVANCE 5 Ans Garantie

Désignation	EAN	lm	lm/W		L70 [1]	L80 [2]	Dimensions L x l x H [mm]				
LEDVANCE PANEL TUNABLE WHITE											
Classe II - Alimentation DALI DT8 externe fournie - Connecteur rapide sans outil - IRC ≥ 90 - UGR 19 - SDCM ≤ 3 - Très faible scintillement - SVM ≤ 0,4 et PstLM ≤ 1,0 - Tunable White (changement de la température de couleur 2700...6500 K) - Cadre en aluminium - Diffuseur en polycarbonate - 220 ... 240 V - Compatible VIVARES DALI - Température de fonctionnement : -20...+40°C - Garantie 5 ans											CR 9C
PL SUP 600[3] DALI 40W/927...965	4099854**140068**	4600	115	90°	70000 h	40000 h	595x595x11	✓	2*	1	455,00
PL SUP 1200 x 300 DALI 37W/927...965	4099854**140228**	4100	102	90°	70000 h	40000 h	1195x295x11	✓	2*	2	512,00

Accessoires en page 44

LEDVANCE PANEL HCL BIOLUX

Classe II - Alimentation ZigBee 3.0 externe fournie - Connecteur rapide sans outil - IRC ≥ 90 - UGR 19 - SDCM ≤ 3 - Très faible scintillement : SVM ≤ 0,4 et P_{st}LM ≤ 1,0 - Tunable White (changement de la température de couleur 2700...6500 K) - Connexion sans fil Zigbee 3.0 avec le contrôleur BIOLUX HCL - Compatible Vivares - Cadre en aluminium - Diffuseur PC - ENEC - 220 ... 240 V - Garantie 5 ans

											CR 9C
PL BIOLUX HCL S 600 ZigBee 40W/927...965 [4]	4058075**724549**	4400	110	90°	50000 h	—	595x595x11	✓	2*	1	825,00
PL BIOLUX HCL S 1200 ZigBee 37W/927...965 [4]	4058075**724587**	4100	110	90°	50000 h	—	1195x295x11	✓	2*	2	807,00

Accessoires en page 44

DÉTAILS COMPLÉMENTAIRES

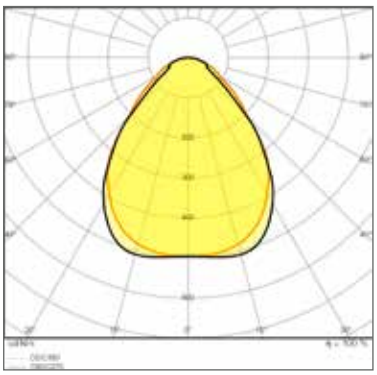

PANEL SUP 600 DALI 40W 2700-6500K

SYSTÈMES DE GESTION RECOMMANDÉS	EAN	PAGE
FLEX CU IOT DALI-2 HCL TW	4058075**841888**	193
FLEX CU TW	4058075**843844**	200
FLEX CU RTC DALI-2 HCL TW	4058075**841925**	200
FLEX CU FLUSH MOUNT DALI-2 HCL TW	4058075**841901**	200
MCU SELECT DALI-2 TW LEDVANCE	4058075**837508**	203
MCU SELECT DALI-2 EXC TW LEDVANCE	4058075**837522**	203
MCU TOUCH DALI-2 TW LEDVANCE	4058075**837560**	203
BIOLUX HCL CONTROL UNIT S ZB	4058075**724624**	197
BIOLUX HCL CONTROL UNIT ZB	4058075**308657**	197

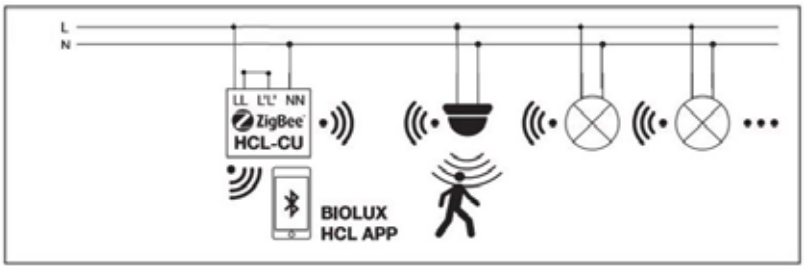

*Possibilité de commande à l'unité sans frais.

[1] t [h] : L70 @ 25 °C (T_a) | [2] t [h] : L80 @ 25 °C (T_a) | [3] Existe en dimensions 625 x 625 mm - Nous consulter. | [4] Boîtier de connexion rapide 5P inclus. Filins de sécurité non inclus, voir page accessoires.

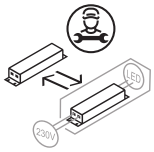

1

CEE LUMINAIRE ÉLIGIBLE AUX CERTIFICATS D'ÉCONOMIES D'ÉNERGIE

PANEL HAUTES PERFORMANCES

MULTI LUMEN · VIVARES · ENEC · IP40 · LEDVANCE 7 Ans Garantie

Désignation	EAN	lm	lm/W		L70 [1]	L80 [2]	Dimensions L x l x H [mm]					
LEDVANCE PANEL FLEX 600[3]												SUPERIOR CLASS
Classe II - Cadre en aluminium blanc mat (RAL 9003) - Réparable : sources lumineuses et alimentation remplaçables (nous consulter) - Alimentation externe fournie - Multi Lumen (On/Off uniquement) : sélection de puissance sur 4 niveaux (17/21/25/30W) via un interrupteur sur l'alimentation - Connecteur rapide externe sans outil avec repiquage possible inclus - Excellente qualité de finition - SDCM ≤ 3 - Très faible scintillement (taux < 5%- SVM ≤ 0,4 et PstLM ≤ 1,0) - Filin de sécurité inclus - IP40 - 220 ... 240 V - Existe en version secourue - Température de fonctionnement : -10...+50°C - Eligibles aux CEE (nous consulter) - ENEC - Garantie 7 ans											CR 9C
PL FLEX 600 30W/840 Multi Lumen NEW	4099854**276484**	2 880 / 3 510 / 4 130 / 4 860	162	110°	100 000 h	100 000 h	595 x 595 x 32		4*	1	190,00
PL FLEX 600 30W/830 Multi Lumen UGR19 Microprismatique NEW	4099854**276521**	2 830 / 3 450 / 4 050 / 4 800	160	90°	100 000 h	100 000 h	595 x 595 x 32		4*	1	207,00
PL FLEX 600 30W/840 Multi Lumen UGR19 Microprismatique NEW	4099854**276507**	2 880 / 3 510 / 4 130 / 4 860	162	90°	100 000 h	100 000 h	595 x 595 x 32		4*	1	207,00
Versions DALI avec fonctionnalité Touch Dim - Connecteur rapide sans outil avec repiquage possible inclus - Compatible VIVARES											
PL FLEX 600 DAVR 30W/840 Multi Lumen NEW	4099854**276606**	4860	160	110°	100 000 h	100 000 h	595 x 595 x 32	✓	4*	1	296,00
PL FLEX 600 DAVR 30W/830 Multi Lumen UGR19 Microprismatique NEW	4099854**276750**	4800	155	90°	100 000 h	100 000 h	595 x 595 x 32	✓	4*	1	314,00
PL FLEX 600 DAVR 30W/840 Multi Lumen UGR19 Microprismatique NEW	4099854**276620**	4860	160	90°	100 000 h	100 000 h	595 x 595 x 32	✓	4*	1	314,00

Accessoires en page 44

DÉTAILS COMPLÉMENTAIRES

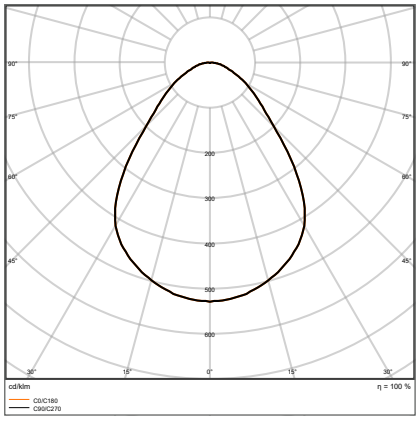

Panel FLEX 600 30W 4 000 K UGR19 Multi Lumen

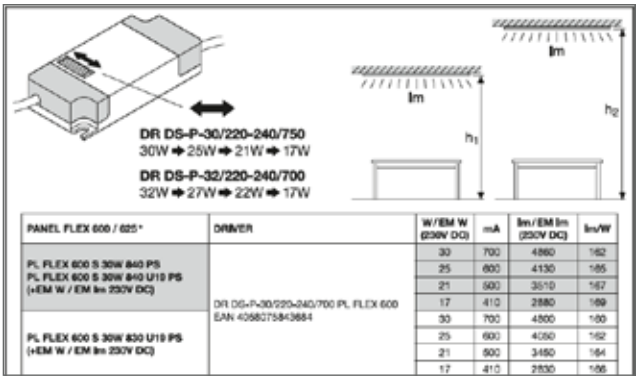

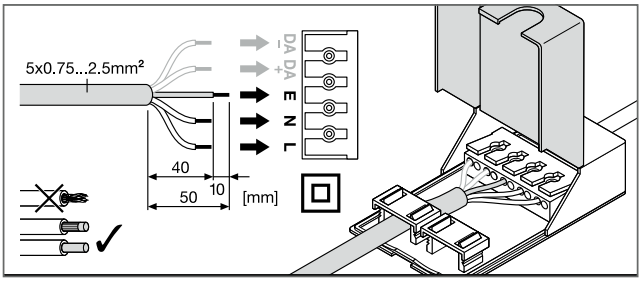

[1] t [h] : L70 @ 25 °C (T_q) | [2] t [h] : L80 @ 25 °C (T_q) | [3] Existe en dimensions 625 x 625 mm - Nous consulter.



1

PANEL UGR16

850°C | VIVARES | TÜV SÜD | IK08 | IP40 | LEDVANCE 5 Ans Garantie

Désignation	EAN	lm	lm/W		L70 [1]	L80 [2]	Dimensions L x l x H [mm]						
LEDVANCE PANEL INDIVILED® 600[3] UGR16													
Classe II - Corps en acier blanc mat (RAL 9003) - Alimentation externe fournie - UGR16 - SDCM≤3 - IP40 - IK08 - Test au fil incandescent 850 °C - Montage en saillie ou suspension - Filin de sécurité inclus - ENEC - Très faible scintillement (taux < 5%- SVM ≤ 0,4 et $P_{st}LM$ ≤ 1,0) - 220 ... 240 V - Existe en version secourue - Intégration d'un détecteur (présence, présence et luminosité...) possible[4] - Température de fonctionnement : -20...+45°C - Garantie 5 ans												CR 9C	
PL INDV 600 33W/830	4058075**201132**	3800	115	70°	80000 h	60000 h	595x595x13		3*	1	224,00	
PL INDV 600 33W/840	4058075**201156**	4000	120	70°	80000 h	60000 h	595x595x13		3*	1	224,00	
Versions DALI avec fonctionnalité Touch Dim - Connecteur rapide sans outil avec repiquage possible inclus - Compatible VIVARES												
PL INDV 600 DAVR 33W/830	4058075**503885**	3800	115	70°	80000 h	60000 h	595x595x13	✓	3*	1	423,00	
PL INDV 600 DAVR 33W/840	4058075**503861**	4000	120	70°	80000 h	60000 h	595x595x13	✓	3*	1	423,00	
Version ZIGBEE - Compatible VIVARES. Nécessite le contrôleur VIVARES 4058075**427488** (voir p.191)												
PL INDV 600 ZBVR 33W/840	4058075**521841**	4000	120	70°	80000 h	60000 h	595x595x13	✓	3*	1	411,00	

Accessoires en page 44

DÉTAILS COMPLÉMENTAIRES

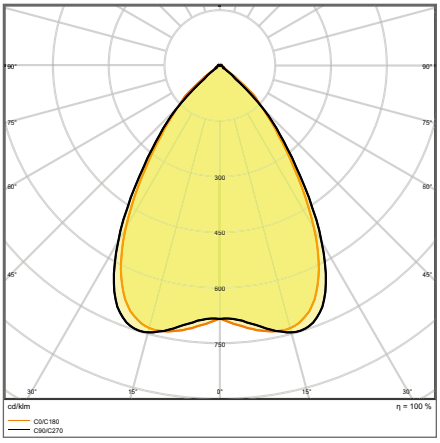

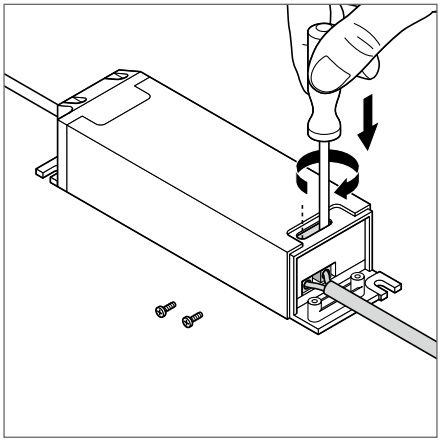

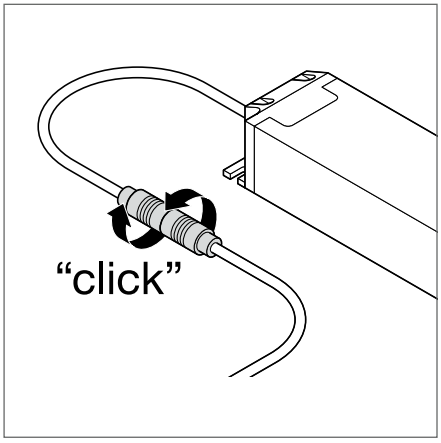

PANEL INDV 600 33W 4000K

[1] t [h] : L70 @ 25 °C (T_a) | [2] t [h] : L80 @ 25 °C (T_a) | [3] Existe en dimensions 625 x 625 mm - Nous consulter. | [4] Nous consulter. *Possibilité de commande à l'unité sans frais.

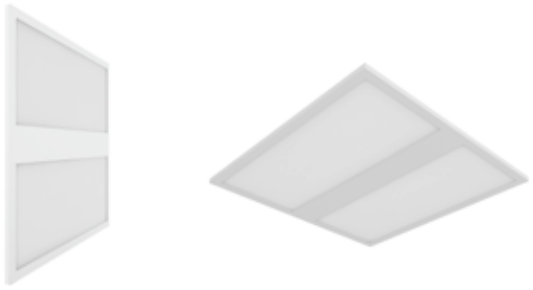

1

PANEL IP54

Désignation	EAN	lm	lm/W		L70 [1]	L80 [2]	Dimensions L x l x H [mm]						
LEDVANCE PANEL PROTECT 600[3] IP54													
Classe II - Cadre en aluminium blanc mat (RAL 9003) - Alimentation externe fournie avec sélecteur de puissance (Multi Lumen) 4 niveaux (22/26/31/36W) - Excellente qualité de finition - Diffuseur en PMMA (version UGR22) ou en PC (version UGR19 avec test au fil incandescent 850°C) - SDCM < 3 - IP54 - ENEC - Très faible scintillement (taux < 5%- SVM ≤ 0,4 et PstLM ≤ 1,0) - Filin de sécurité inclus - 220 ... 240 V - Compatible avec un fonctionnement sur système de batteries centralisées - Intégration d'un détecteur (présence, présence et luminosité...) possible[4] - Température de fonctionnement : -10...+50°C - Garantie 5 ans												CR 9C
PL PROTECT 600 36W/830 Multi Lumen - diffuseur PMMA	4099854**082863**	3 080 / 3 640 / 4 340 / 5 040	140	120°	100 000 h	70 000 h	595 x 595 x 35		5*	1	280,00
PL PROTECT 600 36W/840 Multi Lumen - diffuseur PMMA	4099854**082887**	3 080 / 3 640 / 4 340 / 5 040	140	120°	100 000 h	70 000 h	595 x 595 x 35		5*	1	280,00
PL PROTECT 600 36W/840 UGR19 Multi Lumen - diffuseur PC Microsprismatique	4099854**083303**	3 080 / 3 640 / 4 340 / 5 040	140	90°	100 000 h	70 000 h	595 x 595 x 35		5*	1	286,00
Versions DALI avec fonctionnalité Touch Dim - Compatibles VIVARES											
PL PROTECT 600 36W/830 DAVR - diffuseur PMMA	4099854**082900**	5 040	140	120°	100 000 h	70 000 h	595 x 595 x 35	✓	5*	1	430,00
PL PROTECT 600 36W/840 DAVR - diffuseur PMMA	4099854**083105**	5 040	140	120°	100 000 h	70 000 h	595 x 595 x 35	✓	5*	1	430,00
PL PROTECT 600 36W/840 UGR19 DAVR - diffuseur PC Microsprismatique	4099854**083327**	5 040	140	90°	100 000 h	70 000 h	595 x 595 x 35	✓	5*	1	445,00

Accessoires en page 44

DÉTAILS COMPLÉMENTAIRES

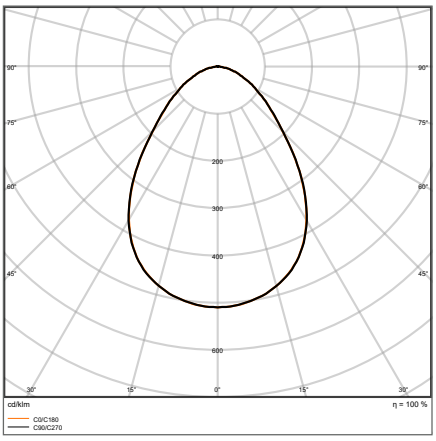

PL PROT 600 36W/4000K UGR19 PS

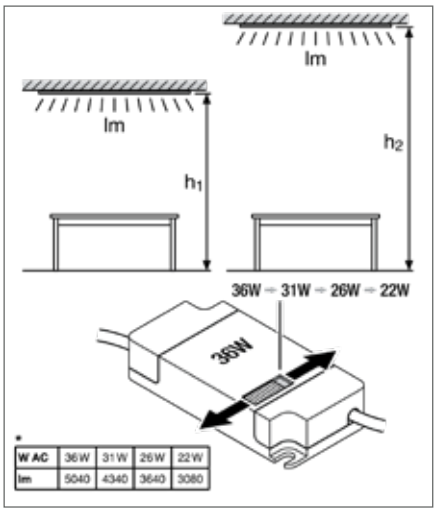

W AC	36 W	31 W	26 W	22 W
lm	5040	4340	3640	3080

Sélecteur de puissance 4 niveaux

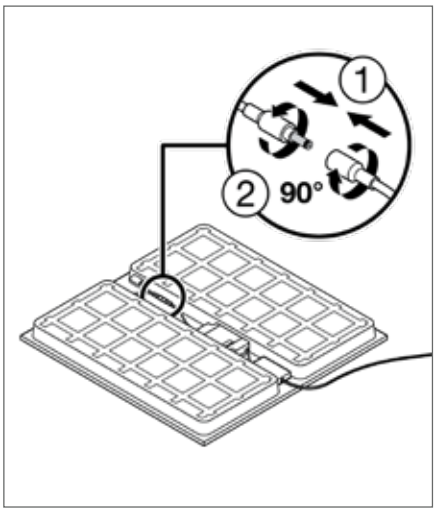

[1] t [h] : L70 @ 25 °C (T_q) | [2] t [h] : L80 @ 25 °C (T_q) | [3] Existe en dimensions 625 x 625 mm - Nous consulter. | [4] Nous consulter *Possibilité de commande à l'unité sans frais.

1

PANEL COMFORT

Désignation	EAN	lm	lm/W		L70 [1]	L80 [2]	Dimensions L x l x H [mm]				
LEDVANCE PANEL COMFORT 600[3]											
Classe II - Cadre en aluminium blanc mat (RAL 9003) - Alimentation externe fournie - Multi Lumen : sélection par interrupteur de la puissance (Multi Colour 3000K ou 4000K pour les versions IRC90) sur versions On/Off uniquement - Connecteur rapide externe sans outil avec repiquage possible inclus - Excellente qualité de finition - SDCM≤3 - Très faible scintillement (taux < 5% - SVM ≤ 0,4 et PstLM ≤ 1,0) - ENEC - Filin de sécurité inclus - IP40 - 220 ... 240V - Existe en version secourue - Température de fonctionnement : -10...+50°C - Garantie 5 ans										CR 9C
PL CMFT 600 28W/830 Multi Lumen	4099854**014192**	2900/3250/3640	129	110°	100000h	70000h	595x595x32		4*	1	108,00
PL CMFT 600 28W/840 Multi Lumen	4099854**014215**	2900/3250/3640	129	110°	100000h	70000h	595x595x32		4*	1	108,00
PL CMFT 600 33W/830 Multi Lumen	4099854**014864**	3640/3900/4320	131	110°	100000h	70000h	595x595x32		4*	1	127,00
PL CMFT 600 33W/840 Multi Lumen	4099854**014888**	3640/3900/4320	131	110°	100000h	70000h	595x595x32		4*	1	127,00
PL CMFT 600 33W/865 Multi Lumen	4099854**014901**	3640/3900/4320	131	110°	100000h	70000h	595x595x32		4*	1	133,00
PL CMFT 600 28W/830 UGR19 Multi Lumen Microprismatique	4099854**014604**	2900/3250/3640	129	90°	100000h	70000h	595x595x32		4*	1	132,00
PL CMFT 600 28W/840 UGR19 Multi Lumen Microprismatique	4099854**014628**	2900/3250/3640	129	90°	100000h	70000h	595x595x32		4*	1	132,00
PL CMFT 600 33W/830 UGR19 Multi Lumen Microprismatique	4099854**015090**	3640/3900/4320	131	90°	100000h	70000h	595x595x32		4*	1	189,00
PL CMFT 600 33W/840 UGR19 Multi Lumen Microprismatique	4099854**015113**	3640/3900/4320	131	90°	100000h	70000h	595x595x32		4*	1	189,00
PL CMFT 600 33W/865 UGR19 Multi Lumen Microprismatique	4099854**015137**	3640/3900/4320	131	90°	100000h	70000h	595x595x32		4*	1	189,00
Versions DALI avec fonctionnalité Touch Dim - Compatibles VIVARES											
PL CMFT 600 DAVR 28W/830	4099854**014352**	3640	129	110°	100000h	70000h	595x595x32	✓	4*	1	249,00
PL CMFT 600 DAVR 28W/840	4099854**014505**	3640	129	110°	100000h	70000h	595x595x32	✓	4*	1	249,00
PL CMFT 600 DAVR 33W/830	4099854**014925**	4320	131	110°	100000h	70000h	595x595x32	✓	4*	1	272,00
PL CMFT 600 DAVR 33W/840	4099854**015342**	4320	131	110°	100000h	70000h	595x595x32	✓	4*	1	272,00
PL CMFT 600 DAVR 33W/865	4099854**015410**	4320	131	110°	100000h	70000h	595x595x32	✓	4*	1	285,00
PL CMFT 600 DAVR 28W/830 UGR19 Microprismatique	4099854**014703**	3640	129	90°	100000h	70000h	595x595x32	✓	4*	1	263,00
PL CMFT 600 DAVR 28W/840 UGR19 Microprismatique	4099854**014789**	3640	129	90°	100000h	70000h	595x595x32	✓	4*	1	263,00
PL CMFT 600 DAVR 33W/830 UGR19 Microprismatique	4099854**015304**	4320	131	90°	100000h	70000h	595x595x32	✓	4*	1	284,00
PL CMFT 600 DAVR 33W/840 UGR19 Microprismatique	4099854**015229**	4320	131	90°	100000h	70000h	595x595x32	✓	4*	1	284,00
PL CMFT 600 DAVR 33W/865 UGR19 Microprismatique	4099854**015243**	4320	131	90°	100000h	70000h	595x595x32	✓	4*	1	299,00
Versions IRC90 Multi Colour avec sélection de température de couleur (3000K ou 4000K)											
PL CMFT 600 36W 930 940 UGR19 Multi Select microprismatique [4]	4058075**694460**	3400...4200	118	90°	100000h	60000h	595x595x35		4*	1	204,00
PL CMFT 600 36W 930 940 UGR19 DAVR microprismatique [5]	4058075**694507**	4000...4200	118	90°	100000h	60000h	595x595x35	✓	4*	1	306,00
Versions ZIGBEE - Compatibles VIVARES. Nécessitent le contrôleur VIVARES 4058075**427488** (voir p.191)											
Panel CMFT 600 ZBVR 33W/4000K	4099854**015076**	4320	120	110°	100000h	70000h	595x595x32	✓	4*	1	260,00
Panel CMFT 600 ZBVR 33W/4000K UGR19 microprismatique	4099854**014239**	4320	120	90°	100000h	70000h	595x595x32	✓	4*	1	273,00

Accessoires en page 44

DÉTAILS COMPLÉMENTAIRES

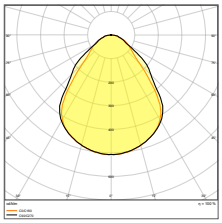

PL CMFT 600 28W/840 UGR19 PS

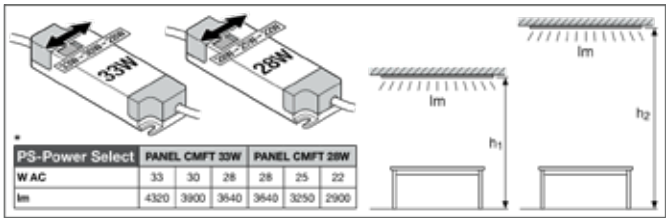

Alimentation On/Off avec sélecteur de puissance (versions IRC80)

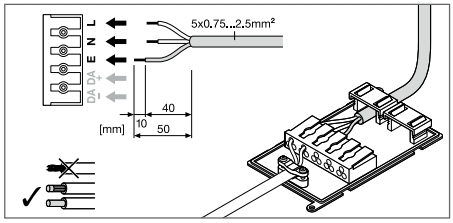

BOITIER DE CONNEXION RAPIDE

[1] t[h] : L70 @ 25 °C (T_a) | [2] t[h] : L80 @ 25 °C (T_a) | [3] Existe en dimensions 625 x 625 mm - Nous consulter | [4] Avec sélecteur de puissance | [5] Fonctionnalité Touch Dim et compatible VIVARES

*Possibilité de commande à l'unité sans frais.



1

PANEL COMFORT

Désignation	EAN	lm	lm/W		L70 [1]	L80 [2]	Dimensions L x l x H [mm]					

LEDVANCE PANEL COMFORT 1200

Classe II - Cadre en aluminium blanc mat (RAL 9003) - Alimentation externe fournie - Multi Lumen : sélection par interrupteur de la puissance sur versions On/Off uniquement - Connecteur rapide externe sans outil avec repiquage possible inclus - Excellente qualité de finition - SDCM ≤ 3 - Très faible scintillement (taux < 5% - SVM ≤ 0,4 et PstLM ≤ 1,0) - ENEC - Filin de sécurité inclus - IP40 - 220 ... 240 V - Existe en version secourue - Température de fonctionnement : -10...+50°C - Garantie 5 ans

												CR 9C
PL CMFT 1200 33W/830 Multi Lumen	4099854**002731**	3120/3640/4320	131	110°	100000 h	70000 h	1195 x 295 x 11		4*	1	192,00
PL CMFT 1200 33W/840 Multi Lumen	4099854**003981**	3120/3640/4320	131	110°	100000 h	70000 h	1195 x 295 x 11		4*	1	192,00
PL CMFT 1200 33W/830 UGR19 Multi Lumen Microprismatique	4099854**004087**	3120/3640/4320	131	90°	100000 h	70000 h	1195 x 295 x 11		4*	1	206,00
PL CMFT 1200 33W/840 UGR19 Multi Lumen Microprismatique	4099854**004100**	3120/3640/4320	131	90°	100000 h	70000 h	1195 x 295 x 11		4*	1	206,00
Versions DALI avec fonctionnalité Touch Dim - Compatibles VIVARES											
PL CMFT 1200 33W/830 DAVR	4099854**004001**	4320	131	110°	100000 h	70000 h	1195 x 295 x 11	✓	4*	1	329,00
PL CMFT 1200 33W/840 DAVR	4099854**004049**	4320	131	110°	100000 h	70000 h	1195 x 295 x 11	✓	4*	1	329,00
PL CMFT 1200 33W/830 UGR19 DAVR Microprismatique	4099854**004124**	4320	131	90°	100000 h	70000 h	1195 x 295 x 11	✓	4*	1	350,00
PL CMFT 1200 33W/840 UGR19 DAVR Microprismatique	4099854**004162**	4320	131	90°	100000 h	70000 h	1195 x 295 x 11	✓	4*	1	350,00

Accessoires en page 44

DÉTAILS COMPLÉMENTAIRES

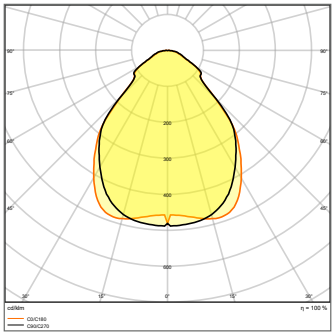

PL CMFT 1200 33W/840 UGR19 PS

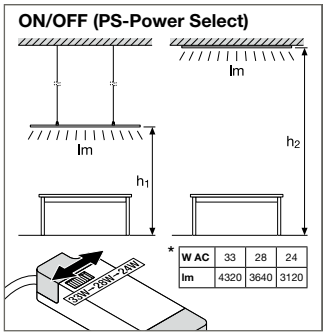

Alimentation On/Off avec sélecteur de puissance (versions IRC80)

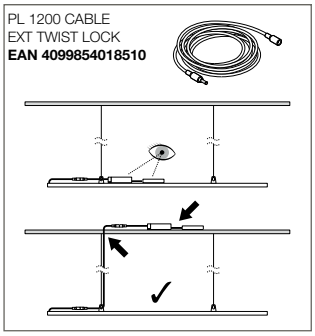

Suspension avec câble d'extension Twist & Lock

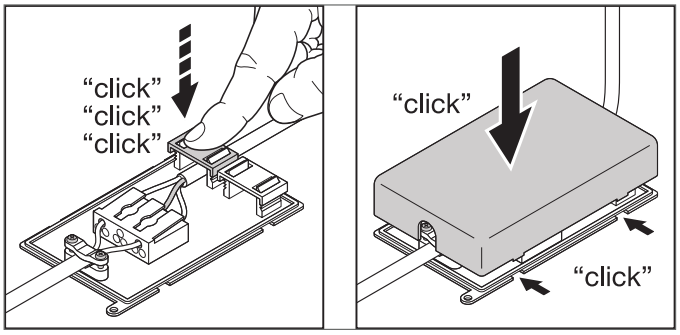

BOITIER DE CONNEXION RAPIDE

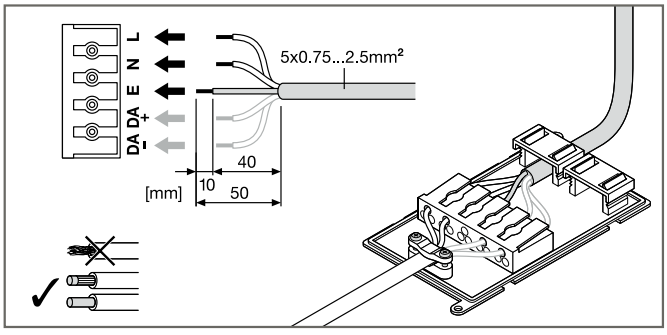

[1] t[h] : L70 @ 25 °C (T_a) | [2] t[h] : L80 @ 25 °C (T_a) *Possibilité de commande à l'unité sans frais.

1



2

3

LEDVANCE PANEL COMPACT

IP40

LEDVANCE 5 Ans Garantie

Désignation	EAN	lm	lm/W		L70 [1]	L80 [2]	Dimensions L x l x H [mm]				
LEDVANCE PANEL COMPACT 600[3]											
Classe II - Cadre en aluminium blanc mat (RAL 9003) - Alimentation externe fournie - Connexion sans outil avec repiquage possible (versions On/Off uniquement) - SDCM ≤ 5 - Très faible scintillement (taux < 5%- SVM ≤ 0,4 et PstLM ≤ 1,0) - Filin de sécurité inclus - IP40 - 220 ... 240 V - Existe en version Multi Select avec sélecteur de puissance 2 niveaux (30W/35W) et de température de couleur (3000K/4000K) et en version secourue - Température de fonctionnement : -10...+45°C - Garantie 5 ans										CR 9C
PL COMP 600 33W/830	4099854**017742**	3 630	110	120°	70 000 h	50 000 h	595 × 595 × 35		4	1	88,50
PL COMP 600 33W/840	4099854**017902**	3 630	110	120°	70 000 h	50 000 h	595 × 595 × 35		4	1	88,50
PL COMP 600 33W/865	4099854**017940**	3 630	110	120°	70 000 h	50 000 h	595 × 595 × 35		4	1	90,50
PL COMP 600 33W/830 UGR19 Microsprismatique	4099854**017063**	3 630	110	90°	70 000 h	50 000 h	595 × 595 × 35		4	1	92,50
PL COMP 600 33W/840 UGR19 Microsprismatique	4099854**017223**	3 630	110	90°	70 000 h	50 000 h	595 × 595 × 35		4	1	92,50
PL COMP 600 33W/865 UGR19 Microsprismatique	4099854**017308**	3 630	110	90°	70 000 h	50 000 h	595 × 595 × 35		4	1	112,00
PL COMP 600 35W/830-840 UGR19 Multi Select Microsprismatique NEW	4099854**206535**	3 300 / 3 850	110	90°	70 000 h	50 000 h	595 × 595 × 35		4*	1	115,00
Versions DALI avec fonctionnalité Touch Dim											
PL COMP 600 DALI 33W/830	4099854**017803**	3 630	110	120°	70 000 h	50 000 h	595 × 595 × 35	✓	4*	1	167,00
PL COMP 600 DALI 33W/840	4099854**017926**	3 630	110	120°	70 000 h	50 000 h	595 × 595 × 35	✓	4*	1	167,00
PL COMP 600 DALI 33W/865	4099854**017025**	3 630	110	120°	70 000 h	50 000 h	595 × 595 × 35	✓	4*	1	169,00
PL COMP 600 DALI 33W/830 UGR19 Microsprismatique	4099854**017100**	3 630	110	90°	70 000 h	50 000 h	595 × 595 × 35	✓	4*	1	169,00
PL COMP 600 DALI 33W/840 UGR19 Microsprismatique	4099854**017261**	3 630	110	90°	70 000 h	50 000 h	595 × 595 × 35	✓	4*	1	169,00
PL COMP 600 DALI 33W/865 UGR19 Microsprismatique	4099854**017322**	3 630	110	90°	70 000 h	50 000 h	595 × 595 × 35	✓	4*	1	179,00
PL COMP 600 DALI 35W/830-840 UGR19 Multi Colour Microsprismatique NEW	4099854**206603**	3 850	110	90°	70 000 h	50 000 h	595 × 595 × 35	✓	4*	1	187,00
Versions IRC 90											
PL COMP 600 30W/940 UGR19 Microsprismatique	4099854**017346**	3 120	104	90°	70 000 h	50 000 h	595 × 595 × 35		4*	1	126,00
PL COMP 600 35W/940 UGR19 Microsprismatique	4099854**017360**	3 640	104	90°	70 000 h	50 000 h	595 × 595 × 35		4*	1	159,00
PL COMP 600 DALI 35W/940 UGR19 Microsprismatique	4099854**017384**	3 640	104	90°	70 000 h	50 000 h	595 × 595 × 35	✓	4*	1	287,00

Accessoires en page suivante

LEDVANCE PANEL COMPACT 1200

Classe II - Cadre en aluminium blanc mat (RAL 9003) - Alimentation externe fournie - Connexion sans outil permettant repiquage (sur 1200 x 300 On/Off uniquement) - SDCM ≤ 5 - Très faible scintillement (taux < 5%- SVM ≤ 0,4 et PstLM ≤ 1,0) - Filin de sécurité inclus - IP40 - 220 ... 240 V - Existe en version secourue - Température de fonctionnement : -10...+45°C - Garantie 5 ans CR 9C

PL COMP 1200x300 33W/840	4099854**017162**	3 630	110	120°	70 000 h	50 000 h	1 195 × 295 × 34		4*	2	109,00
PL COMP 1200x300 33W/840 UGR19 Microsprismatique	4099854**017209**	3 630	110	90°	70 000 h	50 000 h	1 195 × 295 × 34		4*	2	122,00
PL COMP 1200x600 53W/840	4099854**113680**	5 830	110	120°	70 000 h	50 000 h	1 195 × 595 × 34		2*	3	229,00
PL COMP 1200x600 53W/840 UGR19 Microsprismatique	4099854**017643**	5 830	110	90°	70 000 h	50 000 h	1 195 × 595 × 34		2*	3	236,00
Versions DALI avec fonctionnalité Touch Dim											
PL COMP 1200x300 DALI 33W/840	4099854**017186**	3 630	110	120°	70 000 h	50 000 h	1 195 × 295 × 34	✓	4*	2	207,00
PL COMP 1200x300 DALI 33W/840 UGR19 Microsprismatique	4099854**017247**	3 630	110	90°	70 000 h	50 000 h	1 195 × 295 × 34	✓	4*	2	219,00
PL COMP 1200x600 DALI 53W/840	4099854**113703**	5 830	110	120°	70 000 h	50 000 h	1 195 × 595 × 34	✓	2*	3	323,00
PL COMP 1200x600 DALI 53W/840 UGR19 Microsprismatique	4099854**017704**	5 830	110	90°	70 000 h	50 000 h	1 195 × 595 × 34	✓	2*	3	357,00
Versions IRC 90											
PL COMP 1200 35W/940 UGR19 Microsprismatique	4099854**017285**	3 640	104	90°	70 000 h	50 000 h	1 195 × 295 × 34		2*	2	140,00
PL COMP 1200 DALI 35W/940 UGR19 Microsprismatique	4099854**017520**	3 640	104	90°	70 000 h	50 000 h	1 195 × 295 × 34	✓	2*	2	237,00

Accessoires en page suivante

[1] t [h] : L70 @ 25 °C (T_a) | [2] t [h] : L80 @ 25 °C (T_a) | [3] Existe en dimensions 625 x 625 mm - Nous consulter. *Possibilité de commande à l'unité sans frais.





ACCESSOIRES - PANEL

Désignation	EAN	Dimensions L×l×H [mm]		No.	€ UNITAIRE
ACCESSOIRES PANEL					
Disponibles pour les luminaires Panel dans leurs tailles respectives (voir tableau de compatibilité)					CR 9C
Panel 600 Kit montage saillie H75 Blanc - Prêt à l'emploi	4058075**472914**	600,5×600,5×75	4*	1	122,00
Panel 600 Kit montage saillie H75 Noir - Prêt à l'emploi	4058075**834330**	600×600×76	4*	2	111,00
Panel 600 Kit montage saillie H50 Blanc - Prêt à l'emploi	4058075**826397**	600×600×50	5*	1	103,00
Panel 1200x300 Kit montage saillie H56 Blanc - Prêt à l'emploi	4058075**108820**	1201×300×56	4*	3	123,00
Panel 1200x300 Kit montage saillie H56 Noir - Prêt à l'emploi	4058075**834378**	1200×300×56	4*	4	124,00
Panel 600 Kit montage saille Value H70 Blanc - A assembler sans outil	4058075**402843**	613×613×70	4*	5	68,50
Panel 1200x300 Kit montage saillie Value H70 Blanc - A assembler sans outil	4099854**018497**	1215×315×70	4*	6	102,00
Panel 1200x600 Kit montage saillie Value H72 Blanc - A assembler sans outil	4058075**389823**	1213×613×72	3*	6	121,00
Panel 600 Cadre montage encastré Blanc	4058075**402881**	625x625x76	2*	7	121,00
Panel 1200x300 Kit montage encastré Blanc	4058075**472976**	1231x331x76	4*	8	136,00
Panel Value Brancards x4	4058075**409859**	25x45x33	4*	9	20,10
Panel Kit de suspension 600	4058075**402928**	1500x30x30	4*	10	27,30
Panel Kit Filin de Sécurité x4	4058075**472990**	1000x17x4	10*	11	24,20
Panel 1200 Rallonge twist lock 2m - Pour encastrer l'alimentation	4099854**018510**	Ø 13 x 2400	4*	12	23,20
Boîtier de connexion rapide 5P L/N (lot de 4) - Pour repiquage	4058075**473010**	115x56x19	10*	13	71,00
Boîtier de connexion rapide 5P DALI (lot de 4) - Pour repiquage	4058075**473034**	115x56x19	10*	13	111,00

COMPATIBILITÉ DES ACCESSOIRES EN UN COUP D'OEIL

Accessoires		PANEL HCL	PANEL TW	PANEL FLEX	PANEL INDIVILED®	PANEL PROTECT	PANEL COMFORT	PANEL COMPACT
Panel 600 Kit montage saillie H75 - Prêt à l'emploi	4058075**472914**	❍	❍	❍	❍	❍	❍	❍
Panel 600 Kit montage saillie H75 Noir - Prêt à l'emploi	4058075**834330**	❍	❍	❍		❍	❍	❍
Panel 600 Kit montage saillie H50 Blanc - Prêt à l'emploi	4058075**826397**	❍	❍	❍	❍	❍		
Panel 1200x300 Kit montage saillie H56 Blanc - Prêt à l'emploi	4058075**108820**	❍	❍				❍	
Panel 1200x300 Kit montage saillie H56 Noir - Prêt à l'emploi	4058075**834378**	❍	❍				❍	
Panel 600 Kit montage saille Value H70 Blanc - A assembler sans outil	4058075**402843**	❍	❍	❍	❍	❍	❍	❍
Panel 1200x300 Kit montage saillie Value H70 Blanc - A assembler sans outil	4099854**018497**	❍	❍				❍	❍
Panel 1200x600 Kit montage saillie Value H72 Blanc - A assembler sans outil	4058075**389823**							❍
Panel 600 Cadre montage encastré	4058075**402881**	❍	❍	❍		❍	❍	❍
Panel 1200x300 Kit montage encastré	4058075**472976**	❍	❍				❍	❍
Panel Value Brancards x4	4058075**409859**	❍	❍	❍	❍	❍	❍	❍
Panel Kit de suspension	4058075**402928**	❍	❍	❍	❍[1]	❍	❍	❍
Panel Kit Filin de Sécurité x4	4058075**472990**	❍	❍	●	●	●	●	●
Panel 1200 câble d'extension Twist Lock 2m	4099854**018510**						❍	
Boîtier de connexion rapide 5P L/N (lot de 4) - Pour repiquage	4058075**473010**	❍		❍[2]	❍[2]	❍[2]	●	●
Boîtier de connexion rapide 5P DALI (lot de 4) - Pour repiquage	4058075**473034**		❍	❍[3]	●[3]	❍[3]	●	❍

● De série sur le produit

❍ En option

[1] Non compatible avec les Panel IndiviLED version Secourue | [2] Uniquement pour les versions standard. Non compatible avec les version DALI et Secourue | [3] Uniquement compatible avec les version DALI et Secourue

*Possibilité de commande à l'unité sans frais.



1



2

LEDVANCE LINEAR PANEL BLACKBOARD

LEDVANCE 5 Ans Garantie

Désignation	EAN	lm	lm/W		L70 [1]	L80 [2]	Dimensions L x l x H [mm]				
LEDVANCE LINEAR PANEL BLACKBOARD											
Classe I - Luminaire pour l'éclairage des tableaux avec optique asymétrique - Corps en acier blanc peint par poudrage - Réflecteur en aluminium blanc - SDCM<3 - 220 ... 240 V - Températures de fonctionnement : -10...+40°C - Montage encastré ou en saillie murale avec potence - Versions 3 000 K et DALI possibles (nous consulter au préalable) - Garantie 5 ans											CR 9C
En encastrement											
Linear Panel Blackboard 1200 26W/4000K à encastrer	4099854**178153**	3 700	142	–	70 000 h	50 000 h	1 196 × 146 × 87	1	1	471,00	
Linear Panel Blackboard 1500 37W/4000K à encastrer	4099854**178160**	5 500	141	–	70 000 h	70 000 h	1 495 × 146 × 87	1	1	569,00	
En saillie murale avec potence de 40cm											
Linear Panel Blackboard 1200 26W/4000K avec potence	4099854**178078**	3 700	142	–	70 000 h	50 000 h	1 170 × 560 × 73	1	2	723,00	
Linear Panel Blackboard 1500 37W/4000K avec potence	4099854**178085**	5 500	141	–	70 000 h	70 000 h	1 470 × 560 × 73	1	2	792,00	
Accessoires											
Linear Panel Blackboard - kit de montage placo	4099854**192197**							1	-	21,10	

[1] t [h] : L70 @ 25 °C (T_a) | [2] t [h] : L80 @ 25 °C (T_a) | [3] Existe en dimensions 625 x 625 mm - Nous consulter.



1 2 3 4 5 6

LUMINAIRE PLANON CONNECTÉ

COLOR · CHAUD FROID · SMART+ · LEDVANCE 2 Ans Garantie

Désignation	EAN	lm	lm/W		L70	L80	Dimensions L x l [mm]			No.	UNITAIRE

WIFI · works with amazon alexa · works with the Google Assistant

LUMINAIRES PLANON™

Luminaires connectés WIFI de classe II - Version RGBTW : jusqu'à 16 millions de couleurs et variation de blanc (3000 à 6500K) - Version RGBW : jusqu'à 16 millions de couleurs et blanc chaud 3000K - Version TW (Tunable White) : variation de blanc (3000 à 6500K) - IRC80, bornier à vis - Contrôle et programmation possibles via l'app LEDVANCE SMART+ - Compatible Amazon Alexa et Google Assistant - Température de fonctionnement : -20...+40°C - Garantie 2 ans CR 36

Versions sans cadre apparent											
SMART+ WIFI Planon Frameless 600 40W/830...865	4058075**484436**	3400	85	110°	25000h	—	596x596	✓	3*	1	152,30
SMART+ WIFI Planon Frameless 600 40W/830...865 RGB	4058075**484474**	3400	85	110°	25000h	—	596x596	✓	3*	1	189,75
SMART+ WIFI Planon Frameless 1 200x300 40W/830...865	4058075**484498**	3400	85	110°	25000h	—	1200x300	✓	3*	2	161,50
SMART+ WIFI Planon Frameless 1 200x300 40W/830...865 RGB	4058075**484511**	3300	83	110°	25000h	—	1200x300	✓	3*	2	189,75
SMART+ WIFI Planon Frameless Rond 300 20W/830...865 RGB	4058075**484696**	1600	80	110°	25000h	—	ø300x69	✓	5*	3	119,99
Versions avec cadre apparent											
SMART+ WIFI Planon Plus 300 20W/830...865	4058075**525313**	1500	75	110°	25000h	—	300x300	✓	5*	4	47,50
SMART+ WIFI Planon Plus 300 20W/830 RGB	4058075**495708**	1400	70	110°	25000h	—	300x300	✓	5*	5	61,90
SMART+ WIFI Planon Plus 600 36W/830...865	4058075**525382**	3000	83	110°	25000h	—	595x595	✓	3*	4	80,00
SMART+ WIFI Planon Plus 600 36W/830 RGB	4058075**525269**	3200	83	110°	25000h	—	595x595	✓	3*	5	99,05
SMART+ WIFI Planon Plus 1 200x300 36W/830...865	4058075**525405**	2700	78	110°	25000h	—	1200x300	✓	3*	6	80,00
SMART+ WIFI Planon Plus 1 200x300 36W/830 RGB	4058075**525290**	3000	77	110°	25000h	—	1200x300	✓	3*	6	99,05

Remarque importante : Les produits présentés sur cette page sont issus du portfolio Grand Public. De ce fait, il n'existe pas de courbes photométriques permettant de faire une étude d'éclairage.

DÉTAILS COMPLÉMENTAIRES

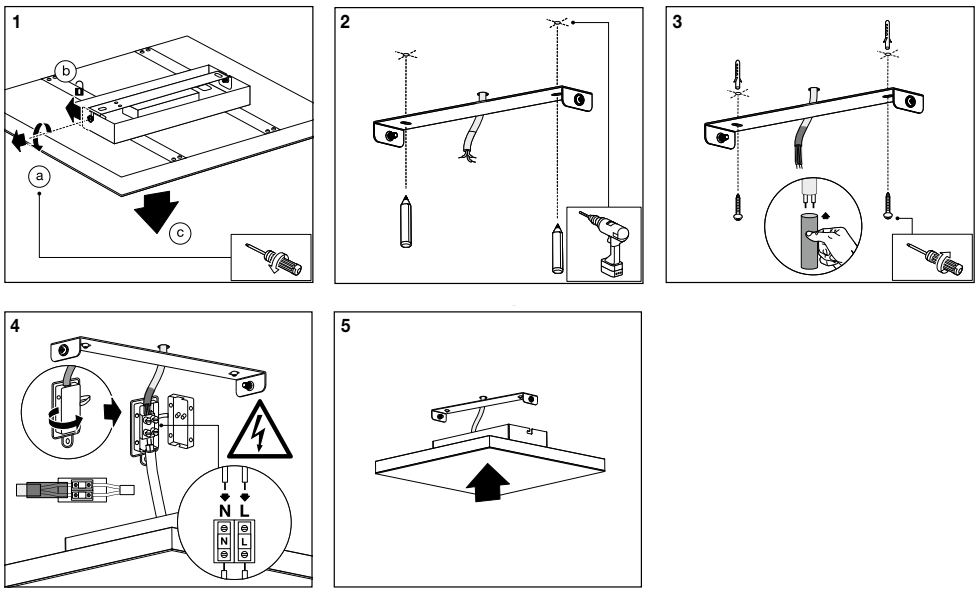

INSTALLATION

[1] t[h] : L70 @ 25 °C (T_a) | [2] t[h] : L80 @ 25 °C (T_a) *Possibilité de commande à l'unité sans frais.



1



2

LUMINAIRE PLANON CONNECTÉ

IRC 95 | CHAUD FROID | SMART+ | LEDVANCE 5 Ans Garantie

Désignation	EAN	lm	lm/W		L70	L80	Dimensions L×l [mm]				

LUMINAIRES PLANON™ SUN@HOME

WIFI | works with amazon alexa | works with the Google Assistant

Luminaires connectés WIFI de classe II - Corps en aluminium blanc - HCL (possibilité de paramétrer son propre cycle circadien selon l'heure de la journée) - Variation de blanc 2 200 à 5 000 K - Excellente qualité de lumière (réduction du pic de lumière bleue, IRC 95) - Contrôle et programmation possibles via l'app LEDVANCE SMART+ - Compatible Amazon Alexa et Google Assistant - Bornier à vis - Température de fonctionnement : -20...+40°C - Garantie 5 ans

CR 36

Versions sans cadre											
SUN@HOME Planon Frameless 300 20W/922…950 IRC95	4058075**576018**	1 200	95	110°	30000h	—	300x300x62	✓	5*	1	75,55
SUN@HOME Planon Frameless 600 35W/922…950 IRC95	4058075**575998**	2 300	95	110°	30000h	—	600x600x62	✓	3*	1	151,13
SUN@HOME Planon Frameless 1 200x300 35W/922…950 IRC95	4058075**575974**	2 300	95	110°	30000h	—	1200x300x62	✓	3*	2	151,13

Remarque importante : Les produits présentés sur cette page sont issus du portfolio Grand Public. De ce fait, il n'existe pas de courbes photométriques permettant de faire une étude d'éclairage.

DÉTAILS COMPLÉMENTAIRES

Spécifique à SUN@HOME

2 200K - 5 000K
Permet un éclairage confortable en soirée pour un niveau d'ambiance et de confort plus élevé

IRC > 95
Permet d'avoir un rendu des couleurs proche de la lumière naturelle, donc une meilleure perception

Moins de lumière bleue
Offre un meilleur confort visuel et un meilleur rythme de veille / sommeil

Fonction Biorythme
Imite le cours naturel de la lumière de l'aube au crépuscule : un niveau d'activité plus élevé et une meilleure routine de sommeil

Technologie Light-Shield
Élimine les germes et les mauvaises odeurs pour une meilleure qualité de l'air

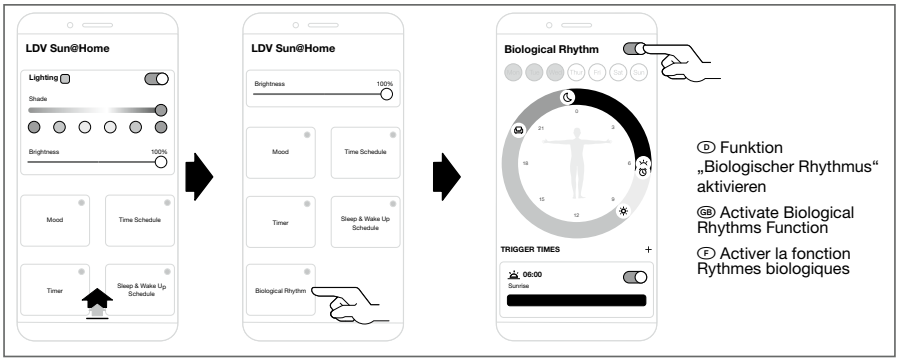

ACTIVATION DU RYTHME BIOLOGIQUE

[1] t[h] : L70 @ 25 °C (T_a) | [2] t[h] : L80 @ 25 °C (T_a) *Possibilité de commande à l'unité sans frais.


1


2


3


4





850°C

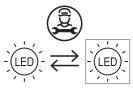



SUSPENSIONS - PLAFONNIERS UGR19







IP 20





Désignation	EAN	lm	lm/W		L70 [1]	L80 [2]	Dimensions L x l x H [mm]				

LEDVANCE LINEAR INDIVILED® 1200 UGR19 IRC90

PERFOR-MANCE CLASS

Classe I - Corps en aluminium blanc mat (similaire RAL 9003) ou noir (similaire RAL 9005) - UGR19 - IK06 - IRC90 - SDCM 3 - 220 ... 240 V - Test au fil incandescent 850 °C - Réparable (Everloop) : sources lumineuses et alimentation remplaçables garantissant une solution durable - Très faible scintillement (taux < 5% - SVM ≤ 0,4 et P_{st}LM ≤ 1,0) - Montage en saillie, suspension ou ligne continue grâce aux accessoires en options - Existe en version secourue - Garantie 5 ans CR 9C

Eclairage Direct On/Off : alimentation avec micros interrupteurs permettant de sélectionner 4 niveaux de puissances/flux lumineux (Multi Lumen)

Linear IndiviLED 1200 D 40W/930 Multi Lumen Blanc	4099854**135316**	3 150...4 800	120	90°	100000 h	70000 h	1210x125x43		1	1	440,00
Linear IndiviLED 1200 D 40W/940 Multi Lumen Blanc CEE	4099854**135330**	3 250...5 050	126	90°	100000 h	70000 h	1210x125x43		1	1	440,00
Linear IndiviLED 1200 D 40W/930 Multi Lumen Noir NEW	4099854**296703**	3 060...4 660	117	90°	100000 h	70000 h	1210x125x43		1	2	461,00
Linear IndiviLED 1200 D 40W/940 Multi Lumen Noir NEW	4099854**296741**	3 160...4 900	123	90°	100000 h	70000 h	1210x125x43		1	2	461,00
Linear IndiviLED 1200 D 40W/930 Asymétrique Multi Lumen Blanc[3]	4099854**135392**	3 150...4 800	120	90°	100000 h	70000 h	1210x125x43		1	1	490,00
Linear IndiviLED 1200 D 40W/940 Asymétrique Multi Lumen Blanc[3] CEE	4099854**135415**	3 250...5 050	126	90°	100000 h	70000 h	1210x125x43		1	1	490,00

Eclairage Direct DALI avec fonctionnalité Touch Dim - Compatibles VIVARES

Linear IndiviLED 1200 D 40W/930 DAVR Blanc	4099854**135712**	4800	120	90°	100000 h	70000 h	1210x125x43	✓	1	1	520,00
Linear IndiviLED 1200 D 40W/940 DAVR Blanc CEE	4099854**135736**	5050	126	90°	100000 h	70000 h	1210x125x43	✓	1	1	520,00
Linear IndiviLED 1200 D 40W/930 DAVR Noir NEW	4099854**296680**	4 660	117	90°	100000 h	70000 h	1210x125x43	✓	1	2	546,00
Linear IndiviLED 1200 D 40W/940 DAVR Noir NEW	4099854**296727**	4 900	123	90°	100000 h	70000 h	1210x125x43	✓	1	2	546,00
Linear IndiviLED 1200 D 40W/930 Asymétrique DAVR Blanc[3]	4099854**135965**	4800	120	90°	100000 h	70000 h	1210x125x43	✓	1	1	520,00
Linear IndiviLED 1200 D 40W/940 Astmétrique DAVR Blanc[3] CEE	4099854**135989**	5050	126	90°	100000 h	70000 h	1210x125x43	✓	1	1	520,00

Eclairage Direct DALI Sensor (PIR). Détection de présence et de luminosité avec abaissement en fonction de l'apport de lumière naturelle. Fonctionnement autonome individuel ou lors de la mise en ligne continue. Paramétrage personnalisable via télécommande Tridonic REMOTECONTROL IR6 ou basicDIM ILD G2 Programmer. Ne s'intègre pas dans un réseau DALI avec contrôleur.

Linear IndiviLED 1200 D 40W/930 DAVR Sensor Blanc NEW	4099854**249228**	4800	120	90°	100000 h	70000 h	1210x125x43	✓	1	3	867,00
Linear IndiviLED 1200 D 40W/940 DAVR Sensor Blanc NEW CEE	4099854**249273**	5050	126	90°	100000 h	70000 h	1210x125x43	✓	1	3	867,00
Linear IndiviLED 1200 D 40W/930 DAVR Sensor Noir NEW	4099854**371721**	4 660	117	90°	100000 h	70000 h	1210x125x43	✓	1	4	720,00
Linear IndiviLED 1200 D 40W/940 DAVR Sensor Noir NEW	4099854**371745**	4 900	123	90°	100000 h	70000 h	1210x125x43	✓	1	4	720,00

Accessoires en page 52

DÉTAILS COMPLÉMENTAIRES

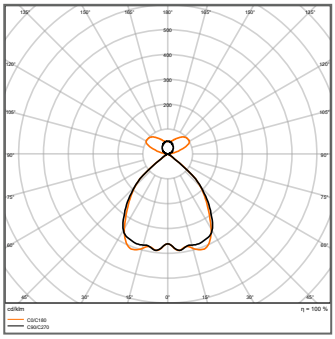

LN INV 1200 D/I 54W/930 PS

LINEAR IndiviLED® DIRECT	DRIVER	dip switch			mA	W	lm	lm/W
		Pin 1	Pin 2	Preset				
LN INV D 1200 P 40W 930 PS WT	OSRAM IT FIT 40/ 220...240/ 800 CS L	OFF	OFF	–	500	25	3150	126
		OFF	ON	–	600	30	3700	123
		ON	OFF	–	700	36	4400	122
		ON	ON	Preset	800	40	4800	120
LN INV D 1200 P 40W 940 PS WT	OSRAM IT FIT 40/ 220...240/ 800 CS L	OFF	OFF	–	500	25	3250	130
		OFF	ON	–	600	30	3900	130
		ON	OFF	–	700	36	4600	128
		ON	ON	Preset	800	40	5050	126

Réglages possibles des micros interrupteurs versions "Direct"

[1] t [h] : L70 @ 25 °C (T_a) | [2] t [h] : L80 @ 25 °C (T_a) | [3] Lancement mars 2025. Données techniques sous réserve d'évolution.



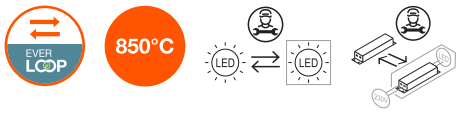

Désignation	EAN	lm	lm/W		L70 [1]	L80 [2]	Dimensions L x l x H [mm]				No.	UNITAIRE

Eclairage Direct/Indirect On/Off : alimentations pour la composante directe et indirect indépendantes, équipées de micros interrupteurs permettant de sélectionner 4 niveaux de puissances/flux lumineux (Multi Lumen). A monter en suspension (kit de suspension non inclus). Proportion d'éclairage direct/indirect variable selon les réglages des alimentations. Valeur typique : 70% / 30% CR 9C

Linear IndiviLED 1200 D/I 55W/930 Multi Lumen Blanc	4099854**135156**	3 150...4 800 + 1 400...2 150	124	90° +130°	100 000 h	70 000 h	1210x125x43		1	1	527,00
Linear IndiviLED 1200 D/I 55W/940 Multi Lumen Blanc CEE	4099854**135170**	3 250...5 050 + 1 500...2 250	131	90° +130°	100 000 h	70 000 h	1210x125x43		1	1	527,00
Linear IndiviLED 1200 D/I 55W/930 Multi Lumen Noir NEW	4099854**296888**	3 060...4 660 + 1 270...1 940	120	90° +130°	100 000 h	70 000 h	1210x125x43		1	2	554,00
Linear IndiviLED 1200 D/I 55W/940 Multi Lumen Noir NEW CEE	4099854**296901**	3 160...4 900 + 1 310...2 090	127	90° +130°	100 000 h	70 000 h	1210x125x43		1	2	554,00

Eclaraige Direct/Indirect DALI avec fonctionnalité Touch Dim - Compatibles VIVARES - A monter en suspension (kit de suspension non inclus). Proportion d'éclairage direct/indirect : 70% / 30%

Linear IndiviLED 1200 D/I 54W/930 DAVR Blanc	4099854**135552**	4 300 + 2 200	120	90° +130°	100 000 h	70 000 h	1210x125x43	✓	1	1	736,00
Linear IndiviLED 1200 D/I 54W/940 DAVR Blanc CEE	4099854**135576**	4 600 + 2 350	129	90° +130°	100 000 h	70 000 h	1210x125x43	✓	1	1	736,00
Linear IndiviLED 1200 D/I 54W/930 DAVR Noir NEW	4099854**296840**	4 160 + 2 130	116	90° +130°	100 000 h	70 000 h	1210x125x43	✓	1	2	774,00
Linear IndiviLED 1200 D/I 54W/940 DAVR Noir NEW	4099854**296864**	4 450 + 2 270	124	90° +130°	100 000 h	70 000 h	1210x125x43	✓	1	2	774,00

Eclairage Direct/Indirect DALI Sensor (PIR). Détection de présence et de luminosité avec abaissement en fonction de l'apport de lumière naturelle. Fonctionnement autonome individuel ou lors de la mise en ligne continue. Paramétrage personnalisable via télécommande Tridonic REMOTECONTROL IR6 ou basicDIM ILD G2 Programmer. Ne s'intègre pas dans un réseau DALI avec contrôleur. A monter en suspension (kit de suspension non inclus). Proportion d'éclairage direct/indirect : 70% / 30%

Linear IndiviLED 1200 D/I 54W/930 DAVR Sensor Blanc NEW	4099854**249457**	4 300 + 2 200	120	90° +130°	100 000 h	70 000 h	1210x125x43	✓	1	3	759,00
Linear IndiviLED 1200 D/I 54W/940 DAVR Sensor Blanc NEW CEE	4099854**249495**	4 600 + 2 350	129	90° +130°	100 000 h	70 000 h	1210x125x43	✓	1	3	759,00
Linear IndiviLED 1200 D/I 54W/930 DAVR Sensor Noir NEW	4099854**371769**	4 160 + 2 130	116	90° +130°	100 000 h	70 000 h	1210x125x43	✓	1	4	795,00
Linear IndiviLED 1200 D/I 54W/940 DAVR Sensor Noir NEW	4099854**371783**	4 450 + 2 270	124	90° +130°	100 000 h	70 000 h	1210x125x43	✓	1	4	795,00

Accessoires en page 52

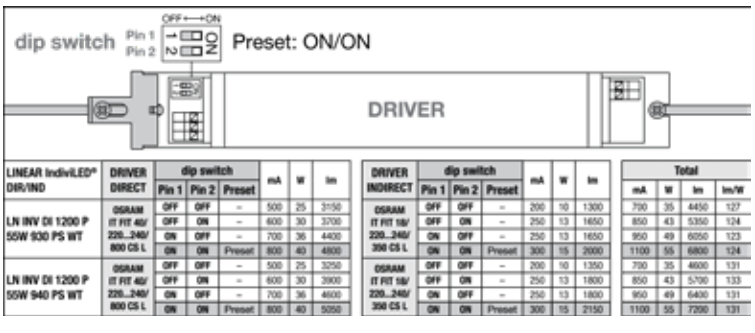

LINEAR IndiviLED® DIR/IND	DRIVER DIRECT	dip switch Pin 1	Pin 2	Preset	mA	W	lm
LN INV DI 1200 P 55W 930 PS WT	OSRAM IT FIT 40/ 220...240/ 800 CS L	OFF	OFF	–	500	25	3150
		OFF	ON	–	600	30	3700
		ON	OFF	–	700	36	4400
		ON	ON	Preset	800	40	4800
LN INV DI 1200 P 55W 940 PS WT	OSRAM IT FIT 40/ 220...240/ 800 CS L	OFF	OFF	–	500	25	3250
		OFF	ON	–	600	30	3900
		ON	OFF	–	700	36	4600
		ON	ON	Preset	800	40	5050

DRIVER INDIRECT	dip switch Pin 1	Pin 2	Preset	mA	W	lm
OSRAM IT FIT 18/ 220...240/ 350 CS L	OFF	OFF	–	200	10	1300
	OFF	ON	–	250	13	1650
	ON	OFF	–	250	13	1650
	ON	ON	Preset	300	15	2000
OSRAM IT FIT 18/ 220...240/ 350 CS L	OFF	OFF	–	200	10	1350
	OFF	ON	–	250	13	1800
	ON	OFF	–	250	13	1800
	ON	ON	Preset	300	15	2150

Total mA	W	lm	lm/W
700	35	4450	127
850	43	5350	124
950	49	6050	123
1100	55	6800	124
700	35	4600	131
850	43	5700	133
950	49	6400	131
1100	55	7200	131

Réglages possibles des micros interrupteurs versions "Direct"



LINEAR IndiviLED® DIRECT DALI	DRIVER	mA	W	lm	lm/W	NFC
LN INV D 1200 P 40W 930 DAVR WT	OSRAM OTI DALI 50/ 220-240/ 1A4 NFC L	500	25	3100	124	NFC
		600	30	3700	123	NFC
		700	34	4250	125	NFC
		800	40	4800	120	Preset
LN INV D 1200 P 40W 940 DAVR WT	OSRAM OTI DALI 50/ 220-240/ 1A4 NFC L	500	25	3250	130	NFC
		600	30	3850	128	NFC
		700	34	4450	131	NFC
		800	40	5050	126	Preset



LINEAR IndiviLED® DIR/IND DALI	DRIVER	DIRECT mA	W	lm	INDIRECT mA	W	lm	Total mA	W	lm	lm/W	NFC
LN INV DI 1200 P 54W 930 DAVR WT	OSRAM OTI DALI 50/ 220-240/ 1A4 NFC L	467	22	2900	233	12	1450	700	34	4350	128	NFC
		567	28	3450	283	15	1750	850	43	5200	121	NFC
		634	32	3800	316	16	1950	950	48	5750	120	NFC
		734	36	4300	366	18	2200	1100	54	6500	120	Preset
LN INV DI 1200 P 54W 940 DAVR WT	OSRAM OTI DALI 50/ 220-240/ 1A4 NFC L	467	22	3100	233	12	1550	700	34	4650	137	NFC
		567	28	3700	283	15	1900	850	43	5600	132	NFC
		634	32	4000	316	16	2050	950	48	6050	126	NFC
		734	36	4600	366	18	2350	1100	54	6950	129	Preset

[1] t [h] : L70 @ 25 °C (T_a) | [2] t [h] : L80 @ 25 °C (T_a)


1


2


3


4

SUSPENSIONS - PLAFONNIERS UGR19

Désignation	EAN	lm	lm/W		L70 [1]	L80 [2]	Dimensions L x l x H [mm]				

LEDVANCE LINEAR INDIVILED® 1500 UGR19 IRC90

Classe I - Corps en aluminium blanc mat (similaire RAL 9003) ou noir (similaire RAL 9005) - UGR19 - IK06 - IRC90 - SDCM 3 - 220 ... 240 V - Test au fil incandescent 850 °C - Réparable (Everloop) : sources lumineuses et alimentation remplaçables garantissant une solution durable - Très faible scintillement (taux < 5% - SVM ≤ 0,4 et $P_{st}LM \leq 1,0$) - Montage en saillie, suspension ou ligne continue grâce aux accessoires en options - Existe en version secourue - Garantie 5 ans

CR 9C

Eclairage Direct On/Off : alimentation avec micros interrupteurs permettant de sélectionner 4 niveaux de puissances/flux lumineux.

Linear IndiviLED 1500 D 52W/930 Multi Lumen Blanc	4099854**135477**	4 850...6 050	116	90°	100000 h	70000 h	1510x125x43		1	1	536,00
Linear IndiviLED 1500 D 52W/940 Multi Lumen Blanc CEE	4099854**135491**	5 200...6 550	126	90°	100000 h	70000 h	1510x125x43		1	1	536,00
Linear IndiviLED 1500 D 52W/930 Multi Lumen Noir NEW	4099854**296789**	4 710...5870	113	90°	100000 h	70000 h	1510x125x43		1	2	562,00
Linear IndiviLED 1500 D 52W/940 Multi Lumen Noir NEW	4099854**296826**	5 050...6 360	122	90°	100000 h	70000 h	1510x125x43		1	2	562,00
Versions DALI avec fonctionnalité Touch Dim - Compatibles VIVARES											
Linear IndiviLED 1500 D 52W/930 DAVR Blanc	4099854**136047**	6100	117	90°	100000 h	70000 h	1510x125x43	✓	1	1	696,00
Linear IndiviLED 1500 D 52W/940 DAVR Blanc	4099854**136061**	6400	123	90°	100000 h	70000 h	1510x125x43	✓	1	1	696,00
Linear IndiviLED 1500 D 52W/930 DAVR Noir NEW	4099854**296765**	5 920	114	90°	100000 h	70000 h	1510x125x43	✓	1	2	731,00
Linear IndiviLED 1500 D 52W/940 DAVR Noir NEW	4099854**296802**	6210	119	90°	100000 h	70000 h	1510x125x43	✓	1	2	731,00
Eclairage Direct DALI Sensor (PIR). Détection de présence et de luminosité avec abaissement en fonction de l'apport de lumière naturelle. Fonctionnement autonome individuel ou lors de la mise en ligne continue. Paramétrage personnalisable via télécommande Tridonic REMOTECONTROL IR6 ou basicDIM ILD G2 Programmer. Ne s'intègre pas dans un réseau DALI avec contrôleur.											
Linear IndiviLED 1500 D 52W/930 DAVR Sensor Blanc NEW	4099854**249693**	6100	117	90°	100000 h	70000 h	1510x125x43	✓	1	3	759,00
Linear IndiviLED 1500 D 52W/940 DAVR Sensor Blanc NEW	4099854**249716**	6400	123	90°	100000 h	70000 h	1510x125x43	✓	1	3	759,00
Linear IndiviLED 1500 D 52W/930 DAVR Sensor Noir NEW	4099854**371806**	5 920	114	90°	100000 h	70000 h	1510x125x43	✓	1	4	775,00
Linear IndiviLED 1500 D 52W/940 DAVR Sensor Noir NEW	4099854**371820**	6210	119	90°	100000 h	70000 h	1510x125x43	✓	1	4	775,00

Accessoires en page 52

DÉTAILS COMPLÉMENTAIRES

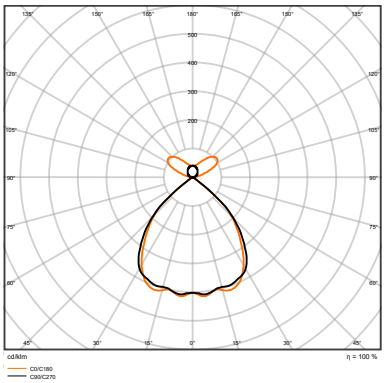

LN INV 1500 D/I 69W/930 PS

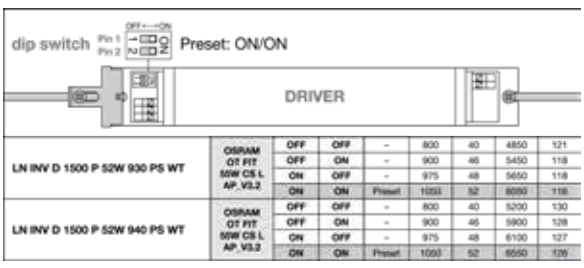

LN INV D 1500 P 52W 930 PS WT	OSRAM OT FIT 55W CS L AP_V3.2	OFF	OFF	–	800	40	4850	121
		OFF	ON	–	900	46	5450	118
		ON	OFF	–	975	48	5650	118
		ON	ON	Preset	1050	52	6050	116
LN INV D 1500 P 52W 940 PS WT	OSRAM OT FIT 55W CS L AP_V3.2	OFF	OFF	–	800	40	5200	130
		OFF	ON	–	900	46	5900	128
		ON	OFF	–	975	48	6100	127
		ON	ON	Preset	1050	52	6550	126



LINEAR IndiviLED® DIRECT DALI	DRIVER	mA	W	lm	lm/W	NFC
LN INV D 1500 P 52W 930 DAVR WT	OSRAM OTi DALI 50/220-240/1A4 NFC L	800	39	4850	124	NFC
		900	44	5400	123	NFC
		975	48	5600	117	NFC
		1050	52	6100	117	Preset
LN INV D 1500 P 52W 940 DAVR WT	OSRAM OTi DALI 50/220-240/1A4 NFC L	800	39	5250	135	NFC
		900	44	5850	133	NFC
		975	48	6000	125	NFC
		1050	52	6400	123	Preset

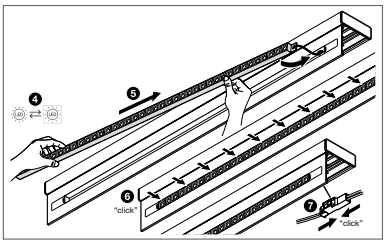

Remplacement de la source lumineuse

[1] t [h] : L70 @ 25 °C (T_a) | [2] t [h] : L80 @ 25 °C (T_a)



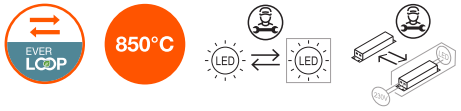

Désignation	EAN	lm	lm/W	°	L70 [1]	L80 [2]	Dimensions L x l x H [mm]			No.	UNITAIRE
Eclairage Direct/Indirect On/Off : alimentations pour la composante directe et indirect indépendantes, équipées de micros interrupteurs permettant de sélectionner 4 niveaux de puissances/flux lumineux. A monter en suspension (kit de suspension non inclus). Proportion d'éclairage direct/indirect variable selon les réglages des alimentations. Valeur typique : 70% / 30%											CR 9C
Linear IndiviLED 1500 D/I 69W/930 Multi Lumen Blanc	4099854**135231**	4 850...6 050 + 1 800...2 300	121	90°+130°	100000h	70000h	1510x125x43		1	1	789,00
Linear IndiviLED 1500 D/I 69W/940 Multi Lumen Blanc CEE	4099854**135255**	5 200...6 550 + 1 900...2 500	131	90°+130°	100000h	70000h	1510x125x43		1	1	789,00
Linear IndiviLED 1500 D/I 69W/930 Multi Lumen Noir NEW	4099854**296949**	4 710...5 870 + 1 750...2 240	118	90°+130°	100000h	70000h	1510x125x43		1	2	828,00
Linear IndiviLED 1500 D/I 69W/940 Multi Lumen Noir NEW CEE	4099854**296987**	5 050...6 360 + 1 850...2 430	127	90°+130°	100000h	70000h	1510x125x43		1	2	828,00
Eclaraige Direct/Indirect DALI avec fonctionnalité Touch Dim - Compatibles VIVARES - A monter en suspension (kit de suspension non inclus). Proportion d'éclairage direct/indirect : 70% / 30%											
Linear IndiviLED 1500 D/I 69W/930 DAVR Blanc	4099854**135637**	5 300 + 2 850	118	90°+130°	100000h	70000h	1510x125x43	✓	1	1	858,00
Linear IndiviLED 1500 D/I 69W/940 DAVR Blanc CEE	4099854**135651**	5 700 + 3 000	126	90°+130°	100000h	70000h	1510x125x43	✓	1	1	858,00
Linear IndiviLED 1500 D/I 69W/930 DAVR Noir NEW	4099854**296925**	5 150 + 2 770	115	90°+130°	100000h	70000h	1510x125x43	✓	1	2	901,00
Linear IndiviLED 1500 D/I 69W/940 DAVR Noir NEW	4099854**296963**	5 530 + 2 910	122	90°+130°	100000h	70000h	1510x125x43	✓	1	2	901,00
Eclairage Direct/Indirect DALI Sensor (PIR). Détection de présence et de luminosité avec abaissement en fonction de l'apport de lumière naturelle. Fonctionnement autonome individuel ou lors de la mise en ligne continue. Paramétrage personnalisable via télécommande Tridonic REMOTECONTROL IR6 ou basicDIM ILD G2 Programmer. Ne s'intègre pas dans un réseau DALI avec contrôleur. - A monter en suspension (kit de suspension non inclus). Proportion d'éclairage direct/indirect : 70% / 30%											
Linear IndiviLED 1500 D/I 69W/930 DAVR Sensor Blanc NEW	4099854**249792**	5 300 + 2 850	118	90°+130°	100000h	70000h	1510x125x43	✓	1	3	872,00
Linear IndiviLED 1500 D/I 69W/940 DAVR Sensor Blanc NEW CEE	4099854**249815**	5 700 + 3 000	126	90°+130°	100000h	70000h	1510x125x43	✓	1	3	872,00
Linear IndiviLED 1500 D/I 69W/930 DAVR Sensor Noir NEW	4099854**371844**	5 150 + 2 770	115	90°+130°	100000h	70000h	1510x125x43	✓	1	4	890,00
Linear IndiviLED 1500 D/I 69W/940 DAVR Sensor Noir NEW	4099854**371868**	5 530 + 2 910	122	90°+130°	100000h	70000h	1510x125x43	✓	1	4	890,00

Accessoires en page 52

LINEAR IndiviLED© DIR/IND	DRIVER DIRECT	dip switch Pin 1	Pin 2	Preset	mA	W	lm
LN INV DI 1500 P 69W 930 PS WT	OSRAM IT FIT 40/ 220...240/ 800 CS L	OFF	OFF	–	800	40	4850
		OFF	ON	–	900	46	5450
		ON	OFF	–	975	48	5650
		ON	ON	Preset	1050	52	6050
LN INV DI 1500 P 69W 940 PS WT	OSRAM IT FIT 40/ 220...240/ 800 CS L	OFF	OFF	–	800	40	5200
		OFF	ON	–	900	46	5900
		ON	OFF	–	975	48	6100
		ON	ON	Preset	1050	52	6550

DRIVER INDIRECT	dip switch Pin 1	Pin 2	Preset	mA	W	lm
OSRAM IT FIT 18/ 220...240/ 350 CS L	OFF	ON	–	250	13	1800
	ON	OFF	–	300	15	2150
	ON	OFF	–	300	15	2150
	ON	ON	Preset	350	17	2300
OSRAM IT FIT 18/ 220...240/ 350 CS L	OFF	ON	–	250	13	1900
	ON	OFF	–	300	15	2300
	ON	OFF	–	300	15	2300
	ON	ON	Preset	350	17	2500

Total mA	W	lm	lm/W
1050	53	6650	125
1200	61	7600	125
1275	63	7800	124
1400	69	8350	121
1050	53	7100	134
1200	61	8200	134
1275	63	8400	133
1400	69	9050	131

Réglages possibles des micros interrupteurs versions "Direct/Indirect"



LINEAR IndiviLED® DIR/IND DALI	DRIVER	DIRECT mA	W	lm	INDIRECT mA	W	lm	Total mA	W	lm	lm/W	NFC
LN INV DI 1500 P 69W 930 DAVR WT	OSRAM ETi DALI 75/ 220-240/ 1A4 LT2	734	36	4300	366	18	2350	1100	54	6650	123	NFC
		800	40	4750	400	20	2550	1200	60	7300	122	NFC
		867	42	4950	433	21	2700	1300	63	7650	121	NFC
		934	46	5300	466	23	2850	1400	69	8150	118	Preset
LN INV DI 1500 P 69W 940 DAVR WT	OSRAM ETi DALI 75/ 220-240/ 1A4 LT2	734	36	4600	366	18	2450	1100	54	7050	131	NFC
		800	40	4950	400	20	2650	1200	60	7600	127	NFC
		867	42	5300	433	21	2850	1300	63	8150	129	NFC
		934	46	5700	466	23	3000	1400	69	8700	126	Preset

[1] t[h] : L70 @ 25 °C (T_a) | [2] t[h] : L80 @ 25 °C (T_a)

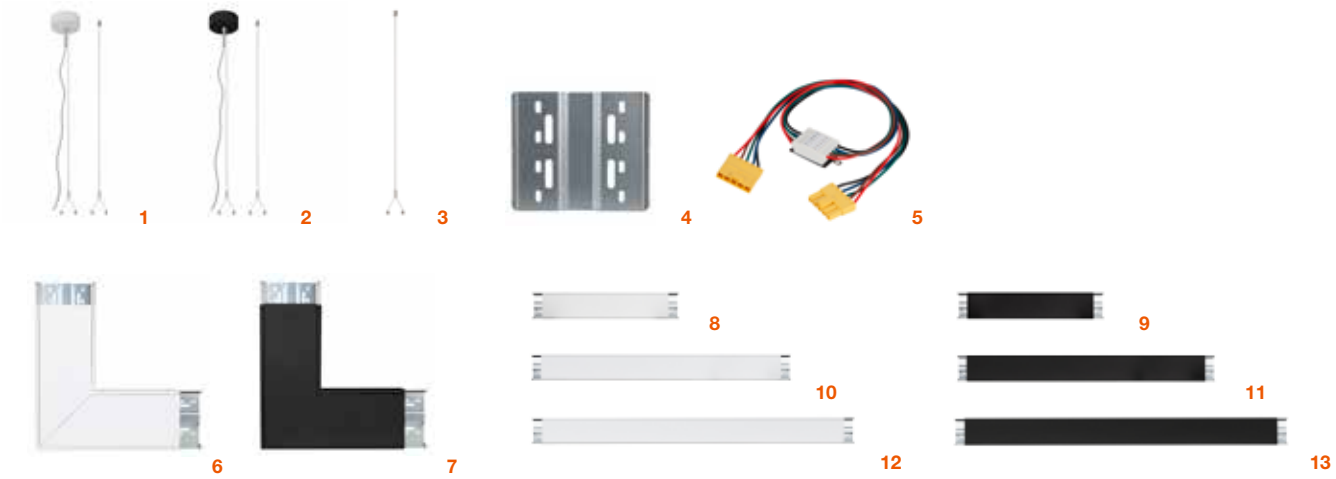

ACCESSOIRES LINEAR INDIVILED®

ACCESSOIRES DE MONTAGE LINEAR INDIVILED UGR19

CR 9C

Désignation		EAN	Dimensions L x l x H [mm]			
Linear IndiviLED Kit suspension Blanc (Patère avec bornier 5 fils + 1 câble de suspension)		4099854**215537**	120 x 40 x 1 500	12*	1	112,00
Linear IndiviLED Kit suspension Noir (Patère avec bornier 5 fils + 1 câble de suspension)		4099854**297069**	120 x 40 x 1 500	12*	2	118,00
Linear IndiviLED Câble suspension additionnel (pour mise en ligne)		4099854**323980**	Ø 11 x 1 500	72*	3	38,10
Linear IndiviLED Connecteur de mise en ligne (éclisse)		4099854**215612**	100 x 122 x 27	72*	4	19,60
Linear IndiviLED 1200 Kit câblage traversant (5 fils)		4099854**214820**	1 430 x 28 x 14	64*	5	79,50
Linear IndiviLED 1500 Kit câblage traversant (5 fils)		4099854**214806**	1 720 x 28 x 14	64*	5	86,50
Linear IndiviLED Connecteur de coin Blanc (pour mise en ligne) - câblage traversant inclus	NEW	4099854**308093**	350 x 350 x 43	4*	6	451,00
Linear IndiviLED Connecteur de coin Noir (pour mise en ligne) - câblage traversant inclus	NEW	4099854**308079**	350 x 350 x 43	4*	7	451,00
Linear IndiviLED Insert 600mm Blanc (pour mise en ligne) - câblage traversant inclus		4099854**214882**	700 x 125 x 43	2*	8	220,00
Linear IndiviLED Insert 600mm Noir (pour mise en ligne) - câblage traversant inclus	NEW	4099854**297045**	700 x 125 x 43	2*	9	232,00
Linear IndiviLED Insert 1200mm Blanc (pour mise en ligne) - câblage traversant inclus		4099854**214868**	1 300 x 125 x 43	2*	10	311,00
Linear IndiviLED Insert 1200mm Noir (pour mise en ligne) - câblage traversant inclus	NEW	4099854**297007**	1 300 x 125 x 43	2*	11	327,00
Linear IndiviLED Insert 1500mm Blanc (pour mise en ligne) - câblage traversant inclus		4099854**214844**	1 600 x 125 x 43	2*	12	335,00
Linear IndiviLED Insert 1500mm Noir (pour mise en ligne) - câblage traversant inclus	NEW	4099854**297021**	1 600 x 125 x 43	2*	13	351,00

[1] t [h] : L70 @ 25 °C (T_a) | [2] t [h] : L80 @ 25 °C (T_a)

NOTRE RECOMMANDATION POUR VOTRE SYSTÈME LINEAR INDIVILED® DALI

Information à prendre en compte pour le montage en ligne continue :
- Toujours prévoir un connecteur de mise en ligne (éclisse) entre chaque luminaire (4099854**215612**)
- Prévoir un kit traversant d'alimentation 230 V pour chaque luminaire (4099854**214820** ou 4099854**214806**)
- **Les inserts et connecteurs de coin sont pré-équipés d'un kit câblage traversant et de deux éclisses**

Nous avons réuni en exemple ci-dessous tous les composants nécessaires à la mise en ligne en U, en suspension, de Linear IndiviLED 1200. Pour plus d'information, merci de consulter la notice de montage.

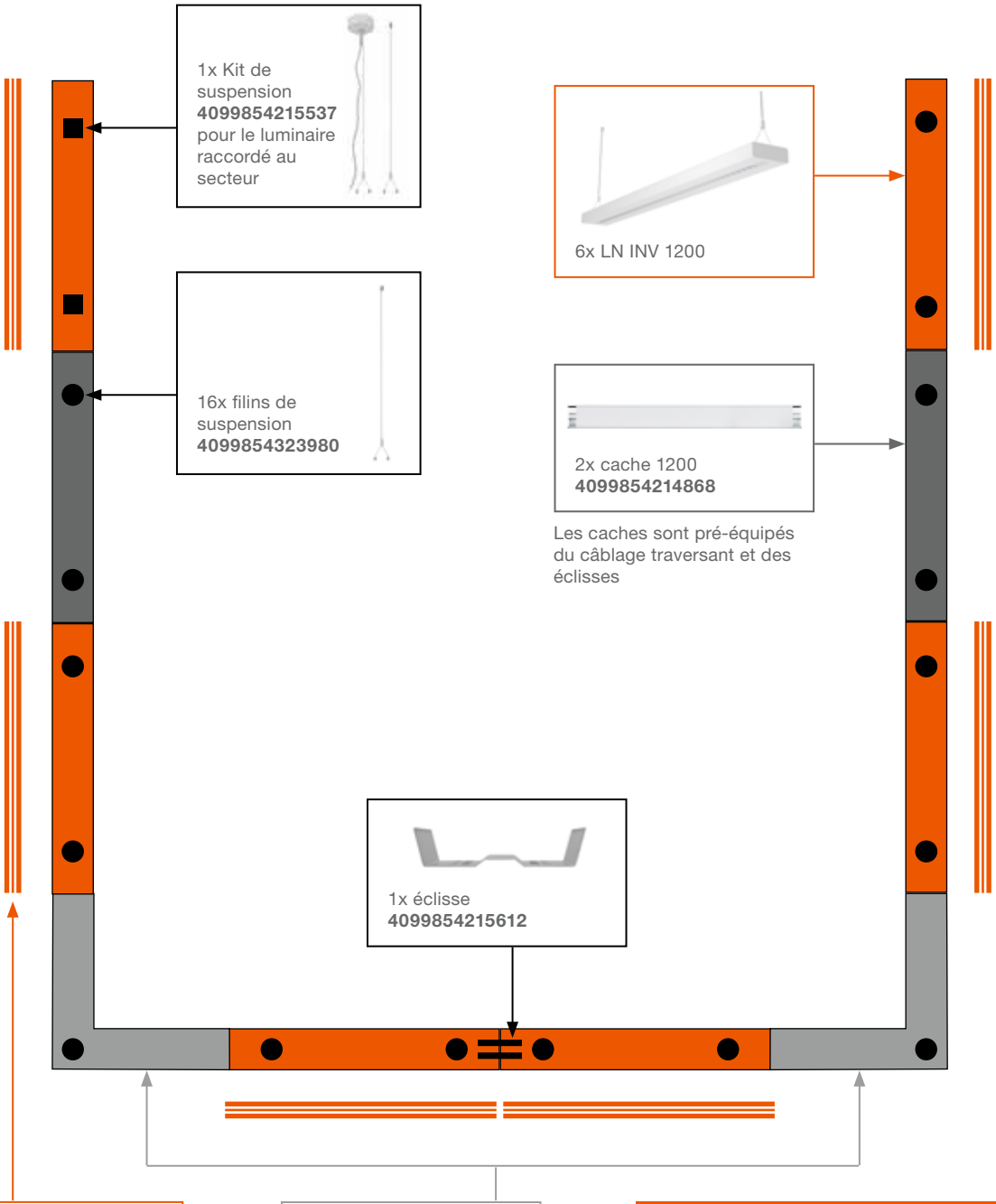



6x kit traversant 1200
4099854214820



2x Connecteurs de coin
4099854215612

Les connecteurs de coin sont pré-équipés du câblage traversant et des éclisses

LISTE DE COMMANDE

- 6x LN INV 1200
- 6x kits câblage traversant 1200
- 1x kit de suspension
- 16x filins de suspension
- 1x éclisse
- 2x connecteurs de coin
- 2x caches 1200



COMPOSANTS DE RECHANGE LINEAR INDIVILED®

Désignation	EAN	lm	lm/W		L70 [1]	L80 [2]	Dimensions L x l x H [mm]				
SOURCES LUMINEUSES ÉCLAIRAGE DIRECT											CR LA
Source lumineuse 38W/830 UGR19 pour LN INV 1200 D et D/I On/Off et DALI NEW	4099854**284359**	4 800	90°				✓	1	1	NC	
Source lumineuse 38W/840 UGR19 pour LN INV 1200 D et D/I On/Off et DALI NEW	4099854**284809**	5 050	90°				✓	1	1	NC	
Source lumineuse 50W/830 UGR19 pour LN INV 1500 D et D/I On/Off et DALI NEW	4099854**284830**	6 110	90°				✓	1	1	NC	
Source lumineuse 50W/840 UGR19 pour LN INV 1500 D et D/I On/Off et DALI NEW	4099854**284854**	6 615	90°				✓	1	1	NC	
SOURCES LUMINEUSES ÉCLAIRAGE INDIRECT											
Source lumineuse 38W/830 UGR19 pour LN INV 1200 D/I On/Off NEW	4099854**284878**	4 848	130°				✓	1	4	NC	
Source lumineuse 38W/840 UGR19 pour LN INV 1200 D/I On/Off NEW	4099854**284908**	5 100	130°				✓	1	4	NC	
Source lumineuse 17W/830 UGR19 pour LN INV 1200 D/I DALI NEW	4099854**284939**	2 186	130°				✓	1	4	NC	
Source lumineuse 17W/840 UGR19 pour LN INV 1200 D/I DALI NEW	4099854**284960**	2 338	130°				✓	1	4	NC	
Source lumineuse 50W/830 UGR19 pour LN INV 1500 D/I On/Off NEW	4099854**284991**	6 110	130°				✓	1	4	NC	
Source lumineuse 50W/840 UGR19 pour LN INV 1500 D/I On/Off NEW	4099854**285028**	6 615	130°				✓	1	4	NC	
Source lumineuse 22W/830 UGR19 pour LN INV 1500 D/I DALI NEW	4099854**285059**	2 740	130°				✓	1	4	NC	
Source lumineuse 22W/840 UGR19 pour LN INV 1500 D/I DALI NEW	4099854**285080**	2 916	130°				✓	1	4	NC	
ALIMENTATIONS ÉCLAIRAGE DIRECT											
IT FIT 40/220...240/800 CS L - Alimentation pour LN INV 1200 D et D/I On/Off NEW	4062172**212700**							1	2	NC	
OTi DALI 50/220...240/1A4 NFC LP - Alimentation pour LN INV 1200 D et D/I DALI NEW	4062172**224024**						✓	1	2	NC	
OT FIT 55/220-240/1050 CS L G2 OSRAM - Alimentation pour LN INV 1500 D et D/I On/Off NEW	4052899**522558**							1	2	NC	
ETi DALI 75/220-240/1A4 LT2 L - Alimentation pour LN INV 1500 D et D/I DALI NEW	4062172**126250**						✓	1	2	NC	
ALIMENTATIONS ÉCLAIRAGE INDIRECT											
IT FIT 18/220...240/350 CS L - Alimentation pour LN INV 1200 D/I et 1500 D/I On/Off NEW	4052899**617421**							1	3	NC	
OTi DALI 50/220...240/1A4 NFC LP - Alimentation pour LN INV 1200 D/I DALI NEW	4062172**224024**						✓	1	3	NC	
ETi DALI 75/220...240/1A4 LT2 L - Alimentation pour LN INV 1500 D/I DALI NEW	4062172**126250**						✓	1	3	NC	

[1] t [h] : L70 @ 25 °C (T_a) | [2] t [h] : L80 @ 25 °C (T_a)

CORRESPONDANCE DES COMPOSANTS

Luminaires		Composante directe		Composante indirecte	
Désignation	EAN	Source	Alimentation	Source	Alimentation
Linear IndiviLED 1200 D 40W/830 Multi Lumen Blanc	4099854**135316**	4099854**284359**	4062172**212700**	—	—
Linear IndiviLED 1200 D 40W/840 Multi Lumen Blanc	4099854**135330**	4099854**284809**	4062172**212700**	—	—
Linear IndiviLED 1200 D 40W/830 Multi Lumen Noir	4099854**296703**	4099854**284359**	4062172**212700**	—	—
Linear IndiviLED 1200 D 40W/840 Multi Lumen Noir	4099854**296741**	4099854**284809**	4062172**212700**	—	—
Linear IndiviLED 1200 D 40W/830 Asymétrique Multi Lumen Blanc[1]	4099854**135392**	*	4062172**212700**	—	—
Linear IndiviLED 1200 D 40W/840 Asymétrique Multi Lumen Blanc[1]	4099854**135415**	*	4062172**212700**	—	—
Linear IndiviLED 1200 D 40W/830 DAVR Blanc	4099854**135712**	4099854**284359**	4062172**224024**	—	—
Linear IndiviLED 1200 D 40W/840 DAVR Blanc	4099854**135736**	4099854**284809**	4062172**224024**	—	—
Linear IndiviLED 1200 D 40W/830 DAVR Noir	4099854**296680**	4099854**284359**	4062172**224024**	—	—
Linear IndiviLED 1200 D 40W/840 DAVR Noir	4099854**296727**	4099854**284809**	4062172**224024**	—	—
Linear IndiviLED 1200 D 40W/830 Asymétrique DAVR Blanc[1]	4099854**135965**	*	4062172**224024**	—	—
Linear IndiviLED 1200 D 40W/840 Asymétrique DAVR Blanc[1]	4099854**135989**	*	4062172**224024**	—	—
Linear IndiviLED 1200 D 40W/830 DAVR Sensor Blanc	4099854**249228**	4099854**284359**	4062172**224024**	—	—
Linear IndiviLED 1200 D 40W/840 DAVR Sensor Blanc	4099854**249273**	4099854**284809**	4062172**224024**	—	—
Linear IndiviLED 1200 D 40W/830 DAVR Sensor Noir	4099854**371721**	4099854**284359**	4062172**224024**	—	—
Linear IndiviLED 1200 D 40W/840 DAVR Sensor Noir	4099854**371745**	4099854**284809**	4062172**224024**	—	—
Linear IndiviLED 1200 D/I 55W/830 Multi Lumen Blanc	4099854**135156**	4099854**284359**	4062172**212700**	4099854**284878**	4052899**617421**
Linear IndiviLED 1200 D/I 55W/840 Multi Lumen Blanc	4099854**135170**	4099854**284809**	4062172**212700**	4099854**284908**	4052899**617421**
Linear IndiviLED 1200 D/I 55W/830 Multi Lumen Noir	4099854**296888**	4099854**284359**	4062172**212700**	4099854**284878**	4052899**617421**
Linear IndiviLED 1200 D/I 55W/840 Multi Lumen Noir	4099854**296901**	4099854**284809**	4062172**212700**	4099854**284908**	4052899**617421**
Linear IndiviLED 1200 D/I 54W/830 DAVR Blanc	4099854**135552**	4099854**284359**	4062172**224024**	4099854**284939**	4062172**224024**
Linear IndiviLED 1200 D/I 54W/840 DAVR Blanc	4099854**135576**	4099854**284809**	4062172**224024**	4099854**284960**	4062172**224024**
Linear IndiviLED 1200 D/I 54W/830 DAVR Noir	4099854**296840**	4099854**284359**	4062172**224024**	4099854**284939**	4062172**224024**
Linear IndiviLED 1200 D/I 54W/840 DAVR Noir	4099854**296864**	4099854**284809**	4062172**224024**	4099854**284960**	4062172**224024**
Linear IndiviLED 1200 D/I 54W/830 DAVR Sensor Blanc	4099854**249457**	4099854**284359**	4062172**224024**	4099854**284939**	4062172**224024**
Linear IndiviLED 1200 D/I 54W/840 DAVR Sensor Blanc	4099854**249495**	4099854**284809**	4062172**224024**	4099854**284960**	4062172**224024**
Linear IndiviLED 1200 D/I 54W/830 DAVR Sensor Noir	4099854**371769**	4099854**284359**	4062172**224024**	4099854**284939**	4062172**224024**
Linear IndiviLED 1200 D/I 54W/840 DAVR Sensor Noir	4099854**371783**	4099854**284809**	4062172**224024**	4099854**284960**	4062172**224024**
Linear IndiviLED 1500 D 52W/830 Multi Lumen Blanc	4099854**135477**	4099854**284830**	4052899**522558**	—	—
Linear IndiviLED 1500 D 52W/840 Multi Lumen Blanc	4099854**135491**	4099854**284854**	4052899**522558**	—	—
Linear IndiviLED 1500 D 52W/830 Multi Lumen Noir	4099854**296789**	4099854**284830**	4052899**522558**	—	—
Linear IndiviLED 1500 D 52W/840 Multi Lumen Noir	4099854**296826**	4099854**284854**	4052899**522558**	—	—
Linear IndiviLED 1500 D 52W/830 DAVR Blanc	4099854**136047**	4099854**284830**	4062172**126250**	—	—
Linear IndiviLED 1500 D 52W/840 DAVR Blanc	4099854**136061**	4099854**284854**	4062172**126250**	—	—
Linear IndiviLED 1500 D 52W/830 DAVR Noir	4099854**296765**	4099854**284830**	4062172**126250**	—	—
Linear IndiviLED 1500 D 52W/840 DAVR Noir	4099854**296802**	4099854**284854**	4062172**126250**	—	—
Linear IndiviLED 1500 D 52W/830 DAVR Sensor Blanc	4099854**249693**	4099854**284830**	4062172**126250**	—	—
Linear IndiviLED 1500 D 52W/840 DAVR Sensor Blanc	4099854**249716**	4099854**284854**	4062172**126250**	—	—
Linear IndiviLED 1500 D 52W/830 DAVR Sensor Noir	4099854**371806**	4099854**284830**	4062172**126250**	—	—
Linear IndiviLED 1500 D 52W/840 DAVR Sensor Noir	4099854**371820**	4099854**284854**	4062172**126250**	—	—
Linear IndiviLED 1500 D/I 69W/830 Multi Lumen Blanc	4099854**135231**	4099854**284830**	4052899**522558**	4099854**284991**	4052899**617421**
Linear IndiviLED 1500 D/I 69W/840 Multi Lumen Blanc	4099854**135255**	4099854**284854**	4052899**522558**	4099854**285028**	4052899**617421**
Linear IndiviLED 1500 D/I 69W/830 Multi Lumen Noir	4099854**296949**	4099854**284830**	4052899**522558**	4099854**284991**	4052899**617421**
Linear IndiviLED 1500 D/I 69W/840 Multi Lumen Noir	4099854**296987**	4099854**284854**	4052899**522558**	4099854**285028**	4052899**617421**
Linear IndiviLED 1500 D/I 69W/830 DAVR Blanc	4099854**135637**	4099854**284830**	4062172**126250**	4099854**285059**	4062172**126250**
Linear IndiviLED 1500 D/I 69W/840 DAVR Blanc	4099854**135651**	4099854**284854**	4062172**126250**	4099854**285080**	4062172**126250**
Linear IndiviLED 1500 D/I 69W/830 DAVR Noir	4099854**296925**	4099854**284830**	4062172**126250**	4099854**285059**	4062172**126250**
Linear IndiviLED 1500 D/I 69W/840 DAVR Noir	4099854**296963**	4099854**284854**	4062172**126250**	4099854**285080**	4062172**126250**
Linear IndiviLED 1500 D/I 69W/830 DAVR Sensor Blanc	4099854**249792**	4099854**284830**	4062172**126250**	4099854**285059**	4062172**126250**
Linear IndiviLED 1500 D/I 69W/840 DAVR Sensor Blanc	4099854**249815**	4099854**284854**	4062172**126250**	4099854**285080**	4062172**126250**
Linear IndiviLED 1500 D/I 69W/830 DAVR Sensor Noir	4099854**371844**	4099854**284830**	4062172**126250**	4099854**285059**	4062172**126250**
Linear IndiviLED 1500 D/I 69W/840 DAVR Sensor Noir	4099854**371868**	4099854**284854**	4062172**126250**	4099854**285080**	4062172**126250**

Trouvez facilement vos pièces de rechange pour mettre à niveau votre installation en flashant le QR code ci-contre

[1] Lancement mars 2025. Données techniques sous réserve d'évolution.



1

SUSPENSIONS UGR19

Désignation	EAN	lm	lm/W		L70 [1]	L80 [2]	Dimensions L x l x H [mm]			No.	UNITAIRE

LEDVANCE PANEL DIRECT/INDIRECT UGR19

Classe I - Corps en aluminium blanc mat (RAL 9003) - IK03 - SDCM < 4 - UGR19 - Diffuseur prismatique PMMA - Faible scintillement (taux < 10%- SVM ≤ 0,4 et P_{st}LM ≤ 1,0) - 220…240 V - Montage en suspension uniquement - Boîtier d'alimentation sans vis apparentes avec couvercle aimanté et hauteur des filins facilement réglable - Longueur des filins de suspension (inclus) : 1500 mm - Composante directe / indirecte (70% / 30%) - Température de fonctionnement : -20...+45°C - Garantie 5 ans CR 9C

PL D/I 1200 36W/830 UGR19 Microprismatique	4058075**144606**	2660 + 1140	105	110°	80000 h	60000 h	1200x300x16		2*	1	623,00
PL D/I 1200 36W/840 UGR19 Microprismatique	4058075**144620**	2800 + 1200	110	110°	80000 h	60000 h	1200x300x16		2*	1	623,00
Versions DALI avec fonctionnalité Touch Dim - Compatibles VIVARES											
PL D/I 1200 DAVR 36W/830 UGR19 Microprismatique	4058075**504028**	2660 + 1140	105	110°	80000 h	60000 h	1200x300x16	✔	2*	1	873,00
PL D/I 1200 DAVR 36W/840 UGR19 Microprismatique	4058075**504042**	2800 + 1200	110	110°	80000 h	60000 h	1200x300x16	✔	2*	1	873,00
Versions ZIGBEE - Compatibles VIVARES. Nécessitent le contrôleur VIVARES 4058075**427488 (voir p.191)**											
PL D/I 1200 ZBVR 36W/840 UGR19 Microprismatique	4058075**521889**	2800 + 1200	110	110°	80000 h	60000 h	1200x300x16	✔	2*	1	819,00

DÉTAILS COMPLÉMENTAIRES

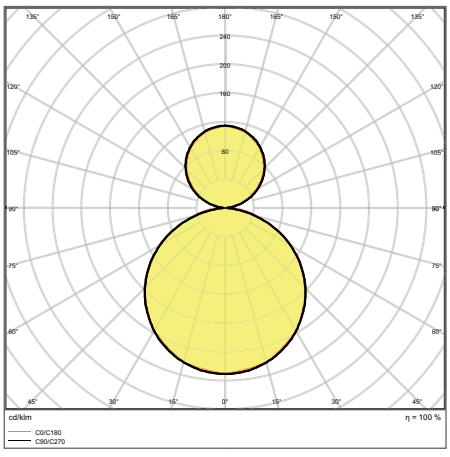

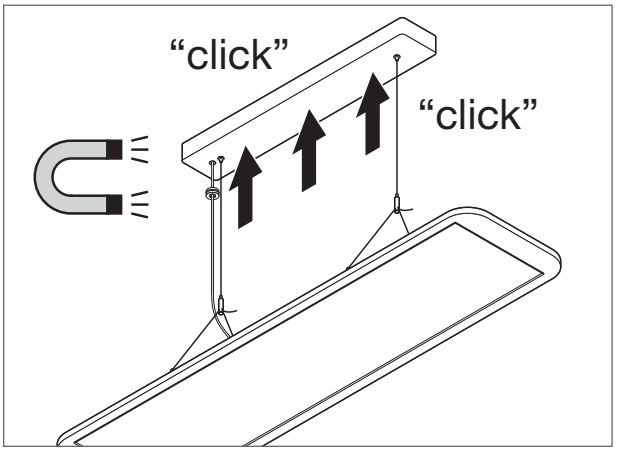

PANEL D/I 1200 UGR19 36W 4000K

[1] t[h] : L70 @ 25 °C (T_a) | [2] t[h] : L80 @ 25 °C (T_a) *Possibilité de commande à l'unité sans frais.



1

PLAFONNIERS IP44

IP44 | LEDVANCE 5 Ans Garantie

Désignation	EAN	lm	lm/W		L70 [1]	L80 [2]	Dimensions L x l x H [mm]				
LEDVANCE LINEAR SURFACE IP44											
Classe I - Corps en aluminium (RAL 9010) - Diffuseur en PMMA - IP44[3] - IK08 - Faible scintillement (taux < 10%- SVM ≤ 0,4 et PstLM ≤ 1,0) - SDCM ≤ 3 - Connexion électrique par l'arrière ou sur le côté - Bornier automatique avec possibilité de repiquage - Câblage traversant 5x2,5mm de série - Montage en saillie - 220 … 240V - Existe en version secourue - Température de fonctionnement : -20...+45°C - Garantie 5 ans											CR 9C
LN SF 600 18W/830 IP44	4058075**733152**	2250	125	110°	70000h	70000h	608x168x63		4*	1	176,00
LN SF 600 18W/840 IP44	4058075**733091**	2430	135	110°	70000h	70000h	608x168x63		4*	1	176,00
LN SF 1200 32W/830 IP44	4058075**733176**	4160	130	110°	70000h	70000h	1176x166x63		4*	1	245,00
LN SF 1200 32W/840 IP44	4058075**733114**	4384	137	110°	70000h	70000h	1176x166x63		4*	1	245,00
LN SF 1500 45W/830 IP44	4058075**733190**	5850	130	110°	70000h	70000h	1476x166x63		4*	1	306,00
LN SF 1500 45W/840 IP44	4058075**733138**	6165	137	110°	70000h	70000h	1476x166x63		4*	1	306,00
Versions DALI avec fonctionnalité Touch Dim											
LN SF 600 DALI 18W/830 IP44	4058075**733398**	2250	125	110°	70000h	70000h	608x168x63	✓	4*	1	239,00
LN SF 600 DALI 18W/840 IP44	4058075**733336**	2430	135	110°	70000h	70000h	608x168x63	✓	4*	1	239,00
LN SF 1200 DALI 32W/830 IP44	4058075**733411**	4160	130	110°	70000h	70000h	1176x166x63	✓	4*	1	317,00
LN SF 1200 DALI 32W/840 IP44	4058075**733350**	4384	137	110°	70000h	70000h	1176x166x63	✓	4*	1	317,00
LN SF 1500 DALI 45W/830 IP44	4058075**733435**	5850	130	110°	70000h	70000h	1476x166x63	✓	4*	1	396,00
LN SF 1500 DALI 45W/840 IP44	4058075**733374**	6165	137	110°	70000h	70000h	1476x166x63	✓	4*	1	396,00

DÉTAILS COMPLÉMENTAIRES

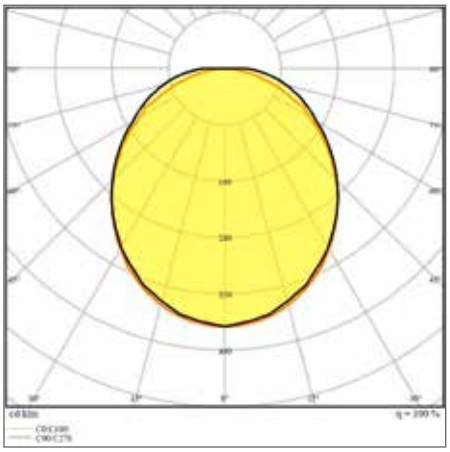

LINEAR SURFACE 1200 32W 4000K IP44

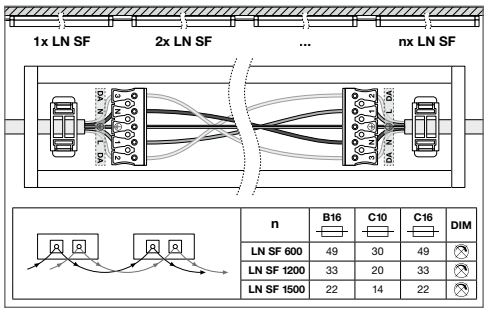

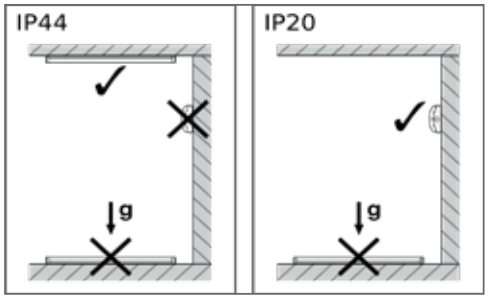

LINEAR SURFACE IP44. Instruction de montage[3]

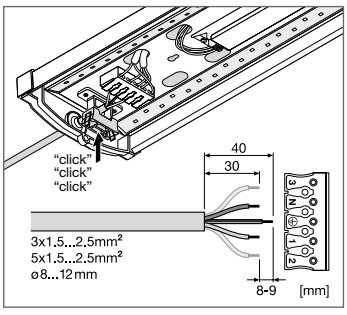

[1] t[h] : L70 @ 25 °C (T_a) | [2] t[h] : L80 @ 25 °C (T_a) | [3] IP44 Uniquement en installation plafond. Pour plus de détails se référer à la notice d'installation. *Possibilité de commande à l'unité sans frais.

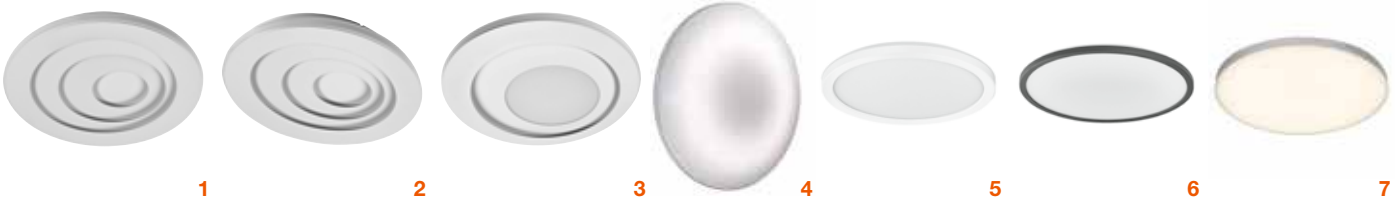

1 2 3 4 5 6 7

PLAFONNIER RÉSIDENTIEL

LEDVANCE 5 Ans Garantie

Désignation	EAN	lm	lm/W		L70 [1]	L80 [2]	Dimensions L×l×H [mm]				
ORBIS SPIRAL											
Classe II - Plafonnier en acier blanc de forme ronde ou ovale avec un éclairage latéral (Rond et Oval) ou central et latéral (Main Side) - IRC ≥ 80 - Température de fonctionnement : -20…+ 40°C - 220…240V - Garantie 5 ans											CR 36
ORBIS Spiral rond ø365 38W/830 Blanc	4099854**093357**	1900	50	—	30000h	—	365x56	—	4*	1	119,95
ORBIS Spiral rond ø505 42W/830 Blanc	4099854**093371**	2300	55	—	30000h	—	506x56	—	2*	1	159,95
ORBIS Spiral rond ø685 63W/830 Blanc	4099854**093470**	4000	63	—	30000h	—	685x56	—	1*	1	199,95
ORBIS Spiral oval 360 27W/830 Blanc	4099854**093494**	1500	56	—	30000h	—	360x300x56	—	4*	2	119,95
ORBIS Spiral oval 485 37W/830 Blanc	4099854**093517**	2200	59	—	30000h	—	485x385x56	—	2*	2	159,95
ORBIS Spiral oval 720 63W/830 Blanc	4099854**093531**	3800	60	—	30000h	—	720x580x56	—	1*	2	199,95
ORBIS Spiral Main Side rond ø400 27W/830 Blanc	4099854**093104**	1600	59	—	30000h	—	400x50	—	4*	3	119,95
ORBIS Spiral Main Side rond ø505 42W/830 Blanc	4099854**093203**	2400	57	—	30000h	—	505x60	—	2*	3	159,95
ORBIS Spiral Main Side Pulse rond ø505 42W/830 Blanc	4099854**093333**	2400	57	—	30000h	—	505x60	—	2*	3	159,95
ORBIS SPARKLE											
Classe I - Luminaires en aluminium blanc avec un effet scintillant - Montage plafonnier ou mural - Selon les modèles : gradable par interrupteur mural (3 niveaux) ou par télécommande - Blanc dynamique par interrupteur (3 niveaux) ou télécommande - Télécommande et piles incluses - Température de fonctionnement : -20…+ 40°C - Garantie 5 ans											CR 36
ORBIS SPARKLE 400MM 24W/830 - Gradation par interrupteur mural	4058075**633155**	2000	83	120°	40000h	—	400x91	✓	6*	4	60,78
ORBIS SPARKLE 400MM 24W/827-840-865 par interrupteur mural	4058075**633131**	2000	83	120°	40000h	—	400x91	✓	6*	4	72,95
ORBIS SPARKLE 460MM 24W/828…860 - avec télécommande	4058075**633179**	2600	93	120°	40000h	—	460x91	✓	6*	4	79,02
ORBIS SPARKLE 560MM 32W/828…860 - avec télécommande	4058075**633193**	3600	93	120°	40000h	—	560x120	✓	6*	4	91,20
ORBIS ULTRA SLIM											
Classe I - Plafonnier extrêmement fin avec léger éclairage indirect - Montage mural possible - Gradation simple avec un interrupteur mural standard - 3 niveaux : 100%, 50%, 10% - Température de fonctionnement : -20…+ 40°C - Garantie 5 ans											CR 36
ORBIS Ultra Slim 235mm 15W/830 Click Dim Blanc	4058075**752825**	1000	73	110°	50000h	—	235x27	✓	5*	5	28,45
ORBIS Ultra Slim 400mm 22W/830 Click Dim Blanc	4058075**752849**	1800	84	110°	50000h	—	400x27	✓	5*	5	47,45
ORBIS Ultra Slim 235mm 15W/830 Click Dim Noir	4058075**752863**	1000	68	110°	50000h	—	235x27	✓	5*	6	28,45
ORBIS Ultra Slim 400mm 22W/830 Click Dim Noir	4058075**752887**	1800	79	110°	50000h	—	400x27	✓	5*	6	47,45
PLANON FRAMELESS ROND											
Classe I - Panel décoratif - Corps en aluminium - Diffuseur PMMA - Montage en saillie - Température de fonctionnement : -20…+ 40°C - Garantie 5 ans											CR 36
PLANON Frameless Rond DN300 19W/830	4058075**470712**	1600		110°	25000	—	300x65		5*	7	66,77
PLANON Frameless Rond DN450 28W/830	4058075**470736**	2700		110°	25000	—	400x65		5*	7	111,32

Remarque importante : Les produits présentés sur cette page sont issus du portfolio Grand Public. De ce fait, il n'existe pas de courbes photométriques permettant de faire une étude d'éclairage.

[1] t[h] : L70 @ 25 °C (T_a) | [2] t[h] : L80 @ 25 °C (T_a) *Possibilité de commande à l'unité sans frais.

1



2

PLAFONNIER CONNECTÉ

Désignation	EAN	lm	lm/W		L70 [1]	L80 [2]	Dimensions L x l x H [mm]				
LUMINAIRES ORBIS											
Plafonniers très fins (27mm) connectés WIFI de classe II - Version RGBTW : jusqu'à 16 millions de couleurs en rétroéclairage et variation de blanc (2700 à 6500K) - IRC 80 - Bornier à vis - Contrôle et programmation possibles via l'app LEDVANCE SMART+ - Compatible Amazon Alexa et Google Home - Température de fonctionnement : -20...+40°C - Garantie 3 ans											CR 36
SMART+ WIFI ORBIS Ultra Slim Backlite Ø235 19W/827...865 RGB Blanc	4058075**752719**	1140	60	110°	30000h		235x27	✓	5*	1	47,45
SMART+ WIFI ORBIS Ultra Slim Backlite Ø400 25W/827...865 RGB Blanc	4058075**752764**	2000	80	110°	30000h		400x27	✓	5*	1	71,20
SMART+ WIFI ORBIS Ultra Slim Backlite Ø235 19W/827...865 RGB Noir	4058075**752788**	1070	56	110°	30000h		235x27	✓	5*	2	47,45
SMART+ WIFI ORBIS Ultra Slim Backlite Ø400 25W/827...865 RGB Noir	4058075**752801**	1870	74	110°	30000h		400x27	✓	5*	2	71,20

Remarque importante : Les produits présentés sur cette page sont issus du portfolio Grand Public. De ce fait, il n'existe pas de courbes photométriques permettant de faire une étude d'éclairage.

[1] t[h] : L70 @ 25 °C (T_a) | [2] t[h] : L80 @ 25 °C (T_a) *Possibilité de commande à l'unité sans frais.



LUMINAIRES DÉCO

DÉCOR BAMBOO 62
DÉCOR PLASTER 63
DÉCOR FELT 65
DÉCOR FUJI 66
DÉCOR TERRAZZO BALL 67
OFFICE LINE DESK BANKER 68

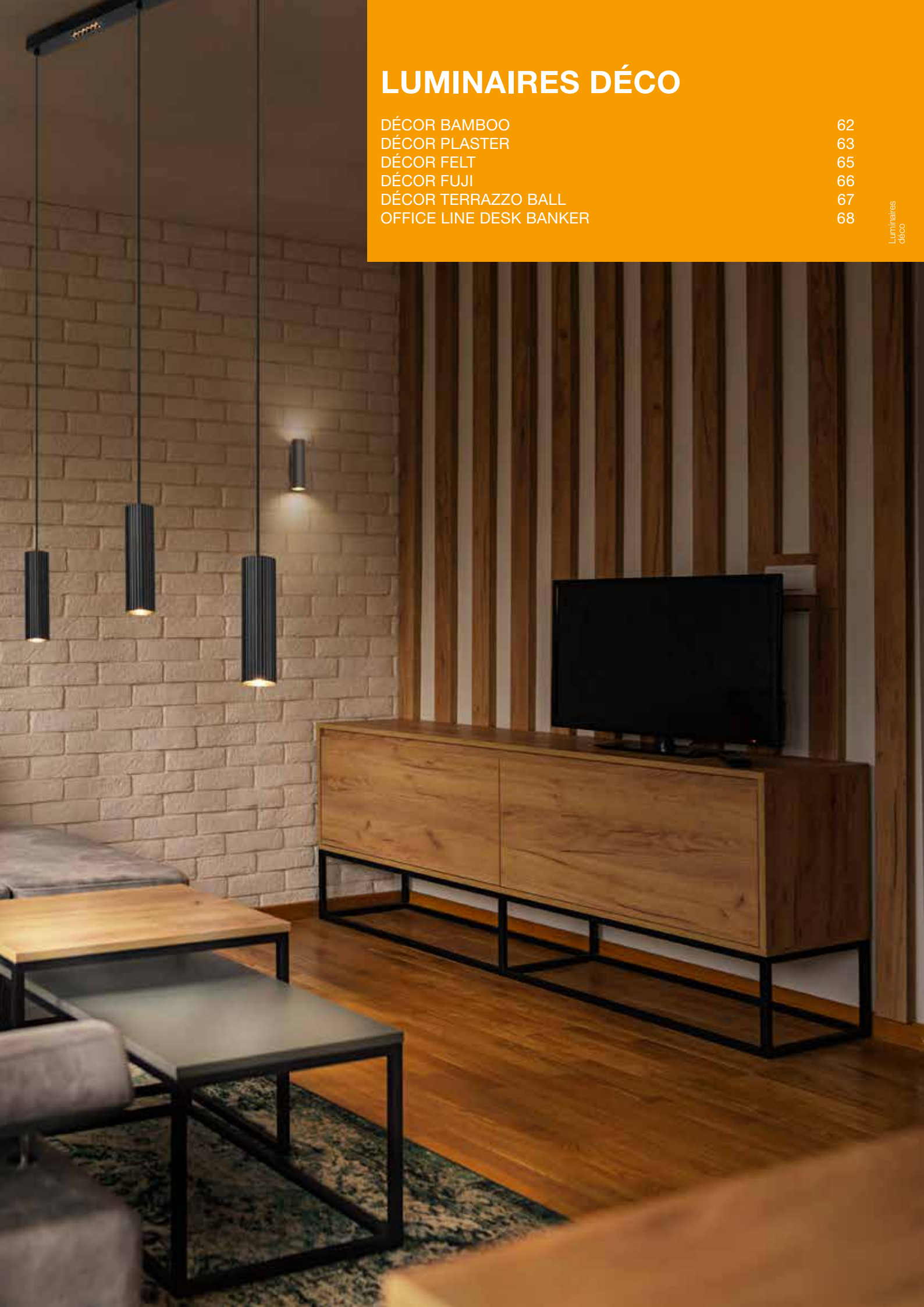


1


2


3


4


5

LUMINAIRES DÉCO

LEDVANCE 5 Ans Garantie

Désignation		EAN	Type de source	lm	L70 [1]	Dimensions Ø x H [mm]					
DECOR BAMBOO											
Gamme de luminaires décoratifs de classe I ou II avec douille E27 (lampe non fournie) ou source LED intégrée avec diffuseur en polycarbonate (IRC > 80) - Structure en acier et habillage en bambou brun - Raccordement électrique via câble avec prise de type C et interrupteur intégré (lampe à poser et applique) ou bornier à vis - Longueur de suspension ajustable - Température de fonctionnement : -20...+40°C - Garantie 5 ans											CR 36
Luminaire à poser DECO BAMBOO PAPER HUT E27	NEW	4058075**840607**	E27 LED (max. 6W) non fournie	—	—	120 x 60	—	2*	1	70,50
Applique DECO BAMBOO PAPER HUT E27	NEW	4058075**840621**	E27 LED (max. 6W) non fournie	—	—	280 x 140 x 23	—	4*	2	39,14
Suspension DECO BAMBOO PAPER HUT ø280 E27	NEW	4058075**840645**	E27 LED (max. 6W) non fournie	—	—	280 x 1 200	—	4*	3	50,34
Suspension DECO BAMBOO PAPER HUT ø400 E27	NEW	4058075**840669**	E27 LED (max. 6W) non fournie	—	—	400 x 1 200	—	2*	3	67,14
Plafonnier DECO BAMBOO PAPER HUT ø400 E27	NEW	4058075**840683**	E27 LED (max. 6W) non fournie	—	—	400 x 186	—	3*	4	55,94
Plafonnier DECO BAMBOO PAPER ø300 12W/830	NEW	4058075**840706**	LED intégrée	400	30 000 h	300 x 100	—	2*	5	51,46
Plafonnier DECO BAMBOO PAPER ø400 18W/830	NEW	4058075**840720**	LED intégrée	750	30 000 h	400 x 120	—	2*	5	89,54
Plafonnier DECO BAMBOO PAPER ø500 28W/830	NEW	4058075**840744**	LED intégrée	1 150	30 000 h	500 x 130	—	2*	5	117,60

DÉTAILS COMPLÉMENTAIRES

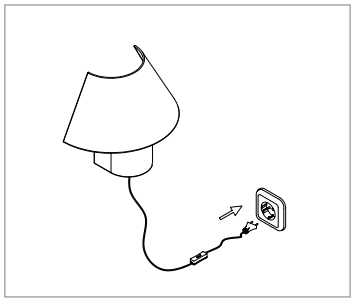

Raccordement applique et lampe à poser

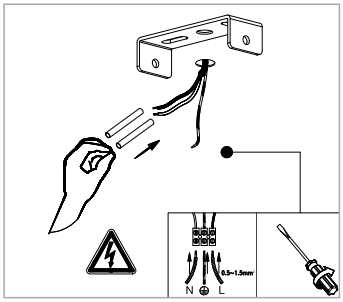

Raccordement suspensions et plafonniers

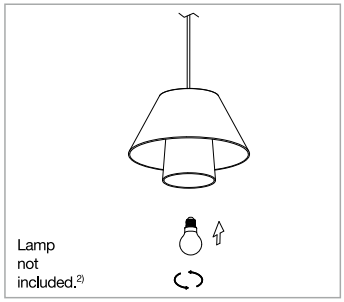



[1] t [h] : L70 @ 25 °C (T_a) *Possibilité de commande à l'unité sans frais.



LUMINAIRES DÉCO

LEDVANCE 5 Ans Garantie

Désignation		EAN	Type de source	lm	L70 [1]	Dimensions Ø×H [mm]			No.	€ UNITAIRE	
DECOR PLASTER											
Gamme de luminaires décoratifs de classe I ou II avec douille E27 (lampe non fournie) - Corps en plâtre blanc avec possibilité de mise en couleur (nous consulter) - Raccordement électrique via bornier à vis - Longueur de suspension ajustable - Température de fonctionnement : -20...+40°C - Garantie 5 ans											CR 36
Suspension PLASTER ROUTES ø150 E27	NEW	4058075**841284**	E27 LED (max. 15W) non fournie	—	—	150 x 1200	—	2*	1	61,54	
Suspension PLASTER ROUTES ø300 E27	NEW	4058075**841307**	E27 LED (max. 15W) non fournie	—	—	300 x 1200	—	2*	2	128,80	
Suspension PLASTER PURE ø280 E27	NEW	4058075**838505**	E27 LED (max. 15W) non fournie	—	—	283 x 1140	—	4*	3	72,74	
Suspension PLASTER PURE ø300 E27	NEW	4058075**838482**	E27 LED (max. 15W) non fournie	—	—	298 x 1130	—	4*	4	72,74	
Suspension PLASTER TUBE E27	NEW	4058075**838420**	E27 LED (max. 15W) non fournie	—	—	140 x 1280	—	4*	5	67,14	
Suspension PLASTER CONE E27	NEW	4058075**838444**	E27 LED (max. 15W) non fournie	—	—	135 x 1240	—	4*	6	67,14	
Suspension PLASTER CUP E27	NEW	4058075**838468**	E27 LED (max. 15W) non fournie	—	—	160 x 1180	—	4*	7	61,54	

DÉTAILS COMPLÉMENTAIRES

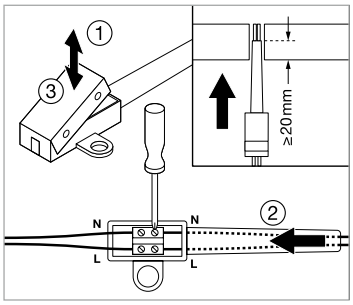

Raccordement des suspensions

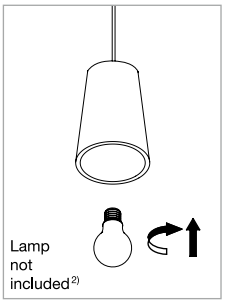

Installation d'une lampe E27



[1] t[h] : L70 @ 25 °C (T_a) *Possibilité de commande à l'unité sans frais.



1



2

3



4

LUMINAIRES DÉCO

LEDVANCE 5 Ans Garantie

Désignation		EAN	Type de source	lm	L70 [1]	Dimensions Ø x H [mm]				
DECOR PLASTER										
Gamme de luminaires décoratifs de classe I ou II avec douille E27 (lampe non fournie) - Corps en plâtre blanc avec possibilité de mise en couleur (nous consulter) - Raccordement électrique via bornier automatique - Température de fonctionnement : -20...+40°C - Garantie 5 ans										CR 36
Applique PLASTER ROUTES 250 E27	NEW	4058075**841222**	E27 LED (max. 15W) non fournie	—	—	250 x 110 x 150	—	4*	1	61,54
Applique PLASTER ROUTES 330 2 x E27	NEW	4058075**841246**	E27 LED (max. 15W) non fournie	—	—	330 x 110 x 150	—	2*	1	76,10
Applique PLASTER ROUTES UP 310 E27	NEW	4058075**841260**	E27 LED (max. 15W) non fournie	—	—	308 x 126 x 135	—	2*	2	61,54
Applique PLASTER BAND 255 E27	NEW	4058075**841369**	E27 LED (max. 15W) non fournie	—	—	255 x 143 x 180	—	2*	3	61,54
Applique PLASTER BAND 290 E27	NEW	4058075**841345**	E27 LED (max. 15W) non fournie	—	—	290 x 136 x 180	—	2*	3	69,38
Applique PLASTER BAND FLAT 290 E27	NEW	4058075**841321**	E27 LED (max. 15W) non fournie	—	—	290 x 118 x 150	—	2*	4	58,18

DÉTAILS COMPLÉMENTAIRES

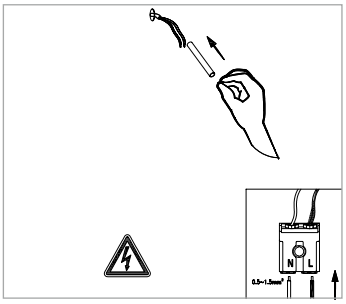

Raccordement des appliques

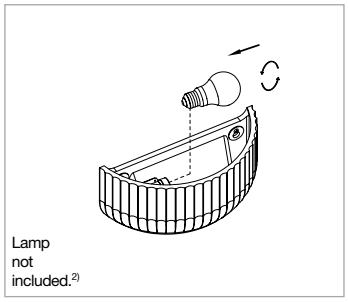

Installation d'une lampe E27



[1] t [h] : L70 @ 25 °C (T_a) *Possibilité de commande à l'unité sans frais.



1



2

LUMINAIRES DÉCO

LEDVANCE 5 Ans Garantie

Désignation		EAN	Type de source	lm	L70 [1]	Dimensions Ø x H [mm]			No.	€ UNITAIRE	
DECOR FELT											
Gamme de luminaires décoratifs de classe I ou II avec douille E27 (lampe non fournie) ou source LED intégrée avec diffuseur en polycarbonate (IRC > 80) - Structure en acier et finition décorative en feutre - Raccordement électrique via bornier à vis - Longueur de suspension ajustable - Température de fonctionnement : -20...+40°C - Garantie 5 ans											CR 36
Suspension FELT CYLINDER 28W830 Grise	NEW	4058075**841567**	LED intégrée	1 000	30 000 h	500 x 1 500	—	2*	1	140,00	
Suspension FELT HAT E27 Grise	NEW	4058075**841581**	E27 LED (max. 6W) non fournie	—	—	500 x 1 500	—	2*	2	67,14	

DÉTAILS COMPLÉMENTAIRES

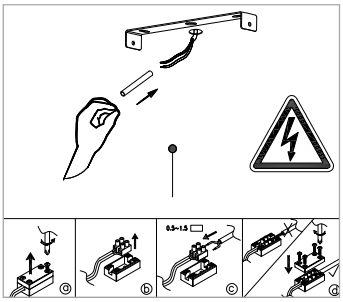

Raccordement FELT Cylinder

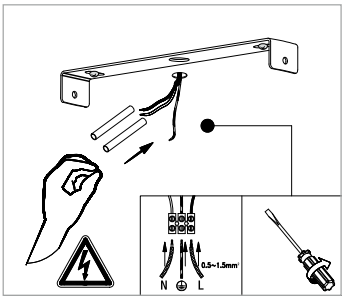

Raccordement FELT Hat



[1] t[h] : L70 @ 25 °C (T_q) *Possibilité de commande à l'unité sans frais.


1


2


3


4

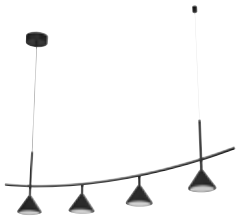
5

LUMINAIRES DÉCO

LEDVANCE 5 Ans Garantie

Désignation		EAN	Type de source	lm	L70 [1]	Dimensions Ø x H [mm]			No.	UNITAIRE
DECOR FUJI										
Gamme de luminaires décoratifs de classe II avec source LED intégrée - Corps en acier noir et diffuseur en polycarbonate (IRC > 80) - Raccordement électrique via bornier automatique - Longueur de suspension ajustable - Température de fonctionnement : -20...+40°C - Garantie 5 ans										CR 36
Luminaire à poser FUJI 5W/830 Noir	NEW	4058075**841789**	LED intégrée	180	30 000 h	200 x 210 x 405	—	2*	1	67,14
Applique FUJI 5W/830 Noir	NEW	4058075**841802**	LED intégrée	180	30 000 h	120 x 195 x 255	—	4*	2	55,94
Suspension FUJI Mono 5W/830 Noir	NEW	4058075**841826**	LED intégrée	180	30 000 h	120 x 1 500	—	4*	3	55,94
Suspension ronde FUJI Trio 13W/830 Noir	NEW	4058075**841840**	LED intégrée	500	30 000 h	290 x 1 500	—	2*	4	106,34
Suspension Linéaire FUJI Quattro 16W/830 Noir	NEW	4058075**841864**	LED intégrée	620	30 000 h	1205x140x1500	—	2*	5	156,80

DÉTAILS COMPLÉMENTAIRES

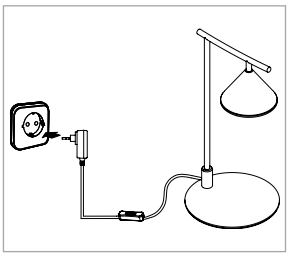
Lampe à poser

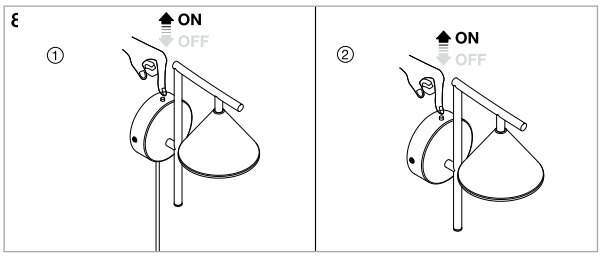

Applique

Raccordement mural de l'applique

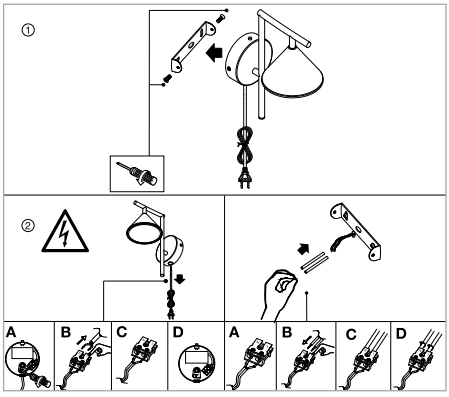



[1] t [h] : L70 @ 25 °C (T_a) *Possibilité de commande à l'unité sans frais.



1 2

LUMINAIRES DÉCO

LEDVANCE 5 Ans Garantie

Désignation	EAN	Type de source	lm	L70 [1]	Dimensions Ø x H [mm]						
DECOR TERRAZZO BALL											
Suspensions décoratives de classe II en Terrazzo avec douille GU10 (lampe non fournie) - Raccordement électrique via bornier automatique - Longueur de suspension ajustable - Température de fonctionnement : -20...+40°C - Garantie 5 ans											CR 36
Suspensions TERRAZZO BALL GU10 Blanc	NEW	4058075**841703**	GU10 LED (max. 5W)	—	—	100 x 1 500	—	2*	1	44,74
Suspensions TERRAZZO BALL GU10 Bleu	NEW	4058075**841727**	GU10 LED (max. 5W)	—	—	100 x 1 500	—	2*	2	44,74

DÉTAILS COMPLÉMENTAIRES

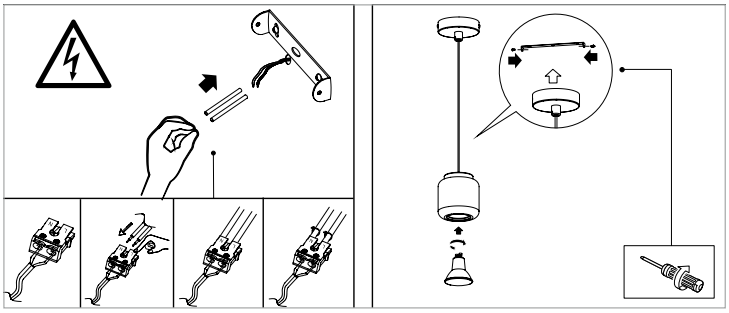

Raccordement



[1] t[h] : L70 @ 25 °C (T_a) *Possibilité de commande à l'unité sans frais.



1



2

LUMINAIRES DÉCO

LEDVANCE 5 Ans Garantie

Désignation		EAN	Type de source	lm	L70 [1]	Dimensions Ø x H [mm]					
OFFICE LINE DESK BANKER**											
Luminaire décoratif moderne de classe II à poser - Corps en aluminium blanc ou noir, diffuseur en polycarbonate - Multi Lumen : sélection du flux lumineux sur 3 niveaux - Multi Colour : sélection de la température de couleur (3 000K, 4 000K ou 6 500K) - Raccordement secteur via prise de type C - Versions permettant la recharge par induction - 220...240V - Garantie 3 ans											CR 36
Office Line Desk Banker 7,5W/830-840-865 DIM Noir	NEW	4058075**842946**	LED intégrée	310	25 000 h	220 x 120 x 370	✓	8*	1	61,54	
Office Line Desk Banker 7,5W/830-840-865 DIM Blanc	NEW	4058075**842960**	LED intégrée	420	25 000 h	220 x 120 x 370	✓	8*	2	61,54	
Office Line Desk Banker Induction 18W/830-840-865 DIM Noir	NEW	4058075**842984**	LED intégrée	350	25 000 h	220 x 120 x 370	✓	8*	1	83,94	
Office Line Desk Banker Induction 18W/830-840-865 DIM Blanc	NEW	4058075**843004**	LED intégrée	450	25 000 h	220 x 120 x 370	✓	8*	2	83,94	

DÉTAILS COMPLÉMENTAIRES

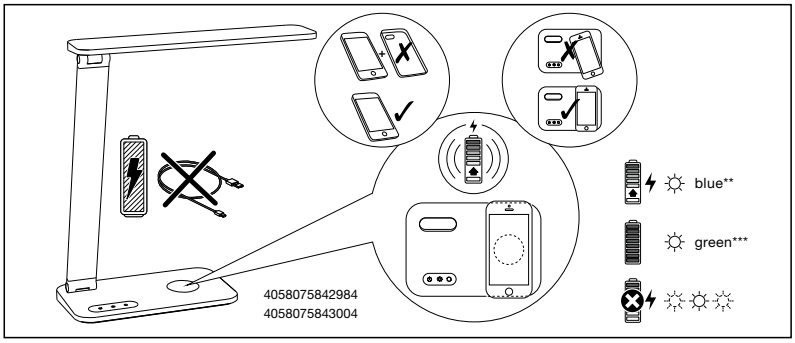

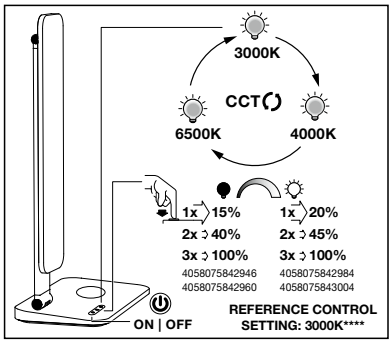



[1] t [h] : L70 @ 25 °C (T_a) *Possibilité de commande à l'unité sans frais. ** Lancement janvier 2025. Données techniques sous réserve de modifications.



GAMME DECOR BAMBOO PAGE 62



GAMME DECOR PLASTER PAGE 63-64



HUBLOTS

SURFACE BULKHEAD 72
SURFACE BULKHEAD ACCESSOIRES 73
SURFACE COMPACT IK10 74
SURFACE BULKHEAD COMPACT 75
SURFACE FLAT 76
ACCESSOIRES SURFACE FLAT 77
SURFACE CIRCULAR ET SQUARE 78
ACCESSOIRES SURFACE CIRCULAR ET SQUARE 79





1



2







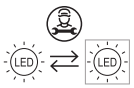

CEE LUMINAIRE ÉLIGIBLE AUX CERTIFICATS D'ÉCONOMIES D'ÉNERGIE

HUBLOTS IK10/IP65

MULTI LUMEN · MULTI COLOUR · IK 10 · IP65 · LEDVANCE 5 Ans Garantie

Désignation	EAN	lm	lm/W		L70 [1]	L80 [2]	Dimensions ø x H [mm]		No.	UNITAIRE	
LEDVANCE SURFACE BULKHEAD											PERFORMANCE CLASS
Classe II - Corps en polycarbonate blanc (RAL 9003) ou noir (RAL 9005) - Réparable (Everloop) : sources lumineuses et alimentations remplaçables - IP65 - IK10 - Vis antivol - Anti-arrachement - Résistance aux UV - Très faible scintillement (taux < 5%- SVM ≤ 0,4 et P_{st}LM ≤ 1,0) - Test au fil incandescent 850 °C - Câblage par l'arrière ou par le côté (adapté au tube IRL) - Bornier avec repiquage - 220 ... 240 V - Anneau de finition inclus, casquette en option - Eligible aux CEE (nous consulter) - Existe en version secourue - Température de fonctionnement : -20...+40°C - Garantie 5 ans											CR 9C
SF BLKH Rond 250 9,5W/830-840 Multi Select Blanc NEW	4099854**286100**	710/860/1070/1220	129/132/132/128	120°	70000h	55000h	ø262x73	8*	1	86,00
SF BLKH Rond 250 9,5W/830-840 Multi Select Noir NEW	4099854**286087**	710/860/1070/1220	129/132/132/128	120°	70000h	55000h	ø262x73	8*	2	86,00
SF BLKH Rond 300 17W/830-840 Multi Select Blanc NEW	4099854**286148**	1400/1700/1990/2270	138/136/132/132	120°	70000h	55000h	ø312x73	8*	1	113,00
SF BLKH Rond 300 17W/830-840 Multi Select Noir NEW	4099854**286124**	1400/1700/1990/2270	138/136/132/132	120°	70000h	55000h	ø312x73	8*	2	113,00
Versions Sensor HF (présence et luminosité)										
SF BLKH Rond 250 Sensor HF 10W/830-840 Multi Select Blanc NEW	4099854**286186**	710/860/1070/1220	118/120/120/122	120°	70000h	55000h	ø262x73	8*	1	143,00
SF BLKH Rond 250 Sensor HF 10W/830-840 Multi Select Noir NEW	4099854**286162**	710/860/1070/1220	118/120/120/122	120°	70000h	55000h	ø262x73	8*	2	143,00
SF BLKH Rond 300 Sensor HF 18W/830-840 Multi Select Blanc NEW	4099854**286247**	1390/1690/1980/2280	126/130/127/126	120°	70000h	55000h	ø312x73	8*	1	167,00
SF BLKH Rond 300 Sensor HF 18W/830-840 Multi Select Noir NEW	4099854**286209**	1390/1690/1980/2280	126/130/127/126	120°	70000h	55000h	ø312x73	8*	2	167,00

DÉTAILS COMPLÉMENTAIRES

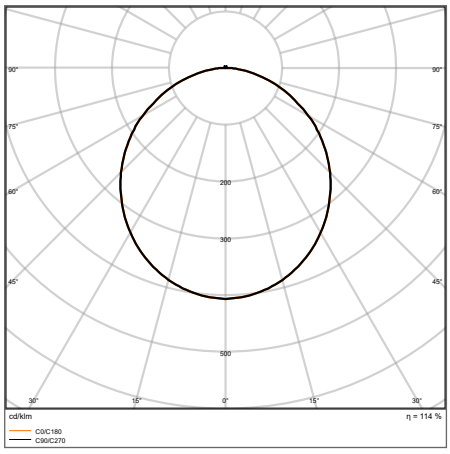

SF BLKH 300 S 15W 3000K IP65

BLKH RD 250								
WAC	9,5		8		6,5		5,5	
T (Kelvin)	4000	3000	4000	3000	4000	3000	4000	3000
lm	1220	1150	1070	1020	860	820	710	680
lm/W	128	120	132	125	132	125	129	123

BLKH RD SEN 250								
WAC	10		8,5		7		6	
T (Kelvin)	4000	3000	4000	3000	4000	3000	4000	3000
lm	1220	1150	1070	1010	860	810	710	670
lm/W	122	115	120	110	120	114	118	112

BLKH RD 300								
WAC	17		15		12,5		10	
T (Kelvin)	4000	3000	4000	3000	4000	3000	4000	3000
lm	2270	2140	1930	1880	1700	1600	1400	1310
lm/W	132	125	132	125	136	128	138	130

BLKH RD SEN 300								
WAC	18		15,5		13		11	
T (Kelvin)	4000	3000	4000	3000	4000	3000	4000	3000
lm	2280	2160	1980	1880	1690	1610	1390	1330
lm/W	126	120	127	121	130	122	126	120

[1] t[h] : L70 @ 25 °C (T_a) | [2] t[h] : L80 @ 25 °C (T_a) *Possibilité de commande à l'unité sans frais.


1


2


3


4







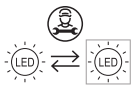

HUBLOTS IK10 / IP65

Désignation	EAN	lm	lm/W	°	L70 [1]	L80 [2]	Dimensions ø x H [mm]		No.	UNITAIRE

ANNEAUX DE FINITION SURFACE BULKHEAD

En polycarbonate blanc (RAL 9003) ou noir (RAL 9005) CR 9C

SF BLKH Rond EYELID Ø250 - Casquette blanche	4099854**286773**	—	—	—	—	—	Ø262 x 74	8*	1	43,20
SF BLKH Rond EYELID Ø250 - Casquette noire	4099854**286759**	—	—	—	—	—	Ø262 x 74	8*	2	43,20
SF BLKH Rond EYELID Ø300 - Casquette blanche	4099854**286810**	—	—	—	—	—	Ø312 x 74	8*	1	48,60
SF BLKH Rond EYELID Ø300 - Casquette noire	4099854**286797**	—	—	—	—	—	Ø312 x 74	8*	2	48,60

COMPOSANTS DE RECHANGE

SOURCES LUMINEUSES CR L5

Source lumineuse 21-25V 8W/830-840 pour SF BLKH Ø250	4099854**311918**	1 220	152	120°	70000h	55000h	ø 250 x 38	1	3	54,00
Source lumineuse 37-44V 15W/830-840 pour SF BLKH Ø300	4099854**311970**	2 270	151	120°	70000h	55000h	ø 300 x 38	1	3	78,00

ALIMENTATIONS CR 9C

Alimentation pour SF BLKH Ø250 : DR DS-P-10W 220-240 350mA	4099854**286834**	—	—	—	—	—	79 X 45 x 25	1	4	27,00
Alimentation pour SF BLKH Ø300 : DR DS-P-18W 220-240 370mA	4099854**286858**	—	—	—	—	—	79 X 45 x 25	1	4	31,00

DÉTAILS COMPLÉMENTAIRES

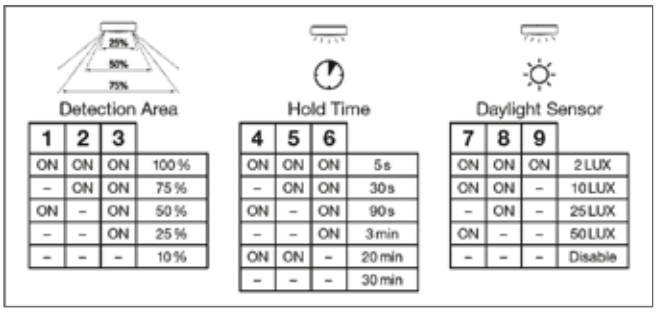

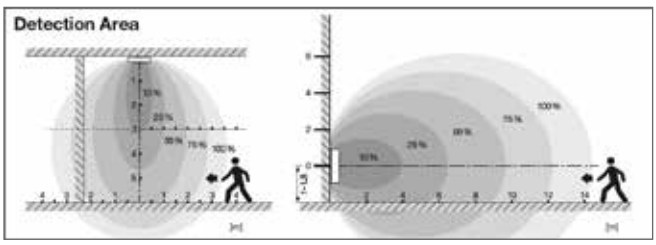

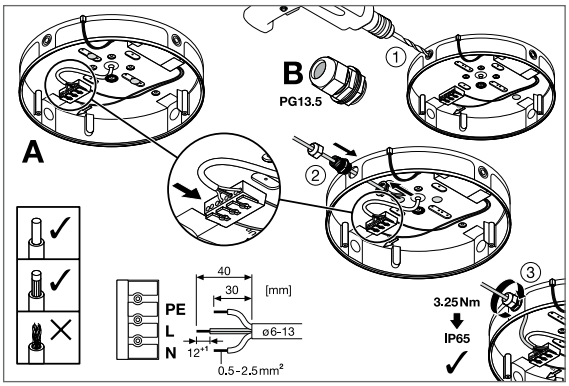

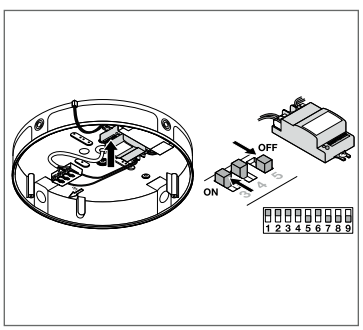

[1] t[h] : L70 @ 25 °C (T_a) | [2] t[h] : L80 @ 25 °C (T_a) *Possibilité de commande à l'unité sans frais.



1

HUBLOTS IK10/IP65

850°C D LEDVANCE 5 Ans Garantie

Désignation	EAN	lm	lm/W		L70 [1]	L80 [2]	Dimensions ø x H [mm]		No.	UNITAIRE

LEDVANCE SURFACE COMPACT IK10

PERFOR-MANCE CLASS

Classe II - Corps en polycarbonate (RAL 9016) - Diffuseur en polycarbonate - IP65 - IK10 - Vis antivol - Anti-arrachement - Faible épaisseur - Test au fil incandescent 850 °C - 220 ... 240 V - Température de fonctionnement : -20...+50°C - Garantie 5 ans CR 9C

SF COMPACT IK10 300 24W/830 IP65 BLANC	4058075**062207**	1800	75	120°	50000h	30000h	300x61	8*	1	128,00
SF COMPACT IK10 300 24W/840 IP65 BLANC	4058075**062221**	1920	80	120°	50000h	30000h	300x61	8*	1	128,00

DÉTAILS COMPLÉMENTAIRES

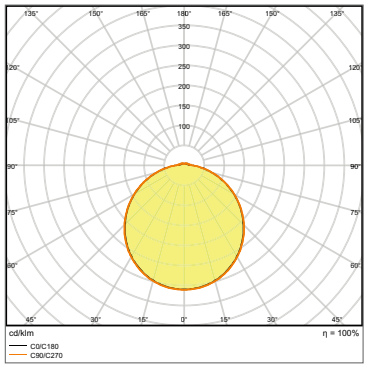

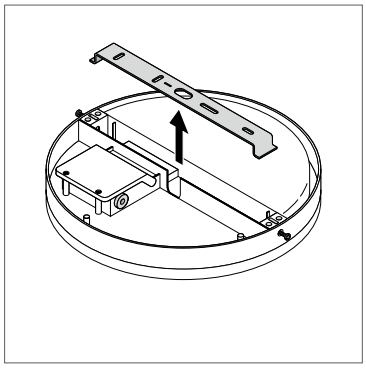

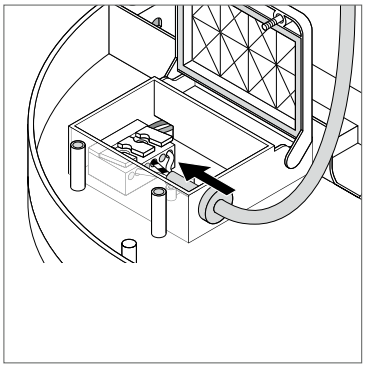

HUBLOT COMPACT IK10 300 24W 4000K IP65

[1] t[h] : L70 @ 25 °C (T_a) | [2] t[h] : L80 @ 25 °C (T_a) *Possibilité de commande à l'unité sans frais.



1

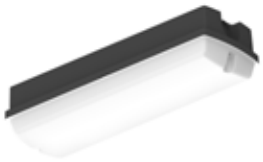

2

HUBLOTS IK10/IP65

Désignation	EAN	lm	lm/W		L70 [1]	L80 [2]	Dimensions ø x H [mm]				
HUBLOT SURFACE BULKHEAD COMPACT											
Classe II - Corps en polycarbonate blanc (similaire RAL 9003) ou noir (similaire RAL 9005) rectangulaire et diffuseur en polycarbonate opal. Robuste : IP65 / IK10 - Multi Select : sélection du flux lumineux (3 niveaux) et de la température de couleur (3 000K / 4 000K) via 2 interrupteurs sur l'alimentation - Très faible scintillement (taux < 5%, SVM ≤ 0,4, $P_{ST}LM$ ≤ 1) - Test au fil incandescent : 850°C - 220...240V - Température de fonctionnement : -20...+45°C - Versions On/Off et Sensor HF - Garantie 5 ans										CR 9C
SF BLKH COMP Rectangulaire 8W/830-840 Multi Select IP65 Blanc NEW	4099854**290503**	500 / 690 / 840	125 / 115 / 105	125°	50000 h	45000 h	356 x 115 x 80	6*	1	66,50
SF BLKH COMP Rectangulaire 8W/830-840 Multi Select IP65 Noir NEW	4099854**290480**	500 / 690 / 840	125 / 115 / 105	125°	50000 h	45000 h	356 x 115 x 80	6*	2	66,50
Versions Sensor HF (présence et luminosité)										
SF BLKH COMP Sensor HF Rectangulaire 8W/830-840 Multi Select IP65 Blanc NEW	4099854**290602**	500 / 690 / 840	125 / 115 / 105	125°	50000 h	45000 h	356 x 115 x 80	6*	1	116,00
SF BLKH COMP Sensor HF Rectangulaire 8W/830-840 Multi Select IP65 Noir NEW	4099854**290527**	500 / 690 / 840	125 / 115 / 105	125°	50000 h	45000 h	356 x 115 x 80	6*	2	116,00

DÉTAILS COMPLÉMENTAIRES

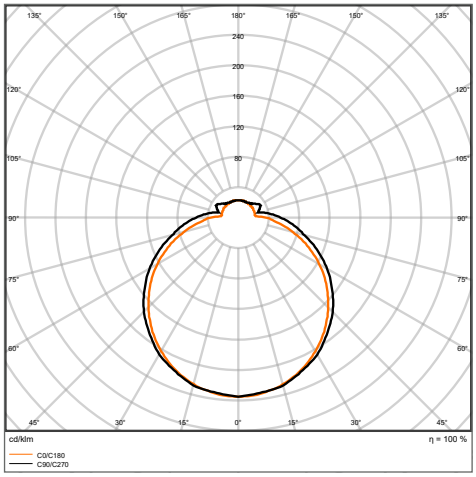

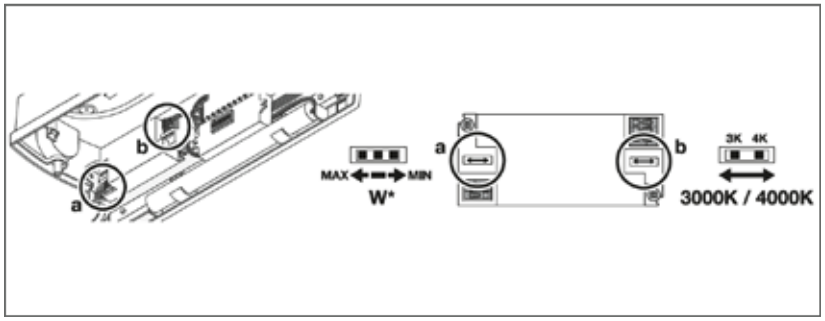

BLKH COMP RC						
W	8		6		4	
T	4000	3000	4000	3000	4000	3000
lm	840	800	690	660	500	500
lm/W	105	100	115	110	125	125

[1] t[h] : L70 @ 25 °C (T_a) | [2] t[h] : L80 @ 25 °C (T_a)

*Possibilité de commande à l'unité sans frais.



1



2







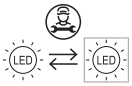

CEE LUMINAIRE ÉLIGIBLE AUX CERTIFICATS D'ÉCONOMIES D'ÉNERGIE

HUBLOTS IP54

MULTI LUMEN | MULTI COLOUR | LEDVANCE 5 Ans Garantie

Désignation	EAN	lm	lm/W		L70 [1]	L80 [2]	Dimensions ø x H [mm]		No.	UNITAIRE
LEDVANCE SURFACE FLAT										PERFOR-MANCE CLASS
Classe II - Corps en polycarbonate blanc (similaire RAL 9003) et diffuseur en polycarbonate opal permettant un léger rétro-éclairage pour une illumination pour agréable - Réparable (Everloop) : sources et alimentations remplaçables - Robuste : IP54 / IK08 - Multi Select : sélection du flux lumineux (4 niveaux) et de la température de couleur (3 000K / 4 000K) via 2 interrupteurs sur l'alimentation - Très faible scintillement (taux < 5%, SVM ≤ 0,4, $P_{ST}LM$ ≤ 1) - Test au fil incandescent : 850°C - Cadre décoratif en acier blanc fourni (cadre argenté en option) - Eligible aux CEE (nous consulter) - 220...240V - Température de fonctionnement : -20...+45°C - Versions On/Off, DALI et Sensor HF - Garantie 5 ans										CR 9C
SF FLAT Rond 330 19W/830-840 Multi Select IP54 NEW	4099854**292378**	1660 / 2660	138 / 140	120°	100 000 h	100 000 h	Ø 330 x 65	6*	1	152,00
SF FLAT Carré 330 19W/830-840 Multi Select IP54 NEW	4099854**292491**	1660 / 2660	138 / 140	120°	100 000 h	100 000 h	330 x 330 x 65	6*	2	165,00
SF FLAT Rond 500 27W/830-840 Multi Select IP54 NEW	4099854**292552**	2660 / 3780	133 / 140	120°	100 000 h	100 000 h	Ø 500 x 71	4*	1	268,00
SF FLAT Carré 500 27W/830-840 Multi Select IP54 NEW	4099854**292675**	2660 / 3780	133 / 140	120°	100 000 h	100 000 h	500 x 500 x 71	4*	2	286,00
Versions DALI Touch Dim, compatibles VIVARES avec sélecteur de température de couleur 3 000K / 4 000K.										
SF FLAT Rond 500 DALI 27W/830-840 Multi Colour IP54 NEW	4099854**292774**	3780	140	120°	100 000 h	100 000 h	Ø 500 x 71	4*	1	403,00
SF FLAT Carré 500 DALI 27W/830-840 Multi Colour IP54 NEW	4099854**292798**	3780	140	120°	100 000 h	100 000 h	500 x 500 x 71	4*	2	420,00
Versions Sensor HF (présence et luminosité) avec fonction Maître / Suiveur (communication sans fil par radio fréquence), préavis d'extinction et possibilité de groupage (jusqu'à 16 groupes).										
SF FLAT Rond 330 Sensor HF 19W/830-840 Multi Select IP54 NEW	4099854**292699**	1660 / 2660	138 / 140	120°	100 000 h	100 000 h	Ø 330 x 65	6*	1	274,00
SF FLAT Carré 330 Sensor HF 19W/830-840 Multi Select IP54 NEW	4099854**292712**	1660 / 2660	138 / 140	120°	100 000 h	100 000 h	330 x 330 x 65	6*	2	311,00
SF FLAT Rond 500 Sensor HF 27W/830-840 Multi Select IP54 NEW	4099854**292736**	2660 / 3780	133 / 140	120°	100 000 h	100 000 h	Ø 500 x 71	4*	1	390,00
SF FLAT Carré 500 Sensor HF 27W/830-840 Multi Select IP54 NEW	4099854**292750**	2660 / 3780	133 / 140	120°	100 000 h	100 000 h	500 x 500 x 71	4*	2	409,00

DÉTAILS COMPLÉMENTAIRES

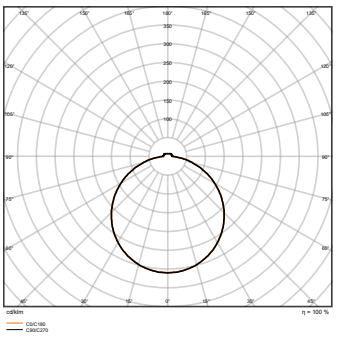

SF FLAT RD 500 P 27W CPS IP54

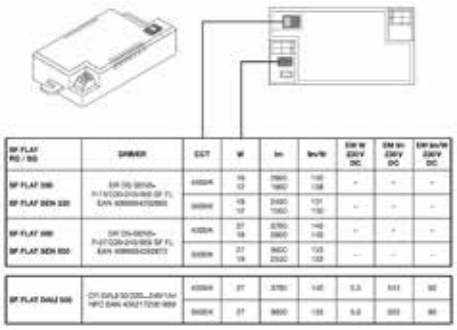

Multi Select

[1] t[h] : L70 @ 25 °C (T_a) | [2] t[h] : L80 @ 25 °C (T_a) *Possibilité de commande à l'unité sans frais.

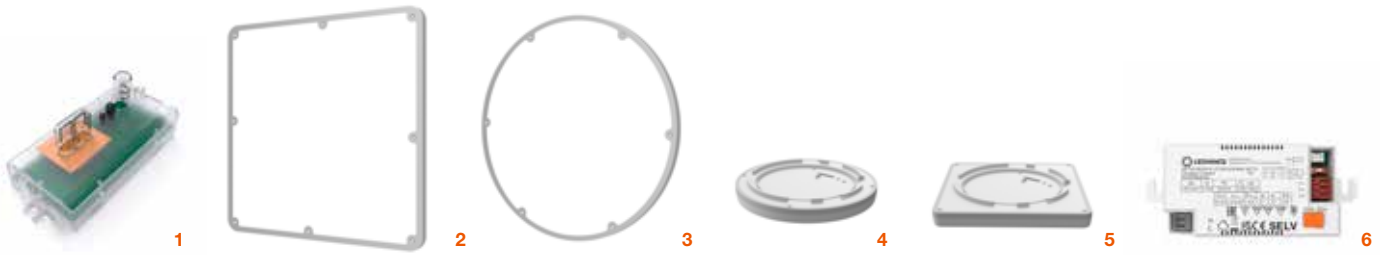

HUBLOTS IP54

Désignation	EAN	lm	lm/W		L70 [1]	L80 [2]	Dimensions ø x H [mm]		No.	UNITAIRE
ACCESSOIRES										CR 9C
SF FLAT Détecteur HF Maître/Suiveur NEW	4099854**292897**	—	—	—	—	—	90 x 39 x 35	10*	1	122,00
SF FLAT Carré 330 - Cadre décoratif argenté NEW	4099854**292910**	—	—	—	—	—	300 x 300 x 13	5*	2	30,50
SF FLAT Rond 330 - Cadre décoratif argenté NEW	4099854**292934**	—	—	—	—	—	Ø 330 x 13	5*	3	30,50
SF FLAT Carré 500 - Cadre décoratif argenté NEW	4099854**292958**	—	—	—	—	—	500 x 500 x 13	5*	2	42,70
SF FLAT Rond 500 - Cadre décoratif argenté NEW	4099854**292972**	—	—	—	—	—	Ø 500 x 13	5*	3	42,70
COMPOSANTS DE RECHANGE										CR L5
Source lumineuse 30…40V 16W/830-840 pour SF FLAT Rond 330 NEW	4099854**312212**	2660	140	120°	100000h	100000h	ø 330 x 53	1	4	110,00
Source lumineuse 30…40V 27W/830-840 pour SF FLAT Rond 500 NEW	4099854**312236**	3780	140	120°	100000h	100000h	ø 500 x 55	1	4	208,00
Source lumineuse 30…40V 16W/830-840 pour SF FLAT Carré 330 NEW	4099854**312250**	2660	140	120°	100000h	100000h	330 x 330 x 53	1	5	130,00
Source lumineuse 30…40V 27W/830-840 pour SF FLAT Carré 500 NEW	4099854**312274**	3780	140	120°	100000h	100000h	500 x 500 x 55	1	5	227,00
Alimentation pour SF FLAT 330 : DR DS-P-19W 220-240 450mA NEW	4099854**292859**	—	—	—	—	—	119 x 51 x 24	1	6	35,00
Alimentation pour SF FLAT 500 : DR DS-P-27W 220-240 650mA NEW	4099854**292873**	—	—	—	—	—	119 x 51 x 24	1	6	49,00

DÉTAILS COMPLÉMENTAIRES

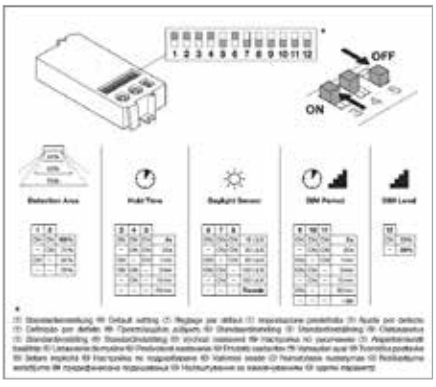

Réglages du détecteur

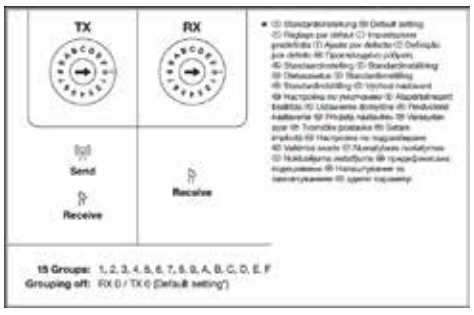

Réglages du groupage

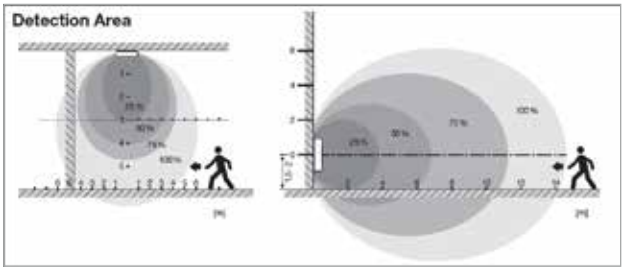

Champs de détection

[1] t[h] : L70 @ 25 °C (T_a) | [2] t[h] : L80 @ 25 °C (T_a) *Possibilité de commande à l'unité sans frais.


1


2

HUBLOTS IP44

Désignation	EAN	lm	lm/W		L70 [1]	L80 [2]	Dimensions ø x H [mm]		No.	UNITAIRE
LEDVANCE SURFACE CIRCULAR & SQUARE										
Classe I - IP44 en installation plafonnier avec 3 vis[3] - IK03 - Version Multi Colour avec sélecteur de température de couleur (3 000K, 4 000K, 5 000K) et diffuseur opal plat. Version Multi Lumen avec sélecteur de puissance (3 niveaux) - Grande résistance aux cycles de commutation (x 50 000) - 220 ... 240 V - Température de fonctionnement : -20...+40°C - Versions On/Off, DALI et Sensor HF - Garantie 3 ans										CR 9C
SF CIRCULAR 250 13W/830 IP44 Blanc	4058075**617865**	920	70	120°	30 000 h	—	250 x 91	5	1	64,50
SF CIRCULAR 250 13W/840 IP44 Blanc	4058075**617889**	960	75	120°	30 000 h	—	250 x 91	5	1	64,50
SF CIRCULAR 350 18W/830 IP44 Blanc	4058075**617940**	1 440	80	120°	30 000 h	—	350 x 115	5	1	77,50
SF CIRCULAR 350 18W/840 IP44 Blanc	4058075**617964**	1 440	80	120°	30 000 h	—	350 x 115	5	1	77,50
SF CIRCULAR 350 18W/830-840-850 Multi Colour IP44 Blanc	4099854**042072**	1 440	80	120°	50 000h	—	350 x 75	5	1	104,00
SF CIRCULAR 400 24W/830 IP44 Blanc	4058075**618022**	1 920	80	120°	30 000 h	—	400 x 120	5	1	89,50
SF CIRCULAR 400 24W/840 IP44 Blanc	4058075**618046**	1 920	80	120°	30 000 h	—	400 x 120	5	1	89,50
SF CIRCULAR 500 42W/830 Multi Lumen IP44 Blanc	4099854**042119**	1 500 / 2 500 / 3 500	83	120°	50 000 h	—	500 x 105	5	1	150,00
SF CIRCULAR 500 42W/840 Multi Lumen IP44 Blanc	4099854**042133**	1 500 / 2 500 / 3 500	83	120°	50 000 h	—	500 x 105	5	1	150,00
SF SQUARE 330 24W/830 IP44 Blanc	4099854**041952**	2 000	83	120°	30 000 h	—	330 x 330 x 75	5	2	81,00
SF SQUARE 330 24W/840 IP44 Blanc	4099854**041976**	2 000	83	120°	30 000 h	—	330 x 330 x 75	5	2	81,00
SF SQUARE 330 24W/830-840-850 Multi Colour IP44 Blanc	4099854**042034**	2 000	83	120°	30 000 h	—	330 x 330 x 75	5	2	88,50
Version Sensor HF (présence et luminosité) pour un fonctionnement autonome										
SF CIRCULAR 250 S 13W/830 IP44 Blanc	4058075**617902**	920	70	120°	30 000 h	—	250 x 91	5	1	114,00
SF CIRCULAR 250 S 13W/840 IP44 Blanc	4058075**617926**	960	75	120°	30 000 h	—	250 x 91	5	1	114,00
SF CIRCULAR 350 S 18W/830 IP44 Blanc	4058075**617988**	1 440	80	120°	30 000 h	—	350 x 115	5	1	127,00
SF CIRCULAR 350 S 18W/840 IP44 Blanc	4058075**618008**	1 440	80	120°	30 000 h	—	350 x 115	5	1	127,00
SF CIRCULAR 350 Sensor 24W/830-840-850 Multi Colour IP44 Blanc	4099854**042096**	1 440	80	120°	50 000 h	—	350 x 75	5	1	128,00
SF CIRCULAR 400 S 24W/830 IP44 Blanc	4058075**618084**	1 920	80	120°	30 000 h	—	400 x 120	5	1	133,00
SF CIRCULAR 400 S 24W/840 IP44 Blanc	4058075**618121**	1 920	80	120°	30 000 h	—	400 x 120	5	1	133,00
SF CIRCULAR 500 Sensor 42W/830 Multi Lumen IP44 Blanc	4099854**042157**	1 500 / 2 500 / 3 500	83	120°	50 000 h	—	500 x 105	5	1	184,00
SF CIRCULAR 500 Sensor 42W/840 Multi Lumen IP44 Blanc	4099854**042171**	1 500 / 2 500 / 3 500	83	120°	50 000 h	—	500 x 105	5	1	184,00
SF SQUARE 330 Sensor 24W/830 IP44 Blanc	4099854**041990**	2 000	83	120°	30 000 h	—	330 x 330 x 75	5	2	110,00
SF SQUARE 330 Sensor 24W/840 IP44 Blanc	4099854**042010**	2 000	83	120°	30 000 h	—	330 x 330 x 75	5	2	110,00
SF SQUARE 330 Sensor 24W/830-840-850 Multi Colour IP44 Blanc	4099854**042058**	2 000	83	120°	50 000 h	—	330 x 330 x 75	5	2	119,00
Version DALI avec fonctionnalité Touch Dim										
SF CIRCULAR 500 DALI 42W/830 IP44 Blanc	4099854**077890**	3 500	83	120°	50 000 h	✓	500 x 105	5	1	208,00
SF CIRCULAR 500 DALI 42W/840 IP44 Blanc	4099854**077913**	3 500	83	120°	50 000 h	✓	500 x 105	5	1	208,00

[1] t [h] : L70 @ 25 °C (T_a) | [2] t [h] : L80 @ 25 °C (T_a) | [3] Pour plus de détails, se référer à la notice d'installation. *Possibilité de commande à l'unité sans frais.

1

2


3


4


5

HUBLOTS IP44

Désignation	EAN	lm	lm/W		L70 [1]	L80 [2]	Dimensions ø x H [mm]		No.	UNITAIRE
Pièces détachées - Vasque PMMA de remplacement										CR 9C
SF CIRCULAR 250 Cover	4058075**156722**	—	—	—	—	—	250x80	5*	1	28,30
SF CIRCULAR 350 Cover	4058075**156807**	—	—	—	—	—	350x104	5*	1	37,60
SF CIRCULAR 350 3CCT COVER Plat	4099854**064357**	—	—	—	—	—	350x65	5*	2	26,80
SF CIRCULAR 400 Cover	4058075**156821**	—	—	—	—	—	400x112	5*	1	47,40
SF CIRCULAR 500 Cover	4099854**064395**	—	—	—	—	—	500x107	5*	1	47,40
SF SQUARE 330 Cover	4099854**064432**	—	—	—	—	—	330x330x75	5*	3	26,80
SF CIRCULAR 500 Frame Blanc - Cadre décoratif rond pour montage saillie	4058075**834187**	—	—	—	—	—	560x105	5*	4	162,00
SF CIRCULAR 500 Frame Noir - Cadre décoratif rond pour montage saillie	4058075**834200**	—	—	—	—	—	560x105	5*	5	190,00

DÉTAILS COMPLÉMENTAIRES HUBLOTS IP44

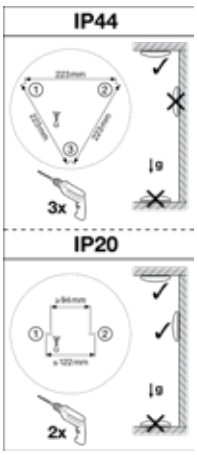

IP44 EN PLAFONNIER AVEC 3 VIS

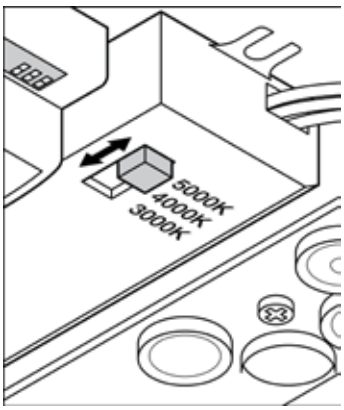

SF CIRC 350 V 18W 3CCT IP44

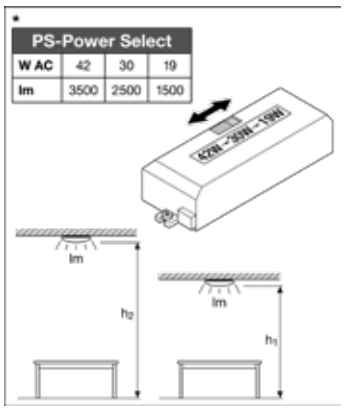

SF CIRC 500 V 42W 840 IP44 ML

[1] t[h] : L70 @ 25 °C (T_a) | [2] t[h] : L80 @ 25 °C (T_a)

*Possibilité de commande à l'unité sans frais.



RÉGLETTES ET CHEMINS LUMINEUX

LUMINAIRES LINÉAIRES **82**

LINEAR ULTRA OUTPUT 82
LINEAR MAGNETIC BATTEN 82
LINEAR COMPACT 83
LINEAR ANGLE FRAMELESS 84
LINEAR TURN CONNECT 85
LINEAR SOCKE FRAMELESS 86

CHEMINS LUMINEUX **88**

TRUSYS FLEX RAILS D'ALIMENTATION 89
TRUSYS FLEX MODULES LUMINEUX 90
ACCESSOIRES DE MONTAGE TRUSYS FLEX 92
TRUSYS UNIVERSAL 94
ACCESSOIRES TRUSYS UNIVERSAL 95





1



2

RÉGLETTES INDUSTRIE

IP 20

LEDVANCE 5 Ans Garantie

Désignation	EAN	lm	lm/W		L70 [1]	L80 [2]	Dimensions L×l×H [mm]		No.	UNITAIRE

MULTI LUMEN · MULTI COLOUR · PERFORMANCE CLASS

LEDVANCE LINEAR ULTRA OUTPUT IP20

Classe I - Diffuseur en polycarbonate - Corps robuste en acier blanc (RAL 9016) - IK08 - Multi Select : sélecteur de puissance (4 niveaux) et de température de couleur (3 000K/3 500K/4 000K) - Raccordement électrique par l'arrière sur un bornier automatique avec repiquage - Câblage traversant possible - Test au fil incandescent : 850°C - 220 ... 240 V - Existe en version secourue - Température de fonctionnement : -20...+40°C - Garantie 5 ans

CR 9C

LN Ultra Output 1200 27W/830-840 Multi Select	NEW	4099854**296192**	2 475/3 000/3 525/4 050	150	110°	88 000 h	70 000 h	1 168x65x74	6*	1	117,00
LN Ultra Output 1500 48W/830-840 Multi Select	NEW	4099854**296215**	3 600/4 800/6 000/7 200	150	110°	88 000 h	70 000 h	1 458x65x74	6*	1	149,00

LEDVANCE LINEAR MAGNETIC BATTEN

VALUE CLASS

Classe I - Réglette en acier pour tube T5 AC (non fourni) équipée de deux aimants puissants réglables en hauteur. A fixer dans un luminaire à corps métallique équipé de tubes T8 traditionnels. Certification CE (uniquement avec les tubes LED Ledvance T5 AC) - Câblage direct en 230V - Boîtier de connexion rapide avec bornier automatique permettant le repiquage - Température de fonctionnement : -20...+45°C - Garantie 5 ans

CR 9C

Linear Magnet Batten T5 568	4099854**009723**	-	-	-	-	-	-	568x35x45	10*	2	238,00
Linear Magnet Batten T5 868	4058075**821798**	-	-	-	-	-	-	868x35x45	10*	2	251,00
Linear Magnet Batten T5 1168	4099854**009747**	-	-	-	-	-	-	1 168x35x45	10*	2	270,00
Linear Magnet Batten T5 1468	4099854**009761**	-	-	-	-	-	-	1 468x35x45	10*	2	295,00

Tableau de correspondance avec les tubes LED

TUBES LED T5 HO AC recommandés*	EAN	TUBES LED T5 HE AC recommandés*	EAN
T5 LED AC HO24 P 0,6m 10W 840 1 500lm	4099854**081224**	T5 LED AC HE14 P 0,6m 8W 840 1 000lm	4058075**824430**
T5 LED AC HO39 P 0,9m 16W 840 2 400lm	4099854**081163**	T5 LED AC HE21 0,9m 10W 840 1 500lm	4058075**824379**
T5 LED AC HO54 P 1,2m 26W 840 4 000lm	4058075**824133**	T5 LED AC HE28 P 1,2m 16W 840 2 400lm	4058075**824317**
T5 LED AC HO49 P 1,5m 26W 840 4 000lm	4058075**824195**	T5 LED AC HE35 P 1,5m 18W 840 2 800lm	4058075**824256**
T5 LED AC HO80 P 1,5m 36W 840 5 600lm	4058075**824072**		

*Plus de variantes de tubes sont disponibles au chapitre tubes LED page 228.

DÉTAILS COMPLÉMENTAIRES

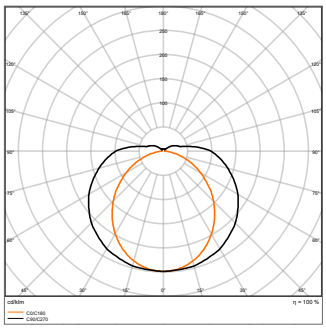

LN UO P 1500 48W MS

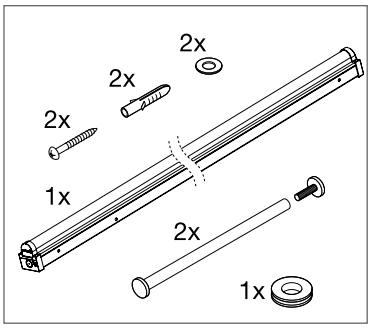

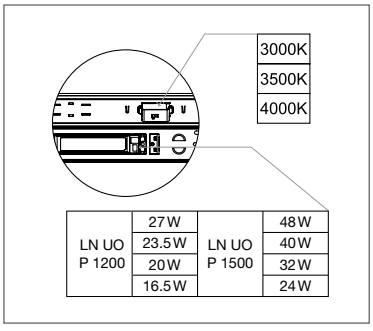

Réglages Multi Select

[1] t[h] : L70 @ 25 °C (T_a) | [2] t[h] : L80 @ 25 °C (T_a) *Possibilité de commande à l'unité sans frais.



1



2



3

PEP ecoPASSPORT®

RÉGLETTES COMPACTES POLYVALENTES

IP 20

LEDVANCE 5 Ans Garantie

LEDVANCE LINEAR COMPACT

VALUE CLASS CR 9C

Classe II - Mise en ligne continue possible (10 pièces max) - Corps en polycarbonate (RAL 9016) - Test au fil incandescent 850 °C - Accessoires de montage fournis - 220 ... 240 V - Température de fonctionnement : -20...+40°C - Garantie 5 ans

Désignation	EAN	lm	lm/W		L70 [1]	L80 [2]	Dimensions L x l x H [mm]		No.	UNITAIRE
Version avec connexion par l'arrière - Sans interrupteur (début de ligne ou montage individuel)										
Linear Compact Batten 600 10W/830 IP20	4058075**099692**	1000	100	140°	50000h	40000h	575x27x38	25*	1	58,50
Linear Compact Batten 600 10W/840 IP20	4058075**099715**	1000	100	140°	50000h	40000h	575x27x38	25*	1	58,50
Linear Compact Batten 1200 20W/830 IP20	4058075**099739**	2000	100	140°	50000h	40000h	1175x27x38	25*	1	70,00
Linear Compact Batten 1200 20W/840 IP20	4058075**099753**	2000	100	140°	50000h	40000h	1175x27x38	25*	1	70,00
Linear Compact Batten 1500 25W/830 IP20	4058075**099777**	2500	100	140°	50000h	40000h	1475x27x38	25*	1	80,50
Linear Compact Batten 1500 25W/840 IP20	4058075**099791**	2500	100	140°	50000h	40000h	1475x27x38	25*	1	80,50
Version avec connexion sur le côté - Sans interrupteur - Longueur du câble inclus : 1,3 m										
Linear Compact High Output 600 10W/830 IP20	4058075**106277**	1000	100	140°	50000h	40000h	573×24×36	25*	2	59,50
Linear Compact High Output 600 10W/840 IP20	4058075**106291**	1000	100	140°	50000h	40000h	573×24×36	25*	2	59,50
Linear Compact High Output 900 15W/830 IP20	4058075**106239**	1500	100	140°	50000h	40000h	873×24×36	25*	2	66,00
Linear Compact High Output 900 15W/840 IP20	4058075**106253**	1500	100	140°	50000h	40000h	873×24×36	25*	2	66,00
Linear Compact High Output 1200 20W/830 IP20	4058075**106314**	2000	100	140°	50000h	40000h	1173×24×36	25*	2	71,00
Linear Compact High Output 1200 20W/840 IP20	4058075**106338**	2000	100	140°	50000h	40000h	1173×24×36	25*	2	71,00
Linear Compact High Output 1500 25W/830 IP20	4058075**106352**	2500	100	140°	50000h	40000h	1473×24×36	25*	2	82,50
Linear Compact High Output 1500 25W/840 IP20	4058075**106376**	2500	100	140°	50000h	40000h	1473×24×36	25*	2	82,50
Version avec connexion sur le côté - Avec interrupteur - Longueur du câble inclus : 1,3 m										
Linear Compact Switch 300 4W/830 IP20	4058075**106079**	400	100	140°	50000h	40000h	313×28×36	25*	3	36,10
Linear Compact Switch 300 4W/840 IP20	4058075**106093**	450	110	140°	50000h	40000h	313×28×36	25*	3	36,10
Linear Compact Switch 600 8W/830 IP20	4058075**106116**	800	100	140°	50000h	40000h	573×28×36	25*	3	39,70
Linear Compact Switch 600 8W/840 IP20	4058075**106130**	800	100	140°	50000h	40000h	573×28×36	25*	3	39,70
Linear Compact Switch 900 12W/830 IP20	4058075**106192**	1200	100	140°	50000h	40000h	873×28×36	25*	3	47,90
Linear Compact Switch 900 12W/840 IP20	4058075**106215**	1200	100	140°	50000h	40000h	873×28×36	25*	3	47,90
Linear Compact Switch 1200 14W/830 IP20	4058075**106154**	1400	100	140°	50000h	40000h	1173×28×36	25*	3	51,50
Linear Compact Switch 1200 14W/840 IP20	4058075**106178**	1500	100	140°	50000h	40000h	1173×28×36	25*	3	51,50
Linear Compact Switch 1500 17W/830 IP20	4058075**683341**	1800	105	140°	50000h	40000h	1473×28×36	25*	3	50,50
Linear Compact Switch 1500 17W/840 IP20	4058075**683365**	1900	110	140°	50000h	40000h	1473×28×36	25*	3	50,50

DÉTAILS COMPLÉMENTAIRES

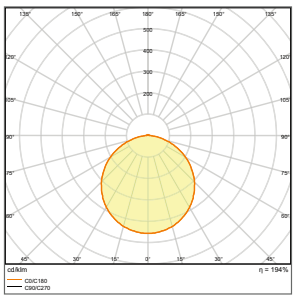

LN COMP Batten 1500 25W 3000K

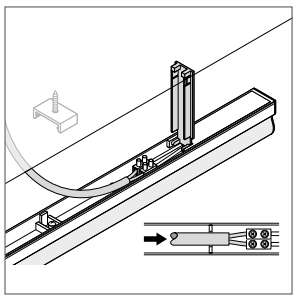

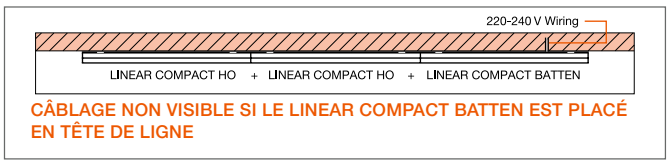

CÂBLAGE NON VISIBLE SI LE LINEAR COMPACT BATTEN EST PLACÉ EN TÊTE DE LIGNE

Avec les modèles Linear Compact vous pouvez créer des lignes continues comprenant jusqu'à dix luminaires, sans zone d'ombre entre les luminaires grâce aux embouts translucides. Le «Linear Compact Batten» peut être utilisé en luminaire individuel ou en début de ligne continue. Selon les besoins, il peut être associé au Linear Compact High Output. Résultat : des lignes sans interruption lumineuse ni câble apparent.

[1] t[h] : L70 @ 25 °C (T_a) | [2] t[h] : L80 @ 25 °C (T_a) *Possibilité de commande à l'unité sans frais.



1



2

LUMINAIRES LINÉAIRES RÉSIDENTIELS

DIM · MULTI COLOUR · LEDVANCE 3 ans garantie

Désignation	EAN	lm	lm/W		L70 [1]	L80 [2]	Dimensions L x l x H [mm]					

LINEAR ANGLE FRAMELESS

Classe II - Corps en polycarbonate - Installation en coin dans ou sous les meubles - Détecteur permettant d'allumer, de grader en continu le luminaire et de sélectionner la température de couleur (3 000K, 4 000K ou 6 500K) par simple passage de la main - Mise en ligne continue possible (max. 3 luminaires) - Raccordement par câble de 1,5m et prise de type C - 220...240V - Température de fonctionnement : -20...+40°C - Garantie 3 ans

CR 36

Linear Angle Frameless Sensor 350 5W/830-840-865 DIM Noir	NEW	4058075**842441**	320	64	110°	30 000 h	—	350x36x18	—	8*	1	27,94
Linear Angle Frameless Sensor 350 5W/830-840-865 DIM Blanc	NEW	4058075**842465**	320	64	110°	30 000 h	—	350x36x18	—	8*	2	27,94
Linear Angle Frameless Sensor 550 7,5W/830-840-865 DIM Noir	NEW	4058075**842489**	480	64	110°	30 000 h	—	350x36x18	—	8*	1	33,54
Linear Angle Frameless Sensor 550 7,5W/830-840-865 DIM Blanc	NEW	4058075**842502**	480	64	110°	30 000 h	—	350x36x18	—	8*	2	33,54

Remarque importante : Les produits presentés sur cette page sont issus du portfolio Grand Public. De ce fait, il n'existe pas de courbes photométriques permettant de faire une étude d'éclairage.

DÉTAILS COMPLÉMENTAIRES

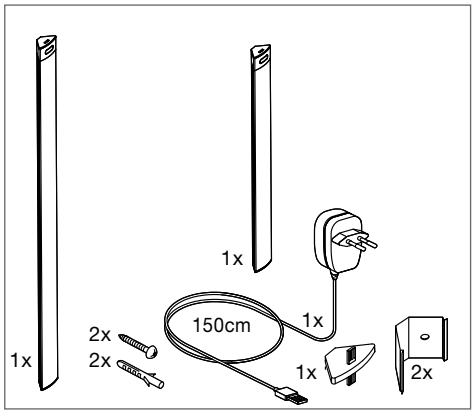

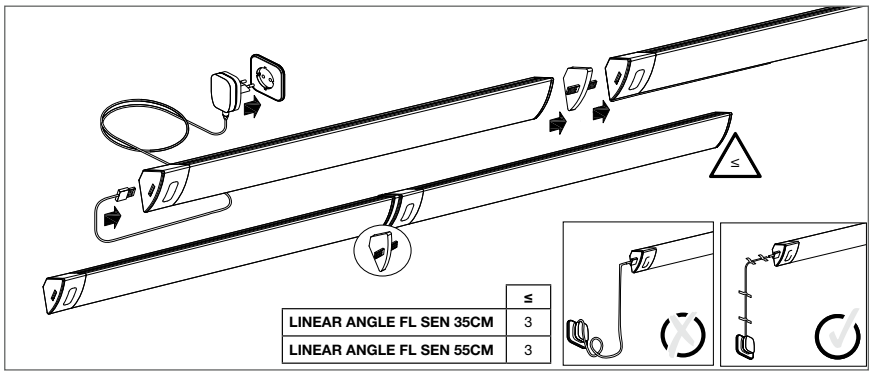

Ligne continue

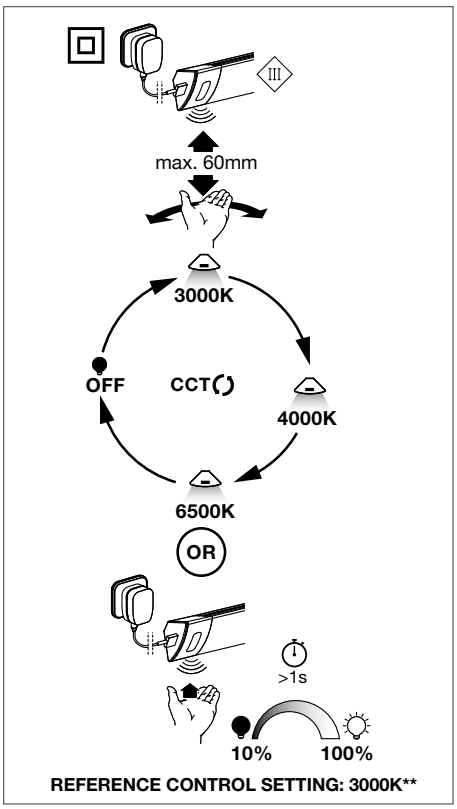

Gradation et sélection de température de couleur

*Possibilité de commande à l'unité sans frais.

[1] t[h] : L70 @ 25 °C (T_a) | [2] t[h] : L80 @ 25 °C (T_a)



1



2

LUMINAIRES LINÉAIRES RÉSIDENTIELS

DIM | MULTI COLOUR | LEDVANCE 3 ans garantie

Désignation		EAN	lm	lm/W		L70 [1]	L80 [2]	Dimensions L x l x H [mm]					
LINEAR TURN CONNECT													
Classe II - Corps en aluminium et diffuseur en polycarbonate - Installation dans ou sous les meubles - Sélection la température de couleur (3 000K, 4 000K ou 6 500K) et gradation continue via un interrupteur sur le luminaire - Mise en ligne continue possible (max. 10 luminaiers/version 6W et 5 luminaires/version 10W) grâce aux accessoires fournis - Raccordement par câble de 1,5m et prise de type C - 220...240V - Température de fonctionnement : -20...+40°C - Garantie 3 ans													CR 36
Linear Turn Connect 350 6W/830-840-865 DIM Noir	NEW	4058075**842366**	380	63	110°	30000h	—	355x60x24	—	8*	1	33,54
Linear Turn Connect 350 6W/830-840-865 DIM Blanc	NEW	4058075**842380**	380	63	110°	30000h	—	355x60x24	—	8*	2	33,54
Linear Turn Connect 550 10W/830-840-865 DIM Noir	NEW	4058075**842403**	620	62	110°	30000h	—	557x60x24	—	8*	1	39,14
Linear Turn Connect 550 10W/830-840-865 DIM Noir	NEW	4058075**842427**	620	62	110°	30000h	—	557x60x24	—	8*	2	39,14

Remarque importante : Les produits presentés sur cette page sont issus du portfolio Grand Public. De ce fait, il n'existe pas de courbes photométriques permettant de faire une étude d'éclairage.

DÉTAILS COMPLÉMENTAIRES

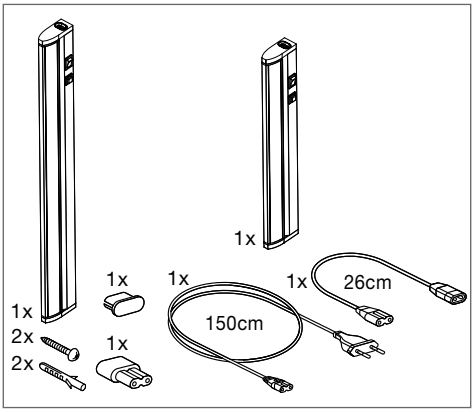

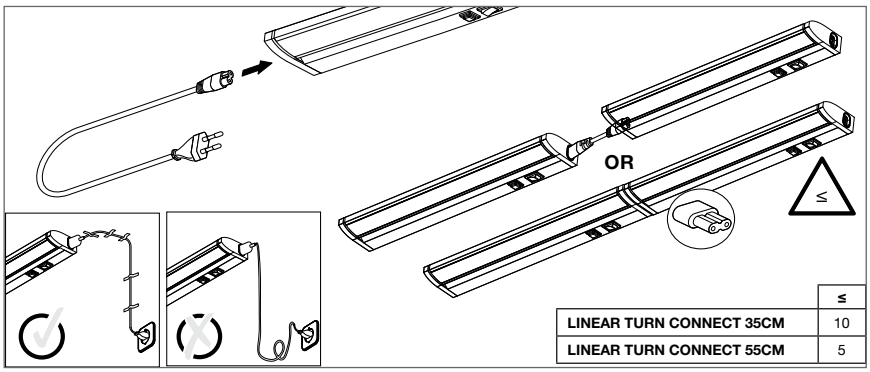

Ligne continue

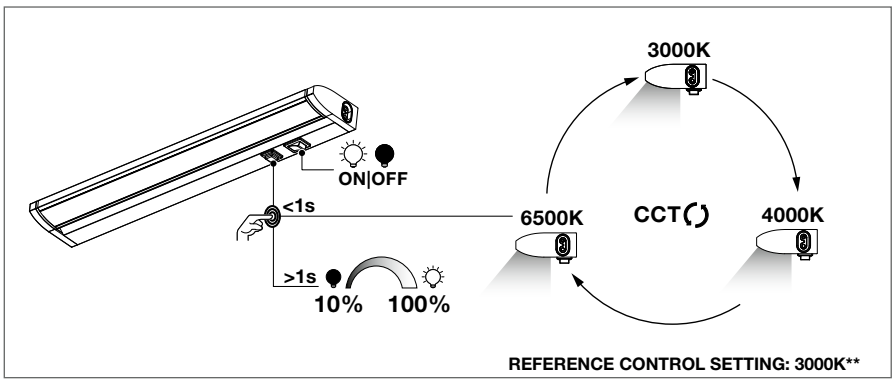

Gradation et sélection de température de couleur

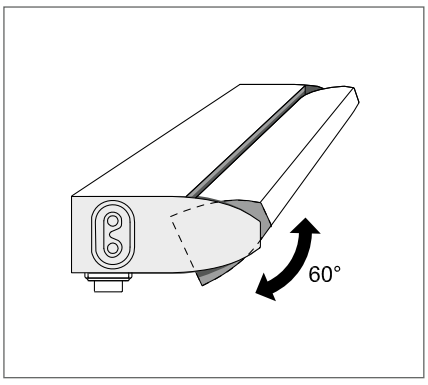

Orientation du module lumineux

*Possibilité de commande à l'unité sans frais.

[1] t[h] : L70 @ 25 °C (T_a) | [2] t[h] : L80 @ 25 °C (T_a)



1



2



3



4

LUMINAIRES LINÉAIRES RÉSIDENTIELS

DIM — LEDVANCE 3 ans garantie

Désignation	EAN	lm	lm/W		L70 [1]	L80 [2]	Dimensions L x l x H [mm]					

LINEAR SOCKE FRAMELESS

Classe I - Corps et diffuseur en polycarbonate - Installation dans ou sous les meubles - Composé de 2 modules lumineux et d'un bloc comprenant 2 prises types F et 2 prises USB-C (max. 2 400W). Possibilité d'ajouter jusqu'à deux modules lumineux supplémentaires et de choisir l'agencement des modules et du bloc prise - Gradation continue via un interrupteur sur le luminaire - Raccordement par câble de 1,5m et prise de type E/F - 220...240V - Température de fonctionnement : -20...+40°C - Garantie 3 ans CR 36

Linear Socket Frameless 10W/830 DIM Noir avec prise	NEW	4058075**842762**	500	63	110°	30 000 h	—	548x81x41	—	8*	1	53,70
EXT SS MEUBLE PRISE FL 830 DIM NOIR	NEW	4058075**842786**	250	63	110°	30 000 h	—	179x81x21	—	8*	2	13,38
Linear Socket Frameless 10W/830 DIM Blanc avec prise	NEW	4058075**842809**	500	62	110°	30 000 h	—	548x81x41	—	8*	3	53,70
EXT SS MEUBLE PRISE FL 830 DIM BLC	NEW	4058075**842823**	250	62	110°	30 000 h	—	179x81x21	—	8*	4	13,38

Remarque importante : Les produits presentés sur cette page sont issus du portfolio Grand Public. De ce fait, il n'existe pas de courbes photométriques permettant de faire une étude d'éclairage.

DÉTAILS COMPLÉMENTAIRES

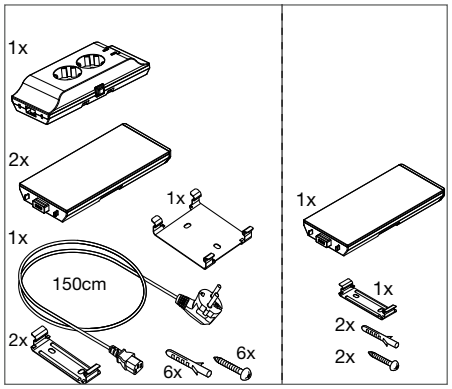

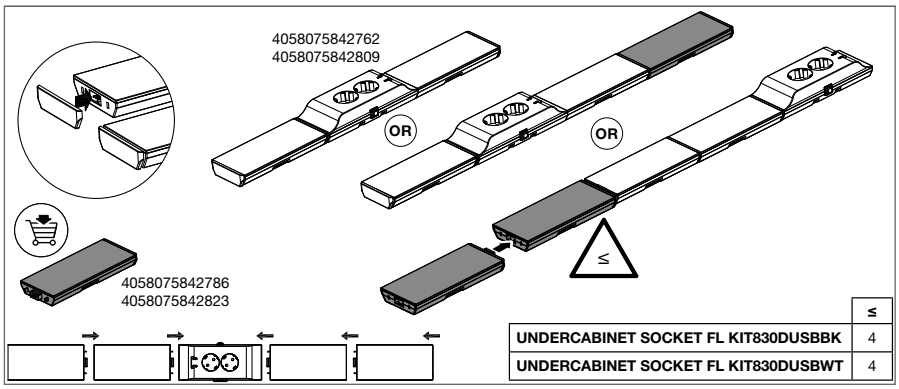

Ligne continue

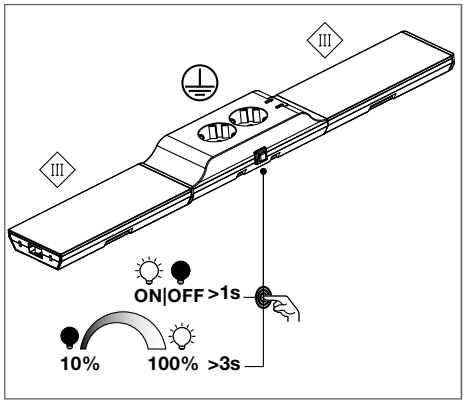

Gradation

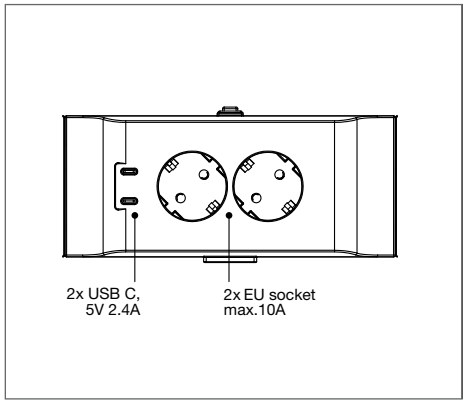

Prises

*Possibilité de commande à l'unité sans frais.

[1] t[h] : L70 @ 25 °C (T_q) | [2] t[h] : L80 @ 25 °C (T_q)



LINEAR TURN CONNECT PAGE 85



LINEAR SOCKE FRAMELESS PAGE 86



TRUSYS FLEX

Le système de chemin lumineux TRUSYS FLEX est flexible et parfaitement adapté aux plateformes logistiques et aux locaux industriels. Cette gamme de produits offre une large palette d'options d'éclairage spécialement conçues pour répondre à des besoins variés : allant d'une distribution lumineuse très large à très étroite, chaque variante permet des conditions d'éclairage optimales. Toutes les options se distinguent par des valeurs d'efficacité impressionnantes allant jusqu'à 175 lm/W.

Vous avez la possibilité de positionner les modules lumineux de manière flexible :

- 1 sur 2 (50%)



- 1 sur 3 (33%)



- individuellement (100%)



Module lumineux 1 500 mm Cache d'obturation 1 500 mm

POUR CHAQUE INSTALLATION (MISE EN LIGNE CONTINUE OU MONTAGE INDIVIDUEL) IL FAUT IMPÉRATIVEMENT PRÉVOIR :

1. Un rail d'alimentation TRUSYS FLEX
2. Le système de fixation souhaité (en saillie ou suspendu)
3. Un jeu d'embouts de fin de ligne
4. Le nombre de modules LED lumineux nécessaires
5. Un connecteur électrique (5 fils ou 8 fils)

Votre représentant commercial LEDVANCE se tient à votre disposition pour une planification de l'éclairage sur mesure, parfaitement adaptée à votre projet. En attendant, visualisez notre vidéo en scannant le QR CODE ci-contre pour en découvrir davantage sur notre système de chemin lumineux TRUSYS FLEX :





1



2

CHEMINS LUMINEUX

IP 40

LEDVANCE 5 Ans Garantie

Désignation	EAN	lm	lm/W	°	L70 [1]	L80 [2]	L90 [3]	Dimensions L x l x H [mm]				
LEDVANCE TRUSYS® FLEX												CR 9C
TRUSYS FLEX ENERGY RAIL 1500 5P	4058075**781672**	—	—	—	—	—	—	1650x70,2x38,8	—	4*	1	57,50
TRUSYS FLEX ENERGY RAIL 1500 5P fin de ligne	4058075**781733**	—	—	—	—	—	—	1500x70,2x38,8	—	4*	2	57,50
TRUSYS FLEX ENERGY RAIL 3000 5P	4058075**781757**	—	—	—	—	—	—	3150x70,2x38,8	—	4*	1	116,00
TRUSYS FLEX ENERGY RAIL 4500 5P	4058075**793156**	—	—	—	—	—	—	4650x70,2x38,8	—	4*	1	172,00
TRUSYS FLEX ENERGY RAIL 600 8P - Pour Sensor Track 600	4099854**193521**	—	—	—	—	—	—	750x70,2x38,8	—	4*	1	92,50
TRUSYS FLEX ENERGY RAIL 600 8P fin de ligne - Pour Sensor Track 600	4099854**193545**	—	—	—	—	—	—	600x70,2x38,8	—	4*	2	92,50
TRUSYS FLEX ENERGY RAIL 1500 8P - Pour module DALI	4058075**781696**	—	—	—	—	—	—	1650x70,2x38,8	—	4*	1	78,50
TRUSYS FLEX ENERGY RAIL 1500 8P fin de ligne - Pour module DALI	4058075**781719**	—	—	—	—	—	—	1500x70,2x38,8	—	4*	2	78,50
TRUSYS FLEX ENERGY RAIL 3000 8P - Pour module DALI	4058075**781771**	—	—	—	—	—	—	3150x70,2x38,8	—	4*	1	149,00
TRUSYS FLEX ENERGY RAIL 4500 8P - Pour module DALI	4058075**793170**	—	—	—	—	—	—	4650x70,2x38,8	—	4*	2	228,00

LEDVANCE TRUSYS® FLEX

PERFORMANCE CLASS

Classe I - IK04 - IP40 - Corps en acier (RAL 9016) - Sans silicone (idéal pour l'industrie automobile et de peinture) - Installation simple et rapide sans outil - Montage individuel ou en ligne continue, en saillie ou en suspension - 220 ... 240 V - Températures de fonctionnement : -25...+40°C (sauf version 70 W DALI : -25...+35°C) - Existe en version secourue - Garantie 5 ans

Rail alimentation 5 fils (ON/OFF), 8 fils (DALI) - Version Standard avec éclisse intégrée

IMPORTANT - Version FIN DE LIGNE sans éclisse

DÉTAILS COMPLÉMENTAIRES

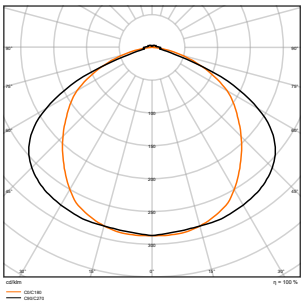

TRUSYS FLEX 50W TRÈS EXTENSIF 120°

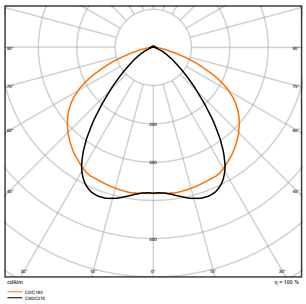

TRUSYS FLEX 50W EXTENSIF 90°

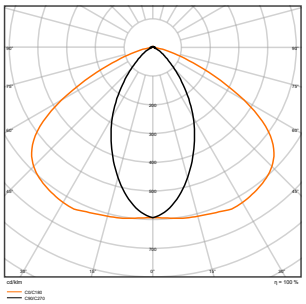

TRUSYS FLEX 50W INTENSIF 60°

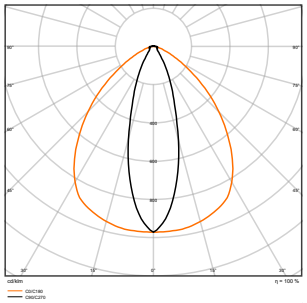

TRUSYS FLEX 50W TRÈS INTENSIF 30°

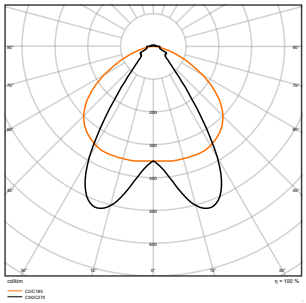

TRUSYS FLEX 50W DOUBLE ASYMÉTRIQUE 2X30°

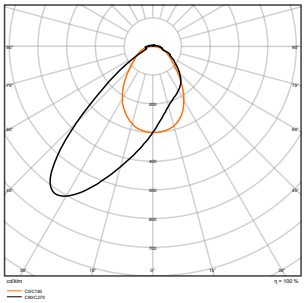

TRUSYS FLEX 50W WALL WASHER 40°

[1] t [h] : L70 @ 25 °C (T_a) | [2] t [h] : L80 @ 25 °C (T_a) | [3] t [h] : L90 @ 25 °C (T_a) *Possibilité de commande à l'unité sans frais.



1

CHEMINS LUMINEUX

PERFORMANCE CLASS | D | IP40 | LEDVANCE 5 Ans Garantie

Désignation	EAN	lm	lm/W		L70 [1]	L80 [2]	L90 [3]	Dimensions L x l x H [mm]			No.	€ UNITAIRE
Modules lumineux On/Off 4000K												CR 9C
TRUSYS FLEX 35W/840 VN Très intensif	4058075**771345**	6000	171	30°	100000h	76000h	38000h	1500x77x39,4	—	4*	1	241,00
TRUSYS FLEX 35W/840 N Intensif	4058075**771307**	6000	171	60°	100000h	76000h	38000h	1500x77x39,4	—	4*	1	241,00
TRUSYS FLEX 35W/840 W Extensif	4058075**771093**	6000	171	90°	100000h	76000h	38000h	1500x77x39,4	—	4*	1	241,00
TRUSYS FLEX 35W/840 W Extensif Opal	4058075**771406**	5800	165	90°	100000h	76000h	38000h	1500x77x39,4	—	4*	1	251,00
TRUSYS FLEX 35W/840 VW Très extensif	4058075**771017**	6000	171	120°	100000h	76000h	38000h	1500x77x39,4	—	4*	1	241,00
TRUSYS FLEX 35W/840 DS Double asymétrique	4058075**771383**	6000	171	2 x 30°	100000h	76000h	38000h	1500x77x39,4	—	4*	1	241,00
TRUSYS FLEX 35W/840 WW asymétrique	4099854**190636**	6000	171	40°	100000h	76000h	38000h	1500x77x39,4	—	4*	1	241,00
TRUSYS FLEX 50W/840 VN Très intensif	4058075**771604**	8600	172	30°	100000h	76000h	38000h	1500x77x39,4	—	4*	1	263,00
TRUSYS FLEX 50W/840 N Intensif	4058075**771574**	8600	172	60°	100000h	76000h	38000h	1500x77x39,4	—	4*	1	263,00
TRUSYS FLEX 50W/840 W Extensif	4058075**771482**	8600	172	90°	100000h	76000h	38000h	1500x77x39,4	—	4*	1	263,00
TRUSYS FLEX 50W/840 W Extensif Opal	4058075**771826**	8300	166	90°	100000h	76000h	38000h	1500x77x39,4	—	4*	1	273,00
TRUSYS FLEX 50W/840 VW Très extensif	4058075**771444**	8600	172	120°	100000h	76000h	38000h	1500x77x39,4	—	4*	1	263,00
TRUSYS FLEX 50W/840 DS Double asymétrique	4058075**771802**	8600	172	2 x 30°	100000h	76000h	38000h	1500x77x39,4	—	4*	1	263,00
TRUSYS FLEX 50W/840 WW asymétrique	4099854**190797**	8600	172	40°	100000h	76000h	38000h	1500x77x39,4	—	4*	1	263,00
TRUSYS FLEX 70W/840 VN Très intensif	4058075**771925**	12100	173	30°	100000h	76000h	38000h	1500x77x39,4	—	4*	1	313,00
TRUSYS FLEX 70W/840 N Intensif	4058075**771888**	12100	173	60°	100000h	76000h	38000h	1500x77x39,4	—	4*	1	313,00
TRUSYS FLEX 70W/840 W Extensif	4058075**771864**	12100	173	90°	100000h	76000h	38000h	1500x77x39,4	—	4*	1	313,00
TRUSYS FLEX 70W/840 W Extensif Opal	4058075**772090**	11700	167	90°	100000h	76000h	38000h	1500x77x39,4	—	4*	1	324,00
TRUSYS FLEX 70W/840 VW Très extensif	4058075**771840**	12100	173	120°	100000h	76000h	38000h	1500x77x39,4	—	4*	1	313,00
TRUSYS FLEX 70W/840 DS Double asymétrique	4058075**771994**	12100	173	2 x 30°	100000h	76000h	38000h	1500x77x39,4	—	4*	1	313,00
TRUSYS FLEX 70W/840 WW asymétrique	4099854**190957**	12100	173	40°	100000h	76000h	38000h	1500x77x39,4	—	4*	1	313,00
Modules lumineux On/Off 6 500 K												CR 9C
TRUSYS FLEX 35W/865 VN Très intensif	4099854**190551**	6000	171	30°	100000h	76000h	38000h	1500x77x39,4	—	4*	1	253,00
TRUSYS FLEX 35W/865 N Intensif	4099854**190537**	6000	171	60°	100000h	76000h	38000h	1500x77x39,4	—	4*	1	253,00
TRUSYS FLEX 35W/865 W Extensif	4099854**190513**	6000	171	90°	100000h	76000h	38000h	1500x77x39,4	—	4*	1	253,00
TRUSYS FLEX 35W/865 W Extensif Opal	4099854**190599**	5800	165	90°	100000h	76000h	38000h	1500x77x39,4	—	4*	1	273,00
TRUSYS FLEX 35W/865 VW Très extensif	4099854**190490**	6000	171	120°	100000h	76000h	38000h	1500x77x39,4	—	4*	1	253,00
TRUSYS FLEX 35W/865 DS Double asymétrique	4099854**190575**	6000	171	2 x 30°	100000h	76000h	38000h	1500x77x39,4	—	4*	1	253,00
TRUSYS FLEX 35W/865 WW asymétrique	4099854**190612**	6000	171	40°	100000h	76000h	38000h	1500x77x39,4	—	4*	1	253,00
TRUSYS FLEX 50W/865 VN Très intensif	4099854**190711**	8600	172	30°	100000h	76000h	38000h	1500x77x39,4	—	4*	1	276,00
TRUSYS FLEX 50W/865 N Intensif	4099854**190698**	8600	172	60°	100000h	76000h	38000h	1500x77x39,4	—	4*	1	276,00
TRUSYS FLEX 50W/865 W Extensif	4099854**190674**	8600	172	90°	100000h	76000h	38000h	1500x77x39,4	—	4*	1	276,00
TRUSYS FLEX 50W/865 W Extensif Opal	4099854**190759**	8300	166	90°	100000h	76000h	38000h	1500x77x39,4	—	4*	1	286,00
TRUSYS FLEX 50W/865 VW Très extensif	4099854**190650**	8600	172	120°	100000h	76000h	38000h	1500x77x39,4	—	4*	1	276,00
TRUSYS FLEX 50W/865 DS Double asymétrique	4099854**190735**	8600	172	2 x 30°	100000h	76000h	38000h	1500x77x39,4	—	4*	1	276,00
TRUSYS FLEX 50W/865 WW asymétrique	4099854**190773**	8600	172	40°	100000h	76000h	38000h	1500x77x39,4	—	4*	1	276,00
TRUSYS FLEX 70W/865 VN Très intensif	4099854**190872**	12100	173	30°	100000h	76000h	38000h	1500x77x39,4	—	4*	1	329,00
TRUSYS FLEX 70W/865 N Intensif	4099854**190858**	12100	173	60°	100000h	76000h	38000h	1500x77x39,4	—	4*	1	329,00
TRUSYS FLEX 70W/865 W Extensif	4099854**190834**	12100	173	90°	100000h	76000h	38000h	1500x77x39,4	—	4*	1	329,00
TRUSYS FLEX 70W/865 W Extensif Opal	4099854**190919**	11700	167	90°	100000h	76000h	38000h	1500x77x39,4	—	4*	1	341,00
TRUSYS FLEX 70W/865 VW Très extensif	4099854**190810**	12100	173	120°	100000h	76000h	38000h	1500x77x39,4	—	4*	1	329,00
TRUSYS FLEX 70W/865 DS Double asymétrique	4099854**190896**	12100	173	2 x 30°	100000h	76000h	38000h	1500x77x39,4	—	4*	1	329,00
TRUSYS FLEX 70W/865 WW asymétrique	4099854**190933**	12100	173	40°	100000h	76000h	38000h	1500x77x39,4	—	4*	1	329,00

[1] t [h] : L70 @ 25 °C (T_a) | [2] t [h] : L80 @ 25 °C (T_a) | [3] t [h] : L90 @ 25 °C (T_a) *Possibilité de commande à l'unité sans frais.



1

CHEMINS LUMINEUX

PERFORMANCE CLASS · IP40 · LEDVANCE 5 Ans Garantie

Désignation	EAN	lm	lm/W		L70 [1]	L80 [2]	L90 [3]	Dimensions L x l x H [mm]				
Modules lumineux DALI 4000K avec fonctionnalité Touch Dim												CR 9C
TRUSYS FLEX DALI 35W/840 VN Très intensif	4058075**770850**	5800	166	30°	100000h	76000h	38000h	1500x77x39,4	✓	4*	1	355,00
TRUSYS FLEX DALI 35W/840 N Intensif	4058075**770836**	5800	166	60°	100000h	76000h	38000h	1500x77x39,4	✓	4*	1	355,00
TRUSYS FLEX DALI 35W/840 W Extensif	4058075**770812**	5800	166	90°	100000h	76000h	38000h	1500x77x39,4	✓	4*	1	355,00
TRUSYS FLEX DALI 35W/840 W Extensif Opal	4058075**770898**	5600	160	90°	100000h	76000h	38000h	1500x77x39,4	✓	4*	1	367,00
TRUSYS FLEX DALI 35W/840 VW Très extensif	4058075**770799**	5700	163	120°	100000h	76000h	38000h	1500x77x39,4	✓	4*	1	355,00
TRUSYS FLEX DALI 35W/840 DS Double asymétrique	4058075**770874**	5700	163	2 x 30°	100000h	76000h	38000h	1500x77x39,4	✓	4*	1	355,00
TRUSYS FLEX DALI 35W/840 WW Asymétrique	4099854**191176**	5700	163	40°	100000h	76000h	38000h	1500x77x39,4	✓	4*	1	355,00
TRUSYS FLEX DALI 50W/840 VN Très intensif	4058075**770973**	8600	172	30°	100000h	76000h	38000h	1500x77x39,4	✓	4*	1	395,00
TRUSYS FLEX DALI 50W/840 N Intensif	4058075**770959**	8600	172	60°	100000h	76000h	38000h	1500x77x39,4	✓	4*	1	395,00
TRUSYS FLEX DALI 50W/840 W Extensif	4058075**770935**	8600	172	90°	100000h	76000h	38000h	1500x77x39,4	✓	4*	1	395,00
TRUSYS FLEX DALI 50W/840 W Extensif Opal	4058075**771031**	8300	166	90°	100000h	76000h	38000h	1500x77x39,4	✓	4*	1	407,00
TRUSYS FLEX DALI 50W/840 VW Très extensif	4058075**770911**	8600	172	120°	100000h	76000h	38000h	1500x77x39,4	✓	4*	1	395,00
TRUSYS FLEX DALI 50W/840 DS Double asymétrique	4058075**770997**	8600	172	2 x 30°	100000h	76000h	38000h	1500x77x39,4	✓	4*	1	395,00
TRUSYS FLEX DALI 50W/840 WW Asymétrique	4099854**191435**	8600	172	40°	100000h	76000h	38000h	1500x77x39,4	✓	4*	1	395,00
TRUSYS FLEX DALI 70W/840 VN Très intensif	4058075**771130**	12100	173	30°	100000h	76000h	38000h	1500x77x39,4	✓	4*	1	446,00
TRUSYS FLEX DALI 70W/840 N Intensif	4058075**771116**	12100	173	60°	100000h	76000h	38000h	1500x77x39,4	✓	4*	1	446,00
TRUSYS FLEX DALI 70W/840 W Extensif	4058075**771079**	12100	173	90°	100000h	76000h	38000h	1500x77x39,4	✓	4*	1	446,00
TRUSYS FLEX DALI 70W/840 W Extensif Opal	4058075**771901**	11700	167	90°	100000h	76000h	38000h	1500x77x39,4	✓	4*	1	458,00
TRUSYS FLEX DALI 70W/840 VW Très extensif	4058075**771055**	12100	173	120°	100000h	76000h	38000h	1500x77x39,4	✓	4*	1	446,00
TRUSYS FLEX DALI 70W/840 DS Double asymétrique	4058075**771154**	12100	173	2 x 30°	100000h	76000h	38000h	1500x77x39,4	✓	4*	1	446,00
TRUSYS FLEX DALI 70W/840 WW Asymétrique	4099854**191596**	12100	173	40°	100000h	76000h	38000h	1500x77x39,4	✓	4*	1	446,00
Modules lumineux DALI 6500K avec fonctionnalité Touch Dim												CR 9C
TRUSYS FLEX DALI 35W/865 VN Très intensif	4099854**191091**	5800	166	30°	100000h	76000h	38000h	1500x77x39,4	✓	4*	1	373,00
TRUSYS FLEX DALI 35W/865 N Intensif	4099854**191077**	5800	166	60°	100000h	76000h	38000h	1500x77x39,4	✓	4*	1	373,00
TRUSYS FLEX DALI 35W/865 W Extensif	4099854**191053**	5800	166	90°	100000h	76000h	38000h	1500x77x39,4	✓	4*	1	373,00
TRUSYS FLEX DALI 35W/865 W Extensif Opal	4099854**191138**	5600	160	90°	100000h	76000h	38000h	1500x77x39,4	✓	4*	1	385,00
TRUSYS FLEX DALI 35W/865 VW Très extensif	4099854**191039**	5700	163	120°	100000h	76000h	38000h	1500x77x39,4	✓	4*	1	373,00
TRUSYS FLEX DALI 35W/865 DS Double asymétrique	4099854**191114**	5700	163	2 x 30°	100000h	76000h	38000h	1500x77x39,4	✓	4*	1	373,00
TRUSYS FLEX DALI 35W/865 WW Asymétrique	4099854**191152**	5700	163	40°	100000h	76000h	38000h	1500x77x39,4	✓	4*	1	373,00
TRUSYS FLEX DALI 50W/865 VN Très intensif	4099854**191350**	8600	172	30°	100000h	76000h	38000h	1500x77x39,4	✓	4*	1	414,00
TRUSYS FLEX DALI 50W/865 N Intensif	4099854**191336**	8600	172	60°	100000h	76000h	38000h	1500x77x39,4	✓	4*	1	414,00
TRUSYS FLEX DALI 50W/865 W Extensif	4099854**191312**	8600	172	90°	100000h	76000h	38000h	1500x77x39,4	✓	4*	1	414,00
TRUSYS FLEX DALI 50W/865 W Extensif Opal	4099854**191398**	8300	166	90°	100000h	76000h	38000h	1500x77x39,4	✓	4*	1	427,00
TRUSYS FLEX DALI 50W/865 VW Très extensif	4099854**191190**	8600	172	120°	100000h	76000h	38000h	1500x77x39,4	✓	4*	1	414,00
TRUSYS FLEX DALI 50W/865 DS Double asymétrique	4099854**191374**	8600	172	2 x 30°	100000h	76000h	38000h	1500x77x39,4	✓	4*	1	414,00
TRUSYS FLEX DALI 50W/865 WW Asymétrique	4099854**191411**	8600	172	40°	100000h	76000h	38000h	1500x77x39,4	✓	4*	1	414,00
TRUSYS FLEX DALI 70W/865 VN Très intensif	4099854**191510**	12100	173	30°	100000h	76000h	38000h	1500x77x39,4	✓	4*	1	469,00
TRUSYS FLEX DALI 70W/865 N Intensif	4099854**191497**	12100	173	60°	100000h	76000h	38000h	1500x77x39,4	✓	4*	1	469,00
TRUSYS FLEX DALI 70W/865 W Extensif	4099854**191473**	12100	173	90°	100000h	76000h	38000h	1500x77x39,4	✓	4*	1	469,00
TRUSYS FLEX DALI 70W/865 W Extensif Opal	4099854**191558**	11700	167	90°	100000h	76000h	38000h	1500x77x39,4	✓	4*	1	481,00
TRUSYS FLEX DALI 70W/865 VW Très extensif	4099854**191459**	12100	173	120°	100000h	76000h	38000h	1500x77x39,4	✓	4*	1	469,00
TRUSYS FLEX DALI 70W/865 DS Double asymétrique	4099854**191534**	12100	173	2 x 30°	100000h	76000h	38000h	1500x77x39,4	✓	4*	1	469,00
TRUSYS FLEX DALI 70W/865 WW Asymétrique	4099854**191572**	12100	173	40°	100000h	76000h	38000h	1500x77x39,4	✓	4*	1	469,00

[1] t [h] : L70 @ 25 °C (T_a) | [2] t [h] : L80 @ 25 °C (T_a) | [3] t [h] : L90 @ 25 °C (T_a)

*Possibilité de commande à l'unité sans frais.

ACCESSOIRES DES CHEMINS LUMINEUX TRUSYS

PERFOR-MANCE CLASS

ACCESSOIRES DE MONTAGE TRUSYS FLEX

Désignation	EAN	Dimensions L x l x H [mm]		No.	€ UNITAIRE
					CR 9C
TRUSYS FLEX Kit Suspension filin 3000 mm - 2 pièces	4058075**781795**	3000x35x65	50*	1	59,50
TRUSYS FLEX Kit crochet chaîne (chaîne non fournie) - 2 pièces	4058075**781818**	90x28x10	70*	2	39,10
TRUSYS FLEX Embouts début et fin de ligne - 2 pièces	4058075**781856**	78x72x19	144*	3	36,10
TRUSYS FLEX Embouts courts - 2 pièces	4058075**781870**	57x72x19	144*	4	36,10
TRUSYS FLEX Étriers montage - 2 pièces	4058075**781894**	57x35x18	400*	5	18,50
TRUSYS FLEX Étriers montage grille plafond fer porteur - 2 pièces	4058075**781917**	57x35x26	200*	6	36,10
TRUSYS FLEX Connecteur électrique 5 fils	4058075**781931**	39x27x14	300*	7	12,40
TRUSYS FLEX Connecteur électrique 8 fils	4058075**781955**	54x27x14	300*	8	18,50
TRUSYS FLEX Feed-in Box - Boîtier de connexion latéral 5 fils avec repiquage	4058075**781979**	272x92x58	20*	9	98,00
TRUSYS FLEX Feed-in Box - Boîtier de connexion latéral 8 fils avec repiquage	4058075**781993**	272x92x58	20*	9	103,00
TRUSYS FLEX Feed-out Box - Boîtier de connexion latéral 5 fils avec repiquage	4058075**782013**	296x92x58	20*	10	98,00
TRUSYS FLEX Feed-out Box - Boîtier de connexion latéral 8 fils avec repiquage	4058075**782037**	296x92x58	20*	10	103,00
TRUSYS FLEX Sensor Track 600 - Adaptateur avec détecteur de présence et de lumonsité DALI	4099854**193637**	598,5x69,8x63	1	11	263,00
TRUSYS FLEX Sensor Track 1500 - Adaptateur avec détecteur de présence et de lumonsité DALI	4099854**193651**	1498,5x69,8x63	1	11	348,00
TRUSYS FLEX Rail Track Spot 1500 5 fils	4058075**782051**	1 500x70x15	4*	12	228,00
TRUSYS FLEX Cache 600 mm	4099854**193606**	600x70x21	50*	13	24,70
TRUSYS FLEX Cache 1500 mm	4058118**270828**	1500x70x21	50*	13	26,80

CONNECTEURS TRUSYS FLEX

					CR 9C
TRUSYS FLEX L01-NODE 5P - Connecteur On/Off en L pour virage à gauche	4058075**782075**	446 x 296 x 59	2	14	304,00
TRUSYS FLEX L02-NODE 5P - Connecteur On/Off en L pour virage à droite	4058075**782082**	446 x 296 x 59	2	15	304,00
TRUSYS FLEX L01-NODE 8P - Connecteur DALI en L pour virage à gauche	4058075**782099**	446 x 296 x 59	2	14	316,00
TRUSYS FLEX L02-NODE 8P - Connecteur DALI en L pour virage à droite	4058075**782105**	446 x 296 x 59	2	15	316,00
TRUSYS FLEX T01-NODE 5P - Connecteur On/Off en T pour traversée et virage à gauche	4058075**782112**	650 x 446 x 59	2	16	402,00
TRUSYS FLEX T02-NODE 5P - Connecteur On/Off en T pour traversée et virage à droite	4058075**782129**	650 x 446 x 59	2	17	402,00
TRUSYS FLEX T03-NODE 5P - Connecteur On/Off en T pour virage à gauche et à droite	4058075**782136**	800 x 296 x 59	2	18	402,00
TRUSYS FLEX T01-NODE 8P - Connecteur DALI en T pour traversée et virage à gauche	4058075**782143**	650 x 446 x 59	2	16	417,00
TRUSYS FLEX T02-NODE 8P - Connecteur DALI en T pour traversée et virage à droite	4058075**782150**	650 x 446 x 59	2	17	417,00
TRUSYS FLEX T03-NODE 8P - Connecteur DALI en T pour virage à gauche et à droite	4058075**782167**	800 x 296 x 59	2	18	417,00
TRUSYS FLEX X01-NODE 5P - Connecteur On/Off en croix	4058075**782174**	800 x 296 x 59	2	19	524,00
TRUSYS FLEX X01-NODE 8P - Connecteur DALI en croix	4058075**782181**	800 x 296 x 59	2	19	585,00

DÉTAILS COMPLÉMENTAIRES

MSensor G3 SFI 30 PIR 10DPI WH
EAN 28002119

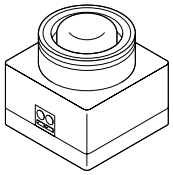

Ø x h [mm]
30x28.5
(°C)
-25...+45
0.013 kg

Détecteur

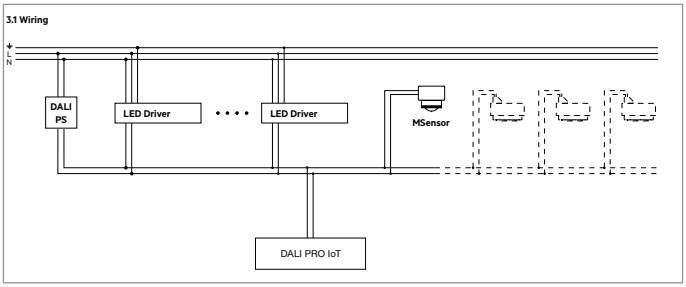

Connexion du détecteur au bus DALI

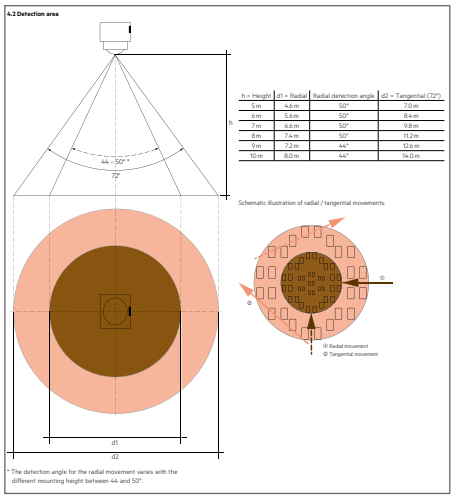

Champs de détection

[1] t[h] : L70 @ 25 °C (T_a) | [2] t[h] : L80 @ 25 °C (T_a) *Possibilité de commande à l'unité sans frais.

UN VASTE CHOIX, UNE FLEXIBILITÉ TOTALE
LES ACCESSOIRES TRUSYS FLEX


1


2


3


4


5


6


7


8


9


10


11


12


13

UNE NOUVELLE FLEXIBILITÉ GRÂCE AUX
CONNECTEURS ENERGY RAIL

L-CONNECTOR

14



15



T-CONNECTOR

16



17



18



X-CONNECTOR

19







1

CHEMINS LUMINEUX

TRUSYS ® UNIVERSAL

Module lumineux universel s'adaptant à une grande majorité de rails du marché - Classe I - Corps en aluminium blanc (similaire RAL 9016) - IP20 / IK02 - Multi Lumen : sélection de puissance (5 niveaux) grâce aux micros-interrupteurs - Sélection de phase (L1, L2, L3) via un interrupteur spécifique - Installation simple, rapide et sans outil grâce aux système à encliqueter "Click into place" - Section de câble jusqu'à 1,5mm² - 220V...240V - Très bonne qualité de lumière : SDCM ≤ 3, très faible scintillement (taux < 5%, SVM ≤ 0,4, $P_{ST}LM$ ≤ 1) - Température de fonctionnement : -20...+40°C - Garantie 5 ans

CR 9C

Désignation		EAN	lm	lm/W		L70 [1]	L80 [2]	Dimensions L x l x H [mm]			
TRUSYS UNIV 73W/840 VN Multi Lumen très intensif	NEW	4099854**311581**	7 380/8 720/10 030/11 420/12 400	180/178/176/173/170	30°	120 000 h	100 000 h	1 504x68x26	4*	1	305,00
TRUSYS UNIV 73W/840 N Multi Lumen intensif	NEW	4099854**311604**	7 380/8 720/10 030/11 420/12 400	180/178/176/173/170	60°	120 000 h	100 000 h	1 504x68x26	4*	1	305,00
TRUSYS UNIV 73W/840 W Multi Lumen extensif	NEW	4099854**311628**	7 380/8 720/10 030/11 420/12 400	180/178/176/173/170	90°	120 000 h	100 000 h	1 504x68x26	4*	1	305,00
Versions DALI - Non Touch Dim											
TRUSYS UNIV 75W/840 VN DALI très intensif	NEW	4099854**311642**	12 750	170	30°	120 000 h	100 000 h	1 504x68x26	4*	1	366,00
TRUSYS UNIV 75W/840 N DALI intensif	NEW	4099854**311697**	12 750	170	60°	120 000 h	100 000 h	1 504x68x26	4*	1	366,00
TRUSYS UNIV 75W/840 W DALI extensif	NEW	4099854**311710**	12 750	170	90°	120 000 h	100 000 h	1 504x68x26	4*	1	366,00

DÉTAILS COMPLÉMENTAIRES

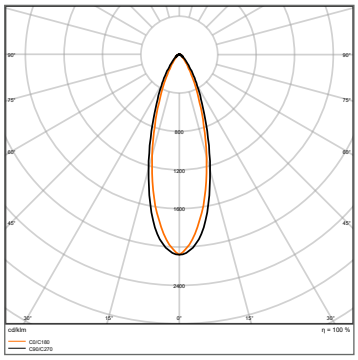

TRUSYS UNIV 73W/840 VN 30°

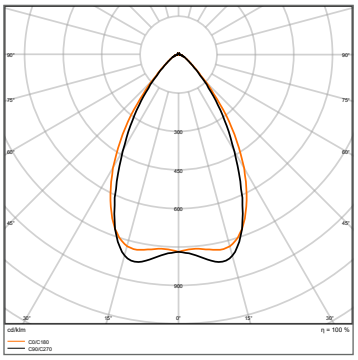

TRUSYS UNIV 73W/840 N 60°

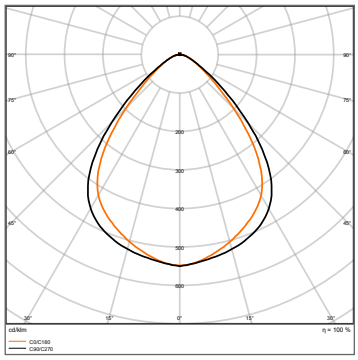

TRUSYS UNIV 73W/840 W 90°

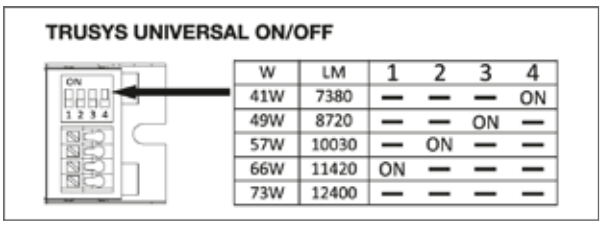

Sélection de puissance

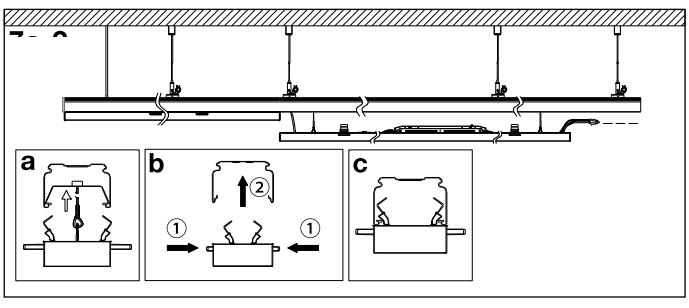

Installation du module lumineux

[1] t[h] : L70 @ 25 °C (T_a) | [2] t[h] : L80 @ 25 °C (T_a) *Possibilité de commande à l'unité sans frais.



CHEMINS LUMINEUX

Désignation		EAN	Dimensions L x l x H [mm]			
ACCESSOIRES						CR 9C
TRUSYS UNIV FEED IN 5P - Connecteur électrique On/Off 5x1,5mm² - 1pc	NEW	4099854**317347**	156 x 42 x 15	250*	1	25,70
TRUSYS UNIV FEED IN 7PP - Connecteur électrique DALI 7x1,5mm² - 1pc	NEW	4099854**317361**	156 x 52 x 15	250*	2	33,00
TRUSYS UNIV BLIND COVER - Cache à encliqueter - 1pc	NEW	4099854**317385**	1 504 x 64 x 25	10*	3	57,00
TRUSYS UNIV 1500 5P WIRE - Kit câblage traversant On/Off 5x1,5mm² de 1,5m - 1pc	NEW	4099854**317408**	1 755 x 42 x 15	30*	4	43,60
TRUSYS UNIV 1500 7P WIRE - Kit câblage traversant DALI 7x1,5mm² de 1,5m - 1pc	NEW	4099854**317583**	1 755 x 52 x 15	30*	5	55,50
TRUSYS UNIV 3000 5P WIRE - Kit câblage traversant On/Off 5x1,5mm² de 3m - 1pc	NEW	4099854**317606**	3 250 x 42 x 15	25*	4	75,00
TRUSYS UNIV 3000 7P WIRE - Kit câblage traversant DALI 7x1,5mm² de 3m - 1pc	NEW	4099854**317620**	3 250 x 52 x 15	25*	5	87,50
TRUSYS UNIV SAFETY ROPE - Filin de sécurité - 1pc	NEW	4099854**317644**	213 x 67 x 25	500*	6	12,40

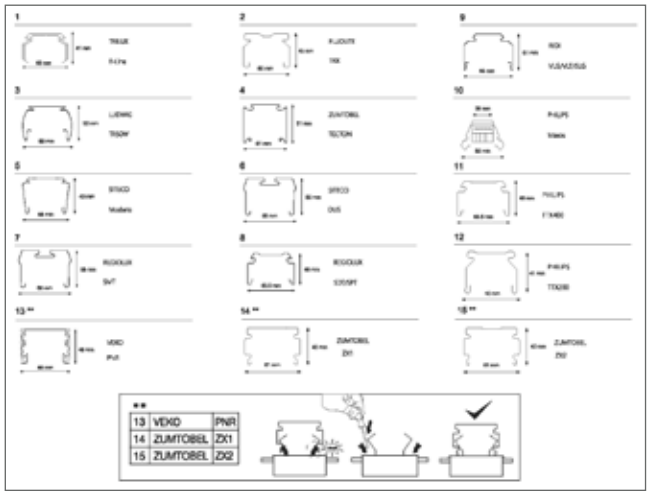

Rails compatibles (liste susceptible d'évoluer)

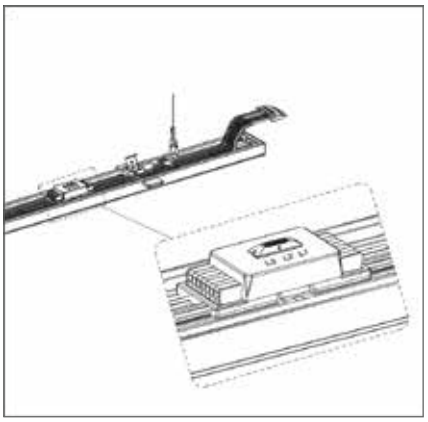

Sélecteur de phase

Votre représentant commercial LEDVANCE se tient à votre disposition pour une planification de l'éclairage sur mesure, parfaitement adaptée à votre projet. En attendant, visualisez notre vidéo en scannant le QR CODE ci-contre pour en découvrir davantage sur notre système de chemin lumineux TRUSYS UNIVERSAL :



[1] t [h] : L70 @ 25 °C (T_a) | [2] t [h] : L80 @ 25 °C (T_a) *Possibilité de commande à l'unité sans frais.



ÉTANCHES ET ARMATURES

ÉTANCHES **98**

DAMP PROOF SPÉCIAL IP67 98
DAMP PROOF COMPACT IP66 99
DAMP PROOF IP65 100
DAMP PROOF HOUSING IP65 102
DAMP PROOF COMPACT VALUE IP66 103
DAMP PROOF VALUE IP65 104
DAMP PROOF SILM VALUE IP65 104

LUMINAIRES GRANDE HAUTEUR **105**

LOW BAY FLEX 105
ACCESSOIRES LOW BAY FLEX 106
HIGH BAY IP66 107
ACCESSOIRES HIGH BAY 109



1

ÉTANCHE SPÉCIAL IP67

Désignation	EAN	lm	lm/W		L70 [1]	L80 [2]	L90 [3]	Dimensions L×l×H [mm]				
LEDVANCE DAMP PROOF SPECIAL IP67 / IP69K												
Classe I - Luminaire cylindrique complètement scellé en PMMA (RAL9214) avec vasque opale - IK06 - Températures de fonctionnement -20...+40 °C - Connexion externe rapide - Câblage traversant - Étriers de montage inox ajustables sur toute la longueur du luminaire - Vis de sécurité fournies - Utilisable dans le secteur agricole (sauf élevage avicole) - Convient pour l'agroalimentaire (conforme standard IFS et BRC)[4] - Utilisable en application extérieure non couverte - 220 ... 240 V - Garantie 5 ans												CR 9C
DP SPECIAL 1200 22W/840 IP67	4058075**452114**	2 800	130	120°	80 000 h	50 000 h	30 000 h	1 344x74x82	—	6*	1	254,00
DP SPECIAL 1200 42W/840 IP67	4058075**452152**	5 500	130	120°	80 000 h	50 000 h	35 000 h	1 344x74x82	—	6*	1	264,00
DP SPECIAL 1500 30W/840 IP67	4058075**452138**	3 900	130	120°	80 000 h	50 000 h	30 000 h	1 644x74x82	—	6*	1	260,00
DP SPECIAL 1500 50W/840 IP67	4058075**452176**	6 500	130	120°	80 000 h	50 000 h	40 000 h	1 644x74x82	—	6*	1	268,00

Scannez ce QR Code pour accéder à la vidéo d'application de l'étanche spécial dans une chèvrerie

DÉTAILS COMPLÉMENTAIRES

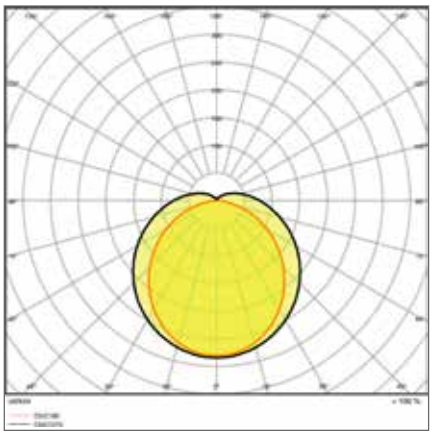

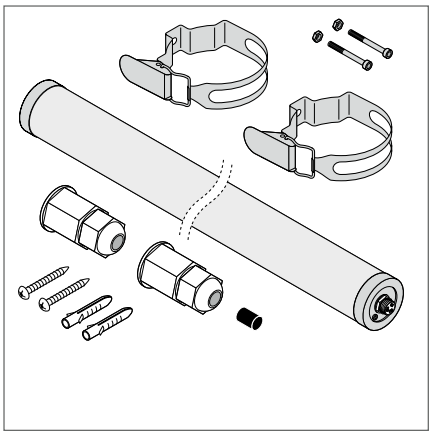

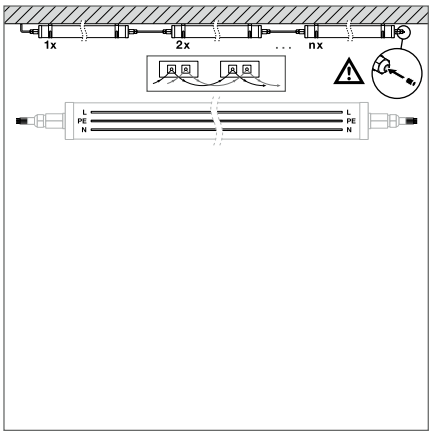

ÉTANCHE SPECIAL 1500 50W 4000K IP67

[1] t [h] : L70 @ 25 °C (T_a) | [2] t [h] : L80 @ 25 °C (T_a) | [3] t [h] : L90 @ 25 °C (T_a) | [4] IFS et BRC : standard agroalimentaire. Résistant aux détergents agressifs. *Possibilité de commande à l'unité sans frais.



1

ÉTANCHE COMPACT IP66

850°C | D | TÜV SÜD | IK08 | LEDVANCE 5 Ans Garantie

LEDVANCE DAMP PROOF COMPACT IP66

Classe II - Luminaire complètement scellé en polycarbonate (RAL 7045) avec vasque opale - IK08 - Températures de fonctionnement -35...+50 °C - Connexion externe rapide - Câblage traversant avec continuité de la terre - Étriers de montage inox ajustables sur toute la longueur du luminaire - Vis de sécurité fournies - Test au fil incandescent 850°C - 220 ... 240 V - Convient pour l'agroalimentaire (conforme standard IFS et BRC)[4] - Garantie 5 ans

Désignation	EAN	lm	lm/W		L70 [1]	L80 [2]	L90 [3]		Dimensions L x l x H [mm]			No.	UNITAIRE	CR 9C
DP COMPACT 1200 23W/830 IP66	4058075**424227**	2 600	115	120°	50 000 h	35 000 h	—		1 290 × 86 × 68	—	6	1		137,00
DP COMPACT 1200 23W/840 IP66	4058075**210028**	2 800	120	120°	50 000 h	35 000 h	—		1 290 × 86 × 68	—	6	1		133,00
DP COMPACT 1200 44W/830 IP66	4058075**424241**	5 100	115	120°	50 000 h	35 000 h	—		1 290 × 86 × 68	—	6	1		143,00
DP COMPACT 1200 44W/840 IP66	4058075**210042**	5 400	120	120°	50 000 h	35 000 h	—		1 290 × 86 × 68	—	6	1		133,00
DP COMPACT 1200 44W/865 IP66	4058075**210066**	5 400	120	120°	50 000 h	35 000 h	—		1 290 × 86 × 68	—	6	1		145,00
DP COMPACT 1500 31W/830 IP66	4058075**424265**	3 500	115	120°	50 000 h	35 000 h	—		1 590 × 86 × 68	—	6	1		158,00
DP COMPACT 1500 31W/840 IP66	4058075**210080**	3 800	120	120°	50 000 h	35 000 h	—		1 590 × 86 × 68	—	6	1		145,00
DP COMPACT 1500 55W/830 IP66	4058075**424289**	6 300	115	120°	50 000 h	35 000 h	—		1 590 × 86 × 68	—	6	1		158,00
DP COMPACT 1500 55W/840 IP66	4058075**210103**	6 700	120	120°	50 000 h	35 000 h	—		1 590 × 86 × 68	—	6	1		145,00
DP COMPACT 1500 55W/865 IP66	4058075**210127**	6 700	120	120°	50 000 h	35 000 h	—		1 590 × 86 × 68	—	6	1		160,00

DÉTAILS COMPLÉMENTAIRES

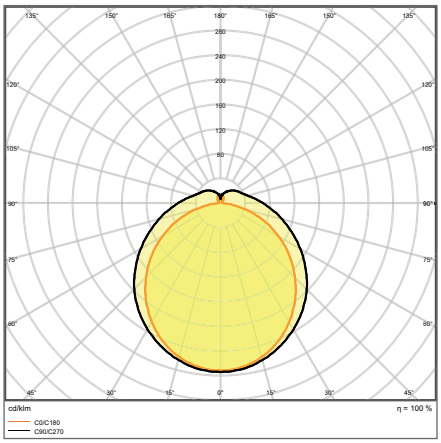

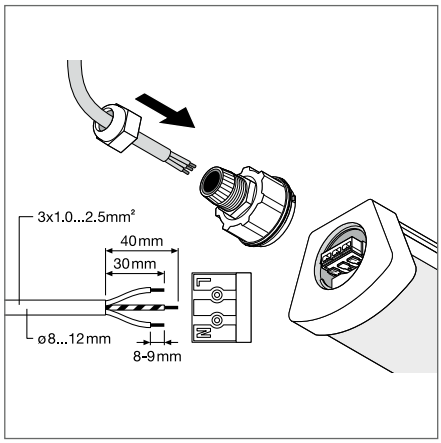

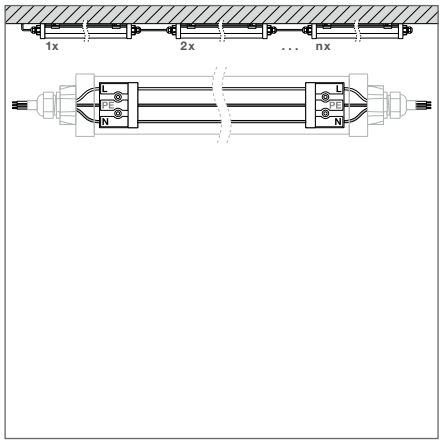

DP COMPACT 1500 55W 4000K IP66

[1] t [h] : L70 @ 25 °C (T_a) | [2] t [h] : L80 @ 25 °C (T_a) | [3] t [h] : L90 @ 25 °C (T_a) | [4] IFS et BRC : standard agroalimentaire. Résistant aux détergents agressifs



1

ÉTANCHE IP65

850°C | D | IK08 | LEDVANCE 5 Ans Garantie

Désignation	EAN	lm	lm/W		L70 [1]	L80 [2]	L90 [3]	Dimensions L x l x H [mm]				

LEDVANCE DAMP PROOF IP65

PERFORMANCE CLASS

Classe I - Étanche en polycarbonate avec vasque claire - IK08 - Étriers de montage ajustables en inox - Fixations coulissantes - Câblage par l'arrière ou par le côté - Câblage traversant possible - Vis de sécurité fournies - Test au fil incandescent 850°C - Températures de fonctionnement -25...+40°C (version DALI 58W : -25...+35°C) - 220 ... 240 V - Convient pour l'agroalimentaire (conforme standard IFS et BRC)[4] - Existe en version secourue - Garantie 5 ans

												CR 9C
DP 1200 18W/840 IP65	4058075**541047**	2400	135	110°	70000 h	50000 h	—	1200×82×68	—	6	1	136,00
DP 1200 18W/865 IP65	4058075**541061**	2400	135	110°	70000 h	50000 h	—	1200×82×68	—	6	1	142,00
DP 1200 32W/830 IP65	4058075**541085**	4000	125	110°	70000 h	50000 h	—	1200×82×68	—	6	1	136,00
DP 1200 32W/840 IP65	4058075**541108**	4400	135	110°	70000 h	50000 h	—	1200×82×68	—	6	1	129,00
DP 1200 32W/865 IP65	4058075**541122**	4400	135	110°	70000 h	50000 h	—	1200×82×68	—	6	1	142,00
DP 1500 26W/840 IP65	4058075**541146**	3500	135	110°	70000 h	50000 h	—	1500×82×68	—	6	1	127,00
DP 1500 26W/865 IP65	4058075**541160**	3500	135	110°	70000 h	50000 h	—	1500×82×68	—	6	1	134,00
DP 1500 46W/830 IP65	4058075**541184**	5750	125	110°	70000 h	50000 h	—	1500×82×68	—	6	1	143,00
DP 1500 46W/840 IP65	4058075**541207**	6400	135	110°	70000 h	50000 h	—	1500×82×68	—	6	1	134,00
DP 1500 46W/865 IP65	4058075**541221**	6400	135	110°	70000 h	50000 h	—	1500×82×68	—	6	1	143,00
DP 1500 58W/840 IP65	4058075**541245**	8000	135	110°	70000 h	50000 h	—	1500×82×68	—	6	1	205,00
DP 1500 58W/865 IP65	4058075**541269**	8000	135	110°	70000 h	50000 h	—	1500×82×68	—	6	1	214,00
DP 1500 81W/840 Multi Lumen IP65	4058075**541283**	6 600...11 000	143...135	110°	70000 h	50000 h	—	1500×82×68	—	6	1	267,00
DP 1500 81W/865 Multi Lumen IP65	4058075**541306**	6 600...11 000	143...135	110°	70000 h	50000 h	—	1500×82×68	—	6	1	272,00

DÉTAILS COMPLÉMENTAIRES

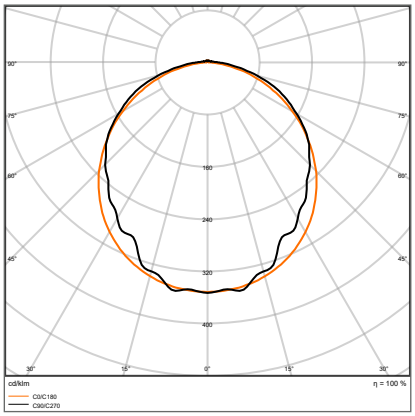

DP 1500 46W/840 IP65



Accessoires fournis

DP 1500 81W 840 IP65 GY DP 1500 81W 865 IP65 GY	PIN1	PIN2	W	lm	lm/W	Input current driver [mA]	Output current [mA]
230V LED	ON	ON	81	11000	135	390	350
	ON	OFF	69	9600	139	340	300
	OFF	ON	57	8200	143	280	250
	OFF	OFF	46	6600	143	230	200

Réglages Multi Lumen

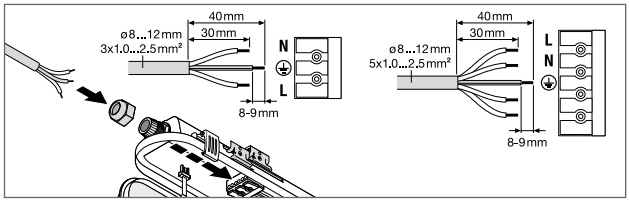

Câblage

[1] t [h] : L70 @ 25 °C (T_a) | [2] t [h] : L80 @ 25 °C (T_a) [3] t [h] : L90 @ 25 °C (T_a) [4] IFS et BRC : standard agroalimentaire. Résistant aux détergents agressifs



1

ÉTANCHE IP65

Désignation	EAN	lm	lm/W		L70 [1]	L80 [2]	L90 [3]	Dimensions L x l x H [mm]				CR 9C
Versions avec câblage traversant 5 x 2,5 mm² pré-installé												
DP 1200 5x TH 32W/840 IP65	4058075**541924**	4 400	135	110°	70 000 h	50 000 h	—	1 200×82×68	—	6	1	189,00
DP 1500 5x TH 46W/840 IP65	4058075**541948**	6 400	135	110°	70 000 h	50 000 h	—	1 500×82×68	—	6	1	166,00
DP 1500 5x TH 58W/840 IP65 NEW	4099854**312465**	8 000	135	110°	70 000 h	50 000 h	—	1 500×82×68	—	6**	1	191,00
DP 1500 5x TH 81W/840 Multi Lumen IP65 NEW	4099854**312489**	6 600...11 000	143...135	110°	70 000 h	50 000 h	—	1 500×82×68	—	6**	1	224,00
Versions DALI avec fonctionnalité Touch Dim												
DP 1200 DALI 18W/840 IP65	4058075**541641**	2 400	135	110°	70 000 h	50 000 h	—	1 200×82×68	✓	6**	1	258,00
DP 1200 DALI 18W/865 IP65	4058075**541665**	2 400	135	110°	70 000 h	50 000 h	—	1 200×82×68	✓	6**	1	258,00
DP 1200 DALI 32W/830 IP65	4058075**541689**	4 000	125	110°	70 000 h	50 000 h	—	1 200×82×68	✓	6**	1	265,00
DP 1200 DALI 32W/840 IP65	4058075**541702**	4 400	135	110°	70 000 h	50 000 h	—	1 200×82×68	✓	6**	1	265,00
DP 1200 DALI 32W/865 IP65	4058075**541726**	4 400	135	110°	70 000 h	50 000 h	—	1 200×82×68	✓	6**	1	265,00
DP 1500 DALI 26W/840 IP65	4058075**541740**	3 500	135	110°	70 000 h	50 000 h	—	1 500×82×68	✓	6**	1	289,00
DP 1500 DALI 26W/865 IP65	4058075**541764**	3 500	135	110°	70 000 h	50 000 h	—	1 500×82×68	✓	6**	1	289,00
DP 1500 DALI 46W/830 IP65	4058075**541788**	5 750	125	110°	70 000 h	50 000 h	—	1 500×82×68	✓	6**	1	289,00
DP 1500 DALI 46W/840 IP65	4058075**541801**	6 400	135	110°	70 000 h	50 000 h	—	1 500×82×68	✓	6**	1	289,00
DP 1500 DALI 46W/865 IP65	4058075**541825**	6 400	135	110°	70 000 h	50 000 h	—	1 500×82×68	✓	6**	1	289,00
DP 1500 DALI 58W/840 IP65	4058075**541849**	8 000	135	110°	70 000 h	50 000 h	—	1 500×82×68	✓	6**	1	377,00
DP 1500 DALI 58W/865 IP65	4058075**541863**	8 000	135	110°	70 000 h	50 000 h	—	1 500×82×68	✓	6**	1	377,00
Versions SENSOR HF - À installer jusqu'à 4 m idéalement - Détection de présence et de luminosité jusque dans un rayon de 12 m - Fonction maître/suiveur - Max. 400 W par groupe maître/suiveur												
DP 1200 Sensor HF 18W 840 IP65 NEW	4058075**836068**	2 400	135	110°	70 000 h	50 000 h	—	1 200×82×68	—	6**	1	172,00
DP 1200 Sensor HF 32W/840 IP65	4058075**541962**	4 400	138	110°	70 000 h	50 000 h	—	1 200×82×68	—	6**	1	232,00
DP 1500 Sensor HF 26W 840 IP65 NEW	4058075**836082**	3 500	135	110°	70 000 h	50 000 h	—	1 500×82×68	—	6**	1	184,00
DP 1500 Sensor HF 46W/840 IP65	4058075**541986**	6 400	139	110°	70 000 h	50 000 h	—	1 500×82×68	—	6**	1	262,00
DP 1500 Sensor HF 58W/840 IP65	4058075**542006**	8 000	138	110°	70 000 h	50 000 h	—	1 500×82×68	—	6**	1	290,00

DÉTAILS COMPLÉMENTAIRES

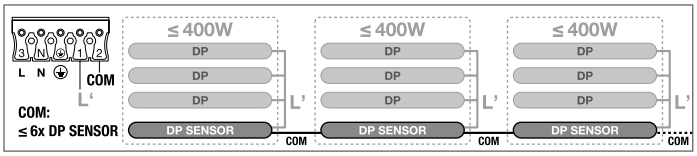

Câblage Maître/Suiveur et Maître/Maître

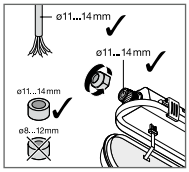

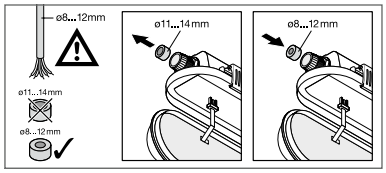

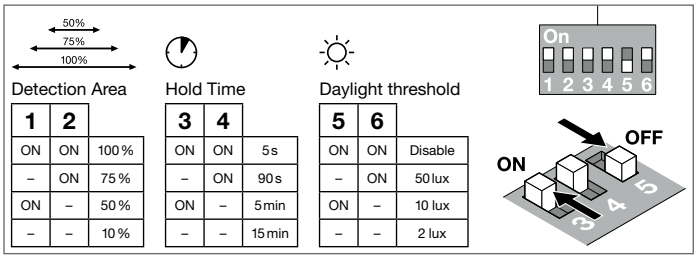

Réglages du détecteur

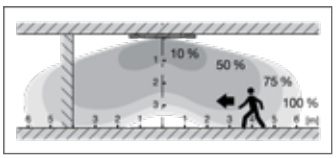

Champs de détection

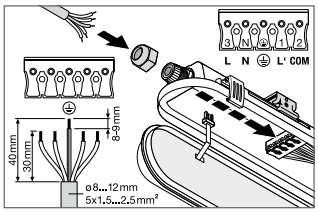

Branchement

[1] t [h] : L70 @ 25 °C (T_a) | [2] t [h] : L80 @ 25 °C (T_a)**Possibilité de commande à l'unité. Merci de nous contacter pour valider le décolisage.



1

ÉTANCHE VIDE IP65 POUR TUBES T8 LED

IK08 | LEDVANCE 5 Ans Garantie

LEDVANCE DAMP PROOF HOUSING IP65 POUR TUBES LED T8 - BRANCHEMENT DIRECT 230 V

PERFORMANCE CLASS

Classe I - Étanche en polycarbonate avec vasque claire - IK08 - Corps vide pour intégration de 1 ou 2 tubes LED T8 EM ou UN en 230V (voir chapitre tubes LED) - Fourni sans tube - Installation plus rapide et confortable : connexion sans outils grâce au bornier automatique permettant le repiquage (câblage traversant possible), plage de réglage des étriers accrue (11cm), la vasque reste fixée au corps du luminaire lorsqu'elle est ouverte, disparation de la plaque metallique - Etriers et clips en inox fournis - Convient pour l'agroalimentaire (conforme standard IFS et BRC)[4] - Température de fonctionnement : -30...+40°C (versions DALI -20...+40°C) - Garantie 5 ans

CR 9C

Désignation	EAN	lm	lm/W		L70 [1]	L80 [2]	L90 [3]	Dimensions L x l x H [mm]		No.		UNITAIRE
Versions On/Off												
DP HOUSING 600 1 tube IP65	4099854**118050**	—	—	—	—	—	—	675 x 65 x 70		10*	1	45,30
DP HOUSING 600 2 tubes IP65	4099854**118074**	—	—	—	—	—	—	675 x 95 x 70		6*	1	62,00
DP HOUSING 1200 1 tube IP65	4099854**118098**	—	—	—	—	—	—	1 280 x 65 x 70		12*	1	45,80
DP HOUSING 1200 2 tubes IP65	4099854**118111**	—	—	—	—	—	—	1 280 x 95 x 70		9*	1	63,00
DP HOUSING 1500 1 tube IP65	4099854**118159**	—	—	—	—	—	—	1 585 x 65 x 70		9*	1	52,50
DP HOUSING 1500 2 tubes IP65	4099854**118210**	—	—	—	—	—	—	1 585 x 95 x 70		6*	1	70,00
Versions DALI compatible uniquement avec les Tubes T8 Ext LEDVANCE (voir p.240)												
DP HOUSING DALI 1200 1 tube IP65	4099854**146442**	—	—	—	—	—	—	1 280 x 65 x 70	✓	9*	1	181,00
DP HOUSING DALI 1200 2 tubes IP65	4099854**146466**	—	—	—	—	—	—	1 280 x 95 x 70	✓	6*	1	193,00
DP HOUSING DALI 1500 1 tube IP65	4099854**146480**	—	—	—	—	—	—	1 585 x 65 x 70	✓	6*	1	190,00
DP HOUSING DALI 1500 2 tubes IP65	4099854**146503**	—	—	—	—	—	—	1 585 x 95 x 70	✓	6*	1	207,00

DÉTAILS COMPLÉMENTAIRES

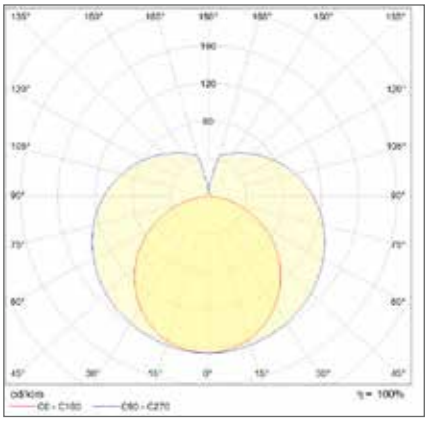

DP Housing 1500 1x Lamp IP65 + 1 tube ST8 CONNECTED 58 EM 150cm 24W 840 3600lm (4058075**187634**)

Tableau de correspondance avec les tubes LED

DAMP PROOF HOUSING	EAN	Tube LED recommandé*	EAN
DP HOUSING 600 1 tube IP65	4099854**036972**	T8 LED EM18 P 0,6m 7W 840 1100lm	4099854**036972**
DP HOUSING 600 2 tubes IP65	4099854**036972**	T8 LED EM18 P 0,6m 7W 840 1100lm	4099854**036972**
DP HOUSING 1200 1 tube IP65	4099854**036835**	T8 LED EM U036 P 1,2m 15,6W 840 2500lm	4099854**036835**
DP HOUSING 1200 2 tubes IP65	4099854**036835**	T8 LED EM U036 P 1,2m 15,6W 840 2500lm	4099854**036835**
DP HOUSING 1500 1 tube IP65	4099854**037030**	T8 LED EM U058 P 1,5m 23,1W 840 3700lm	4099854**037030**
DP HOUSING 1500 2 tubes IP65	4099854**037030**	T8 LED EM U058 P 1,5m 23,1W 840 3700lm	4099854**037030**
DP HOUSING DALI 1200 1 tube IP65	4058075**730472**	T8 LED EXT P 36 1,2m 15W 840 2400lm	4058075**730595**
DP HOUSING DALI 1200 2 tubes IP65	4058075**730472**	T8 LED EXT P 36 1,2m 15W 840 2400lm	4058075**730595**
DP HOUSING DALI 1500 1 tube IP65	4058075**730410**	T8 LED EXT P 58 1,5m 23W 840 3700lm	4058075**730557**
DP HOUSING DALI 1500 2 tubes IP65	4058075**730410**	T8 LED EXT P 58 1,5m 23W 840 3700lm	4058075**730557**

*Plus de variantes de tubes sont disponibles au chapitre tubes LED . Choisir parmi les versions EM.

[1] t[h] : L70 @ 25 °C (T_a) | [2] t[h] : L80 @ 25 °C (T_a) [3] t[h] : L90 @ 25 °C (T_a) | [4] IFS et BRC : standard agroalimentaire. Résistant aux détergents agressifs

*Possibilité de commande à l'unité sans frais.



1

ÉTANCHE COMPACT VALUE IP66

LEDVANCE DAMP PROOF COMPACT VALUE IP66

Classe II - Luminaire complètement scellé en polycarbonate (RAL 7045) avec vasque opale - IK08 - Connexion externe rapide - Étriers de montage inox ajustables sur toute la longueur du luminaire et câblage traversant avec continuité de la terre (selon les versions) - Multi Lumen via un sélecteur de puissance sur le côté du luminaire - Vis de sécurité fournies - Test au fil incandescent 850°C - 220 ... 240 V - Convient pour l'agroalimentaire (conforme standard IFS et BRC)[4] - Températures de fonctionnement -20...+45 °C - Garantie 5 ans CR 9C

Désignation	EAN	lm	lm/W		L70 [1]	L80 [2]	L90 [3]	Dimensions L x l x H [mm]				
DP COMP 600 V 16W/840 IP66	4058075**740853**	1920	120	120°	75 000 h	50 000 h	—	643 x 60 x 53	—	9	1	88,50
DP COMP 1200 V 33W/840 IP66 Multi Lumen	4058075**740877**	3960 / 2600	123	120°	75 000 h	50 000 h	—	1 243 x 60 x 53	—	9	1	105,00
DP COMP 1500 V 50W/840 IP66 Multi Lumen	4058075**740891**	6100 / 4200	123	120°	75 000 h	50 000 h	—	1 543 x 60 x 53	—	6	1	114,00
DP COMP TH 1200 V 33W/840 IP66 Multi Lumen Câblage traversant	4058075**740914**	3960 / 2600	123	120°	75 000 h	50 000 h	—	1 285 x 60 x 53	—	9	1	111,00
DP COMP TH 1500 V 50W/840 IP66 Multi Lumen Câblage traversant	4058075**740938**	6100 / 4200	123	120°	75 000 h	50 000 h	—	1 585 x 60 x 53	—	6	1	124,00
DP COMP TH 1200 V 33W/865 IP66 Multi Lumen Câblage traversant	4058075**740952**	3960 / 2600	123	120°	75 000 h	50 000 h	—	1 285 x 60 x 53	—	9	1	122,00
DP COMP TH 1500 V 50W/865 IP66 Multi Lumen Câblage traversant	4058075**740976**	6100 / 4200	123	120°	75 000 h	50 000 h	—	1 585 x 60 x 53	—	6	1	135,00
DP COMP TH 1500 V 62W/840 IP66 Câblage traversant	4058075**740990**	7500	120	120°	55 000 h	36 000 h	—	1 585 x 60 x 53	—	6	1	163,00

DÉTAILS COMPLÉMENTAIRES

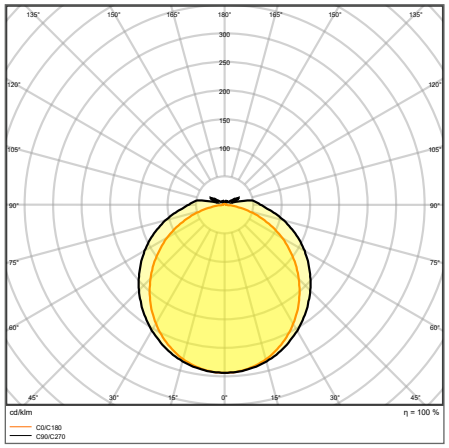

ÉTANCHE COMPACT VALUE TH 1200 V 33W 840 IP66 ML

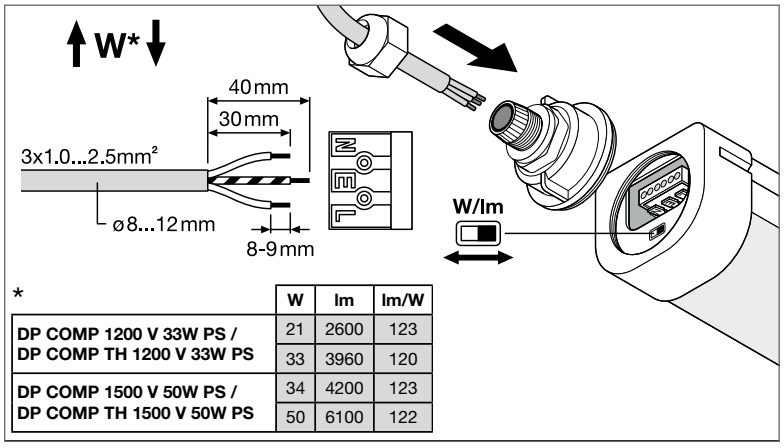

*

	W	lm	lm/W
DP COMP 1200 V 33W PS / DP COMP TH 1200 V 33W PS	21	2600	123
	33	3960	120
DP COMP 1500 V 50W PS / DP COMP TH 1500 V 50W PS	34	4200	123
	50	6100	122

SÉLECTEUR DE PUISSANCE

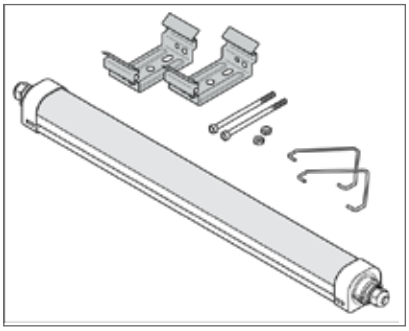

[1] t[h] : L70 @ 25 °C (T_a) | [2] t[h] : L80 @ 25 °C (T_a) | [3] t[h] : L90 @ 25 °C (T_a)



1



2

ÉTANCHE VALUE IP65

LEDVANCE DAMP PROOF VALUE IP65

Classe I - Étanche en polycarbonate extrudé (RAL7514) avec vasque claire - IK08 - Câblage traversant possible - Étriers et clips de fixation en inox - Connexion sans outils - Vis de sécurité fournies - Températures de fonctionnement -20...+40 °C - 220 ... 240 V - Convient pour l'agroalimentaire (conforme standard IFS et BRC)[4] - Garantie 3 ans

Désignation	EAN	lm	lm/W		L70 [1]	L80 [2]	L90 [3]	Dimensions L x l x H [mm]		No.	UNITAIRE	CR 9C
DP VAL 600 9W/840 IP65	4058075**300705**	1 080	120	115°	50 000 h	—	—	600 x 77 x 66	6*	1		78,50
DP VAL 600 18W/840 IP65	4058075**300743**	2 160	120	115°	50 000 h	—	—	600 x 77 x 66	6*	1		90,50

LEDVANCE DAMP PROOF SLIM VALUE IP65

Classe II - Luminaire type réglette complètement scellé en polycarbonate (RAL7045) avec vasque opale - IK08 - Dimensions compactes - Connexion externe rapide - Étriers de montage inox ajustables sur toute la longueur du luminaire - Vis de sécurité fournies - Températures de fonctionnement -20...+40 °C - 220 ... 240 V - Garantie 3 ans

Désignation	EAN	lm	lm/W		L70 [1]	L80 [2]	L90 [3]	Dimensions L x l x H [mm]		No.	UNITAIRE	CR 9C
DP SLIM VALUE 1200 36W/840 IP65	4058075**066458**	4 000	110	120°	30 000 h	27 000 h	—	1 200 x 35 x 48	20**	2		89,50
DP SLIM VALUE 1200 36W/865 IP65	4058075**066472**	4 000	110	120°	30 000 h	27 000 h	—	1 200 x 35 x 48	20**	2		93,50
DP SLIM VALUE 1500 50W/840 IP65	4058075**066496**	5 500	110	120°	30 000 h	27 000 h	—	1 500 x 35 x 48	20**	2		105,00
DP SLIM VALUE 1500 50W/865 IP65	4058075**066519**	5 500	110	120°	30 000 h	27 000 h	—	1 500 x 35 x 48	20**	2		109,00

DÉTAILS COMPLÉMENTAIRES

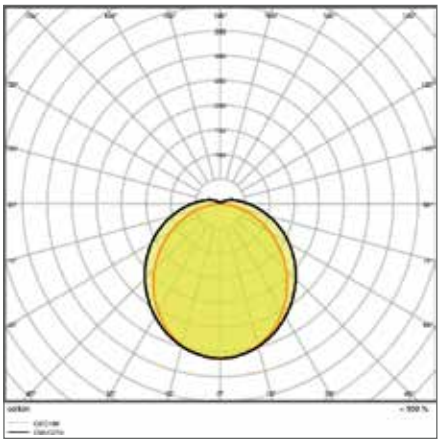

ÉTANCHE VALUE 600 18W 4000K IP65

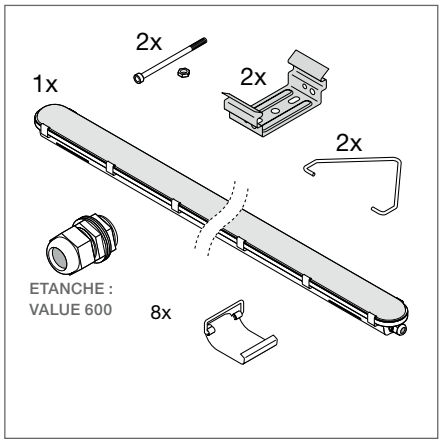

ÉTANCHE VALUE

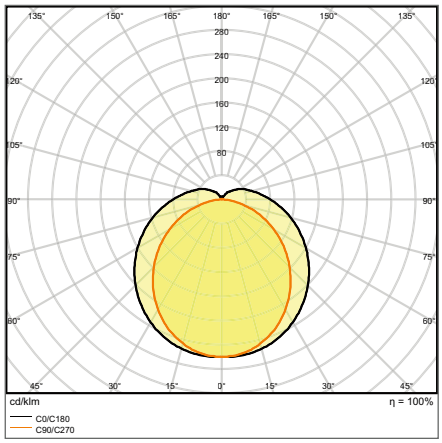

ÉTANCHE SLIM VALUE 1500 50W 4000K

*Possibilité de commande à l'unité sans frais. **Possibilité de commande à l'unité. Merci de nous contacter pour valider le décolisage.

[1] t [h] : L70 @ 25 °C (T_a) | [2] t [h] : L80 @ 25 °C (T_a) [3] t [h] : L90 @ 25 °C (T_a) | [4] IFS et BRC : standard agroalimentaire. Résistant aux détergents agressifs



1

CEE LUMINAIRE ÉLIGIBLE AUX CERTIFICATS D'ÉCONOMIES D'ÉNERGIE

PEP ecopassport®

LOW BAY FLEX

IK08 IP23 LEDVANCE 5 Ans Garantie

LEDVANCE LOW BAY FLEX

Classe I - Corps acier blanc (RAL 9003) - Diffuseur en PMMA - IP23 - IK08 - Excellente qualité de la lumière (SDCM ≤3) - Réparable : source et alimentation remplaçables - Accès sans outil au bornier automatique 5P (On/Off) et 7P (DALI) permettant le repiquage - Câblage traversant de série - Grille de protection (en accessoire) permettant de rendre toutes les versions résistantes aux chocs de balle pour une utilisation dans les gymnases et salles de sport (perte de flux ~3%). La résistance aux chocs de balle n'est pas compatible avec une installation en suspension - Températures de fonctionnement -25...+50 °C - 220 ... 240 V - Très faible scintillement (taux < 10%- SVM ≤ 0,4 et $P_{st}LM$ ≤ 1,0) - Eligible aux CEE (nous consulter) - Montage saillie ou suspension (accessoire en option) - Garantie 5 ans

Désignation	EAN	lm	lm/W		L70 [1]	L80 [2]	L90 [3]	Poids (g)	Dimensions Ø×H [mm]				CR 9C
Low Bay FLEX 1200 42W/840 N - Intensif	4099854**163654**	6300	150	60°	100000h	100000h	83000h	3400	1236x115x65	—	3*	1	300,00
Low Bay FLEX 1200 42W/840 W - Extensif	4058075**676060**	6300	150	90°	100000h	100000h	83000h	3400	1236x115x65	—	3*	1	300,00
Low Bay FLEX 1200 42W/840 VW - Très extensif	4058075**676084**	6300	150	120°	100000h	100000h	83000h	3400	1236x115x65	—	3*	1	300,00
Low Bay FLEX 1200 42W/840 OV - Elliptique	4099854**163838**	6300	150	40° x 90°	100000h	100000h	83000h	3400	1236x115x65	—	3*	1	300,00
Low Bay FLEX 1200 73W/840 N - Intensif	4099854**163876**	11135	153	60°	100000h	100000h	83000h	3400	1236x115x65	—	3*	1	378,00
Low Bay FLEX 1200 73W/840 W - Extensif	4058075**676107**	11135	153	90°	100000h	100000h	83000h	3400	1236x115x65	—	3*	1	378,00
Low Bay FLEX 1200 73W/840 VW - Très extensif	4058075**676121**	11135	153	120°	100000h	100000h	83000h	3400	1236x115x65	—	3*	1	378,00
Low Bay FLEX 1200 73W/840 OV - Elliptique	4099854**164118**	11135	153	40° x 90°	100000h	100000h	83000h	3400	1236x115x65	—	3*	1	378,00
Low Bay FLEX 1500 73W/840 N - Intensif	4099854**164248**	11135	153	60°	100000h	100000h	83000h	3400	1527x115x65	—	3*	1	378,00
Low Bay FLEX 1500 73W/840 W - Extensif	4099854**164262**	11135	153	90°	100000h	100000h	83000h	3400	1527x115x65	—	3*	1	378,00
Low Bay FLEX 1500 73W/840 VW - Très extensif	4099854**164286**	11135	153	120°	100000h	100000h	83000h	3400	1527x115x65	—	3*	1	378,00
Low Bay FLEX 1500 73W/840 OV - Elliptique	4099854**164309**	11135	153	40° x 90°	100000h	100000h	83000h	3400	1527x115x65	—	3*	1	378,00
Low Bay FLEX 1500 105W/840 N - Intensif	4058075**676244**	16800	160	60°	100000h	100000h	83000h	4500	1527x115x65	—	3*	1	421,00
Low Bay FLEX 1500 105W/840 W - Extensif	4058075**676268**	16800	160	90°	100000h	100000h	83000h	4500	1527x115x65	—	3*	1	421,00
Low Bay FLEX 1500 105W/840 VW - Très extensif	4058075**676282**	16800	160	120°	100000h	100000h	83000h	4500	1527x115x65	—	3*	1	421,00
Low Bay FLEX 1500 105W/840 OV - Elliptique	4099854**163616**	16800	160	40° x 90°	100000h	100000h	83000h	4500	1527x115x65	—	3*	1	421,00
Low Bay FLEX 1500 140W/840 N - Intensif	4099854**163630**	22000	157	60°	100000h	100000h	83000h	4500	1527x115x65	—	3*	1	494,00
Low Bay FLEX 1500 140W/840 W - Extensif	4099854**163678**	22000	157	90°	100000h	100000h	83000h	4500	1527x115x65	—	3*	1	494,00
Low Bay FLEX 1500 140W/840 VW - Très extensif	4099854**163692**	22000	157	120°	100000h	100000h	83000h	4500	1527x115x65	—	3*	1	494,00
Low Bay FLEX 1500 140W/840 OV - Elliptique	4099854**163715**	22000	157	40° x 90°	100000h	100000h	83000h	4500	1527x115x65	—	3*	1	494,00

DÉTAILS COMPLÉMENTAIRES

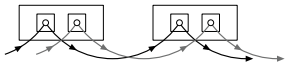

n	B16	C10	C16
LOWBAY FLEX 1200 P 42W	18	14	23
LOWBAY FLEX 1200 P 73W	17	13	22
LOWBAY FLEX (BP) 1500 P 105W	21	16	27
LOWBAY FLEX 1200 DALI P 42W	9	8	12
LOWBAY FLEX 1200 DALI P 73W	27	23	36
LOWBAY FLEX (BP) 1500 DALI P 105W	27	17	28

Mise en ligne des LOW BAY FLEX

[1] t[h] : L70 @ 25 °C (T_a) | [2] t[h] : L80 @ 25 °C (T_a) | [3] t[h] : L90 @ 25 °C (T_a) *Possibilité de commande à l'unité sans frais.


1


2


3


4

LOW BAY FLEX

PERFOR-MANCE CLASS | IK 08 | IP23 | LEDVANCE 5 Ans Garantie

Désignation	EAN	lm	lm/W		L70 [1]	L80 [2]	L90 [3]	Poids (g)	Dimensions Ø x H [mm]			No.	€ UNITAIRE
Version DALI avec fonctionnalité Touch Dim													CR 9C
Low Bay FLEX 1200 DALI 42W/840 N - Intensif	4099854**164132**	6300	150	60°	100000 h	100000 h	83000 h	3400	1236 x 115 x 65	✓	3*	1	452,00
Low Bay FLEX 1200 DALI 42W/840 W - Extensif	4058075**676145**	6300	150	90°	100000 h	100000 h	83000 h	3500	1236 x 115 x 65	✓	3*	1	436,00
Low Bay FLEX 1200 DALI 42W/840 VW - Très extensif	4058075**676169**	6300	150	120°	100000 h	100000 h	83000 h	3500	1236 x 115 x 65	✓	3*	1	436,00
Low Bay FLEX 1200 DALI 42W/840 OV - Elliptique	4099854**164156**	6300	150	40° x 90°	100000 h	100000 h	83000 h	3400	1236 x 115 x 65	✓	3*	1	452,00
Low Bay FLEX 1200 DALI 73W/840 N - Intensif	4099854**164170**	11135	153	60°	100000 h	100000 h	83000 h	3400	1236 x 115 x 65	✓	3*	1	538,00
Low Bay FLEX 1200 DALI 73W/840 W - Extensif	4058075**676206**	11135	153	90°	100000 h	100000 h	83000 h	3500	1236 x 115 x 65	✓	3*	1	538,00
Low Bay FLEX 1200 DALI 73W/840 VW - Très extensif	4058075**676220**	11135	153	120°	100000 h	100000 h	83000 h	3500	1236 x 115 x 65	✓	3*	1	538,00
Low Bay FLEX 1200 DALI 73W/840 OV - Elliptique	4099854**164224**	11135	153	40° x 90°	100000 h	100000 h	83000 h	3400	1236 x 115 x 65	✓	3*	1	538,00
Low Bay FLEX 1500 DALI 73W/840 N - Intensif	4099854**163753**	11135	153	60°	100000 h	100000 h	83000 h	3400	1527 x 115 x 65	✓	3*	1	538,00
Low Bay FLEX 1500 DALI 73W/840 W - Extensif	4099854**163791**	11135	153	90°	100000 h	100000 h	83000 h	3500	1527 x 115 x 65	✓	3*	1	538,00
Low Bay FLEX 1500 DALI 73W/840 VW - Très extensif	4099854**163814**	11135	153	120°	100000 h	100000 h	83000 h	3500	1527 x 115 x 65	✓	3*	1	538,00
Low Bay FLEX 1500 DALI 73W/840 OV - Elliptique	4099854**163852**	11135	153	40° x 90°	100000 h	100000 h	83000 h	3400	1527 x 115 x 65	✓	3*	1	538,00
Low Bay FLEX 1500 DALI 105W/840 N - Intensif	4058075**676305**	16800	160	60°	100000 h	100000 h	83000 h	4200	1527 x 115 x 65	✓	3*	1	622,00
Low Bay FLEX 1500 DALI 105W/840 W - Extensif	4058075**676329**	16800	160	90°	100000 h	100000 h	83000 h	4200	1527 x 115 x 65	✓	3*	1	622,00
Low Bay FLEX 1500 DALI 105W/840 VW - Très extensif	4058075**676343**	16800	160	120°	100000 h	100000 h	83000 h	4200	1527 x 115 x 65	✓	3*	1	622,00
Low Bay FLEX 1500 DALI 105W/840 OV - Elliptique	4099854**163975**	16800	160	40° x 90°	100000 h	100000 h	83000 h	4500	1527 x 115 x 65	✓	3*	1	622,00
Low Bay FLEX 1500 DALI 140W/840 N - Intensif	4099854**163999**	22000	157	60°	100000 h	100000 h	83000 h	4500	1527 x 115 x 65	✓	3*	1	622,00
Low Bay FLEX 1500 DALI 140W/840 W - Extensif	4099854**164019**	22000	157	90°	100000 h	100000 h	83000 h	4500	1527 x 115 x 65	✓	3*	1	622,00
Low Bay FLEX 1500 DALI 140W/840 VW - Très extensif	4099854**164033**	22000	157	120°	100000 h	100000 h	83000 h	4500	1527 x 115 x 65	✓	3*	1	622,00
Low Bay FLEX 1500 DALI 140W/840 OV -Elliptique	4099854**164071**	22000	157	40° x 90°	100000 h	100000 h	83000 h	4500	1527 x 115 x 65	✓	3*	1	622,00
Accessoire de montage LOW BAY FLEX													
Low Bay Flex - Kit de suspension avec 2 filins de 5m	4058075**693722**		—	—	—	—	—	—	5000		30*	2	46,40
Low Bay Flex 1200 Ball Proof Cover - Grille de protection pour résistance aux chocs de balles	4099854**177705**		—	—	—	—	—	—	915 x 119 x 39		1	3	87,50
Low Bay Flex 1500 Ball Proof Cover - Grille de protection pour résistance aux chocs de balles	4099854**177729**		—	—	—	—	—	—	1206 x 119 x 39		1	3	105,00
Low Bay Flex Angulation mount kit - Kit d'inclinaison (0° à 60°) en montage saillie	4099854**177934**		—	—	—	—	—	—	90 x 42 x 71		1	4	73,00

DÉTAILS COMPLÉMENTAIRES

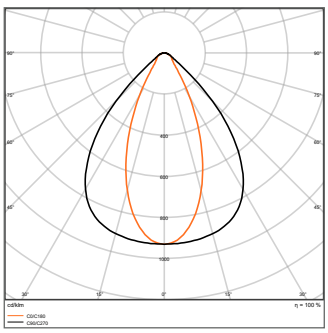
LB FLEX 1200 P 73W 840 OV

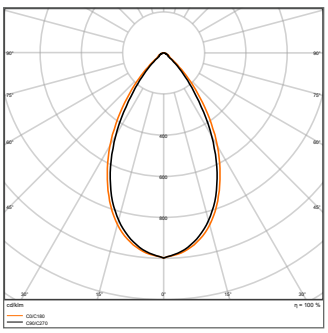
LB FLEX 1200 P 73W 840 N

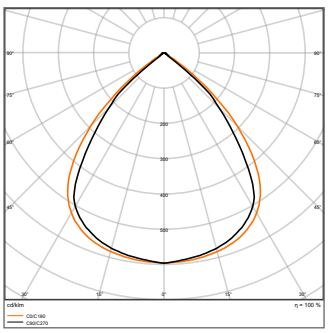
LB FLEX 1200 P 42W 840 W

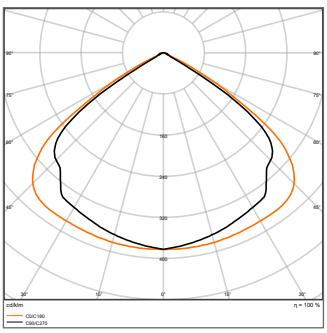
LB FLEX 1200 P 42W 840 VW

[1] t [h] : L70 @ 25 °C (T_a) | [2] t [h] : L80 @ 25 °C (T_a) [3] t [h] : L90 @ 25 °C (T_a)

*Possibilité de commande à l'unité sans frais.





1

HIGH BAY

Désignation	EAN	lm	lm/W		L70 [1]	L80 [2]	L90 [3]	Dimensions Ø x H [mm]				
LEDVANCE HIGH BAY												
Classe I - Corps en aluminium noir (RAL 9017) - Robuste : IP66/IK10 - Versions On/Off Multi Lumen (sélection de puissance 2 niveaux via un interrupteur) et gradable en 0-10V - Disponible en version DALI - UGR25 (versions 70°) et UGR19 (versions 110° équipées d'un réflecteur en option, voir page suivante) - SDCM ≤ 4 - Crochet de montage fourni - Précâblé 1,50 m - Températures de fonctionnement -30...+50 °C - 220...240 V - Très faible scintillement (taux < 5%- SVM ≤ 0,4 et P_{st}LM ≤ 1,0) - Garantie 5 ans												CR 9C
Versions 4 000K												
HB 75W/840 70DEG IP66 Multi Lumen	NEW	4058075**844285**	9 328 / 13 200	176	70°	120 000 h	100 000 h	49 000 h	Ø 280 x 161		1	1	400,00
HB 75W/840 110DEG IP66 Multi Lumen	NEW	4058075**844292**	9 540 / 13 500	180	110°	120 000 h	100 000 h	49 000 h	Ø 280 x 161		1	1	400,00
HB 150W/840 70DEG IP66 Multi Lumen	NEW	4058075**844308**	21 875 / 26 250	175	70°	120 000 h	100 000 h	49 000 h	Ø 321 x 160		1	1	466,00
HB 150W/840 110DEG IP66 Multi Lumen	NEW	4058075**844315**	2 250 / 26 700	178	110°	120 000 h	100 000 h	49 000 h	Ø 321 x 160		1	1	466,00
HB 200W/840 70DEG IP66 Multi Lumen	NEW	4058075**844322**	30 275 / 35 000	175	70°	120 000 h	100 000 h	49 000 h	Ø 321 x 162		1	1	581,00
HB 200W/840 110DEG IP66 Multi Lumen	NEW	4058075**844339**	31 313 / 36 200	181	110°	120 000 h	100 000 h	49 000 h	Ø 321 x 162		1	1	581,00
Versions 6 500K												
HB 75W/865 70DEG IP66 Multi Lumen	NEW	4058075**844346**	9 275 / 13 125	175	70°	120 000 h	100 000 h	49 000 h	Ø 280 x 161		1	1	418,00
HB 75W/865 110DEG IP66 Multi Lumen	NEW	4058075**844353**	9 434 / 13 350	178	110°	120 000 h	100 000 h	49 000 h	Ø 280 x 161		1	1	418,00
HB 150W/865 70DEG IP66 Multi Lumen	NEW	4058075**844360**	21 875 / 26 250	175	70°	120 000 h	100 000 h	49 000 h	Ø 321 x 160		1	1	483,00
HB 150W/865 110DEG IP66 Multi Lumen	NEW	4058075**844377**	21 875 / 26 250	175	110°	120 000 h	100 000 h	49 000 h	Ø 321 x 160		1	1	483,00
HB 200W/865 70DEG IP66 Multi Lumen	NEW	4058075**844384**	30 275 / 35 000	175	70°	120 000 h	100 000 h	49 000 h	Ø 321 x 162		1	1	599,00
HB 200W/865 110DEG IP66 Multi Lumen	NEW	4058075**844391**	30 275 / 35 000	175	110°	120 000 h	100 000 h	49 000 h	Ø 321 x 162		1	1	599,00
Versions DALI 4 000K - Non Touch Dim												
HB DA 75W/840 70DEG IP66	NEW	4058075**844407**	13 275	177	70°	120 000 h	100 000 h	49 000 h	Ø 280 x 161	✓	1	1	577,00
HB DA 75W/840 110DEG IP66	NEW	4058075**844414**	13 500	180	110°	120 000 h	100 000 h	49 000 h	Ø 280 x 161	✓	1	1	577,00
HB DA 150W/840 70DEG IP66	NEW	4058075**844421**	26 400	176	70°	120 000 h	100 000 h	49 000 h	Ø 321 x 160	✓	1	1	680,00
HB DA 150W/840 110DEG IP66	NEW	4058075**844438**	26 550	177	110°	120 000 h	100 000 h	49 000 h	Ø 321 x 160	✓	1	1	680,00
HB DA 200W/840 70DEG IP66	NEW	4058075**844445**	35 200	176	70°	120 000 h	100 000 h	49 000 h	Ø 321 x 162	✓	1	1	756,00
HB DA 200W/840 110DEG IP66	NEW	4058075**844452**	36 200	181	110°	120 000 h	100 000 h	49 000 h	Ø 321 x 162	✓	1	1	756,00
Version DALI 6 500K - Non Touch Dim												
HB DA 75W/865 70DEG IP66	NEW	4058075**844469**	13125	175	70°	120 000 h	100 000 h	49 000 h	Ø 280 x 161	✓	1	1	594,00
HB DA 75W/865 110DEG IP66	NEW	4058075**844476**	13200	176	110°	120 000 h	100 000 h	49 000 h	Ø 280 x 161	✓	1	1	594,00
HB DA 150W/865 70DEG IP66	NEW	4058075**844483**	26250	175	70°	120 000 h	100 000 h	49 000 h	Ø 321 x 160	✓	1	1	700,00
HB DA 150W/865 110DEG IP66	NEW	4058075**844490**	26250	175	110°	120 000 h	100 000 h	49 000 h	Ø 321 x 160	✓	1	1	700,00
HB DA 200W/865 70DEG IP66	NEW	4058075**844506**	35000	175	70°	120 000 h	100 000 h	49 000 h	Ø 321 x 162	✓	1	1	779,00
HB DA 200W/865 110DEG IP66	NEW	4058075**844513**	35000	175	110°	120 000 h	100 000 h	49 000 h	Ø 321 x 162	✓	1	1	779,00

DÉTAILS COMPLÉMENTAIRES

Flux lumineux du HIGH BAY	Hauteur de monte possible
13 000 lm	4,5 à 7 m
22 000 lm	6 à 9 m
27 000 lm	7 à 10 m
30 000 lm	8 à 12 m
36 000 lm	12 à 18 m

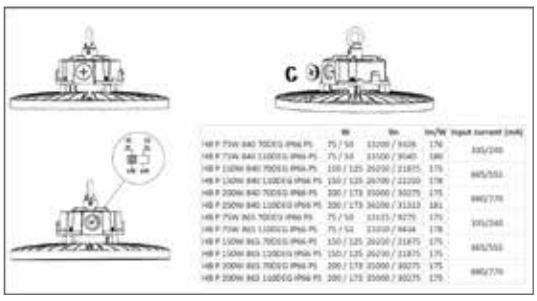

Multi Lumen

[1] t [h] : L70 @ 25 °C (T_a) | [2] t [h] : L80 @ 25 °C (T_a) | [3] t [h] : L90 @ 25 °C (T_a)



1

PEP ecoPASSPORT® Versions Sensor uniquement

HIGH BAY

Désignation	EAN	lm	lm/W		L70 [1]	L80 [2]	L90 [3]	Dimensions Ø x H [mm]					
Version SENSOR - À installer jusqu'à 8 m idéalement - Détecteur de mouvement et de luminosité HF fourni - Fonction couloir - Réglages basiques sur le détecteur par micros-interrupteurs - Réglages avancés par télécommande (en option, voir page suivante) - Etrier de fixation inclus - Robuste : IP65/IK10 - 220...240V - SDCM < 5 - Température de fonctionnement : -20...+50°C													CR 9C
High Bay Sensor PFM 87W/840 110° IP65	4058075**603257**	13000	150	110°	80000h	50000h	35000h	280x190	✓	1	2	538,00
High Bay Sensor PFM 147W/840 70° IP65	4058075**603271**	22000	150	70°	80000h	50000h	35000h	321x188	✓	1	2	634,00
High Bay Sensor PFM 147W/840 110° IP65	4058075**603264**	22000	150	110°	80000h	50000h	35000h	321x188	✓	1	2	634,00
High Bay Sensor PFM 190W/840 110° IP65	4058075**603288**	27000	140	110°	80000h	50000h	35000h	321x192	✓	1	2	702,00

DÉTAILS COMPLÉMENTAIRES

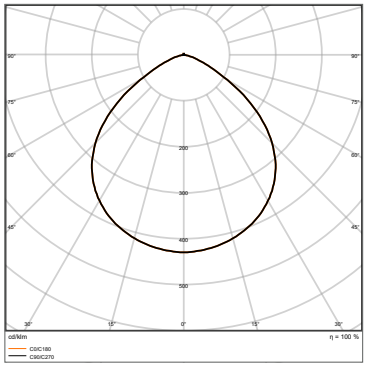

HIGH BAY 150W 4000K 110° ML

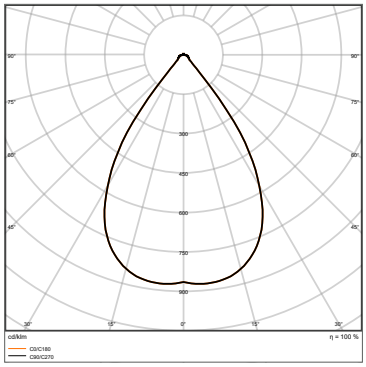

HIGH BAY 150W 4000K 70° ML

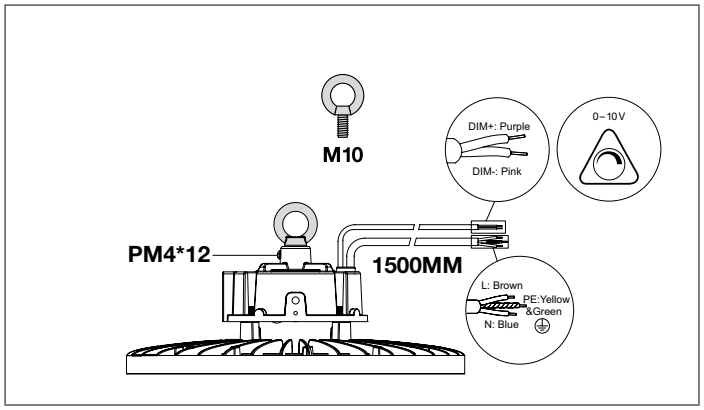

Gradation 0-10V

[1] t[h] : L70 @ 25 °C (T_a) | [2] t[h] : L80 @ 25 °C (T_a) [3] t[h] : L90 @ 25 °C (T_a)



ACCESSOIRES HIGH BAY

Désignation	EAN	Dimensions Ø x H [mm]			
Accessoires					CR 9C
HB PFM Etrier 87W-210W pour High Bay Sensor uniquement	4058075**695191**	138 x 35 x 150	10*	1	41,20
HB On/Off et DALI : étrier pour les nouveaux HB On/Off et DALI NEW	4058075**844643**	138 x 35 x 203	10*	1	42,10
HB Réflecteur ALU ø415 pour HB 75W NEW	4058075**844568**	ø 415 x 205	2	2	76,00
HB Réflecteur ALU ø500 pour HB 150W et 200W NEW	4058075**844582**	ø 500 x 235	2	2	70,00
HB Réfracteur en PC ø415 pour HB 75W NEW	4058075**844605**	ø 415 x 205	2	3	171,00
HB Réfracteur en PC ø500 pour HB 150W et 200W NEW	4058075**844629**	ø 500 x 235	2	3	196,00
HB PFM Sensor - Télécommande	4058075**611436**	117 x 56 x 15	1	4	43,30
HB PFM Sensor - Détecteur de rechange	4058075**611412**	ø 49 x 56	60*	5	128,00

DÉTAILS COMPLÉMENTAIRES

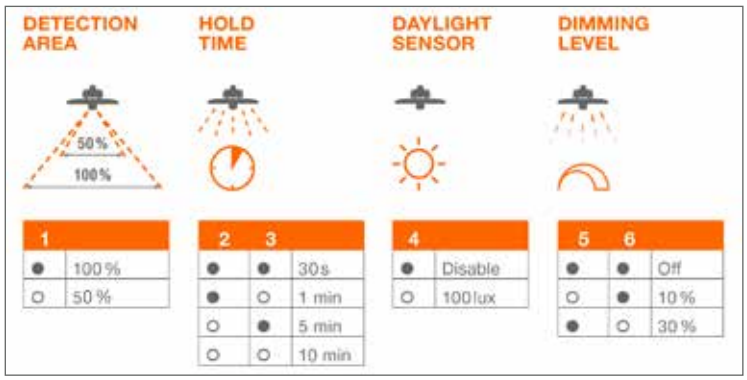

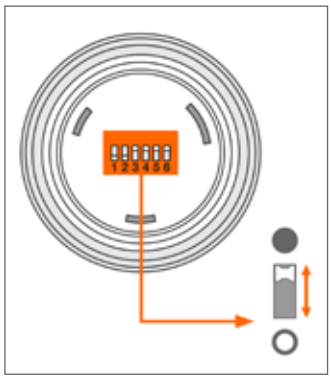

Scannez ce QR Code pour accéder à la vidéo de fonctionnement de la télécommande du High Bay

On/Off

Démarrez le processus de réglage à distance

Sauvegardez votre réglage de la télécommande

Testez votre réglage de la télécommande

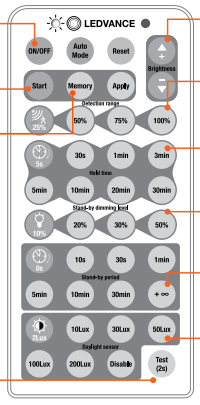

Commutation manuelle, gradation et réglage des fonctions par défaut

Plage de détection : 25 %, 50 %, 75 %, 100 %.

Temporisation : 5 s, 30 s, 1 min, 3 min, 10 min, 20 min, 30 min

Niveau d'atténuation en mode veille : 10 %, 20 %, 35 %, 50 %.

Période de veille : 10 s, 30 s, 1 min, 3 min, 30 min

Détecteur de lumière du jour : 10 lx, 30 lx, 50 lx, 100 lx, 200 lx, désactivé

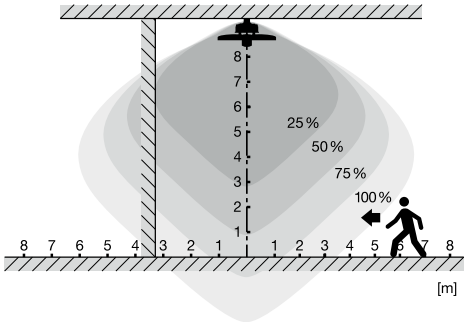

[1] t [h] : L70 @ 25 °C (T_a) | [2] t [h] : L80 @ 25 °C (T_a) | [3] t [h] : L90 @ 25 °C (T_a)

*Possibilité de commande à l'unité sans frais.


SUBSEA

PROJECTEURS

PROJECTEURS FORTE PUISSANCE **113**

FLOODLIGHT MAX IP66 113
FLOODLIGHT HIGH MAST IP66 114

PROJECTEURS **115**

FLOODLIGHT FLEX IP66 115
FLOODLIGHT IP66 120
FLOODLIGHT IP66 AVEC DÉTECTEURS 122
FLOODLIGHT AREA IP65 123
FLOODLIGHT WORKLIGHT IP65 OU IP44 124
FLOODLIGHT SMART+ 125



NUISANCES LUMINEUSES - ARRÊTÉ DU 27 DÉCEMBRE 2018[1]

Exclusions du champ d'application :
- Les lieux appartenant à des particuliers
- Les installations de balisage lumineux (luminaires < 100 lm) et les enseignes lumineuses
- Les bornes/potelets inférieurs à 1 m de hauteur
- Les actes de maintenance sur une installation existante avant le 1er janvier 2020 destinés à remplacer un ou quelques points lumineux d'une installation (suite à un défaut, la fin de vie d'une lampe ou un accident par exemple)

Tableau des principales exigences : application au 1er janvier 2020 pour toutes les installations visées (de a à g ci-dessous) - mises en service après cette date (appelées ici "nouvelles installations"). Ce tableau ne présente pas les exigences techniques relatives aux sites d'observation astronomiques, aux réserves naturelles et périmètres de protection, aux parcs naturels régionaux et marins, ni aux coeurs de parc nationaux classés. Pour plus de renseignements, voir le texte officiel. Sanction : une amende de ≤ 1500 euros par installation lumineuse non conforme.

APPLICATIONS CONCERNÉES	NOTIONS TECHNIQUES [4] [5]	CONTRAINTES HORAIRES[2]
a) Éclairage extérieur : voirie, zones de circulation publiques et privées --> Destiné à la sécurité des personnes et des biens lors de leurs déplacements sur l'espace public et privé et au confort des usagers (hors tunnels, aéronautique, ferroviaire, maritime et fluvial).	Pour toutes nouvelles installations et installations existantes dont le réglage est possible sans dégrader la sécurité ni créer de lumière intrusive : ULR < 1% (produit) / ULR < 4% (installation) Pour les nouvelles installations : - La proportion du flux émis dans l'hémisphère inférieur dans un cône de demi-angle de 75,5° (angle de 151°) par rapport au flux émis dans tout l'hémisphère inférieur est > 95% - Densité surfacique[3] du flux lumineux (sur la surface utile : route et trottoirs pour une voirie) : < 35 lm/m² en agglomération / < 25 lm/m² hors agglomération - Cheminement extérieur accessible aux PMR : éclairement moyen = 20 lx - Température de couleur : ≤3000K **NB** : le remplacement d'une lampe de 4000K par exemple sur une installation existante reste possible [4]. - Pas d'éclairage direct dans les eaux si proximité d'un lac, d'une rivière ou de la mer.	Pas de contrainte si l'installation est pilotée via des cellules de détection de présence. Sinon, et pour les installations privés, ou espaces clos uniquement : - Allumage au plus tôt à 7h, ou 1h avant le début de l'activité - Extinction au plus tard 1h après l'arrêt de l'activité
Cas particulier : installation dont la proportion de lumière émise au dessus de la ligne d'horizon est >50 % (ex : luminaire type boule).	Mise en conformité de l'existant avant 2025 (remplacement par des luminaires conformes au présent arrêté).	
b) Éclairage façade, mise en lumière du patrimoine (monuments historiques et leurs abords), parcs et jardins accessibles au public et/ou appartenant à des entreprises, bailleurs sociaux ou copropriétés. **Note** : les encastrés de sol et les projecteurs utilisés dans ce type d'applications restent autorisés après 2025, pour de la maintenance ou des installations neuves.	Pour les nouvelles installations : - Densité surfacique[3] du flux lumineux : < 25 lm/m² en agglomération / < 10 lm/m² hors agglomération - Cheminement extérieur accessible aux personnes à mobilité réduite : Eclairement moyen = 20 lx - Pas d'éclairage direct dans les eaux fluviales, les cours d'eau, les plans d'eau, les lacs, étangs, la mer	Pas de contrainte si l'installation est pilotée via des cellules de détection de présence. Sinon, sauf Parcs et Jardins ouverts 24h/24 : - Allumage au plus tôt au coucher du soleil - Extinction au plus tard 1h après l'arrêt de l'activité
c) Éclairage Sportif : de plein air ou découvrable. **Note** : les encastrés de sol et les projecteurs utilisés dans ce type d'applications restent autorisés après 2025, pour de la maintenance ou des installations neuves.	Pour les nouvelles installations : - Pas d'éclairage direct dans les eaux fluviales, les cours d'eau, les plans d'eau, les lacs, étangs, la mer	
d) Éclairage des bâtiments non résidentiels. Illumination extérieure (façade) ainsi que l'éclairage intérieur émis intentionnellement vers l'extérieur (ex. certaines vitrines) **Note** : les encastrés de sol et les projecteurs utilisés dans ce type d'applications restent autorisés après 2025. L'éclairage général intérieur n'est pas concerné par les prescriptions techniques.	Pour les nouvelles installations : - Densité surfacique du flux lumineux : < 25 lm/m² en agglomération / 20 lm/m² hors agglomération - Pas d'éclairage direct dans les eaux fluviales, les cours d'eau, les plans d'eau, les lacs, étangs, la mer - Température de couleur : ≤3000K **NB** : le remplacement d'une lampe de 4000K par exemple sur une installation existante reste possible [4].	Pas de contrainte si l'installation est pilotée via des cellules de détection de présence. Sinon, **Pour les installations extérieures :** - Allumage au plus tôt au coucher du soleil - Extinction au plus tard à 1h du matin **Pour les installations intérieures** : - Allumage au plus tôt à 7h ou 1h avant le début de l'activité - Extinction au plus tard 1h après l'arrêt de l'activité.
e) Éclairage Parcs de stationnement : parcs non-couverts ou semi-ouverts. **Note :** l'éclairage des parkings sous-terrain est exclu du champ d'application.	Toutes les nouvelles installations et installations existantes dont le réglage est possible sans dégrader la sécurité ni créer de lumière intrusive (sinon, pas d'obligation) : - ULR < 1% (produit) - ULR < 4% (installation) Pour les nouvelles installations uniquement : la proportion du flux émis dans l'hémisphère inférieur dans un cône de demi-angle de 75,5° (angle de 151°) par rapport au flux émis dans tout l'hémisphère inférieur est > 95% - Densité surfacique[3] du flux lumineux (sur emplacements et cheminements) : < 25 lm/m² en agglomération / < 20lm/m² hors agglomération - Cheminement extérieur accessible aux PMR : éclairement moyen = 20 lux - Parc de stationnement extérieur : éclairement moyen ≤ 20 lx - Température de couleur : ≤3000K **NB** : le remplacement d'une lampe de 4000K par exemple sur une installation existante reste possible [4]. - Pas d'éclairage direct dans les eaux si proximité d'un lac, d'une rivière ou de la mer.	Pas de contrainte si l'installation est pilotée via des cellules de détection de présence. Sinon, et pour les parcs annexés à une zone d'activités uniquement : - Allumage à 7h au plus tôt, ou 1h avant le démarrage de l'activité - Extinction : 2h au plus après l'arrêt de l'activité
Cas particulier : installation dont la proportion de lumière émise au dessus de la ligne d'horizon est >50% (ex : Luminaire type boule).	Mise en conformité de l'existant avant 2025 (remplacement par des luminaires conformes au présent arrêté).	
f) Eclairage extérieur temporaire : activité culturelle, commerciale, sportive ou de loisirs.	Pas d'éclairage direct dans les eaux fluviales, les cours d'eau, les plans d'eau, les lacs, étangs, la mer. **Pour les chantiers** : - Allumage au coucher du soleil au plus tôt - Extinction : 1h après l'arrêt de l'activité au plus tard	
g) Eclairage de chantier extérieur		

[1] Les informations relevées sur cette page réflètent la lecture faite par LEDVANCE SASU des principaux points de l'arrêté et de la position du Syndicat de l'éclairage. Pour plus de détails et en cas de doute, voir le texte officiel ici: www.legifrance.gouv.fr et la position du Syndicat de l'éclairage sur www.syndicat-eclairage.com. Cet arrêté est en cours de révision, pouvant entraîner des modifications des exigences listées dans ce tableau de synthèse. [2] Lorsque les installations a), b), d), e) sont couplées à des systèmes de détection de présence un éclairage ponctuel est autorisé pendant les horaires d'extinction imposés [3] Densité surfacique du flux lumineux : flux total sortant du luminaire sur la surface destinée à être éclairée [4] Des conditions restrictives s'appliquent dans le périmètre des sites d'observation astronomique, dans les réserves naturelles, les parcs naturels et les cœurs de parcs nationaux classés [5] Au 1er janvier 2020, toute nouvelle installation d'éclairage en zone littorale visible depuis la mer ou la plage est orientée dos à l'eau, éclairant uniquement la surface terrestre utile.


1


2


3


4

PROJECTEURS FORTE PUISSANCE

IK08 IP66 LEDVANCE 5 Ans Garantie

Désignation	EAN	lm	lm/W	°	L70 [1]	L80 [2]	L90 [3]	Poids (g)	Dimensions L×l×H [mm]				
LEDVANCE FLOODLIGHT MAX IP66													PERFORMANCE CLASS
Classe I - Projecteur de forte puissance très robuste IK08/IP66, pour l'éclairage sportif - Composé de modules de 300 W chacun - Corps en aluminium gris (RAL 9006) - Diffuseur en verre trempé - Lentilles en polycarbonate - IRC > 70 / 5 700K - Températures de fonctionnement : -30…+50°C - ULR 0%[4] - code flux CIE n°3 ≥ 95%[5] - Très faible scintillement (taux < 5%- SVM ≤ 0,4 et PstLM ≤ 1,0) - Protection contre les surtensions jusqu'à 10 kV - 220...240 V - Possibilité d'allumer tout ou une partie des modules selon schéma de câblage - Support pour système de visée inclus - Remplacement des luminaires équipés de lampes à décharge jusque 2 000W - Les alimentations sont dans un boîtier séparé très robuste (IP66/IK08) qui peut être installé sur l'étrier ou déporté jusqu'à 40m - Boîtier vendu séparément - Classe de résistance à la corrosion C4 selon ISO 12944-2 - Test brouillard salin : 1 000 h - Garantie 5 ans												CR 9C
FL MAX LUM 600W/757 SYM10	4058075**580589**	78 000	130	10°	100 000 h	75 000 h	50 000 h	15 800	660x591x279	✓	1	1	2769,00
FL MAX LUM 600W/757 SYM30	4058075**580596**	81 000	135	30°	100 000 h	75 000 h	50 000 h	15 800	660x591x279	✓	1	1	2393,00
FL MAX LUM 600W/757 SYM60	4058075**580602**	80 500	134	60°	100 000 h	75 000 h	50 000 h	15 800	660x591x279	✓	1	1	2393,00
FL MAX LUM 600W/757 ASYM 50X110	4058075**580619**	82 000	137	50°x110°	100 000 h	75 000 h	50 000 h	15 800	660x591x279	✓	1	1	2769,00
FL MAX LUM 900W/757 SYM10	4058075**580626**	117 000	130	10°	100 000 h	75 000 h	50 000 h	20 800	930x591x279	✓	1	2	4301,00
FL MAX LUM 900W/757 SYM30	4058075**580633**	121 000	135	30°	100 000 h	75 000 h	50 000 h	20 800	930x591x279	✓	1	2	3790,00
FL MAX LUM 900W/757 SYM60	4058075**580640**	120 000	134	60°	100 000 h	75 000 h	50 000 h	20 800	930x591x279	✓	1	2	3790,00
FL MAX LUM 900W/757 ASYM 50X110	4058075**580657**	123 000	137	50°x110°	100 000 h	75 000 h	50 000 h	20 800	930x591x279	✓	1	2	4301,00
FL MAX LUM 1200W/757 SYM10	4058075**580664**	155 000	129	10°	100 000 h	75 000 h	50 000 h	31 900	1111x591x282	✓	1	3	5252,00
FL MAX LUM 1200W/757 SYM30	4058075**580671**	162 000	135	30°	100 000 h	75 000 h	50 000 h	31 900	1111x591x282	✓	1	3	4611,00
FL MAX LUM 1200W/757 SYM60	4058075**580688**	161 000	134	60°	100 000 h	75 000 h	50 000 h	31 900	1111x591x282	✓	1	3	4611,00
FL MAX LUM 1200W/757 ASYM 50X110	4058075**580695**	164 000	137	50°x110°	100 000 h	75 000 h	50 000 h	31 900	1111x591x282	✓	1	3	5252,00
Boîtiers d'alimentation - À installer sur l'étrier ou déporté jusqu'à 40m													
FL MAX POWER SUPPLY 600W	4058075**580718**	—	—	—	—	—	—	5 400	382x188x146	—	2*	4	1844,00
FL MAX POWER SUPPLY 900W	4058075**580732**	—	—	—	—	—	—	10 500	382x270x166	—	1	4	2911,00
FL MAX POWER SUPPLY 1200W	4058075**580749**	—	—	—	—	—	—	12 600	382x270x166	—	1	4	3783,00

DÉTAILS COMPLÉMENTAIRES

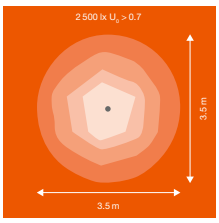

SYM 10° 2 500 lx - U_o>0,7

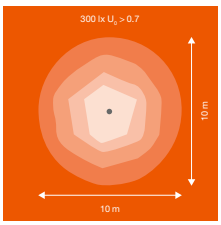

SYM 30° 300 lx - U_o>0,7

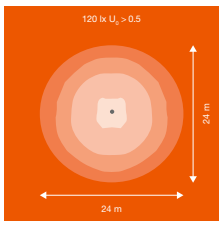

SYM 60° 120 lx - U_o>0,5

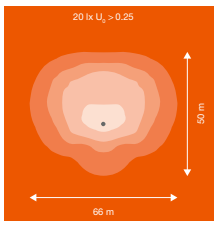

ASYM 50°x110° 20 lx - U_o>0,25

LDV FL MAX	S/α	α=0°	α=30°	α=60°	α=90°
600 W	S1	0.12 m²	0.17 m²	0.22 m²	0.23 m²
	S2	0.32 m²	0.30 m²	0.23 m²	0.18 m²
	S3	0.09 m²	0.09 m²	0.09 m²	0.09 m²
900 W	S1	0.13 m²	0.23 m²	0.30 m²	0.32 m²
	S2	0.44 m²	0.41 m²	0.31 m²	0.22 m²
	S3	0.12 m²	0.12 m²	0.12 m²	0.12 m²
1200 W	S1	0.13 m²	0.27 m²	0.36 m²	0.37 m²
	S2	0.55 m²	0.50 m²	0.38 m²	0.24 m²
	S3	0.14 m²	0.14 m²	0.14 m²	0.14 m²

PRISES AU VENT

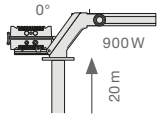

Application type : résultat pour une application typique avec les produits installés comme sur le schéma ci-dessus. Le point gris indique la position du mât.

*Possibilité de commande à l'unité sans frais.

[1] t[h] : L70 @ 25 °C (T_q) | [2] t[h] : L80 @ 25 °C (T_q) | [3] t[h] : L90 @ 25 °C (T_q) | [4] ULR : représente la quantité de flux sortant du luminaire émis dans l'hémisphère supérieure (au-dessus de la ligne d'horizon) lorsque le luminaire est installé. | [5] Proportion du flux émis dans l'hémisphère inférieur dans un cône de demi-angle de 75,5° (angle de 151°) par rapport au flux émis dans tout l'hémisphère inférieur.



1



2



3

PROJECTEURS FORTE PUISSANCE

IK08 IP66 LEDVANCE 5 Ans Garantie

Désignation	EAN	lm	lm/W		L70 [1]	L80 [2]	L90 [3]	Poids (g)	Dimensions L×l×H [mm]					
LEDVANCE FLOODLIGHT HIGH MAST IP66														
Classe I - Corps en aluminium robuste : IK08 / IP66 - Ra > 70, jusqu'à 140lm/W. Diffuseur en verre trempé avec lentilles indivduelles - Bloc d'alimentation pouvant être déporté jusqu'à 30m (câble et connecteurs adaptés non fournis) - Protection contre les surtensions jusqu'à 15 kV - Températures de fonctionnement : -40...+50°C - Disponibles en 3 000 K (nous consulter) - Versions On/Off et DALI - Luminaires et alimentations vendus séparément - ENEC - Garantie 5 ans														CR 9C
FL High Mast LUM 300W/740 SYM R12	4099854**195662**	36000	120	12°	100000h	100000h	—	8850	479x389x243	—	1	1	1194,00
FL High Mast LUM 300W/757 SYM R12	4099854**195679**	36000	120	12°	100000h	100000h	—	8850	479x389x243	—	1	1	1194,00
FL High Mast LUM 300W/740 SYM R30	4099854**195815**	42000	140	30°	100000h	100000h	—	8850	479x389x243	—	1	1	1042,00
FL High Mast LUM 300W/757 SYM R30	4099854**195846**	42000	140	30°	100000h	100000h	—	8850	479x389x243	—	1	1	1042,00
FL High Mast LUM 300W/740 SYM R60	4099854**195907**	42000	140	60°	100000h	100000h	—	8850	479x389x243	—	1	1	1042,00
FL High Mast LUM 300W/757 SYM R60	4099854**195914**	42000	140	60°	100000h	100000h	—	8850	479x389x243	—	1	1	1042,00
FL High Mast LUM 300W/740 SYM R90	4099854**196003**	42000	140	90°	100000h	100000h	—	8850	479x389x243	—	1	1	1042,00
FL High Mast LUM 300W/757 SYM R90	4099854**196010**	42000	140	90°	100000h	100000h	—	8850	479x389x243	—	1	1	1042,00
FL High Mast LUM 300W/740 ASYM110X30	4099854**196065**	36000	120	110°x30°	100000h	100000h	—	8850	479x389x243	—	1	1	1194,00
FL High Mast LUM 300W/757 ASYM110X30	4099854**196072**	36000	120	110°x30°	100000h	100000h	—	8850	479x389x243	—	1	1	1194,00
FL High Mast LUM 500W/740 SYM R12	4099854**196218**	60000	120	12°	100000h	100000h	—	9700	479x389x243	—	1	2	1653,00
FL High Mast LUM 500W/757 SYM R12	4099854**196256**	60000	120	12°	100000h	100000h	—	9700	479x389x243	—	1	2	1653,00
FL High Mast LUM 500W/740 SYM R30	4099854**196324**	70000	140	30°	100000h	100000h	—	9700	479x389x243	—	1	2	1352,00
FL High Mast LUM 500W/757 SYM R30	4099854**196331**	70000	140	30°	100000h	100000h	—	9700	479x389x243	—	1	2	1352,00
FL High Mast LUM 500W/740 SYM R60	4099854**196379**	70000	140	60°	100000h	100000h	—	9700	479x389x243	—	1	2	1352,00
FL High Mast LUM 500W/757 SYM R60	4099854**196386**	70000	140	60°	100000h	100000h	—	9700	479x389x243	—	1	2	1352,00
FL High Mast LUM 500W/740 SYM R90	4099854**196423**	70000	140	90°	100000h	100000h	—	9700	479x389x243	—	1	2	1352,00
FL High Mast LUM 500W/757 SYM R90	4099854**196430**	70000	140	90°	100000h	100000h	—	9700	479x389x243	—	1	2	1352,00
FL High Mast LUM 500W/740 ASYM110X30	4099854**196454**	60000	120	110°x30°	100000h	100000h	—	9700	479x389x243	—	1	2	1653,00
FL High Mast LUM 500W/757 ASYM110X30	4099854**196461**	60000	120	110°x30°	100000h	100000h	—	9700	479x389x243	—	1	2	1653,00
Boîtiers d'alimentation - À installer sur le projecteur ou déporté jusqu'à 30m													
FL High Mast POWER SUPPLY 300W On/Off	4099854**196508**	—	—	—	—	—	—	1700	317x201x61	—	1	3	438,00
FL High Mast POWER SUPPLY 500W On/Off	4099854**196522**	—	—	—	—	—	—	2350	317x201x61	—	1	3	637,00
FL High Mast POWER SUPPLY 300W DALI	4099854**196607**	—	—	—	—	—	—	2800	317x201x61	✔	1	3	835,00
FL High Mast POWER SUPPLY 500W DALI	4099854**198724**	—	—	—	—	—	—	3650	317x201x61	✔	1	3	1352,00

DÉTAILS COMPLÉMENTAIRES

FL HIGH MAST	S/α	α=0°	α=30°	α=60°	α=90°		230VAC B32	C32	B16	C16
300W	S1	0.03 m²	0.10 m²	0.13 m²	0.14 m²	<46 kg	9	14	4	7
	S2	0.14 m²	0.13 m²	0.10 m²	0.03 m²					
	S3	0.04m²	0.04m²	0.04m²	0.04 m²					
500W	S1	0.03 m²	0.10 m²	0.13 m²	0.14 m²	<53 kg	8	11	4	5
	S2	0.14 m²	0.13 m²	0.10 m²	0.03 m²					
	S3	0.04m²	0.04m²	0.04m²	0.04 m²					

PRISES AU VENT

[1] t [h] : L70 @ 25 °C (T_a) | [2] t [h] : L80 @ 25 °C (T_a) [3] t [h] : L90 @ 25 °C (T_a)



1

LUMINAIRE ÉLIGIBLE AUX CERTIFICATS D'ÉCONOMIES D'ÉNERGIE

PROJECTEURS IP66

MULTI LUMEN | D | C5 | IK08 | IP66 | LEDVANCE 5 Ans Garantie

Désignation	EAN	lm	lm/W		L70 [1]	L80 [2]	L90 [3]	Poids (g)	Dimensions L×l×H [mm]					

LEDVANCE PROJECTEURS FLOODLIGHT FLEX IP66*

PERFORMANCE CLASS

Classe I - Corps en fonte d'aluminium moulé gris (similaire RAL 9006) très robuste : IP66 / IK08, revêtement adapté pour le bord de mer (classe de corrosion C5 conformément à ISO 12944-6:2018), membrane évitant la condensation et résistance aux surtensions jusqu'à 10kV - Convient aux applications sportives, excepté les piscines intérieures - Température de couleur très chaude (2 200K) pour la mise en valeur architecturale - Installation facilitée : étrier coudé, bornier automatique permettant le repiquage, 2 presses-étoupes pré-installés - Multi Lumen : bouton rotatif permettant de régler le flux à 100%, 85%, 70% ou 55% - 220...240V - ULR 0%[4] - Code flux CIE n°3 ≥ 95%[5] - Température de fonctionnement : -30...+50°C - ENEC - Réparable : alimentation et source remplaçables par un professionnel - Eligible aux CEE (nous consulter) - Garantie 5 ans

CR 9C

VERSIONS ON/OFF

Optique ASYMÉTRIQUE 45° x 140°

FL FLEX 40W/830 Multi Select A45 x 140 WAL	NEW	4099854**373152**	3190...5800	145	45°x140°	120000h	100000h	50000h	3600	406x277x67	—	1	1	363,00
FL FLEX 40W/840 Multi Select A45 x 140 WAL	NEW	4099854**373190**	3410...6200	155	45°x140°	120000h	100000h	50000h	3600	406x277x67	—	1	1	363,00
FL FLEX 80W/822 Multi Select A45 x 140 WAL	NEW	4099854**374074**	6050...11000	138	45°x140°	120000h	100000h	50000h	4700	479x277x67	—	1	1	599,00
FL FLEX 80W/830 Multi Select A45 x 140 WAL	NEW	4099854**373237**	6600...12000	150	45°x140°	120000h	100000h	50000h	4700	479x277x67	—	1	1	599,00
FL FLEX 80W/840 Multi Select A45 x 140 WAL	NEW	4099854**373275**	7150...13000	163	45°x140°	120000h	100000h	50000h	4700	479x277x67	—	1	1	599,00
FL FLEX 130W/830 Multi Select A45 x 140 WAL	NEW	4099854**373305**	10725...19500	150	45°x140°	120000h	100000h	50000h	5900	492x361x68	—	1	1	746,00
FL FLEX 130W/840 Multi Select A45 x 140 WAL	NEW	4099854**373398**	11550...21000	162	45°x140°	120000h	100000h	50000h	5900	492x361x68	—	1	1	746,00
FL FLEX 180W/830 Multi Select A45 x 140 WAL	NEW	4099854**373466**	14575...26500	147	45°x140°	120000h	100000h	50000h	6500	552x361x68	—	1	1	992,00
FL FLEX 180W/840 Multi Select A45 x 140 WAL	NEW	4099854**373510**	15950...29000	161	45°x140°	120000h	100000h	50000h	6500	552x361x68	—	1	1	992,00
FL FLEX 250W/830 Multi Select A45 x 140 WAL	NEW	4099854**373589**	20625...37500	150	45°x140°	120000h	100000h	50000h	8000	627x416x68	—	1	1	1422,00
FL FLEX 250W/840 Multi Select A45 x 140 WAL	NEW	4099854**373633**	22000...40000	160	45°x140°	120000h	100000h	50000h	8000	627x416x68	—	1	1	1422,00
FL FLEX 360W/830 Multi Select A45 x 140 WAL	NEW	4099854**373725**	28600...52000	144	45°x140°	120000h	100000h	50000h	13800	751x480x105	—	1	1	NC
FL FLEX 360W/840 Multi Select A45 x 140 WAL	NEW	4099854**373794**	31350...57000	158	45°x140°	120000h	100000h	50000h	13800	751x480x105	—	1	1	NC
FL FLEX 450W/830 Multi Select A45 x 140 WAL	NEW	4099854**373862**	35750...65000	144	45°x140°	120000h	100000h	50000h	15500	755x538x105	—	1	1	NC
FL FLEX 450W/840 Multi Select A45 x 140 WAL	NEW	4099854**373985**	39600...72000	160	45°x140°	120000h	100000h	50000h	15500	755x538x105	—	1	1	NC

Optique ASYMÉTRIQUE 55° x 120°

FL FLEX 40W/830 Multi Select A55 x 120 WAL	NEW	4099854**373176**	3300...6000	150	55°x120°	120000h	100000h	50000h	3600	406x277x67	—	1	1	363,00
FL FLEX 40W/840 Multi Select A55 x 120 WAL	NEW	4099854**373213**	3520...6400	160	55°x120°	120000h	100000h	50000h	3600	406x277x67	—	1	1	363,00
FL FLEX 80W/822 Multi Select A55 x 120 WAL	NEW	4099854**374081**	6050...11000	138	55°x120°	120000h	100000h	50000h	4700	479x277x67	—	1	1	599,00
FL FLEX 80W/830 Multi Select A55 x 120 WAL	NEW	4099854**373251**	6600...12000	150	55°x120°	120000h	100000h	50000h	4700	479x277x67	—	1	1	599,00
FL FLEX 80W/840 Multi Select A55 x 120 WAL	NEW	4099854**373282**	7150...13000	163	55°x120°	120000h	100000h	50000h	4700	479x277x67	—	1	1	599,00
FL FLEX 130W/830 Multi Select A55 x 120 WAL	NEW	4099854**373329**	10725...19500	150	55°x120°	120000h	100000h	50000h	5900	492x361x68	—	1	1	746,00
FL FLEX 130W/840 Multi Select A55 x 120 WAL	NEW	4099854**373411**	11550...21000	162	55°x120°	120000h	100000h	50000h	5900	492x361x68	—	1	1	746,00
FL FLEX 180W/830 Multi Select A55 x 120 WAL	NEW	4099854**373473**	14575...26500	147	55°x120°	120000h	100000h	50000h	6500	552x361x68	—	1	1	992,00
FL FLEX 180W/840 Multi Select A55 x 120 WAL	NEW	4099854**373541**	15950...29000	161	55°x120°	120000h	100000h	50000h	6500	552x361x68	—	1	1	992,00
FL FLEX 250W/830 Multi Select A55 x 120 WAL	NEW	4099854**373596**	20625...37500	150	55°x120°	120000h	100000h	50000h	8000	627x416x68	—	1	1	1422,00
FL FLEX 250W/840 Multi Select A55 x 120 WAL	NEW	4099854**373664**	22000...40000	160	55°x120°	120000h	100000h	50000h	8000	627x416x68	—	1	1	1422,00
FL FLEX 360W/830 Multi Select A55 x 120 WAL	NEW	4099854**373732**	28600...52000	144	55°x120°	120000h	100000h	50000h	13800	751x480x105	—	1	1	NC
FL FLEX 360W/840 Multi Select A55 x 120 WAL	NEW	4099854**373800**	31350...57000	158	55°x120°	120000h	100000h	50000h	13800	751x480x105	—	1	1	NC
FL FLEX 450W/830 Multi Select A55 x 120 WAL	NEW	4099854**373947**	35750...65000	144	55°x120°	120000h	100000h	50000h	15500	755x538x105	—	1	1	NC
FL FLEX 450W/840 Multi Select A55 x 120 WAL	NEW	4099854**374029**	39600...72000	160	55°x120°	120000h	100000h	50000h	15500	755x538x105	—	1	1	NC

*Lancement Janvier 2025 - Informations et données techniques sous réserve d'évolution

[1] t[h] : L70 @ 25 °C (T_q) | [2] t[h] : L80 @ 25 °C (T_q) | [3] t[h] : L90 @ 25 °C (T_q) | [4] ULR : représente la quantité de flux sortant du luminaire émis dans l'hémisphère supérieur (au-dessus de la ligne d'horizon) lorsque le luminaire est installé. | [5] Proportion du flux émis dans l'hémisphère inférieur dans un cône de demi-angle de 75,5° (angle de 151°) par rapport au flux émis dans tout l'hémisphère inférieur.



1

CEE LUMINAIRE ÉLIGIBLE AUX CERTIFICATS D'ÉCONOMIES D'ÉNERGIE

PROJECTEURS IP66

PERFORMANCE CLASS · MULTI LUMEN · D · EN · C5 · IK08 · IP66 · LEDVANCE 5 Ans Garantie

Désignation	EAN	lm	lm/W		L70 [1]	L80 [2]	L90 [3]	Poids (g)	Dimensions L×l×H [mm]				CR 9C
Optique ASYMÉTRIQUE 60° x 110°													
FL FLEX 360W/830 Multi Select A60 x 110 WAL NEW	4099854373763	28600...52000	144	60°x110°	120000h	100000h	50000h	13800	751x480x105	—	1	1	NC
FL FLEX 360W/840 Multi Select A60 x 110 WAL NEW	4099854373824	31350...57000	158	60°x110°	120000h	100000h	50000h	13800	751x480x105	—	1	1	NC
FL FLEX 450W/830 Multi Select A60 x 110 WAL NEW	4099854373886	35750...65000	144	60°x110°	120000h	100000h	50000h	15500	755x538x105	—	1	1	NC
FL FLEX 450W/840 Multi Select A60 x 110 WAL NEW	4099854374005	39600...72000	160	60°x110°	120000h	100000h	50000h	15500	755x538x105	—	1	1	NC
Optique SYMÉTRIQUE ROTATIONNELLE 20° très intensive													
FL FLEX 360W/830 Multi Select R20 WAL NEW	4099854373770	28600...52000	144	20°	120000h	100000h	50000h	13800	751x480x105	—	1	1	NC
FL FLEX 360W/840 Multi Select R20 WAL NEW	4099854373848	31350...57000	158	20°	120000h	100000h	50000h	13800	751x480x105	—	1	1	NC
FL FLEX 450W/830 Multi Select R20 WAL NEW	4099854373961	35750...65000	144	20°	120000h	100000h	50000h	15500	755x538x105	—	1	1	NC
FL FLEX 450W/840 Multi Select R20 WAL NEW	4099854374043	39600...72000	160	20°	120000h	100000h	50000h	15500	755x538x105	—	1	1	NC
Optique SYMÉTRIQUE ROTATIONNELLE 30° intensive													
FL FLEX 130W/822 Multi Select R30 WAL NEW	4099854374104	9900...18000	138	30°	120000h	100000h	50000h	5900	492x361x68	—	1	1	684,00
FL FLEX 130W/830 Multi Select R30 WAL NEW	4099854373374	10725...19500	150	30°	120000h	100000h	50000h	5900	492x361x68	—	1	1	684,00
FL FLEX 130W/840 Multi Select R30 WAL NEW	4099854373442	11275...20500	158	30°	120000h	100000h	50000h	5900	492x361x68	—	1	1	684,00
FL FLEX 180W/830 Multi Select R30 WAL NEW	4099854373497	14300...26000	144	30°	120000h	100000h	50000h	6500	552x361x68	—	1	1	911,00
FL FLEX 180W/840 Multi Select R30 WAL NEW	4099854373572	15675...28500	158	30°	120000h	100000h	50000h	6500	552x361x68	—	1	1	911,00
FL FLEX 250W/830 Multi Select R30 WAL NEW	4099854373619	20075...36500	146	30°	120000h	100000h	50000h	8000	627x416x68	—	1	1	1298,00
FL FLEX 250W/840 Multi Select R30 WAL NEW	4099854373695	21725...39500	158	30°	120000h	100000h	50000h	8000	627x416x68	—	1	1	1298,00
Optique SYMÉTRIQUE ROTATIONNELLE 60° extensive													
FL FLEX 130W/830 Multi Select R60 WAL NEW	4099854373350	11000...20000	154	60°	120000h	100000h	50000h	5900	492x361x68	—	1	1	684,00
FL FLEX 130W/840 Multi Select R60 WAL NEW	4099854373428	11550...21000	162	60°	120000h	100000h	50000h	5900	492x361x68	—	1	1	684,00
FL FLEX 180W/830 Multi Select R60 WAL NEW	4099854373480	14575...26500	147	60°	120000h	100000h	50000h	6500	552x361x68	—	1	1	911,00
FL FLEX 180W/840 Multi Select R60 WAL NEW	4099854373565	15950...29000	161	60°	120000h	100000h	50000h	6500	552x361x68	—	1	1	911,00
FL FLEX 250W/830 Multi Select R60 WAL NEW	4099854373602	20625...37500	150	60°	120000h	100000h	50000h	8000	627x416x68	—	1	1	1298,00
FL FLEX 250W/840 Multi Select R60 WAL NEW	4099854373688	22000...40000	160	60°	120000h	100000h	50000h	8000	627x416x68	—	1	1	1298,00

DÉTAILS COMPLÉMENTAIRES

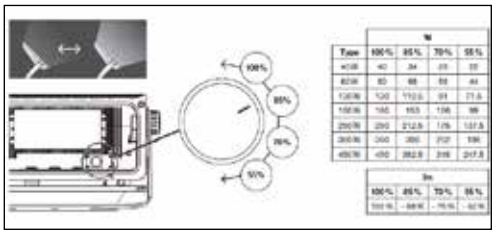

Multi Lumen

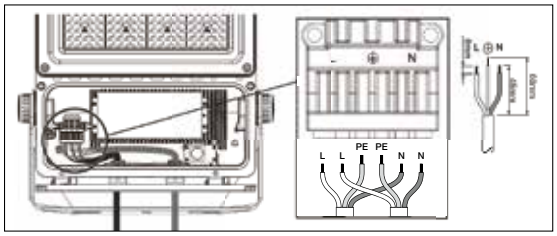

		230 Vac		
		C10A	B16A	C16A
40 W	0.09 m²	12	12	20
80 W	0.12 m²	20	28	32
130 W	0.15 m²	10	10	17
180 W	0.17 m²	8	7	12
250 W	0.22 m²	6	6	10
360 W	0.32 m²	4	3	6
450 W	0.36 m²	3	3	5

Prises au vent

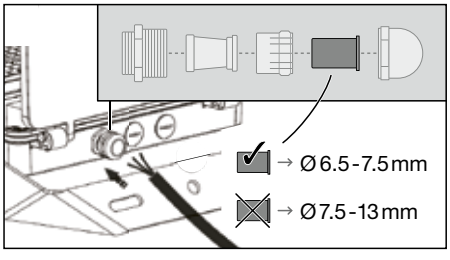

[1] t[h] : L70 @ 25 °C (T_a) | [2] t[h] : L80 @ 25 °C (T_a) | [3] t[h] : L90 @ 25 °C (T_a)



1

LUMINAIRE ÉLIGIBLE AUX CERTIFICATS D'ÉCONOMIES D'ÉNERGIE

PROJECTEURS IP66

PERFORMANCE CLASS · MULTI LUMEN · D · C5 · IK08 · IP66 · LEDVANCE 5 Ans Garantie

Désignation		EAN	lm	lm/W		L70 [1]	L80 [2]	L90 [3]	Poids (g)	Dimensions L×l×H [mm]			No.	UNITAIRE
VERSIONS DALI - Non Touch Dim														CR 9C
Optique ASYMÉTRIQUE 45°x140°														
FL FLEX DALI 40W/830 Multi Select A45 x 140 WAL	NEW	4099854**373145**	3190...5800	145	45°x140°	120000h	100000h	50000h	3600	406x277x67	✓	1	1	363,00
FL FLEX DALI 40W/840 Multi Select A45 x 140 WAL	NEW	4099854**373183**	3410...6200	155	45°x140°	120000h	100000h	50000h	3600	406x277x67	✓	1	1	363,00
FL FLEX DALI 80W/822 Multi Select A55 x 120 WAL	NEW	4099854**374135**	6050...11000	138	45°x140°	120000h	100000h	50000h	4700	479x277x67	✓	1	1	599,00
FL FLEX DALI 80W/830 Multi Select A45 x 140 WAL	NEW	4099854**373220**	6600...12000	150	45°x140°	120000h	100000h	50000h	4700	479x277x67	✓	1	1	599,00
FL FLEX DALI 80W/840 Multi Select A45 x 140 WAL	NEW	4099854**373268**	7150...13000	163	45°x140°	120000h	100000h	50000h	4700	479x277x67	✓	1	1	599,00
FL FLEX DALI 130W/830 Multi Select A45 x 140 WAL	NEW	4099854**373312**	10725...19500	150	45°x140°	120000h	100000h	50000h	5900	492x361x68	✓	1	1	746,00
FL FLEX DALI 130W/840 Multi Select A45 x 140 WAL	NEW	4099854**373381**	11550...21000	162	45°x140°	120000h	100000h	50000h	5900	492x361x68	✓	1	1	746,00
FL FLEX DALI 180W/830 Multi Select A45 x 140 WAL	NEW	4099854**373503**	14575...26500	147	45°x140°	120000h	100000h	50000h	6500	552x361x68	✓	1	1	992,00
FL FLEX DALI 180W/840 Multi Select A45 x 140 WAL	NEW	4099854**373626**	15950...29000	161	45°x140°	120000h	100000h	50000h	6500	552x361x68	✓	1	1	992,00
FL FLEX DALI 250W/830 Multi Select A45 x 140 WAL	NEW	4099854**373701**	20625...37500	150	45°x140°	120000h	100000h	50000h	8000	627x416x68	✓	1	1	1422,00
FL FLEX DALI 250W/840 Multi Select A45 x 140 WAL	NEW	4099854**373787**	22000...40000	160	45°x140°	120000h	100000h	50000h	8000	627x416x68	✓	1	1	1422,00
FL FLEX DALI 360W/830 Multi Select A45 x 140 WAL	NEW	4099854**373879**	28600...52000	144	45°x140°	120000h	100000h	50000h	13800	751x480x105	✓	1	1	NC
FL FLEX DALI 360W/840 Multi Select A45 x 140 WAL	NEW	4099854**373923**	31350...57000	158	45°x140°	120000h	100000h	50000h	13800	751x480x105	✓	1	1	NC
FL FLEX DALI 450W/830 Multi Select A45 x 140 WAL	NEW	4099854**373992**	35750...65000	144	45°x140°	120000h	100000h	50000h	15500	755x538x105	✓	1	1	NC
FL FLEX DALI 450W/840 Multi Select A45 x 140 WAL	NEW	4099854**374067**	39600...72000	160	45°x140°	120000h	100000h	50000h	15500	755x538x105	✓	1	1	NC
Optique ASYMÉTRIQUE 55° x 120°														
FL FLEX DALI 40W/830 Multi Select A55 x 120 WAL	NEW	4099854**373169**	3300...6000	150	55°x120°	120000h	100000h	50000h	3600	406x277x67	✓	1	1	363,00
FL FLEX DALI 40W/840 Multi Select A55 x 120 WAL	NEW	4099854**373206**	3520...6400	160	55°x120°	120000h	100000h	50000h	3600	406x277x67	✓	1	1	363,00
FL FLEX DALI 80W/822 Multi Select A55 x 120 WAL	NEW	4099854**374142**	6050...11000	138	55°x120°	120000h	100000h	50000h	4700	479x277x67	✓	1	1	599,00
FL FLEX DALI 80W/830 Multi Select A55 x 120 WAL	NEW	4099854**373244**	6600...12000	150	55°x120°	120000h	100000h	50000h	4700	479x277x67	✓	1	1	599,00
FL FLEX DALI 80W/840 Multi Select A55 x 120 WAL	NEW	4099854**373299**	7150...13000	163	55°x120°	120000h	100000h	50000h	4700	479x277x67	✓	1	1	599,00
FL FLEX DALI 130W/830 Multi Select A55 x 120 WAL	NEW	4099854**373336**	10725...19500	150	55°x120°	120000h	100000h	50000h	5900	492x361x68	✓	1	1	746,00
FL FLEX DALI 130W/840 Multi Select A55 x 120 WAL	NEW	4099854**373404**	11550...21000	162	55°x120°	120000h	100000h	50000h	5900	492x361x68	✓	1	1	746,00
FL FLEX DALI 180W/830 Multi Select A55 x 120 WAL	NEW	4099854**373527**	14575...26500	147	55°x120°	120000h	100000h	50000h	6500	552x361x68	✓	1	1	992,00
FL FLEX DALI 180W/840 Multi Select A55 x 120 WAL	NEW	4099854**373640**	15950...29000	161	55°x120°	120000h	100000h	50000h	6500	552x361x68	✓	1	1	992,00
FL FLEX DALI 250W/830 Multi Select A55 x 120 WAL	NEW	4099854**373718**	20625...37500	150	55°x120°	120000h	100000h	50000h	8000	627x416x68	✓	1	1	1422,00
FL FLEX DALI 250W/840 Multi Select A55 x 120 WAL	NEW	4099854**373817**	22000...40000	160	55°x120°	120000h	100000h	50000h	8000	627x416x68	✓	1	1	1422,00
FL FLEX DALI 360W/830 Multi Select A55 x 120 WAL	NEW	4099854**373893**	28600...52000	144	55°x120°	120000h	100000h	50000h	13800	751x480x105	✓	1	1	NC
FL FLEX DALI 360W/840 Multi Select A55 x 120 WAL	NEW	4099854**373930**	31350...57000	158	55°x120°	120000h	100000h	50000h	13800	751x480x105	✓	1	1	NC
FL FLEX DALI 450W/830 Multi Select A55 x 120 WAL	NEW	4099854**374036**	35750...65000	144	55°x120°	120000h	100000h	50000h	15500	755x538x105	✓	1	1	NC
FL FLEX DALI 450W/840 Multi Select A55 x 120 WAL	NEW	4099854**374111**	39600...72000	160	55°x120°	120000h	100000h	50000h	15500	755x538x105	✓	1	1	NC
Optique ASYMÉTRIQUE 60° x 110°														
FL FLEX DALI 360W/830 Multi Select A60 x 110 WAL	NEW	4099854**373909**	28600...52000	144	60°x110°	120000h	100000h	50000h	13800	751x480x105	✓	1	1	NC
FL FLEX DALI 360W/840 Multi Select A60 x 110 WAL	NEW	4099854**373954**	31350...57000	158	60°x110°	120000h	100000h	50000h	13800	751x480x105	✓	1	1	NC
FL FLEX DALI 450W/830 Multi Select A60 x 110 WAL	NEW	4099854**374012**	35750...65000	144	60°x110°	120000h	100000h	50000h	15500	755x538x105	✓	1	1	NC
FL FLEX DALI 450W/840 Multi Select A60 x 110 WAL	NEW	4099854**374098**	39600...72000	160	60°x110°	120000h	100000h	50000h	15500	755x538x105	✓	1	1	NC

[1] t[h] : L70 @ 25 °C (T_a) | [2] t[h] : L80 @ 25 °C (T_a) | [3] t[h] : L90 @ 25 °C (T_a)



1

LUMINAIRE ÉLIGIBLE AUX CERTIFICATS D'ÉCONOMIES D'ÉNERGIE

PROJECTEURS IP66

PERFORMANCE CLASS | MULTI LUMEN | C5 | IK08 | IP66 | LEDVANCE 5 Ans Garantie

Désignation		EAN		lm	lm/W		L70 [1]	L80 [2]	L90 [3]	Poids (g)	Dimensions L×l×H [mm]			No.	UNITAIRE
Optique SYMÉTRIQUE ROTATIONNELLE 20° très intensive															CR 9C
FL FLEX DALI 360W/830 Multi Select R20 WAL	NEW	4099854**373916**	28600...52000	144	20°	120000h	100000h	50000h	13800	751x480x105	✓	1	1	NC
FL FLEX DALI 360W/840 Multi Select R20 WAL	NEW	4099854**373978**	31350...57000	158	20°	120000h	100000h	50000h	13800	751x480x105	✓	1	1	NC
FL FLEX DALI 450W/830 Multi Select R20 WAL	NEW	4099854**374050**	35750...65000	144	20°	120000h	100000h	50000h	15500	755x538x105	✓	1	1	NC
FL FLEX DALI 450W/840 Multi Select R20 WAL	NEW	4099854**374128**	72000...39600	160	20°	120000h	100000h	50000h	15500	755x538x105	✓	1	1	NC
Optique SYMÉTRIQUE ROTATIONNELLE 30° intensive															
FL FLEX DALI 130W/822 Multi Select R30 WAL	NEW	4099854**374159**	9900...18000	138	30°	120000h	100000h	50000h	5900	492x361x68	✓	1	1	746,00
FL FLEX DALI 130W/830 Multi Select R30 WAL	NEW	4099854**373367**	10725...19500	150	30°	120000h	100000h	50000h	5900	492x361x68	✓	1	1	746,00
FL FLEX DALI 130W/840 Multi Select R30 WAL	NEW	4099854**373459**	11275...20500	158	30°	120000h	100000h	50000h	5900	492x361x68	✓	1	1	746,00
FL FLEX DALI 180W/830 Multi Select R30 WAL	NEW	4099854**373558**	14300...26000	144	30°	120000h	100000h	50000h	6500	552x361x68	✓	1	1	992,00
FL FLEX DALI 180W/840 Multi Select R30 WAL	NEW	4099854**373671**	15675...28500	158	30°	120000h	100000h	50000h	6500	552x361x68	✓	1	1	992,00
FL FLEX DALI 250W/830 Multi Select R30 WAL	NEW	4099854**373756**	20075...36500	146	30°	120000h	100000h	50000h	8000	627x416x68	✓	1	1	1422,00
FL FLEX DALI 250W/840 Multi Select R30 WAL	NEW	4099854**373855**	21725...39500	158	30°	120000h	100000h	50000h	8000	627x416x68	✓	1	1	1422,00
Optique SYMÉTRIQUE ROTATIONNELLE 60° extensive															
FL FLEX DALI 130W/830 Multi Select R60 WAL	NEW	4099854**373343**	11000...20000	154	60°	120000h	100000h	50000h	5900	492x361x68	✓	1	1	746,00
FL FLEX DALI 130W/840 Multi Select R60 WAL	NEW	4099854**373435**	11550...21000	162	60°	120000h	100000h	50000h	5900	492x361x68	✓	1	1	746,00
FL FLEX DALI 180W/830 Multi Select R60 WAL	NEW	4099854**373534**	14575...26500	147	60°	120000h	100000h	50000h	6500	552x361x68	✓	1	1	992,00
FL FLEX DALI 180W/840 Multi Select R60 WAL	NEW	4099854**373657**	15950...29000	161	60°	120000h	100000h	50000h	6500	552x361x68	✓	1	1	992,00
FL FLEX DALI 250W/830 Multi Select R60 WAL	NEW	4099854**373749**	20625...37500	150	60°	120000h	100000h	50000h	8000	627x416x68	✓	1	1	1422,00
FL FLEX DALI 250W/840 Multi Select R60 WAL	NEW	4099854**373831**	22000...40000	160	60°	120000h	100000h	50000h	8000	627x416x68	✓	1	1	1422,00

DÉTAILS COMPLÉMENTAIRES



45°x140°

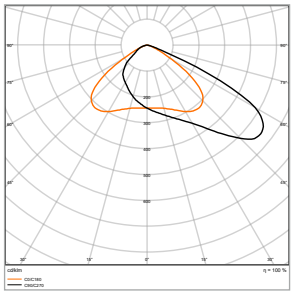

55°x120°

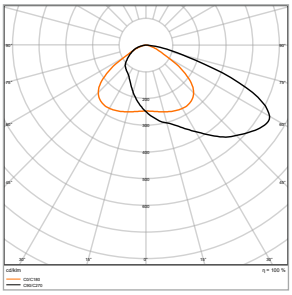

60°x110°

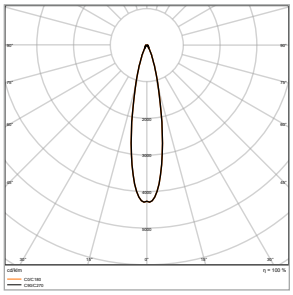

R20

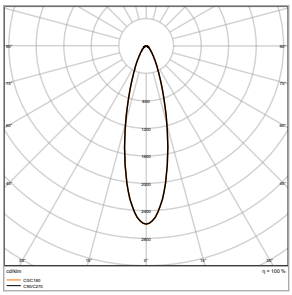

R30

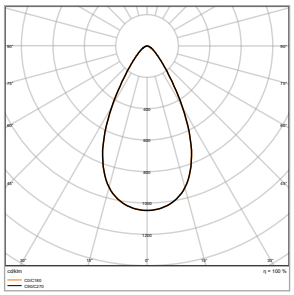

R60

[1] t [h] : L70 @ 25 °C (T_a) | [2] t [h] : L80 @ 25 °C (T_a) | [3] t [h] : L90 @ 25 °C (T_a)



EXEMPLE D'UNE ÉTUDE D'ÉCLAIRAGE GYMNASE - TERRAIN DE HANDBALL



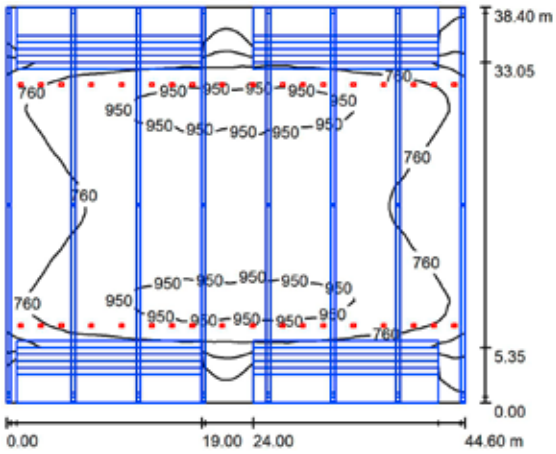

RÉSULTAT SUR ZONE DE JEU :

Zone	Eclairement moyen	Emin	Emax	W/m²/100 Lux	Uniformité E_{min}/E_m
Terrain	**824 lx** (requis 750 lx)	606 lx	989 lx	0,76W/m²/100 lux	**0,74**

Nb	Luminaire	Lumen	Puissance [W]	Rendement [lm/W]
36	PROJECTEUR PFM 290W/4000K ASYM 55x110	38500	**290**	**135**

DONNÉES DE LA PIÈCE

- Terrain de Handball:
  - Aire de référence : 40 m x20 m
  - Type : classe 1
- Taux de réflexion :
  - Murs 50.0 %
  - Plafond 70.0 %
  - Sol 68.0 %

BASE DE CALCUL

- Base de calcul : EN 12193
- Eclairement moyen requis : 750 lx
- Facteur de maintenance : 0,80
- Uniformité requise > ou égale à 0,7
- Hauteur de montage : 9,20 mètres

LEDVANCE PROJECTEURS FL ARENA

Pour vos projets d'éclairage sportifs de haut niveau (stade UEFA, FIFA) ou pour ceux exigeant une retransmission télévisuelle, nous disposons d'une gamme de projecteurs spécialement dédiés : **les FLOODLIGHT ARENA**.

N'hésitez pas à vous rapprocher de votre attaché commercial pour plus de détails !

LES POINTS FORTS :

- TV UHD 4K
- IRC 70, IRC80, IRC95
- 3 000K, 4 000K et 5 700K
- Jusqu'à 1 280W
- Jusqu'à 170 000lm
- Jusqu'à 120 000h L80 @ 25°C



FL ARENA QUATTRO 1280W



1



2

PROJECTEURS IP66

C4 IP66 LEDVANCE 5 Ans Garantie

Désignation	EAN	lm	lm/W		L70 [1]	L80 [2]	L90 [3]	Poids (g)	Dimensions L x l x H [mm]				

LEDVANCE FLOODLIGHT IP66 SYMÉTRIQUE 100°

PERFORMANCE CLASS

Classe I - Natureloop : corps en aluminium 100% recyclé de couleur noir (RAL 9017) ou blanc (RAL 9003) - Robuste : IP66, IK07 pour les puissances < 50W - IK08 pour les puissances > 50W, membrane perméable évitant la condensation intérieure, presse-étoupe imperméable à l'eau - Classe de corrosion C4 conformément à ISO 12944-6:2018 : pour applications côtières (mais pas d'installation en bord de mer) - Ne convient pas aux piscines intérieures - Design compact - Diffuseur en verre trempé dépoli : très bonne uniformité et bon confort visuel - Étrier de montage coudé pour une installation facilitée - ULR 0%[4] -Code flux CIE n°3 ≥ 95%[5] - Précâblé (1 m) - Températures de fonctionnement : -30...+50 °C - ENEC - 220…240 V - Garantie 5 ans

CR 9C

Version petite puissance - IK07

FL 10 8W/830 SYM 100 Multi Lumen Noir	NEW	4099854**305689**	780/1100	130/137	100° x 100°	100000 h	75000 h	35000 h	420	136x127x36	12*	1	45,30
FL 10 8W/830 SYM 100 Multi Lumen Blanc	NEW	4099854**305702**	780/1100	130/137	100° x 100°	100000 h	75000 h	35000 h	420	136x127x36	12*	2	45,30
FL 10 8W/840 SYM 100 Multi Lumen Noir	NEW	4099854**305665**	850/1200	142/150	100° x 100°	100000 h	75000 h	35000 h	420	136x127x36	12*	1	45,30
FL 10 8W/840 SYM 100 Multi Lumen Blanc	NEW	4099854**305726**	850/1200	142/150	100° x 100°	100000 h	75000 h	35000 h	420	136x127x36	12*	2	45,30
FL 10 8W/865 SYM 100 Multi Lumen Noir	NEW	4099854**305740**	850/1200	142/150	100° x 100°	100000 h	75000 h	35000 h	420	136x127x36	12*	1	46,90
FL 10 8W/865 SYM 100 Multi Lumen Blanc	NEW	4099854**305764**	850/1200	142/150	100° x 100°	100000 h	75000 h	35000 h	420	136x127x36	12*	2	46,90
FL 20 17W/830 SYM 100 Multi Lumen Noir	NEW	4099854**305788**	1465/2200	133/129	100° x 100°	100000 h	75000 h	35000 h	526	157x141x38	12*	1	61,00
FL 20 17W/830 SYM 100 Multi Lumen Blanc	NEW	4099854**305801**	1465/2200	133/129	100° x 100°	100000 h	75000 h	35000 h	526	157x141x38	12*	2	61,00
FL 20 17W/840 SYM 100 Multi Lumen Noir	NEW	4099854**305825**	1600/2400	145/140	100° x 100°	100000 h	75000 h	35000 h	526	157x141x38	12*	1	61,00
FL 20 17W/840 SYM 100 Multi Lumen Blanc	NEW	4099854**305849**	1600/2400	145/140	100° x 100°	100000 h	75000 h	35000 h	526	157x141x38	12*	2	61,00
FL 20 17W/865 SYM 100 Multi Lumen Noir	NEW	4099854**305863**	1600/2400	145/140	100° x 100°	100000 h	75000 h	35000 h	526	157x141x38	12*	1	65,00
FL 20 17W/865 SYM 100 Multi Lumen Blanc	NEW	4099854**305887**	1600/2400	145/140	100° x 100°	100000 h	75000 h	35000 h	526	157x141x38	12*	2	65,00
FL 50 41W/830 SYM 100 Multi Lumen Noir	NEW	4099854**305924**	3670/5500	136/134	100° x 100°	100000 h	75000 h	35000 h	830	201x179x43	8*	1	105,00
FL 50 41W/830 SYM 100 Multi Lumen Blanc	NEW	4099854**305948**	3670/5500	136/134	100° x 100°	100000 h	75000 h	35000 h	830	201x179x43	8*	2	105,00
FL 50 41W/840 SYM 100 Multi Lumen Noir	NEW	4099854**305962**	4000/6000	148/146	100° x 100°	100000 h	75000 h	35000 h	830	201x179x43	8*	1	105,00
FL 50 41W/840 SYM 100 Multi Lumen Blanc	NEW	4099854**305986**	4000/6000	148/146	100° x 100°	100000 h	75000 h	35000 h	830	201x179x43	8*	2	105,00
FL 50 41W/865 SYM 100 Multi Lumen Noir	NEW	4099854**306006**	4000/6000	148/146	100° x 100°	100000 h	75000 h	35000 h	830	201x179x43	8*	1	110,00
FL 50 41W/865 SYM 100 Multi Lumen Blanc	NEW	4099854**306020**	4000/6000	148/146	100° x 100°	100000 h	75000 h	35000 h	830	201x179x43	8*	2	110,00

DÉTAILS COMPLÉMENTAIRES

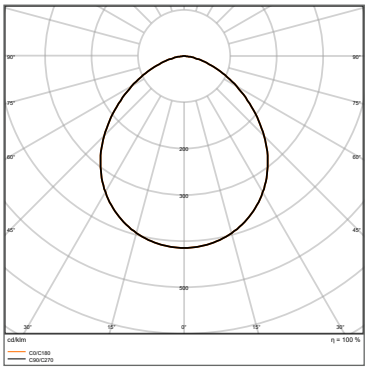

FL 50 41W/840 SYM 100 ML

FL 10 P 8W 1K2LM 830 PS SY100	6 W / 780 lm	8 W / 1100 lm
FL 10 P 8W 1K2LM 840 PS SY100	6 W / 850 lm	8 W / 1200 lm
FL 10 P 8W 1K2LM 865 PS SY100	6 W / 850 lm	8 W / 1200 lm
FL 20 P 17W 2K4LM 830 PS SY100	11 W / 1465 lm	17 W / 2200 lm
FL 20 P 17W 2K4LM 840 PS SY100	11 W / 1600 lm	17 W / 2400 lm
FL 20 P 17W 2K4LM 865 PS SY100	11 W / 1600 lm	17 W / 2400 lm
FL 50 P 41W 6KLM 830 PS SY100	27 W / 3670 lm	41 W / 5500 lm
FL 50 P 41W 6KLM 840 PS SY100	27 W / 4000 lm	41 W / 6000 lm
FL 50 P 41W 6KLM 865 PS SY100	27 W / 4000 lm	41 W / 6000 lm

Multi Lumen

*Possibilité de commande à l'unité sans frais.

[1] t[h] : L70 @ 25 °C (T_a) | [2] t[h] : L80 @ 25 °C (T_a) | [3] t[h] : L90 @ 25 °C (T_a) | [4] ULR : représente la quantité de flux sortant du luminaire émis dans l'hémisphère supérieure (au-dessus de la ligne d'horizon) lorsque le luminaire est installé. | [5] Proportion du flux émis dans l'hémisphère inférieur dans un cône de demi-angle de 75,5° (angle de 151°) par rapport au flux émis dans tout l'hémisphère inférieur



1



2

PROJECTEURS IP66

C4 IP66 LEDVANCE 5 Ans Garantie

Désignation		EAN	lm	lm/W		L70 [1]	L80 [2]	L90 [3]	Poids (g)	Dimensions L×l×H [mm]			
Version moyenne puissance - IK08													CR 9C
FL 100 69W/830 SYM 100 Multi Lumen Noir	NEW	4099854**306082**	7320/9150	138/133	100° x 100°	100000 h	75000 h	35000 h	1712	236x267x52	4*	1	292,00
FL 100 69W/830 SYM 100 Multi Lumen Blanc	NEW	4099854**306143**	7320/9150	138/133	100° x 100°	100000 h	75000 h	35000 h	1712	236x267x52	4*	2	292,00
FL 100 69W/840 SYM 100 Multi Lumen Noir	NEW	4099854**306167**	8000/10000	150/145	100° x 100°	100000 h	75000 h	35000 h	1712	236x267x52	4*	1	292,00
FL 100 69W/840 SYM 100 Multi Lumen Blanc	NEW	4099854**306181**	8000/10000	150/145	100° x 100°	100000 h	75000 h	35000 h	1712	236x267x52	4*	1	292,00
FL 100 69W/865 SYM 100 Multi Lumen Noir	NEW	4099854**306204**	8000/10000	150/145	100° x 100°	100000 h	75000 h	35000 h	1712	236x267x52	4*	2	300,00
FL 100 69W/865 SYM 100 Multi Lumen Blanc	NEW	4099854**306228**	8000/10000	150/145	100° x 100°	100000 h	75000 h	35000 h	1712	236x267x52	4*	1	300,00
FL 150 100W/830 SYM 100 Multi Lumen Noir	NEW	4099854**306242**	11670/14000	141/140	100° x 100°	100000 h	75000 h	35000 h	2820	266x343x55	1	2	537,00
FL 150 100W/830 SYM 100 Multi Lumen Blanc	NEW	4099854**306266**	11670/14000	141/140	100° x 100°	100000 h	75000 h	35000 h	2820	266x343x55	1	1	537,00
FL 150 100W/840 SYM 100 Multi Lumen Noir	NEW	4099854**306280**	12500/15000	150/150	100° x 100°	100000 h	75000 h	35000 h	2820	266x343x55	1	2	537,00
FL 150 100W/840 SYM 100 Multi Lumen Blanc	NEW	4099854**306303**	12500/15000	150/150	100° x 100°	100000 h	75000 h	35000 h	2820	266x343x55	1	1	537,00
FL 150 100W/865 SYM 100 Multi Lumen Noir	NEW	4099854**306327**	12500/15000	150/150	100° x 100°	100000 h	75000 h	35000 h	2820	266x343x55	1	2	574,00
FL 150 100W/865 SYM 100 Multi Lumen Blanc	NEW	4099854**306341**	12500/15000	150/150	100° x 100°	100000 h	75000 h	35000 h	2820	266x343x55	1	1	574,00
FL 200 133W/830 SYM 100 Multi Lumen Noir	NEW	4099854**306365**	16275/18600	139/140	100° x 100°	100000 h	75000 h	35000 h	3476	294x376x58	1	2	618,00
FL 200 133W/830 SYM 100 Multi Lumen Blanc	NEW	4099854**306389**	16275/18600	139/140	100° x 100°	100000 h	75000 h	35000 h	3476	294x376x58	1	1	618,00
FL 200 133W/840 SYM 100 Multi Lumen Noir	NEW	4099854**306402**	17500/20000	150/150	100° x 100°	100000 h	75000 h	35000 h	3476	294x376x58	1	2	618,00
FL 200 133W/840 SYM 100 Multi Lumen Blanc	NEW	4099854**306426**	17500/20000	150/150	100° x 100°	100000 h	75000 h	35000 h	3476	294x376x58	1	1	618,00
FL 200 133W/865 SYM 100 Multi Lumen Noir	NEW	4099854**306464**	17500/20000	150/150	100° x 100°	100000 h	75000 h	35000 h	3476	294x376x58	1	2	647,00
FL 200 133W/865 SYM 100 Multi Lumen Blanc	NEW	4099854**306488**	17500/20000	150/150	100° x 100°	100000 h	75000 h	35000 h	3476	294x376x58	1	1	647,00
FL 250 167W/830 SYM 100 Multi Lumen Noir	NEW	4099854**306563**	21060/23400	140/140	100° x 100°	100000 h	75000 h	35000 h	4420	329x409x61	1	2	773,00
FL 250 167W/830 SYM 100 Multi Lumen Blanc	NEW	4099854**306587**	21060/23400	140/140	100° x 100°	100000 h	75000 h	35000 h	4420	329x409x61	1	1	773,00
FL 250 167W/840 SYM 100 Multi Lumen Noir	NEW	4099854**306600**	22500/25000	150/150	100° x 100°	100000 h	75000 h	35000 h	4420	329x409x61	1	2	773,00
FL 250 167W/840 SYM 100 Multi Lumen Blanc	NEW	4099854**306624**	22500/25000	150/150	100° x 100°	100000 h	75000 h	35000 h	4420	329x409x61	1	1	773,00
FL 250 167W/865 SYM 100 Multi Lumen Noir	NEW	4099854**306648**	22500/25000	150/150	100° x 100°	100000 h	75000 h	35000 h	4420	329x409x61	1	2	773,00
FL 250 167W/865 SYM 100 Multi Lumen Blanc	NEW	4099854**306662**	22500/25000	150/150	100° x 100°	100000 h	75000 h	35000 h	4420	329x409x61	1	1	773,00

DÉTAILS COMPLÉMENTAIRES

FL 100 P 69W 10KLM 830 PS SY 100	53W/7320 lm	69W/9150 lm
FL 100 P 69W 10KLM 840 PS SY 100	53W/8000 lm	69W/10000 lm
FL 100 P 69W 10KLM 865 PS SY 100	53W/8000 lm	69W/10000 lm
FL 150 P 100W 15KLM 830 PS SY 100	83W/11670 lm	100W/14000 lm
FL 150 P 100W 15KLM 840 PS SY 100	83W/12500 lm	100W/15000 lm
FL 150 P 100W 15KLM 865 PS SY 100	83W/12500 lm	100W/15000 lm
FL 200 P 133W 20KLM 830 PS SY 100	117W/16275 lm	133W/18600 lm
FL 200 P 133W 20KLM 840 PS SY 100	117W/17500 lm	133W/20000 lm
FL 200 P 133W 20KLM 865 PS SY 100	117W/17500 lm	133W/20000 lm
FL 250 P 167W 25KLM 830 PS SY 100	150W/21060 lm	167W/23400 lm
FL 250 P 167W 25KLM 840 PS SY 100	150W/22500 lm	167W/25000 lm
FL 250 P 167W 25KLM 865 PS SY 100	150W/22500 lm	167W/25000 lm

Multi Lumen

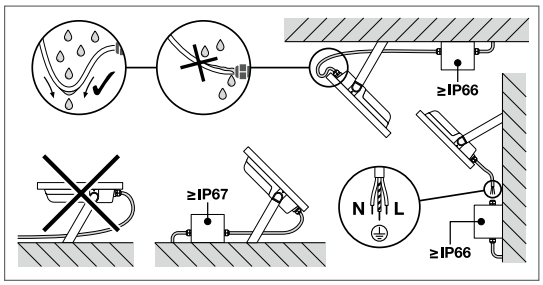

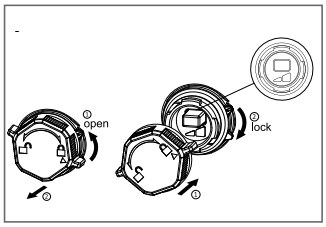

Sélecteur de puissance

*Possibilité de commande à l'unité sans frais.

[1] t[h] : L70 @ 25 °C (T_a) | [2] t[h] : L80 @ 25 °C (T_a) | [3] t[h] : L90 @ 25 °C (T_a) | [4] ULR : représente la quantité de flux sortant du luminaire émis dans l'hémisphère supérieure (au-dessus de la ligne d'horizon) lorsque le luminaire est installé. | [5] Proportion du flux émis dans l'hémisphère inférieur dans un cône de demi-angle de 75,5° (angle de 151°) par rapport au flux émis dans tout l'hémisphère inférieur


1


2


3

PROJECTEURS IP66

Désignation	EAN	lm	lm/W		L70 [1]	L80 [2]	L90 [3]	Poids (g)	Dimensions L x l x H [mm]				

LEDVANCE FLOODLIGHT IP66 AVEC CELLULE DE DÉTECTION DE LUMINOSITÉ ET PRÉSENCE

Classe I - Natureloop : corps en aluminium 100% recyclé de couleur noir (RAL 9017) ou blanc (RAL 9003) - Détecteur PIR de présence et de luminosité orientable : réglage indépendant du seuil de luminosité, de la plage de détection et de la temporisation. Possibilité de maintenir un niveau de veille permanent à 40% ou 20% - Robuste : IP66, IK07 (détecteur IK05), membrane perméable évitant la condensation intérieure, presse-étoupe imperméable à l'eau - Classe de corrosion C4 conformément à ISO 12944-6:2018 : pour applications côtières (mais pas d'installation en bord de mer) - Ne convient aux piscines intérieures - Design compact - Diffuseur en verre trempé dépoli : très bonne uniformité et bon confort visuel - Étrier de montage coudé pour une installation facilitée - ULR 0%[4] -Code flux CIE n°3 ≥ 95%[5] - Précâblé (1 m) - Températures de fonctionnement : -30...+50 °C - ENEC - 220…240 V - Garantie 5 ans

															CR 9C
FL 10 Sensor PIR 8W/830 SYM 100 Multi Lumen Noir	NEW	4099854**306747**	780/1100	130/137	100° x 100°	100000h	75000h	35000h	478	136x170x56,5	✓	12*	1	81,50
FL 10 Sensor PIR 8W/830 SYM 100 Multi Lumen Blanc	NEW	4099854**306709**	780/1100	130/137	100° x 100°	100000h	75000h	35000h	478	136x170x56,5	✓	12*	2	81,50
FL 10 Sensor PIR 8W/840 SYM 100 Multi Lumen Noir	NEW	4099854**306808**	850/1200	142/150	100° x 100°	100000h	75000h	35000h	478	136x170x56,5	✓	12*	1	81,50
FL 10 Sensor PIR 8W/840 SYM 100 Multi Lumen Blanc	NEW	4099854**306785**	850/1200	142/150	100° x 100°	100000h	75000h	35000h	478	136x170x56,5	✓	12*	2	81,50
FL 20 Sensor PIR 17W/830 SYM 100 Multi Lumen Noir	NEW	4099854**309489**	1465/2200	133/129	100° x 100°	100000h	75000h	35000h	576	157x183x56,5	✓	12*	1	99,00
FL 20 Sensor PIR 17W/830 SYM 100 Multi Lumen Blanc	NEW	4099854**309465**	1465/2200	133/129	100° x 100°	100000h	75000h	35000h	576	157x183x56,5	✓	12*	2	99,00
FL 20 Sensor PIR 17W/840 SYM 100 Multi Lumen Noir	NEW	4099854**309526**	1600/2400	145/140	100° x 100°	100000h	75000h	35000h	576	157x183x56,5	✓	12*	1	99,00
FL 20 Sensor PIR 17W/840 SYM 100 Multi Lumen Blanc	NEW	4099854**309502**	1600/2400	145/140	100° x 100°	100000h	75000h	35000h	576	157x183x56,5	✓	12*	2	99,00
FL 50 Sensor PIR 41W/830 SYM 100 Multi Lumen Noir	NEW	4099854**306860**	3670/5500	136/134	100° x 100°	100000h	75000h	35000h	888	201x219x56,5	✓	8*	1	166,00
FL 50 Sensor PIR 41W/830 SYM 100 Multi Lumen Blanc	NEW	4099854**306822**	3670/5500	136/134	100° x 100°	100000h	75000h	35000h	888	201x219x56,5	✓	8*	2	166,00
FL 50 Sensor PIR 41W/840 SYM 100 Multi Lumen Noir	NEW	4099854**306921**	4000/6000	148/146	100° x 100°	100000h	75000h	35000h	888	201x219x56,5	✓	8*	1	166,00
FL 50 Sensor PIR 41W/840 SYM 100 Multi Lumen Blanc	NEW	4099854**306884**	4000/6000	148/146	100° x 100°	100000h	75000h	35000h	888	201x219x56,5	✓	8*	2	166,00

LEDVANCE FLOODLIGHT IP66 AVEC CELLULE CRÉPUSCULAIRE INTÉGRÉE

Classe I - Natureloop : corps en aluminium 100% recyclé de couleur noir (RAL 9017) ou blanc (RAL 9003) - Détecteur crépusculaire intégré. Robuste : IP66, IK08, membrane perméable évitant la condensation intérieure, presse-étoupe imperméable à l'eau - Classe de corrosion C4 conformément à ISO 12944-6:2018 : pour applications côtières (mais pas d'installation en bord de mer) - Ne convient aux piscines intérieures - Design compact - Diffuseur en verre trempé dépoli : très bonne uniformité et bon confort visuel - Étrier de montage coudé pour une installation facilitée - Précâblé (1 m) - Ne convient à une utilisation extérieure (température de couleur > 3 000K) - Températures de fonctionnement : -30...+50 °C - ENEC - 220…240 V - Garantie 5 ans

														CR 9C
FL 100 PCELL P 69W/840 SYM 100 Multi Lumen Noir	NEW	4099854**306945**	8000/10000	150/145	100° x 100°	100000h	75000h	35000h	1720	236x267x52		4*	3	368,00
FL 150 PCELL P 100W/840 SYM 100 Multi Lumen Noir	NEW	4099854**307003**	12500/15000	150/150	100° x 100°	100000h	75000h	35000h	2828	266x343x55		1	3	579,00
FL 200 PCELL P 133W/840 SYM 100 Multi Lumen Noir	NEW	4099854**307041**	17500/20000	150/150	100° x 100°	100000h	75000h	35000h	3484	294x376x58		1	3	683,00

DÉTAILS COMPLÉMENTAIRES

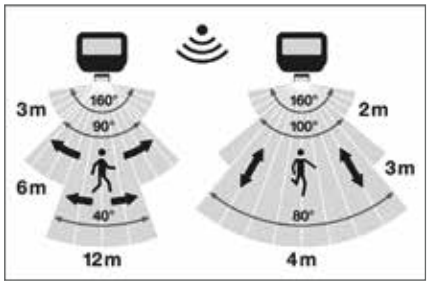

Zones de détection du Sensor

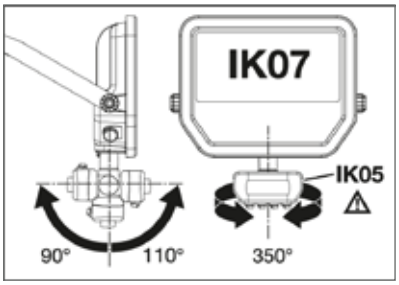

Orientations du détecteur

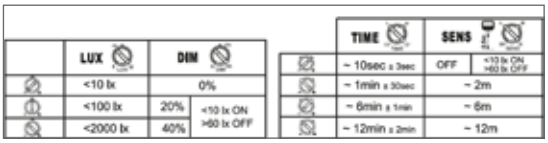

Réglages du détecteur

[1] t [h] : L70 @ 25 °C (T_a) | [2] t [h] : L80 @ 25 °C (T_a) | [3] t [h] : L90 @ 25 °C (T_a)

*Possibilité de commande à l'unité sans frais.



1

PROJECTEURS ASYMÉTRIQUES IP65



Désignation	EAN	lm	lm/W		L70 [1]	L80 [2]	L90 [3]	Poids (g)	Dimensions L x l x H [mm]			
LEDVANCE FLOODLIGHT AREA IP65												VALUE CLASS
Classe I - Corps en aluminium noir (RAL 9017) - IK08 - Diffuseur verre trempé - Étrier de montage coudé - ULR 0%[4] - Code flux CIE n°3 ≥ 95%[5] Précâblé (1 m) - Températures de fonctionnement : -30...+50 °C - 100...277 V - Très faible scintillement (taux < 5%- SVM ≤ 0,4 et P_{st}LM ≤ 1,0) - Garantie 5 ans												CR 9C
FL AREA 72W/830 ASYM 48X92 Noir	4058075**539730**	9200	129	48° x 92°	70000 h	50000 h	35 000h	3700	381x290x59	1	1	379,00
FL AREA 72W/840 ASYM 48X92 Noir	4058075**539747**	10000	139	48° x 92°	70000 h	50000 h	35 000h	3700	381x290x59	1	1	379,00
FL AREA 105W/830 ASYM 48X92 Noir	4058075**539754**	13750	132	48° x 92°	70000 h	50000 h	35 000h	4800	418x322x60	1	1	453,00
FL AREA 105W/840 ASYM 48X92 Noir	4058075**539761**	15000	143	48° x 92°	70000 h	50000 h	35 000h	4800	418x322x60	1	1	453,00
FL AREA 145W/830 ASYM 48X92 Noir	4058075**539778**	18400	129	48° x 92°	70000 h	50000 h	35 000h	6200	454x354x62	1	1	622,00
FL AREA 145W/840 ASYM 48X92 Noir	4058075**539785**	20000	138	48° x 92°	70000 h	50000 h	35 000h	6200	454x354x62	1	1	622,00

DÉTAILS COMPLÉMENTAIRES

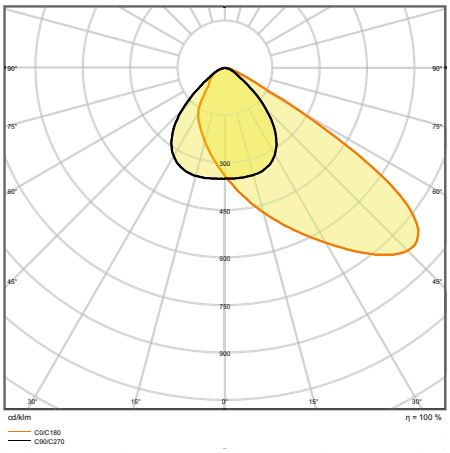

PROJECTEUR 105W 3000K ASYM 48°x92°

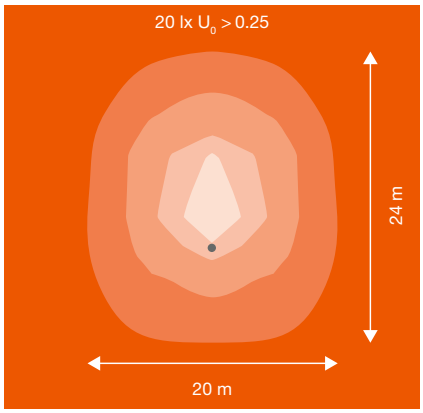

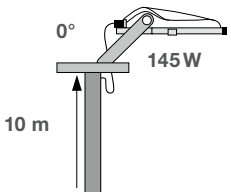

Application type : résultat pour une application typique avec les produits installés comme sur le schéma ci-dessus. Le point gris indique la position du mât.

[1] t [h] : L70 @ 25 °C (T_a) | [2] t [h] : L80 @ 25 °C (T_a) | [3] t [h] : L90 @ 25 °C (T_a) | [4] ULR : représente la quantité de flux sortant du luminaire émis dans l'hémisphère supérieure (au-dessus de la ligne d'horizon) lorsque le luminaire est installé | [5] Proportion du flux émis dans l'hémisphère inférieur dans un cône de demi-angle de 75,5° (angle de 151°) par rapport au flux émis dans tout l'hémisphère inférieur.


1


2


3


4


5

PROJECTEURS DE CHANTIER

IP44 IP65 LEDVANCE 3 Ans Garantie

Désignation	EAN	lm	lm/W		L70 [1]	L80 [2]	L90 [3]	Dimensions L×l×H [mm]		No.	UNITAIRE
LEDVANCE WORKLIGHT VALUE IP65 OU IP44											VALUE CLASS
Classe I - Robuste IK06 - Version sur trépied (TRIPOD) et à poser au sol (H-STAND) - Charge max sur les prises <3000W - 220 ... 240 V - Températures de fonctionnement : -20…+45°C - Garantie 3 ans											CR 36
WORKLIGHT 3POD 2x30W/840 IP65	4058075**213951**	5400	90	120°	30000h	—	—	680x780x1750	4*	1	74,02
WORKLIGHT 3POD 2x50W/840 IP65	4058075**213999**	9000	90	120°	30000h	—	—	680x780x1800	4*	1	88,84
WORKLIGHT S-STAND 50W/840 IP65	4058075**213876**	4500	90	120°	30000h	—	—	267x270x375	10*	2	63,86
WORKLIGHT R-STAND-PO 50W/840 + 2 prises[4] IP44	4058075**321342**	4500	90	120°	30000h	—	—	278x270x375	2*	3	96,74
Versions sur batterie - Classe III - 4h de fonctionnement sur batterie - Temps de charge de 4h à 5h - Températures de fonctionnement : -10…+40°C											
WORKLIGHT R-STAND 30W/840 IP44 BATTERY	4058075**576513**	2400	—	110°	25000h	—	—	311x200x316	4*	4	92,13
WORKLIGHT TUBE 20W/840 IP20 BATTERY	4058075**576551**	900	—	—	25000h	—	—	675x70x48	4*	5	57,56

DÉTAILS COMPLÉMENTAIRES

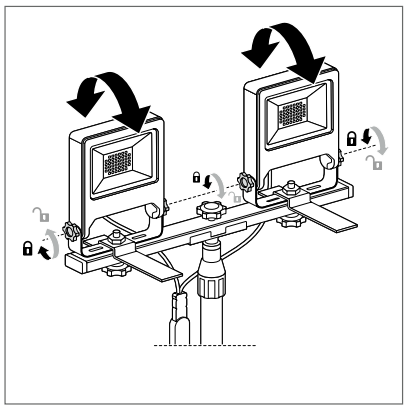

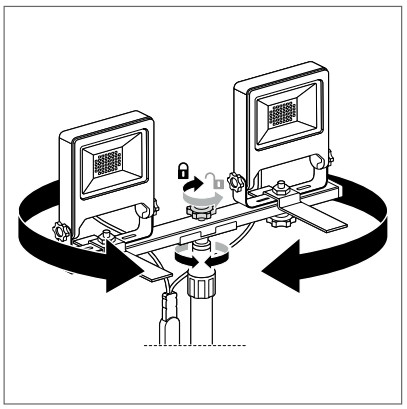

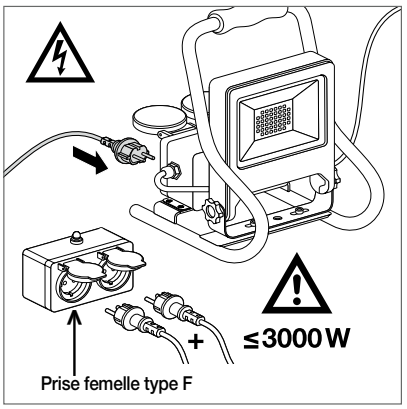

[1] t[h] : L70 @ 25 °C (T_a) | [2] t[h] : L80 @ 25 °C (T_a) | [3] t[h] : L90 @ 25 °C (T_a) | [4] Prise de type F *Possibilité de commande à l'unité sans frais.


1


2


3


4

PROJECTEURS CONNECTÉS

COLOR | CHAUD FROID | WIFI | IP44 | IP65 | LEDVANCE 3 Ans Garantie

Désignation	EAN	lm	lm/W		L70 [1]	L80 [2]	L90 [3]	Poids (g)	Dimensions L x l x H [mm]				
SMART+ PROJECTEUR WIFI AVEC CAMÉRA													
Classe II - Corps en aluminium gris foncé - IP44 - Détecteur PIR de présence et de luminosité - Avec caméra connectée WIFI intégrée premettant la visualisation à distance, l'enregistrement des événements. Possibilité d'envoi de notifications avec photos et de communiquer à distance - Contrôle et programmation via l'app LEDVANCE SMART+ - Compatible Amazon Alexa et Google Home - 220...240V - Température de fonctionnement : -20...+40°C - Garantie 3 ans													CR 36
SMART+ WIFI FL 23W/830 avec caméra	4058075**564626**	2 000	87	100°	30 000 h			1 100	200x197x200	✓	4*	1	140,75
SMART+ FLOOD RGBW WIFI													
Classe I - Corps en aluminium gris foncé - IP65 - Diffuseur en verre trempé semi dépoli - Pilotable via l'Appli LEDVANCE Smart+ WI-FI ou les enceintes Google et Amazon - Fonction RGBW - Températures de fonctionnement : -20...+40 °C - Précâblé 0,5 m - Garantie 3 ans													CR 36
SMART+ WIFI FL 10W/830 RGBW	4058075**474604**	630	63	100°	30 000 h			380	152x125x28	✓	12*	2	27,45
SMART+ WIFI FL 20W/830 RGBW	4058075**474628**	1260	63	100°	30 000 h			380	152x125x28	✓	12*	2	33,37
SMART+ WIFI FL 30W/830 RGBW	4058075**474642**	2190	73	100°	30 000 h			650	209x168x30	✓	12*	2	38,91
SMART+ WIFI FL 50W/830 RGBW	4058075**831438**	4250	85	100°	30 000 h			980	237x200x36	✓	8*	3	74,95
SMART+ WIFI FL 100W/830 RGBW	4058075**831452**	8000	80	100°	30 000 h			1 620	255x284x39	✓	5*	4	119,95

Remarque importante : Les produits présentés sur cette page sont issus du portfolio Grand Public. De ce fait, il n'existe pas de courbes photométriques permettant de faire une étude d'éclairage.

DÉTAILS COMPLÉMENTAIRES

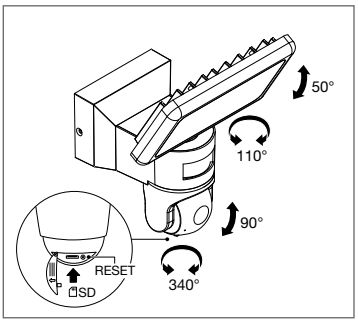

Orientations du projecteur caméra

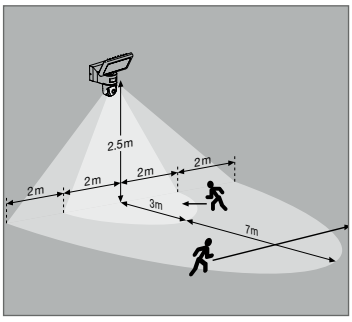

Champs de détection

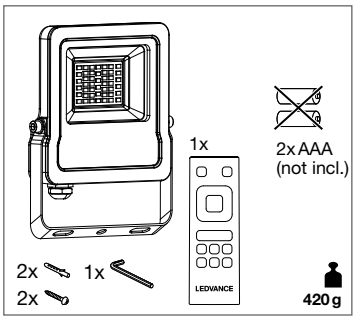

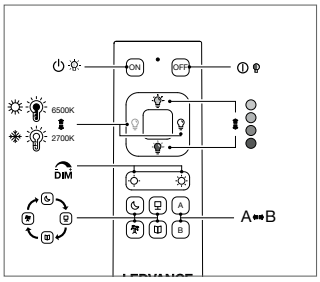

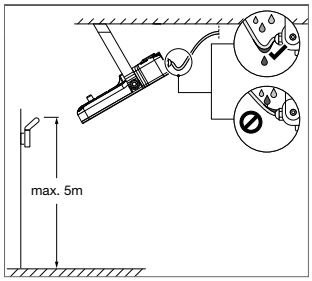

TÉLÉCOMMANDE WIFI POUR LE FLOOD RGBW

[1] t[h] : L70 @ 25 °C (T_a) | [2] t[h] : L80 @ 25 °C (T_a) | [3] t[h] : L90 @ 25 °C (T_a) *Possibilité de commande à l'unité sans frais.



LANTERNES D'ÉCLAIRAGE PUBLIC

STREETLIGHT FLEX 128

STREETLIGHT AREA 131

URBAN LANTERN 133

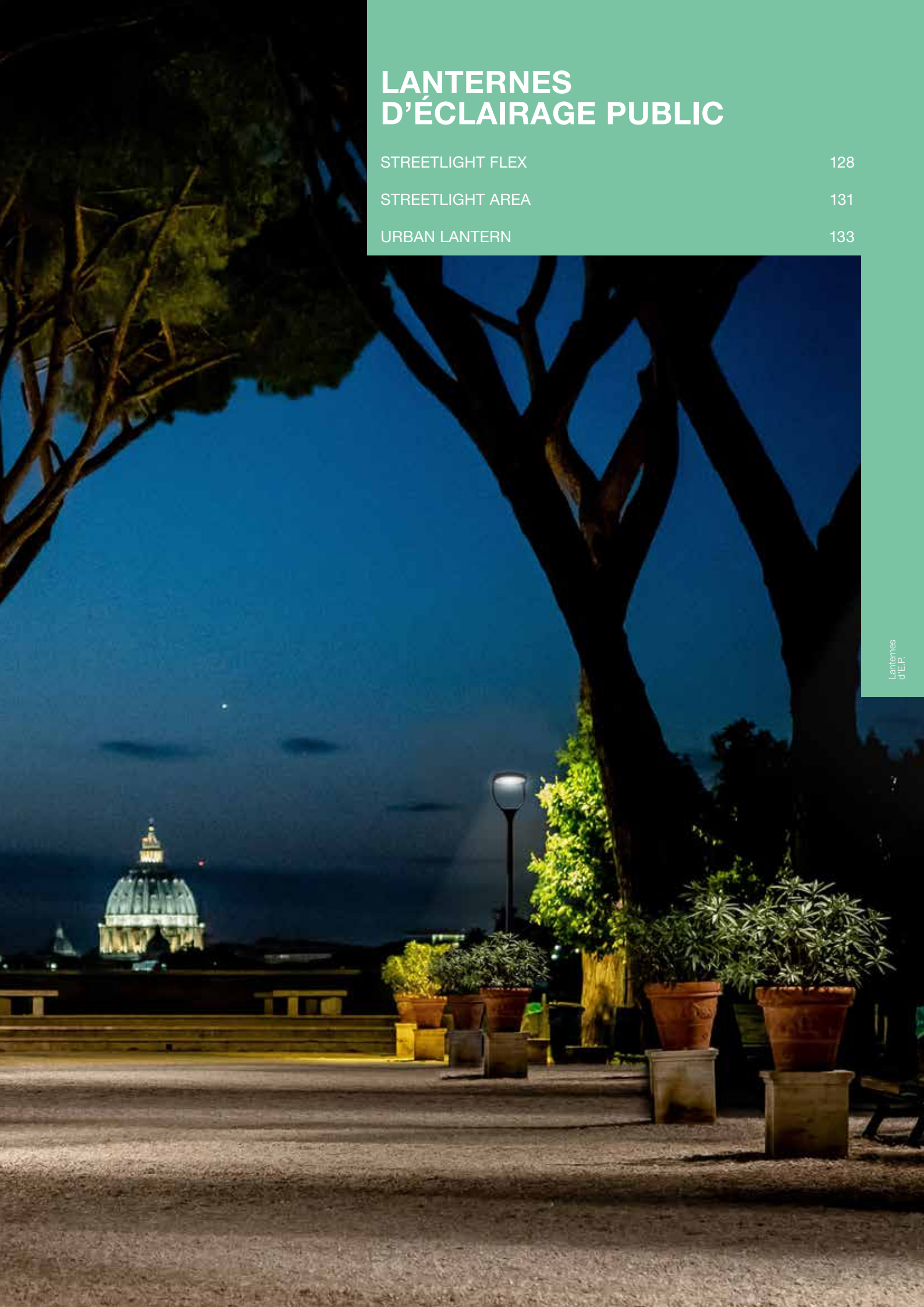


1


2


3


4


5

CEE LUMINAIRE ÉLIGIBLE AUX CERTIFICATS D'ÉCONOMIES D'ÉNERGIE

PEP ecopassport®

LUMINAIRES ÉCLAIRAGE PUBLIC

IK08 IP66 LEDVANCE 5 Ans Garantie

LEDVANCE STREETLIGHT FLEX

Classe II - Lanterne en aluminium gris (RAL 9006) très robuste (IK08/IP66) - Diffuseur en verre trempé et lentilles en polycarbonate - ULR 0%[4] - Code flux CIE n°3 ≥ 95%[5] - IRC > 70 - Réparable : alimentation et source remplaçables - Eligible au CEE, fiche standardisée RES-EC-104 (nous consulter) - Montage top et latéral sur des mâts de ø 48 mm à 60 mm - Diamètre 42 mm et 76 mm possible via accessoires en option - 2 distributions asymétriques pour une large gamme d'applications routières (classe M - motorisée, classe C - zones de conflit et classe P - piétons et cyclistes) et de parkings - Températures de fonctionnement -40...+50 °C - 220...240V - Protection contre les surtensions jusqu'à 10 kV - Accès au bornier de connexion automatique sans outil - Coupure de l'alimentation à l'ouverture de la trappe - Possibilité d'affiner l'inclinaison sur +/- 15° - Classe de résistance à la corrosion C4 selon ISO 12944-2 - Test au brouillard salin : 500 h - Garantie 5 ans

PERFORMANCE CLASS CR 9C

Désignation	EAN	lm	lm/W		L70[1]	L80[2]	L90[3]	Poids (g)	Dimensions L×l×H [mm]	No.	UNITAIRE
Versions Small											
SL FLEX SM 13W/727 RV25	4058075**552234**	1650	127	25°x145°	100000h	100000h	100000h	4400	445x250x90	1	514,00
SL FLEX SM 13W/730 RV25	4058075**552241**	1700	131	25°x145°	100000h	100000h	100000h	4400	445x250x90	1	514,00
SL FLEX SM 13W/740 RV25	4058075**552258**	1780	137	25°x145°	100000h	100000h	100000h	4400	445x250x90	1	514,00
SL FLEX SM 25W/727 RV25	4058075**552265**	3270	131	25°x145°	100000h	100000h	100000h	4500	445x250x90	1	543,00
SL FLEX SM 25W/730 RV25	4058075**552272**	3370	135	25°x145°	100000h	100000h	100000h	4500	445x250x90	1	543,00
SL FLEX SM 25W/740 RV25	4058075**552289**	3550	141	25°x145°	100000h	100000h	100000h	4500	445x250x90	1	543,00
SL FLEX SM 36W/727 RV25	4058075**552296**	4850	135	25°x145°	100000h	100000h	100000h	4500	445x250x90	1	579,00
SL FLEX SM 36W/730 RV25	4058075**552302**	4950	138	25°x145°	100000h	100000h	100000h	4500	445x250x90	1	579,00
SL FLEX SM 36W/740 RV25	4058075**552319**	5180	144	25°x145°	100000h	100000h	100000h	4500	445x250x90	1	579,00
Versions Medium											
SL FLEX MD 58W/727 RV25	4058075**552326**	7750	134	25°x145°	100000h	100000h	100000h	5100	496x250x90	1	660,00
SL FLEX MD 58W/730 RV25	4058075**552333**	8250	142	25°x145°	100000h	100000h	100000h	5100	496x250x90	1	660,00
SL FLEX MD 58W/740 RV25	4058075**552340**	8500	147	25°x145°	100000h	100000h	100000h	5100	496x250x90	1	660,00
SL FLEX MD 80W/727 RV25	4058075**552357**	10550	132	25°x145°	100000h	100000h	100000h	5600	496x250x90	1	743,00
SL FLEX MD 80W/727 RW35	4058075**552364**	10500	131	35°x135°	100000h	100000h	100000h	5600	496x250x90	1	743,00
SL FLEX MD 80W/730 RV25	4058075**552371**	11400	143	25°x145°	100000h	100000h	100000h	5600	496x250x90	1	743,00
SL FLEX MD 80W/730 RW35	4058075**552388**	11300	141	35°x135°	100000h	100000h	100000h	5600	496x250x90	1	743,00
SL FLEX MD 80W/740 RV25	4058075**552395**	11650	146	25°x145°	100000h	100000h	100000h	5600	496x250x90	1	743,00
SL FLEX MD 80W/740 RW35	4058075**552401**	11500	144	35°x135°	100000h	100000h	100000h	5600	496x250x90	1	743,00
Versions Large											
SL FLEX LA 110W/727 RV25	4058075**552418**	15250	139	25°x145°	100000h	100000h	100000h	7700	617x300x90	1	916,00
SL FLEX LA 110W/727 RW35	4058075**552425**	15200	138	35°x135°	100000h	100000h	100000h	7700	617x300x90	1	916,00
SL FLEX LA 110W/730 RV25	4058075**552432**	16500	159	25°x145°	100000h	100000h	100000h	7700	617x300x90	1	916,00
SL FLEX LA 110W/730 RW35	4058075**552449**	16350	149	35°x135°	100000h	100000h	100000h	7700	617x300x90	1	916,00
SL FLEX LA 110W/740 RV25	4058075**552456**	16800	153	25°x145°	100000h	100000h	100000h	7700	617x300x90	1	916,00
SL FLEX LA 110W/740 RW35	4058075**552463**	16650	151	35°x135°	100000h	100000h	100000h	7700	617x300x90	1	916,00
SL FLEX LA 158W/727 RV25	4058075**552470**	21150	134	25°x145°	100000h	100000h	100000h	7700	617x300x90	1	1186,00
SL FLEX LA 158W/727 RW35	4058075**552487**	21000	133	35°x135°	100000h	100000h	100000h	7700	617x300x90	1	1186,00
SL FLEX LA 158W/730 RV25	4058075**552494**	23400	148	25°x145°	100000h	100000h	100000h	7700	617x300x90	1	1186,00
SL FLEX LA 158W/730 RW35	4058075**552500**	23350	147	35°x135°	100000h	100000h	100000h	7700	617x300x90	1	1186,00
SL FLEX LA 158W/740 RV25	4058075**552517**	24450	155	25°x145°	100000h	100000h	100000h	7700	617x300x90	1	1186,00
SL FLEX LA 158W/740 RW35	4058075**552524**	23900	151	35°x135°	100000h	100000h	100000h	7700	617x300x90	1	1186,00
Accessoires											
SL FLEX EMBOUT MAT D76MM	4058075**552531**									4*	4 45,30
SL FLEX REDUCTEUR D60/42MM	4058075**552579**									8*	5 25,80

[1] t [h] : L70 @ 25 °C (T_a) | [2] t [h] : L80 @ 25 °C (T_a) | [3] t [h] : L90 @ 25 °C (T_a) | [4] ULR : représente la quantité de flux sortant du luminaire émis dans l'hémisphère supérieure (au-dessus de la ligne d'horizon) lorsque le luminaire est installé | [5] Proportion du flux émis dans l'hémisphère inférieur dans un cône de demi-angle de 75,5° (angle de 151°) par rapport au flux émis dans tout l'hémisphère inférieur.

 *Possibilité de commande à l'unité sans frais.

DÉTAILS COMPLÉMENTAIRES

Les lanternes sont équipées d'une alimentation OT 1DIM permettant entre autre l'ajout d'une fonctionnalité ASTRO DIM. Pour pouvoir programmer le luminaire en AstroDim via NFC avec un appareil Android, il faut au préalable passer par le logiciel T4T et cocher la case AstroDim dans la section "Operating Modes". Nous consulter pour plus de détails.

COMPLÉMENT DE GAMME :
Nous pouvons équiper nos lanternes SL Flex de connecteur Nema 7 et Zhaga 18, qui pourront alors recevoir divers modules intelligents (non fournis) tels que des détecteurs de présence, des modules communiquants... Ces versions sont équipées d'alimentations D4i. Des optiques supplémentaires sont également disponibles, pour répondre à de plus grands domaines d'application. Nous consulter pour plus de détails.

Distribution lumineuse RV25ST

— Pour les routes classiques avec typiquement une largeur égale ou supérieure à la hauteur du mât (largeur environ 1 à 1,25 × hauteur du mât)
— Pour les aires de stationnement de forme rectangulaire devant le mât



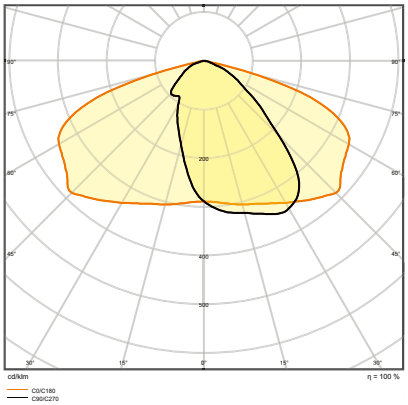

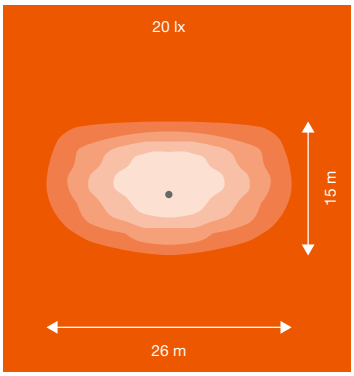



Distribution lumineuse RW35ST

— Pour les routes très larges dont la largeur est supérieure à la hauteur du mât
— Pour les parkings et l'éclairage de zone devant le mât



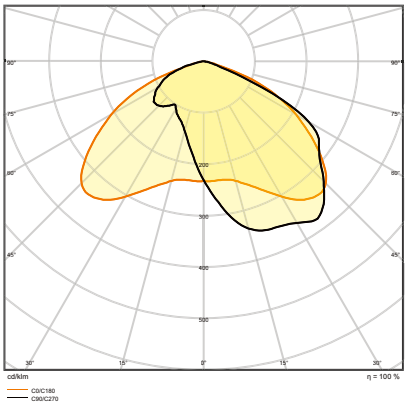

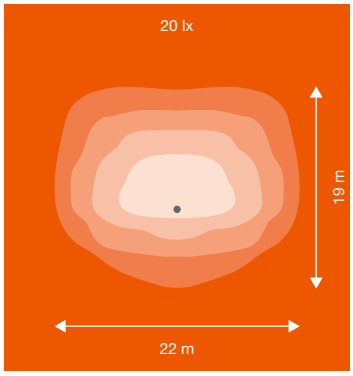



PASSER FACILEMENT À UNE TECHNOLOGIE LED EFFICACE

	PUISSANCE	CORPS	LUMENS	NAV	HQI	HQL
	13W	SMALL	~1 700	-	-	-
	25W	SMALL	~3 400	50W	50W	70W
	36W	SMALL	~5 100	70W	-	125W
	58W	MEDIUM	~8 250	100W	100W	-
	80W	MEDIUM	~11 400	150W	150W	250W
	110W	LARGE	~16 400	250W	250W	-
	158W	LARGE	~23 200	400W	-	400W

Les informations du tableau sont données à titre indicatif. Chaque projet nécessite la réalisation d'une étude préalable permettant le bon dimensionnement de l'installation au regard des normes et exigences règlementaires.



EXEMPLE D'UNE ÉTUDE D'ÉCLAIRAGE
VOIE URBAINE AVEC PISTE CYCLABLE ACCOLLÉE

DÉFINITION DE LA VOIE ÉTUDIÉE :

- Voie urbaine secondaire (avenue, rue...)
- Voie à double sens de circulation
- Vitesse ≤ 50km/h
- Circulation mixte (motorisée, piétons, cycles)
- Chaussée assimilée au revêtement (R2,R3) Q0=0,07
- Densité de circulation moyennel

- Il en résulte un classement M5 pour la voie de circulation et un classement P4 pour les trottoirs.

Espacement poteau	35.000 m
(1) Hauteur point d'éclairage	9.000 m
(2) Saillie au point lumineux	0.700 m
(3) Inclinaison de bras	15.0°
(4) Longueur de bras	2.000 m
Heures de services annuelles	4000 h: 100.0 %, 58.0 W
Consommation	1682.0 W/km
ULR / ULOR	0.00 / 0.00

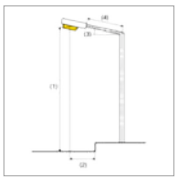

RÉSULTAT DE L'ÉTUDE :

	Taille	Calculé	Consigne	Contrôlé
Trottoir 1 (P4)	E_{moy}	6.30 lx	[5.00 - 7.50] lx	✓
	E_{min}	3.24 lx	≥ 1.00 lx	✓
Chaussée 1 (M5)	L_{moy}	0.60 cd/m²	≥ 0.50 cd/m²	✓
	U_o	0.62	≥ 0.35	✓
	U_l	0.63	≥ 0.40	✓
	TI	6 %	≤ 15 %	✓
	R_{EI}	0.82	≥ 0.30	✓
Piste cyclable 1 (P4)	E_{moy}	7.05 lx	[5.00 - 7.50] lx	✓
	E_{min}	4.25 lx	≥ 1.00 lx	✓
Trottoir 2 (P4)	E_{moy}	5.48 lx	[5.00 - 7.50] lx	✓
	E_{min}	3.89 lx	≥ 1.00 lx	✓

Résultat pour les indicateurs de rendement énergétique

	Taille	Calculé	Consommation
Rue de la ville du N° 35 au 44	D_p	0.018 W/lx*m²	-
SL FLEX MD P 58W 730 RV25ST WAL (un côté haut)	D_e	0.6 kWh/m² an	232.0 kWh/an

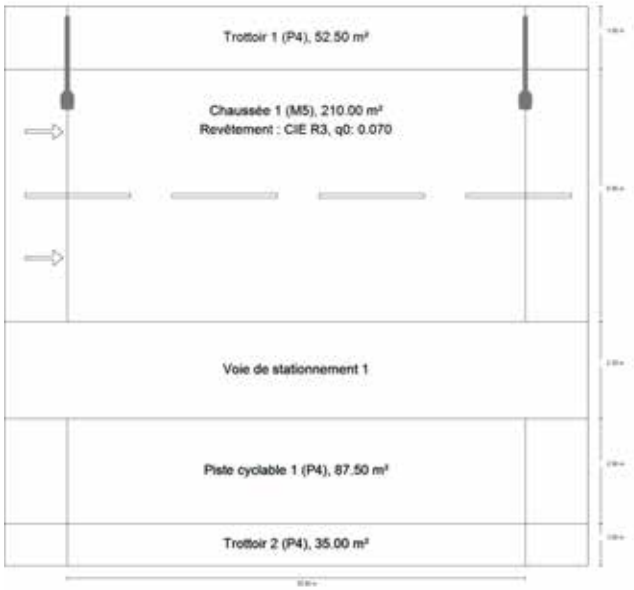



1



2



3

LANTERNES PARKING ET RESIDENTIEL

IP66

5 Ans Garantie

Désignation	EAN	lm	lm/W		L70 [1]	L80 [2]	L90 [3]	Poids (g)	Dimensions L x l x H [mm]		No.	UNITAIRE	
LEDVANCE STREETLIGHT AREA SMALL ET MEDIUM VALUE CLASS													
Classe I - Corps en aluminium (RAL 7015) - Robuste IK08 - IP66 - Diffuseur en polycarbonate - ULR <1[4] - Code flux CIE n°3 ≥ 95%[5] - Distribution 160°x58° grâce à des lentilles individuelles - Montage top ou latéral - Inclinaison ± 30° - Pour mâts ø48 mm à ø60 mm - Températures de fonctionnement -30...+50 °C - Précâblé (0,5 m) - 100 ... 240 V - Résistance 10 kV contre les surtensions - Garantie 5 ans													CR 9C
SL AREA SPD SMALL 30W/727 RV20ST Gris	4099854**030277**	3900	130	160°x58°	100000h	88000h	—	1450	448x172x73	4*	1	269,00
SL AREA SPD SMALL 30W/730 RV20ST Gris	4099854**030291**	3900	130	160°x58°	100000h	88000h	—	1450	448x172x73	4*	1	269,00
SL AREA SPD SMALL 30W/740 RV20ST Gris	4099854**030314**	4050	135	160°x58°	100000h	88000h	—	1450	448x172x73	4*	1	269,00
SL AREA SPD SMALL 30W/765 RV20ST Gris	4099854**030338**	4050	135	160°x58°	100000h	88000h	—	1450	448x172x73	4*	1	269,00
SL AREA SPD SMALL 45W/727 RV20ST Gris	4099854**030352**	5850	130	160°x58°	100000h	88000h	—	1490	448x172x73	4*	1	288,00
SL AREA SPD SMALL 45W/730 RV20ST Gris	4099854**030376**	5850	130	160°x58°	100000h	88000h	—	1490	448x172x73	4*	1	288,00
SL AREA SPD SMALL 45W/740 RV20ST Gris	4099854**030390**	6075	135	160°x58°	100000h	88000h	—	1490	448x172x73	4*	1	288,00
SL AREA SPD SMALL 45W/765 RV20ST Gris	4099854**030413**	6075	135	160°x58°	100000h	88000h	—	1490	448x172x73	4*	1	288,00
SL AREA SPD MEDIUM 65W/727 RV20ST Gris	4099854**030437**	8450	130	160°x58°	100000h	88000h	—	1790	513x192x73	4*	2	320,00
SL AREA SPD MEDIUM 65W/730 RV20ST Gris	4099854**030451**	8450	130	160°x58°	100000h	88000h	—	1790	513x192x73	4*	2	320,00
SL AREA SPD MEDIUM 65W/740 RV20ST Gris	4099854**030475**	8775	135	160°x58°	100000h	88000h	—	1790	513x192x73	4*	2	320,00
SL AREA SPD MEDIUM 65W/765 RV20ST Gris	4099854**030499**	8775	135	160°x58°	100000h	88000h	—	1790	513x192x73	4*	2	320,00
Accessoire												
SL AREA REDUCTEUR D60/42mm	4058075**730250**									40*	3	13,90

DÉTAILS COMPLÉMENTAIRES

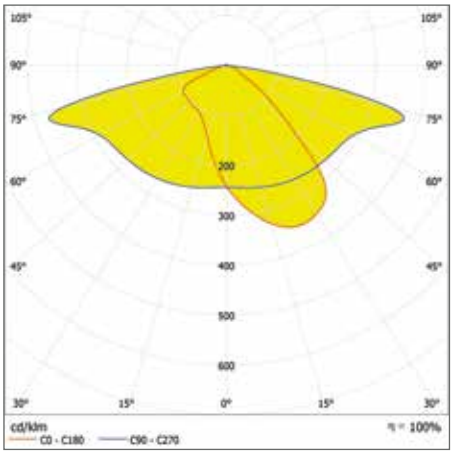

SL AREA 45W 3000K RV20ST

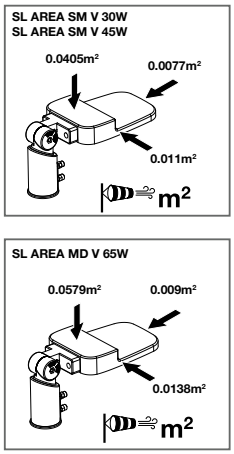

PRISES AU VENT

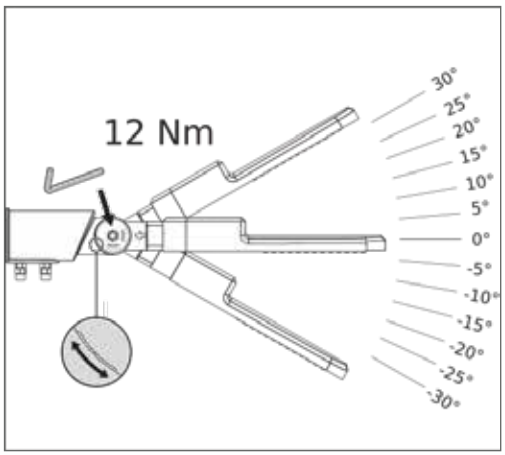

Réglage de l'inclinaison

*Possibilité de commande à l'unité sans frais.

[1] t[h] : L70 @ 25 °C (T_q) | [2] t[h] : L80 @ 25 °C (T_q) | [3] t[h] : L90 @ 25 °C (T_q) | [4] ULR : représente la quantité de flux sortant du luminaire émis dans l'hémisphère supérieure (au-dessus de la ligne d'horizon) lorsque le luminaire est installé | [5] Proportion du flux émis dans l'hémisphère inférieur dans un cône de demi-angle de 75,5° (angle de 151°) par rapport au flux émis dans tout l'hémisphère inférieur.


1


2


3

LANTERNES PARKING ET RÉSIDENTIEL

IP66

LEDVANCE 5 Ans Garantie

Désignation	EAN	lm	lm/W		L70 [1]	L80 [2]	L90 [3]	Poids (g)	Dimensions L×l×H [mm]		No.	UNITAIRE

VALUE CLASS

LEDVANCE STREETLIGHT AREA LARGE ET EXTRA LARGE

Classe I - Corps en aluminium (RAL 7015) - Robuste IK08 - IP66 - Diffuseur en polycarbonate - ULR <1[4] - Code flux CIE n°3 ≥ 95%[5] - Distribution 155°x69° grâce à des lentilles individuelles - Montage top ou latéral - Inclinaison ± 30° - Pour mâts ø 48 mm à ø 60 mm - Températures de fonctionnement -30...+50 °C - Précâblé (0,5 m) - 100 ... 240 V - Résistance 10 kV contre les surtensions - Garantie 5 ans

													CR 9C
SL AREA SPD LA 90W/727 RV35ST Gris	4099854**079801**	11 700	130	155°x69°	70000h	70000h	—	3200	473 x 260 x 73	2*	1	577,00
SL AREA SPD LA 90W/730 RV35ST Gris	4099854**079825**	11 700	130	155°x69°	70000h	70000h	—	3200	473 x 260 x 73	2*	1	577,00
SL AREA SPD LA 90W/740 RV35ST Gris	4099854**079849**	12 150	135	155°x69°	70000h	70000h	—	3200	473 x 260 x 73	2*	1	577,00
SL AREA SPD LA 90W/765 RV35ST Gris	4099854**079863**	12 150	135	155°x69°	70000h	70000h	—	3200	473 x 260 x 73	2*	1	577,00
SL AREA SPD LA 120W/727 RV35ST Gris	4099854**079887**	15 600	130	155°x69°	70000h	70000h	—	3200	473 x 260 x 73	2*	1	690,00
SL AREA SPD LA 120W/730 RV35ST Gris	4099854**079900**	15 600	130	155°x69°	70000h	70000h	—	3200	473 x 260 x 73	2*	1	690,00
SL AREA SPD LA 120W/740 RV35ST Gris	4099854**079924**	16 200	135	155°x69°	70000h	70000h	—	3200	473 x 260 x 73	2*	1	690,00
SL AREA SPD LA 120W/765 RV35ST Gris	4099854**079948**	16 200	135	155°x69°	70000h	70000h	—	3200	473 x 260 x 73	2*	1	690,00
SL AREA SPD XL 150W/727 RV35ST Gris	4099854**079962**	19 500	130	155°x69°	70000h	70000h	—	150	553 x 270 x 73	2*	2	888,00
SL AREA SPD XL 150W/730 RV35ST Gris	4099854**079986**	19 500	130	155°x69°	70000h	70000h	—	150	553 x 270 x 73	2*	2	888,00
SL AREA SPD XL 150W/740 RV35ST Gris	4099854**080012**	20 250	135	155°x69°	70000h	70000h	—	150	553 x 270 x 73	2*	2	888,00
SL AREA SPD XL 150W/765 RV35ST Gris	4099854**080036**	20 250	135	155°x69°	70000h	70000h	—	150	553 x 270 x 73	2*	2	888,00
Accessoires												
SL AREA REDUCTEUR D60/42mm	4099854**730250**	—	—	—	—	—	—		ø62 x 83	40*	3	13,90

DÉTAILS COMPLÉMENTAIRES

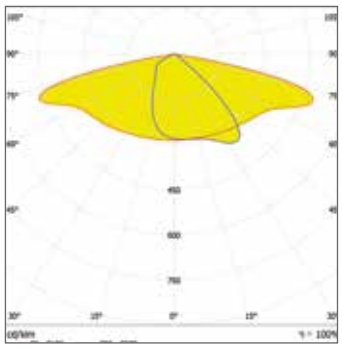
SL AREA SPD
120W 3000K RV35ST

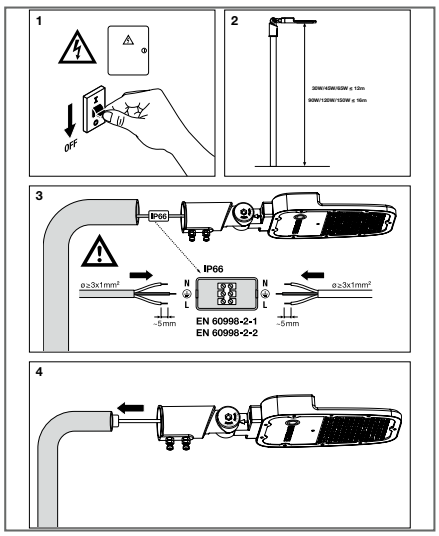

Installation

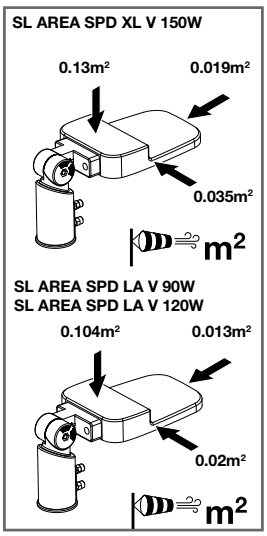

Prises au vent

*Possibilité de commande à l'unité sans frais.

[1] t[h] : L70 @ 25 °C (T_q) | [2] t[h] : L80 @ 25 °C (T_q) | [3] t[h] : L90 @ 25 °C (T_q) | [4] ULR : représente la quantité de flux sortant du luminaire émis dans l'hémisphère supérieure (au-dessus de la ligne d'horizon) lorsque le luminaire est installé. | [5] Proportion du flux émis dans l'hémisphère inférieur dans un cône de demi-angle de 75,5° (angle de 151°) par rapport au flux émis dans tout l'hémisphère inférieur.



1



2

URBAN LANTERN

IP 66 | IK 10 | LEDVANCE 5 ans garantie

Désignation	EAN	lm	lm/W		L70 [1]	L80 [2]	L90 [3]	Poids (g)	Dimensions L x l x H [mm]			

LEDVANCE URBAN LANTERN

VALUE CLASS

Classe II - Corps en aluminium gris (similaire RAL 7024) ou noir (similaire RAL 9017) et diffuseur avec lentilles individuelles en polycarbonate - Robuste : IP66/IK10. Conforme à l'arrêté sur les nuisances lumineuses : ULR[4] < 1, code flux CIE n°3 ≥ 95%[5] - Distribution symétrique ou asymétrique - Réparable : sources et alimentations remplaçables. Montage top sur des mâts de ø48mm à ø60m - Précâblé 25cm - 220...240V - Protection contre les surtensions jusqu'à 6kV - Température de fonctionnement : -30...+50°C - Garantie 5 ans CR 9C

Versions 2 200K / 2 700K

Urban Lantern 29W 822/827 Multi Select Symétrique IP66 Gris*	NEW	4099854**287626**	1830...3538	122	145°	100 000 h	100 000 h	63 000 h	4 155	Ø 395 x 417	1	1	609,00
Urban Lantern 29W 822/827 Multi Select Symétrique IP66 Noir*	NEW	4099854**287633**	1830...3538	122	145°	100 000 h	100 000 h	63 000 h	4 155	Ø 395 x 417	1	2	609,00
Urban Lantern 29W 822/827 Multi Select Asymétrique IP66 Gris*	NEW	4099854**287640**	1830...3538	122	165° x 65°	100 000 h	100 000 h	63 000 h	4 155	Ø 395 x 417	1	1	609,00
Urban Lantern 29W 822/827 Multi Select Asymétrique IP66 Noir*	NEW	4099854**287657**	1830...3538	122	165° x 65°	100 000 h	100 000 h	63 000 h	4 155	Ø 395 x 417	1	2	609,00
Urban Lantern 59W 822/827 Multi Select Symétrique IP66 Gris*	NEW	4099854**287664**	4250...7375	125	145°	100 000 h	100 000 h	63 000 h	4 255	Ø 395 x 417	1	1	670,00
Urban Lantern 59W 822/827 Multi Select Symétrique IP66 Noir*	NEW	4099854**287671**	4250...7375	125	145°	100 000 h	100 000 h	63 000 h	4 255	Ø 395 x 417	1	2	670,00
Urban Lantern 59W 822/827 Multi Select Asymétrique IP66 Gris*	NEW	4099854**287688**	4250...7375	125	165° x 65°	100 000 h	100 000 h	63 000 h	4 255	Ø 395 x 417	1	1	670,00
Urban Lantern 59W 822/827 Multi Select Asymétrique IP66 Noir*	NEW	4099854**287695**	4250...7375	125	165° x 65°	100 000 h	100 000 h	63 000 h	4 255	Ø 395 x 417	1	2	670,00

Versions 3 000K / 4 000K - Livrées par défaut en 3 000K, pour être en conformité avec l'arrêté du 27 décembre 2018 sur les nuisances lumineuses

Urban Lantern 29W 830/840 Multi Select Symétrique IP66 Gris**	NEW	4099854**246838**	2040/3945	130	145°	100 000 h	100 000 h	63 000 h	4 155	Ø 395 x 417	1	1	609,00
Urban Lantern 29W 830/840 Multi Select Symétrique IP66 Noir**	NEW	4099854**246845**	2040/3945	130	145°	100 000 h	100 000 h	63 000 h	4 155	Ø 395 x 417	1	2	609,00
Urban Lantern 29W 830/840 Multi Select Asymétrique IP66 Gris**	NEW	4099854**246852**	2040/3945	130	165° x 65°	100 000 h	100 000 h	63 000 h	4 155	Ø 395 x 417	1	1	609,00
Urban Lantern 29W 830/840 Multi Select Asymétrique IP66 Noir**	NEW	4099854**246784**	2040/3945	130	165° x 65°	100 000 h	100 000 h	63 000 h	4 155	Ø 395 x 417	1	2	609,00
Urban Lantern 59W 830/840 Multi Select Symétrique IP66 Gris**	NEW	4099854**246791**	4730/8200	133	145°	100 000 h	100 000 h	63 000 h	4 255	Ø 395 x 417	1	1	670,00
Urban Lantern 59W 830/840 Multi Select Symétrique IP66 Noir**	NEW	4099854**246807**	4730/8200	133	145°	100 000 h	100 000 h	63 000 h	4 255	Ø 395 x 417	1	2	670,00
Urban Lantern 59W 830/840 Multi Select Asymétrique IP66 Gris**	NEW	4099854**246814**	4730/8200	133	165° x 65°	100 000 h	100 000 h	63 000 h	4 255	Ø 395 x 417	1	1	670,00
Urban Lantern 59W 830/840 Multi Select Asymétrique IP66 Noir**	NEW	4099854**246821**	4730/8200	133	165° x 65°	100 000 h	100 000 h	63 000 h	4 255	Ø 395 x 417	1	2	670,00

DÉTAILS COMPLÉMENTAIRES

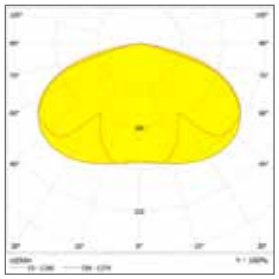

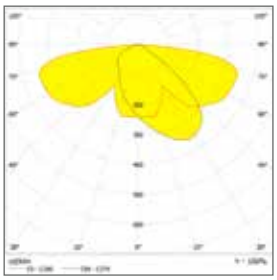

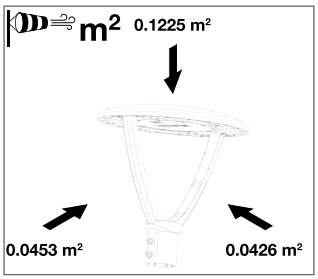

Prises au vent

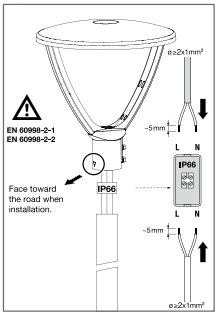

Installation

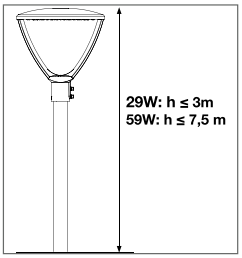

W_{AC}	15		20		25		29		34		42		49		59	
$T_{[Kelvin]}$	3000	4000	3000	4000	3000	4000	3000	4000	3000	4000	3000	4000	3000	4000	3000	4000
lm/W	130	136	130	136	130	136	130	136	133	139	133	139	133	139	133	139
lm	1950	2040	2600	2720	3250	3400	3770	3945	4520	4730	5600	5840	6520	6800	7850	8200

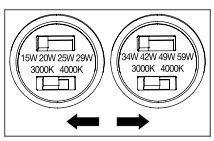

Multi Select

* Lancement décembre 2024. Données sous réserve de modification. ** Données techniques pour une température de couleur de 3 000 K

[1] t [h] : L70 @ 25 °C (T_a) | [2] t [h] : L80 @ 25 °C (T_a) | [3] t [h] : L90 @ 25 °C (T_a) | [4] ULR : représente la quantité de flux sortant du luminaire émis dans l'hémisphère supérieure (au-dessus de la ligne d'horizon) lorsque le luminaire est installé. | [5] Proportion du flux émis dans l'hémisphère inférieur dans un cône de demi-angle de 75,5° (angle de 151°) par rapport au flux émis dans tout l'hémisphère inférieur.



APPLIQUES ET BORNES

ENDURA HYBRID CIRCLE 136

APPLIQUES ET PIQUETS SOLAIRES 138

BORNES ET APPLIQUES RÉSIDENTIELLES 139

APPLIQUES CONNECTÉES AVEC CAMÉRA 144

LUMINAIRES À POSER ENDURA STYLE STAN 145

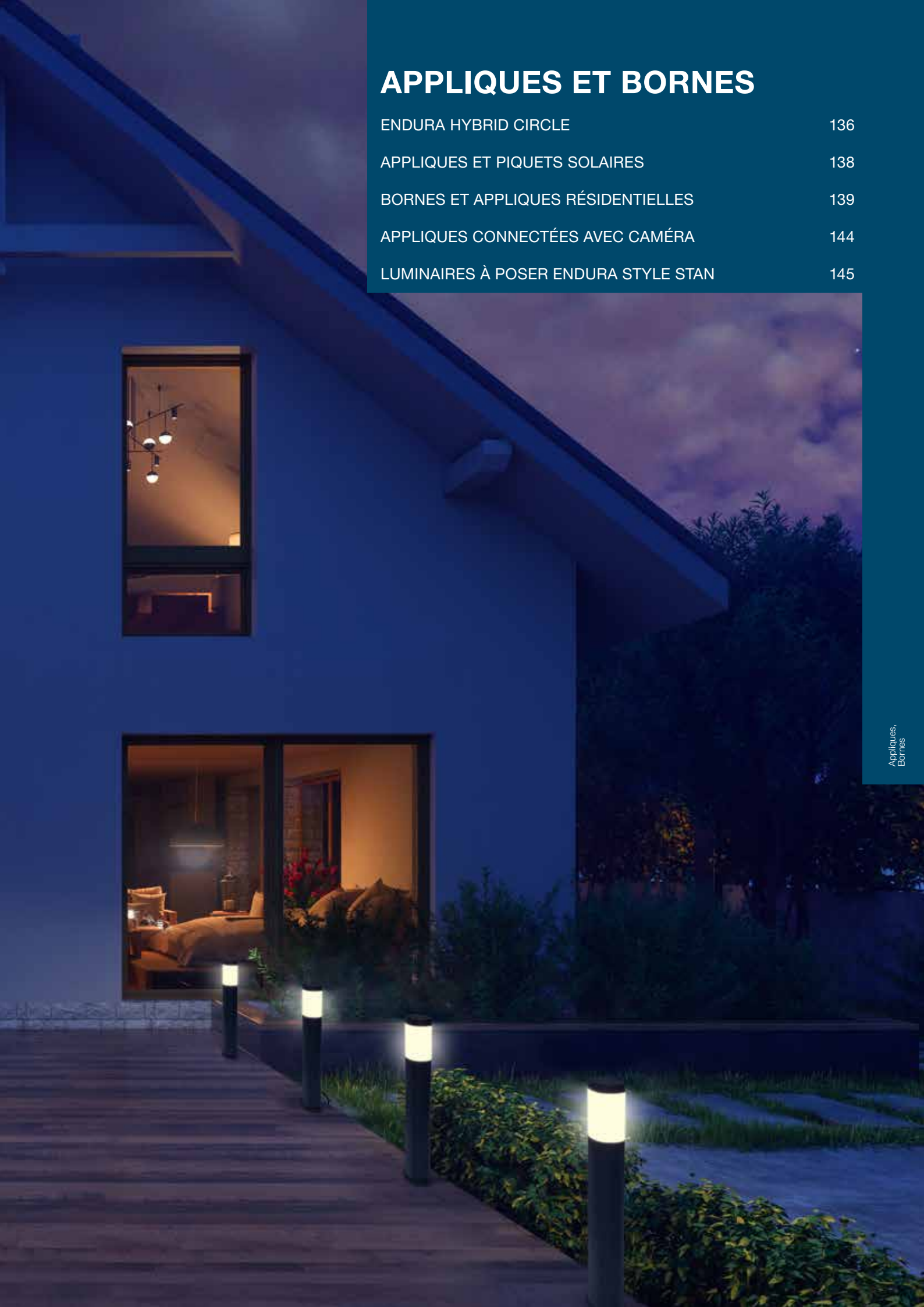

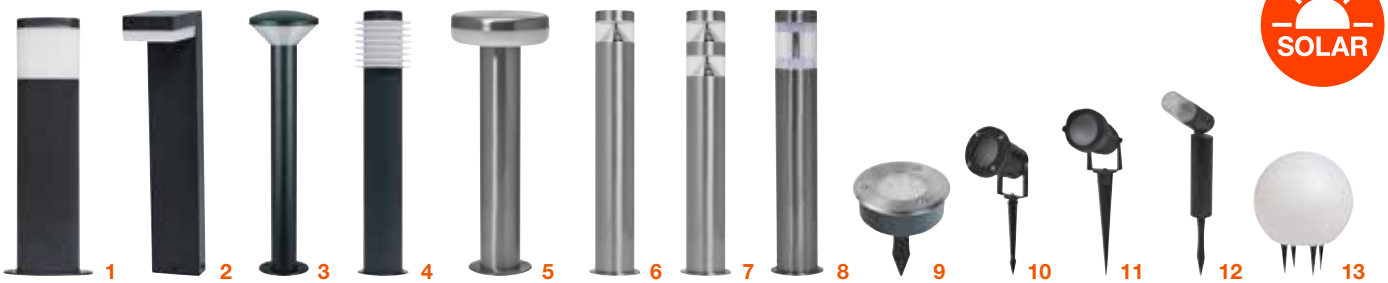

SYSTÈME HYBRIDE SOLAIRE

IP44 — LEDVANCE 5 Ans Garantie

Désignation	EAN	lm	lm/W		L70 [1]	Dimensions L×l×H [mm]				

ENDURA HYBRID CIRCLE

Ensemble de luminaires de classe III (12V) IP44 fonctionnant en hybride soit sur secteur (avec transformateur en option), sur panneau photovoltaïque avec batterie 6 600mAh intégrée (en option) ou les deux (passage sur secteur si la batterie est déchargée) - Pré-câblé 30cm - Puissance maximale installée sur un panneau et/ou transformateur : 24W - Durée de fonctionnement de la batterie : ~3h...79h selon la puissance installée - Kit de connexion nécessaire pour mettre les luminaires en série (1 par luminaire ajouté) - Tous les connecteurs sont IP67 - Température de fonctionnement : -20...+40°C - Garantie 5 ans CR 36

Luminaires

Borne ENDURA HYBRID DALLAS 50cm 12V 4W/830 Gris NEW	4058075**834446**	300	75	120°	25000h	176x76x500	—	4*	1	63,95
Borne ENDURA HYBRID VENUS 50cm 12V 4W/830 Gris NEW	4058075**834460**	200	50	120°	25000h	176x76x500	—	4*	2	65,95
Borne ENDURA HYBRID OLONA 50cm 12V 2W/830 Gris NEW	4058075**834484**	140	70	120°	25000h	ø 133 x 500	—	4*	3	45,95
Borne ENDURA HYBRID RONDO 50cm 12V 4W/830 Gris NEW	4058075**834507**	250	62	120°	25000h	ø 110x 500	—	4*	4	55,95
Borne ENDURA HYBRID MARI 48cm 12V 4W/830 Acier NEW	4058075**834521**	240	60	120°	25000h	ø 180 x 480	—	4*	5	57,00
Borne ENDURA HYBRID ORION 50cm 12V 2W/830 Inox NEW	4058075**834545**	170	85	120°	25000h	ø 98 x 500	—	4*	6	50,95
Borne ENDURA HYBRID ORION Double 50cm 12V 4W/830 Inox NEW	4058075**834569**	340	85	120°	25000h	ø 98 x 500	—	4*	7	58,95
Borne ENDURA HYBRID HAGEN 50cm 12V 4W/830 Inox NEW	4058075**834583**	340	85	120°	25000h	ø 98 x 480	—	4*	8	59,95
Spot sur piquet HYBRID Encastré 12V 1W/830 Acier NEW	4058075**834606**	70	70	120°	25000h	ø 110 x 114,5	—	4*	9	27,95
Spot sur piquet HYBRID NAUT 12V 2W/830 Noir NEW	4058075**834644**	100	50	120°	25000h	ø 95 x 310	—	6*	10	36,95
Spot sur piquet HYBRID SPOT 12V 1W/830 Noir NEW	4058075**834668**	60	60	120°	25000h	73,5 x 60 x 290	—	6*	11	48,95
Spot sur piquet HYBRID ROTA 12V 1W/830 Noir NEW	4058075**834682**	40	40	120°	25000h	ø 48 x 455	—	6*	12	32,95
Boule sur piquet HYBRID BALL 12V 2W/830 Blanc NEW	4058075**834705**	180	90	120°	25000h	ø 250 x 308	—	4*	13	55,95



Composants ENDURA Hybrid

CR 36

ENDURA HYBRID Transformateur 12V à brancher sur secteur NEW	4058075**834408**	149 x 50 x 39	8*	1	49,95
ENDURA HYBRID Panneau photovoltaïque avec batterie intégrée NEW	4058075**834620**	245 x 205 x 390	4*	2	70,00
ENDURA HYBRID Kit de connexion - câble 2,5m + embout NEW	4058075**834422**	52 x 20 x 48	8*	3	19,99

Remarque importante : Les produits présentés sur cette page sont issus du portfolio Grand Public. De ce fait, il n'existe pas de courbes photométriques permettant de faire une étude d'éclairage.

[1] t[h] : L70 @ 25 °C (T_a) | [2] t[h] : L80 @ 25 °C (T_a) *Possibilité de commande à l'unité sans frais.

DÉTAILS COMPLÉMENTAIRES

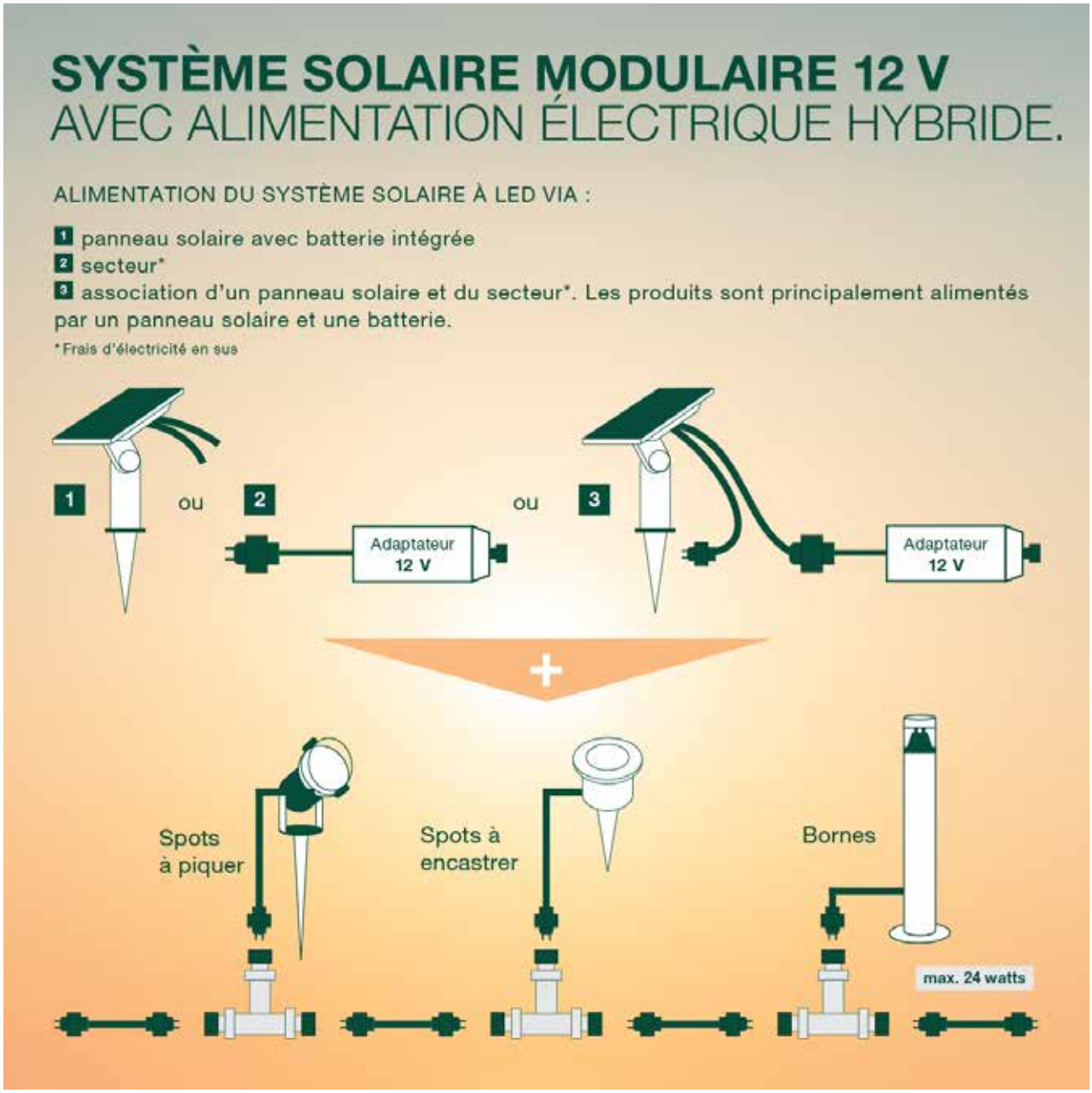

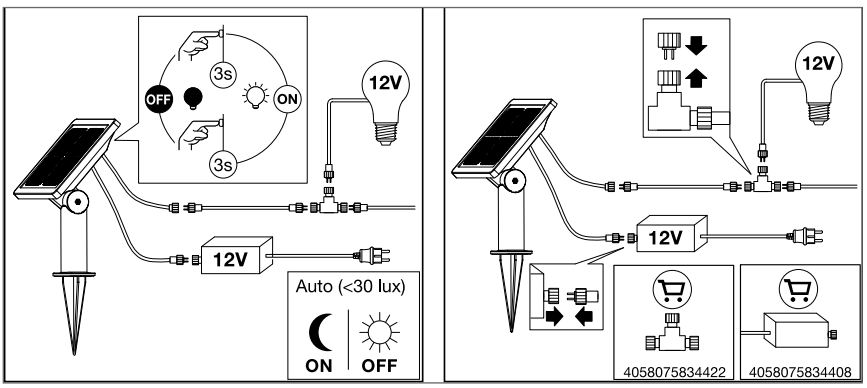

Raccordement du panneau photovoltaïque aux luminaires et transformateur

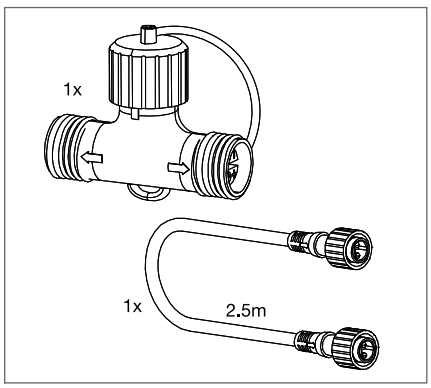

Kit de connexion

SOLAR


1


2


3


4


5


6


7

APPLIQUES ET PIQUETS SOLAIRES

LEDVANCE 5 Ans Garantie

Désignation	EAN	lm	lm/W		L70 [1]	Dimensions L x l x H [mm]				UNITAIRE
ENDURA SOLAR CIRCLE — IP44 — Classe III - Corps en inox - IP44 - Ra > 80 - Détecteur de luminosité et de mouvement PIR - Différents modes de fonctionnement sélectionnables par bouton poussoir (allumage permanent ou détection) - Temps de charge 8 h - Durée de fonctionnement jusqu'à 8 h selon le mode choisi - Température de fonctionnement : -20...+40°C - Garantie 5 ans									CR 36	
Applique ENDURA Solar Circle 6W/830 noir	4058075**392762**	400	67	—	50000 h	200x160x70		4*	1	55,64
ENDURA STYLE SOLAR — IP44 — Classe III - Corps en aluminium - IP44 - Ra > 80 - Détecteur de luminosité et de mouvement PIR - Temps de charge 6 h - Durée de fonctionnement : jusque 80 cycles de 30 s d'allumage - Température de fonctionnement : -20...+40°C - Garantie 5 ans									CR 36	
Applique ENDURA Style Solar Glow Sensor 5W/830 gris	4058075**763210**	210	50	—	25000 h	160x171x80		2*	2	80,99
Applique ENDURA Style Solar Oval Small Sensor 5W/830 gris	4058075**766266**	380	95	—	25000 h	200x45x124		4*	3	43,99
Applique ENDURA Style Solar Tossa Sensor 6W/830 gris	4058075**766303**	520	83	—	25000 h	350x37x130		4*	4	93,99
ENDURA FLOOD SOLAR — IP44 — Classe III - Corps en aluminium - IP44 - Ra > 80 - Détecteur de luminosité et de mouvement PIR - Temps de charge 6 h - Durée de fonctionnement : jusque 3 jours par temps couvert - Température de fonctionnement : -20...+45°C - Garantie 5 ans									CR 36	
Projecteur ENDURA FLOOD Solar Sensor 10W/840 gris	4058075**762350**	960	96	95°	36000 h	160x171x80		4*	5	75,95
ENDURA STYLE SOLARE UTILI IP65 — IP65 — En applique ou à piquer dans le sol - Classe III - Corps en aluminium et diffuseur en polycarbonate - IP65, Ra > 80 - Détecteur crépusculaire - Allumage permanent avec 3 niveaux de flux lumineux (100%, 75%, 25%) sélectionnables par bouton poussoir - Temps de charge ~8h, durée de fonctionnement : ~6h...~18h selon le niveau de luminosité sélectionné - Température de fonctionnement : -20...+40°C - Garantie 5 ans									CR 36	
ENDURA Style Solar UTILI Carrée 1,2W/830 Grise IP65 NEW	4058075**834729**	60	50	120°	25000 h	140x140x115	✓	6*	6	35,95
ENDURA Style Solar UTILI Ronde 1,2W/830 Grise IP65 NEW	4058075**834743**	60	50	120°	25000 h	ø140x115	✓	6*	7	35,95

Remarque importante : Les produits présentés sur cette page sont issus du portfolio Grand Public. De ce fait, il n'existe pas de courbes photométriques permettant de faire une étude d'éclairage.

DÉTAILS COMPLÉMENTAIRES

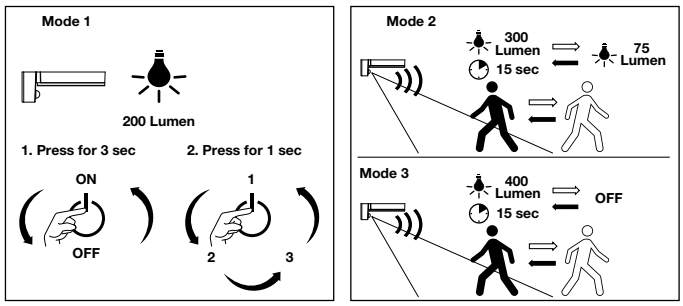

ENDURA SOLAR CIRCLE : 3 modes de fonctionnement

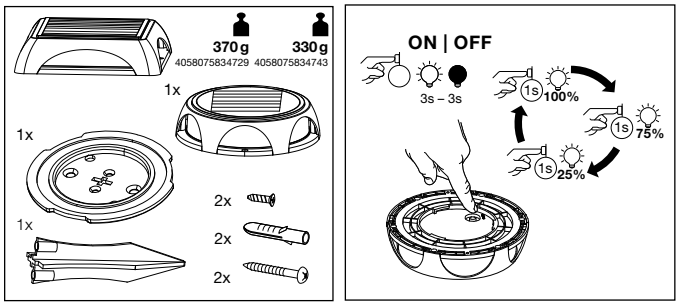

ENDURA SOLAR UTILI

[1] t [h] : L70 @ 25 °C (T_a) | [2] t [h] : L80 @ 25 °C (T_a) *Possibilité de commande à l'unité sans frais.



APPLIQUES RÉSIDENTIELLES

IP44 | LEDVANCE 5 Ans Garantie

Désignation	EAN	lm	lm/W		L70 [1]	Dimensions L x l x H [mm]				
ENDURA STYLE SHIELD										
Classe I - Corps en aluminium gris (RAL7016) - IP44 - Ra >80 - Températures de fonctionnement : -20…+40°C - Garantie 5 ans										CR 36
ENDURA STYLE SHIELD Square 11W/830 Gris	4058075**205314**	410	35	340°	30000 h	60 × 240 × 142	6*	1	42,65	
ENDURA STYLE RING										
Classe I - Corps en aluminium gris (RAL7016) - IP44 - Ra >80 - Températures de fonctionnement : -20…+40°C - Garantie 5 ans										CR 36
ENDURA STYLE RING 13W/830 Gris	4058075**205215**	480	35	100°	30000 h	202 × 45	6*	2	42,65	
ENDURA STYLE SQUARE										
Classe I - Corps en aluminium - IP44 - Ra >80 - Températures de fonctionnement : -20…+40°C - Garantie 5 ans										CR 36
ENDURA STYLE SQUARE 13W/830 Gris	4058075**205253**	480	35	100°	30000 h	202 × 202 × 45	6*	3	42,65	
ENDURA STYLE SQUARE 13W/830 Blanc	4058075**205277**	600	45	100°	30000 h	202 × 202 × 45	6*	4	42,65	

Remarque importante : Les produits présentés sur cette page sont issus du portfolio Grand Public. De ce fait, il n'existe pas de courbes photométriques permettant de faire une étude d'éclairage.

DÉTAILS COMPLÉMENTAIRES

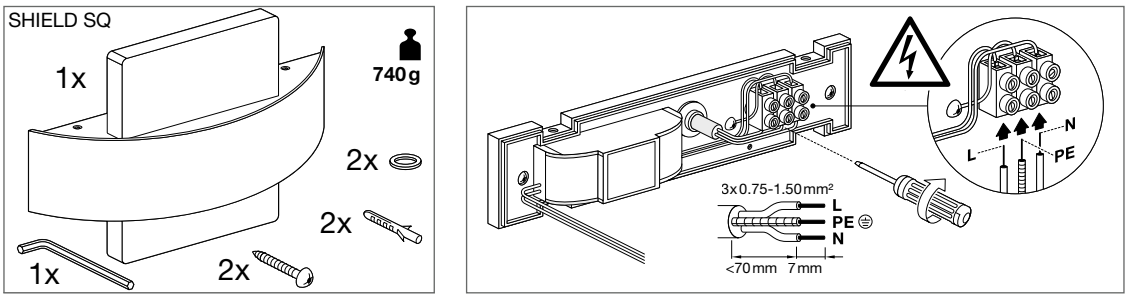

ENDURA STYLE SHIELD Square

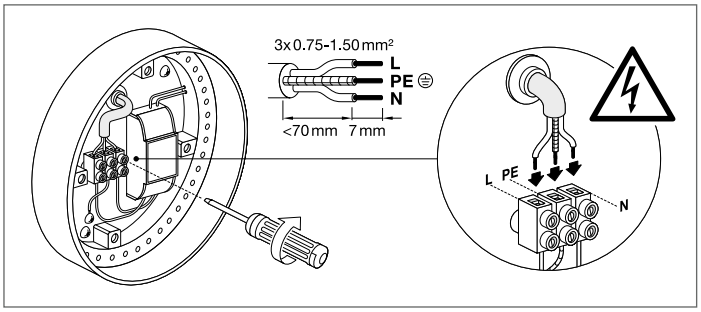

ENDURA STYLE RING

[1] t [h] : L70 @ 25 °C (T_a) | [2] t [h] : L80 @ 25 °C (T_a) *Possibilité de commande à l'unité sans frais.



BORNES ET APPLIQUES RÉSIDENTIELLES

IP44 | LEDVANCE 5 Ans Garantie

Désignation	EAN	lm	lm/W		L70 [1]	Dimensions L x l x H [mm]				
ENDURA STYLE LANTERN										
Classe I - Corps en aluminium gris (RAL7016) - IP44 - Ra >80 - Températures de fonctionnement : -20…+40°C - Garantie 5 ans										CR 36
ENDURA STYLE Lantern 12W/830 Gris	4058075**205017**	610	50	210	30000 h	176×110×240	4*	1	60,78
ENDURA STYLE Lantern borne 500 12W/830 Gris	4058075**205031**	610	50	210	30000 h	110×500	2*	2	79,02
ENDURA STYLE Lantern borne 900 12W/830 Gris	4058075**205055**	610	50	210	30000 h	110×900	2*	2	97,28
ENDURA STYLE WALL										
Classe I - Corps en aluminium gris (RAL7016) - IP44 - Ra >80 - Températures de fonctionnement : -20…+40°C - Garantie 5 ans										CR 36
ENDURA STYLE Wall 12W/830 Gris foncé IP44	4058075**214132**	740	60	107	30000 h	168×100×273	4*	3	55,89
ENDURA STYLE UPDOWN										
Classe I - Corps en aluminium - IP44 - Ra >80 - Températures de fonctionnement : -20…+40°C - Garantie 5 ans										CR 36
ENDURA STYLE UpDown 12W/830 Gris	4058075**214057**	710	60	280	30000 h	55×90×160	6*	4	42,65
ENDURA STYLE UpDown 12W/830 Blanc	4058075**214071**	710	60	280	30000 h	55×90×160	6*	5	42,65

Remarque importante : Les produits présentés sur cette page sont issus du portfolio Grand Public. De ce fait, il n'existe pas de courbes photométriques permettant de faire une étude d'éclairage.

DÉTAILS COMPLÉMENTAIRES

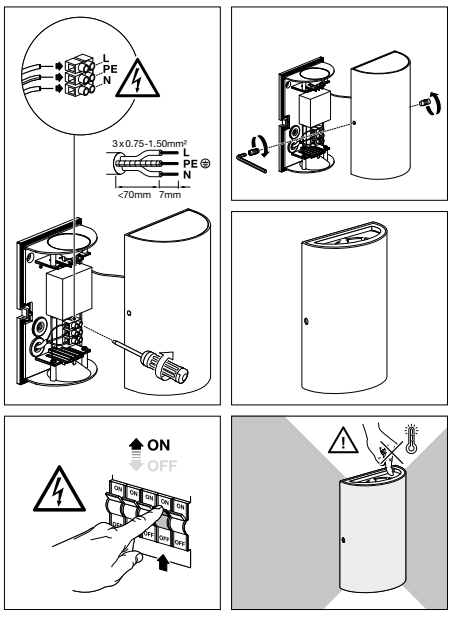

INSTALLATION ENDURA STYLE UPDOWN

[1] t[h] : L70 @ 25 °C (T_a) | [2] t[h] : L80 @ 25 °C (T_a) *Possibilité de commande à l'unité sans frais.



BORNES ET APPLIQUES RÉSIDENTIELLES

IP44 — LEDVANCE 5 Ans Garantie

Désignation	EAN	W	lm	K		L70 [1]	Dimensions L x l x H [mm]		No.	UNITAIRE
ENDURA CLASSIC CASCADE E27										
Classe I - Applique et bornes extérieures en aluminium gris - Diffuseur en verre clair ou ambré - IP44 - Douille E27 (lampe non fournie) - Puissance max. 15W - 220...240V - Températures de fonctionnement : -20...+40°C - Garantie 5 ans										CR 36
ENDURA CLASSIC CASCADE CLEAR WALL E27 Gris	4058075**554337**	—	—	—	—	—	160x120x180	4*	1	36,74
ENDURA CLASSIC CASCADE CLEAR 50CM E27 Gris	4058075**554351**	—	—	—	—	—	200x160x500	2*	2	57,79
ENDURA CLASSIC CASCADE CLEAR 80CM E27 Gris	4058075**554375**	—	—	—	—	—	200x160x800	2*	2	68,29
ENDURA CLASSIC FIGO SENSOR										
Applique ou borne de classe I - Corps en Inox gris foncé et diffuseur en verre - IP44 - Douille E27 pour lampe LED (non fournie) de puissance maximale 12W - Détecteur PIR de présence et de luminosité - Bornier à vis - 220...240V - Température de fonctionnement : -20...+40°C - Garantie 5 ans										CR 36
APPLIQUE ENDURA CLASSIC FIGO SENSOR E27 GRIS NEW	4058075**834866**	—	—	—	—	—	116 x 165 x 127	4*	3	55,95
BORNE ENDURA CLASSIC FIGO SENSOR 50CM E27 GRIS NEW	4058075**834880**	—	—	—	—	—	ø 98 x 490	4*	4	64,95

Remarque importante : Les produits présentés sur cette page sont issus du portfolio Grand Public. De ce fait, il n'existe pas de courbes photométriques permettant de faire une étude d'éclairage.

DÉTAILS COMPLÉMENTAIRES

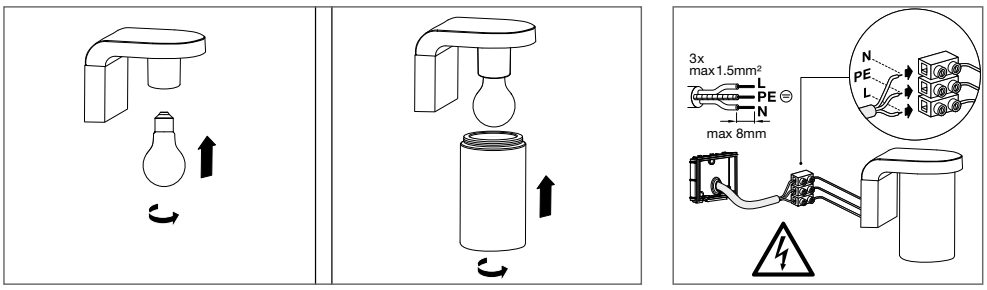

INSTALLATION D'UNE LAMPE À CULOT E27

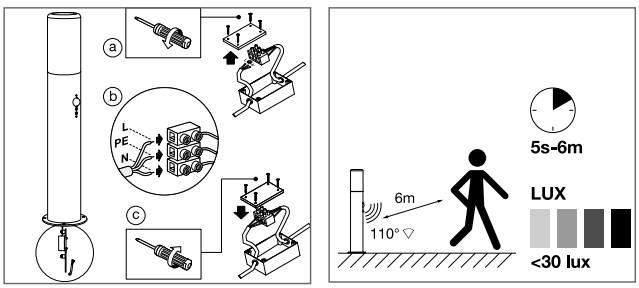

ENDURA CLASSIC FIGO SENSOR

[1] t[h] : L70 @ 25 °C (T_a) | [2] t[h] : L80 @ 25 °C (T_a) *Possibilité de commande à l'unité sans frais.


1


2


3


4

5

6

LANTERNES ET APPLIQUES RÉSIDENTIELLES

IP44 — LEDVANCE 5 Ans Garantie

Désignation	EAN	W	lm	K		L70 [1]	Dimensions L×l×H [mm]			
ENDURA CLASSIC FRAME E27										
Classe I - Applique et borne extérieures en aluminium gris - Diffuseur en verre clair - IP44 - Douille E27 (lampe non fournie) - Puissance max. 15W - 220…240V - Températures de fonctionnement -20...+40°C - Garantie 5 ans										CR 36
ENDURA CLASSIC FRAME WALL E27 Gris	4058075**554399**	—	—	—	—	—	140x110x245	4*	1	36,74
ENDURA CLASSIC FRAME 60CM E27 Gris	4058075**554412**	—	—	—	—	—	110x600	2*	2	57,79
ENDURA CLASSIC SQUARE GU10										
Classe I - Plafonnier extérieur carré en aluminium - Diffuseur en verre clair - IP44 - Douille GU10 (lampe non fournie) - Éclairage uni-directionnel ou bi-directionnel - Puissance max. 35W par douille - 220…240V - Température de fonctionnement -20...+40°C - Garantie 5 ans										CR 36
ENDURA CLASSIC Square Down GU10 Noir	4058075**763623**	—	—	—	—	—	92x68x81	6*	3	16,99
ENDURA CLASSIC Square UpDown GU10 Noir	4058075**763647**	—	—	—	—	—	92x68x159	6*	4	21,99
ENDURA CLASSIC Square Down GU10 Blanc	4058075**763661**	—	—	—	—	—	92x68x81	6*	5	16,99
ENDURA CLASSIC Square UpDown GU10 Blanc	4058075**763685**	—	—	—	—	—	92x68x159	6*	6	21,99

Remarque importante : Les produits présentés sur cette page sont issus du portfolio Grand Public. De ce fait, il n'existe pas de courbes photométriques permettant de faire une étude d'éclairage.

DÉTAILS COMPLÉMENTAIRES

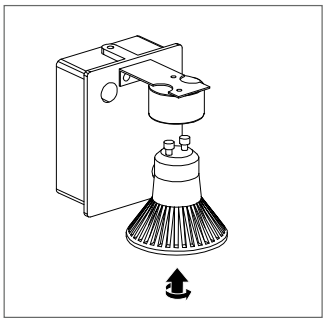

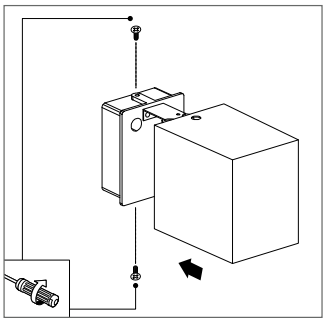

INSTALLATION D'UNE LAMPE À CULOT GU10

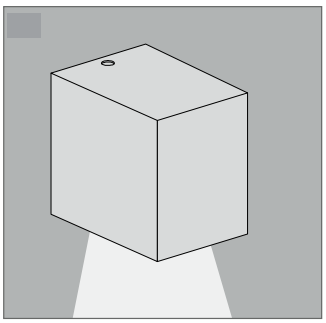

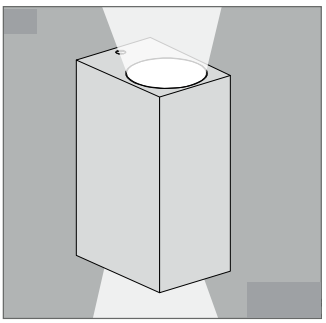

ECLAIRAGE DIRECT ET DIRECT/INDIRECT

[1] t[h] : L70 @ 25 °C (T_a) | [2] t[h] : L80 @ 25 °C (T_a) *Possibilité de commande à l'unité sans frais.



LANTERNES ET APPLIQUES RÉSIDENTIELLES

IP44 — LEDVANCE 5 Ans Garantie

Désignation	EAN	W	lm	K		L70 [1]	Dimensions L x l x H [mm]		No.	UNITAIRE	

ENDURA CLASSIC TUBULAR E27

Classe I - Applique extérieure en aluminium gris - Diffuseur en verre clair - IP44 - Douille E27 (lampe non fournie) - Puissance max. 15W - 220…240V - Températures de fonctionnement -20...+40°C - Garantie 5 ans CR 36

ENDURA CLASSIC TUBULAR E27 Gris	4058075**554450**	—	—	—	—	—	117 x 82 x 222	—	4*	1	31,49

ENDURA CLASSIC BEAM GU10

Classe I - Applique extérieure en aluminium gris - Diffuseur en verre clair - IP44 - Douille GU10 (lampe non fournie) - Eclairage uni-directionnel ou bi-directionnel - Puissance max. 15W par douille - 220…240V - Températures de fonctionnement -20...+40°C - Garantie 5 ans CR 36

ENDURA CLASSIC BEAM GAP GU10 Gris	4058075**554511**	—	—	—	—	—	104 x 92 x 163	—	4*	2	20,98
ENDURA CLASSIC BEAM GU10 Gris	4058075**554535**	—	—	—	—	—	104 x 92 x 146	—	4*	3	18,87
ENDURA CLASSIC UPDOWN BEAM GAP GU10 Gris	4058075**554559**	—	—	—	—	—	104 x 92 x 233	—	4*	4	26,24
ENDURA CLASSIC UPDOWN BEAM GU10 Gris	4058075**554573**	—	—	—	—	—	104 x 92 x 200	—	4*	5	24,13

ENDURA CLASSIC ISIDOR, ITYS ET IVE IP65

Applique classe I - Corps en aluminium gris foncé et diffuseur en verre ou PC (IVE) - IP65 - Douille GU10 pour lampe LED (non fournie) de puissance maximale 7W - Eclairage direct (ISIDOR) ou direct/indirect (ITYS et IVE) - Détecteur PIR de présence et de luminosité (ISIDOR SENSOR) - Bornier automatique - 220...240V - Température de fonctionnement : -20...+40°C - Garantie 5 ans CR 36

APPLIQUE ENDURA CLASSIC ISIDOR GU10 GRIS NEW	4099854**183003**	—	—	—	—	—	60 x 60 x 170	—	4*	6	35,95
APPLIQUE ENDURA CLASSIC ISIDOR SENSOR GU10 GRIS NEW	4099854**183027**	—	—	—	—	—	60 x 60 x 170	—	4*	7	49,95
APPLIQUE ENDURA CLASSIC ITYS GU10 GRIS NEW	4099854**183041**	—	—	—	—	—	65 x 100 x 158	—	4*	8	32,95
APPLIQUE ENDURA CLASSIC IVE GU10 GRIS NEW	4099854**183065**	—	—	—	—	—	65 x 100 x 176	—	4*	9	35,95

Remarque importante : Les produits présentés sur cette page sont issus du portfolio Grand Public. De ce fait, il n'existe pas de courbes photométriques permettant de faire une étude d'éclairage.

DÉTAILS COMPLÉMENTAIRES

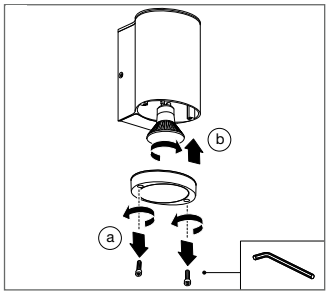

Installation d'une lampe à culot GU10

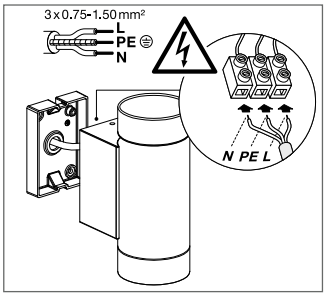

Installation ITYS et IVE

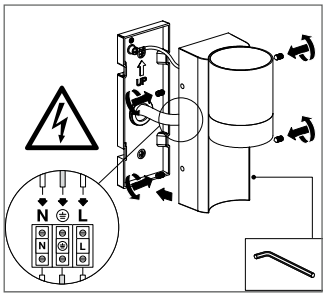

Installation ISIDOR

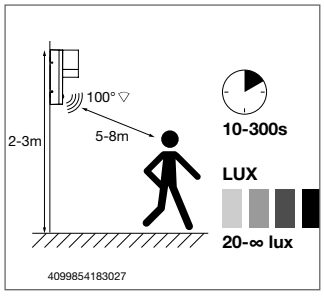

[1] t [h] : L70 @ 25 °C (T_a) | [2] t [h] : L80 @ 25 °C (T_a) *Possibilité de commande à l'unité sans frais.


1


2


3

LUMINAIRES EXTÉRIEURS CONNECTÉS AVEC CAMÉRA

APPLIQUES CONNECTÉES AVEC CAMÉRA

Applique IP44 de classe II avec caméra connectée WIFI intégrée permettant la visualisation à distance, l'enregistrement des événements. Possibilité d'envoi de notifications avec photos et de communiquer à distance - Contrôle et programmation via l'app LEDVANCE SMART+ - Compatible Amazon Alexa et Google Home - 220...240V - Température de fonctionnement : -20...+40°C - Garantie 3 ans CR 36

Désignation	EAN	lm	lm/W		L70	Dimensions L×l [mm]				
SMART+ WIFI OUTDOOR ENTRANCE CAMERA 22W/830	4058075**763524**	1 500	68	117°	30 000 h	180 x 73 x 280	✓	4*	1	189,99
SMART+ WIFI OUTDOOR WALL CAMERA 16W/830	4058075**564602**	900	60	208°	25 000 h	120 x 80 x 320	✓	4*	2	124,18
SMART+ WIFI GLOBE CAMERA TRACE & TRACE E27 - MAX. 15W, LAMPE NON FOURNIE	4058075**763425**	—	—	—	—	175 x 198 x 314	—	2*	3	211,99

Remarque importante : Les produits présentés sur cette page sont issus du portfolio Grand Public. De ce fait, il n'existe pas de courbes photométriques permettant de faire une étude d'éclairage.

DÉTAILS COMPLÉMENTAIRES

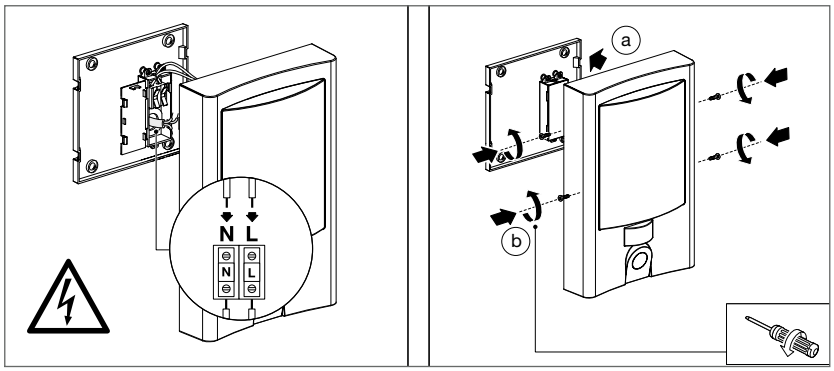

INSTALLATION OUTDOOR ENTRANCE CAMERA

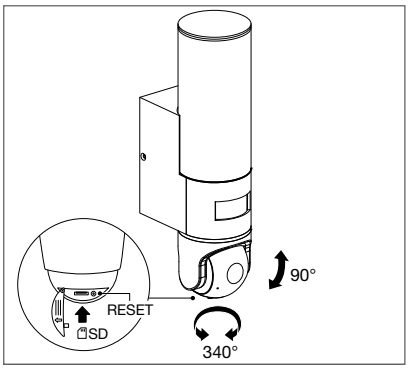

MOUVEMENTS DE LA CAMÉRA

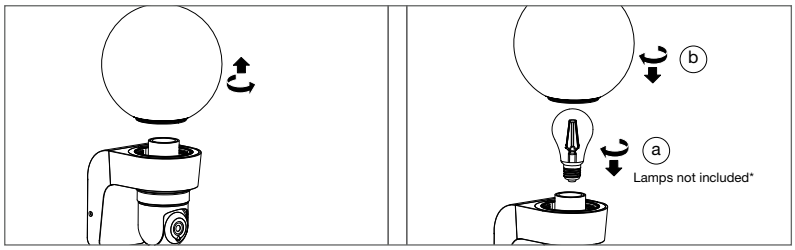

INSTALLATION D'UNE LAMPE LED E27

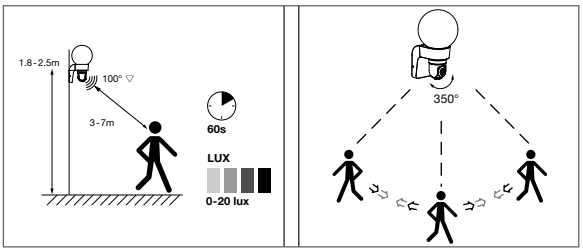

CHAMPS DE DÉTECTION DE LA CAMÉRA

[1] t[h] : L70 @ 25 °C (T_a) | [2] t[h] : L80 @ 25 °C (T_a) *Possibilité de commande à l'unité sans frais.


1


2


3

LUMINAIRES À POSER

MULTI COLOUR · IP54 · LEDVANCE 10 ans garantie

Désignation	EAN	lm	lm/W		L70	Dimensions L x l [mm]				
ENDURA STYLE STAN										
Luminaire à poser de classe III (5V) IP54 fonctionnant sur batterie 4 400mAh - Recharge par câble USB (fourni, longueur 1m) : ~7h (pleine charge) - Durée de fonctionnement de la batterie : > 6,5h - Boutton tactile sur le haut du luminaire permettant une gradation continue (appui long) et une sélection de la température de couleur (2 700K, 4 000k ou 6 500K) par un appui long puis des appuis courts (se référer à la notice) - Température de fonctionnement : -20...+40°C - Garantie 10 ans										CR 36
ENDURA STYLE STAN 5V 2,5W/827-840-865 DIM USB MAGENTA	NEW 4099854**185380**	200	80	100°	50 000 h	ø 110 x 300	✓	4*	1	49,95
ENDURA STYLE STAN 5V 2,5W/827-840-865 DIM USB ANTHRACITE	NEW 4099854**185366**	200	80	100°	50 000 h	ø 110 x 300	✓	4*	2	49,95
ENDURA STYLE STAN 5V 2,5W/827-840-865 DIM USB BEIGE	NEW 4099854**185342**	200	80	100°	50 000 h	ø 110 x 300	✓	4*	3	49,95

Remarque importante : Les produits présentés sur cette page sont issus du portfolio Grand Public. De ce fait, il n'existe pas de courbes photométriques permettant de faire une étude d'éclairage.

DÉTAILS COMPLÉMENTAIRES

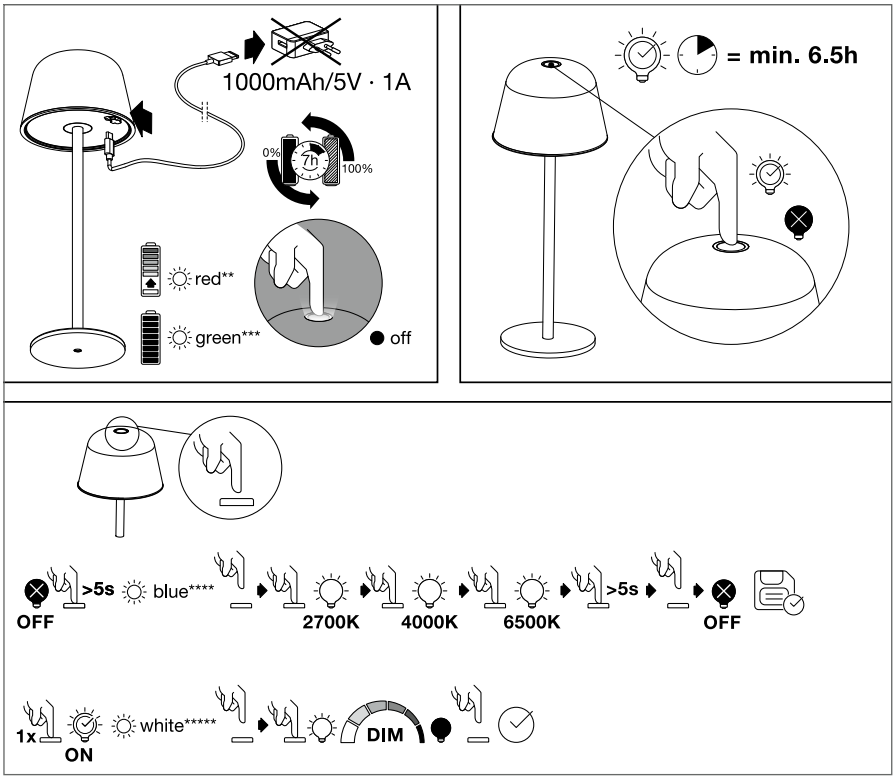

[1] t[h] : L70 @ 25 °C (T_a) | [2] t[h] : L80 @ 25 °C (T_a)





RUBANS LED

EXEMPLES D'APPLICATION **148**

COMPOSANTS DU SYSTÈME **150**

CONSEILS POUR L'INSTALLATION DES RUBANS LED **152**

CUT ON DEMAND ET HOTLINE RUBAN LED **153**

CLASSE SUPERIOR **154**
LED STRIP SUPERIOR-2000 TW 154
LED STRIP SUPERIOR-2000 TW P 155

CLASSE PERFORMANCE **156**
LED STRIP PERFORMANCE AC 230V – 1200 156
LED STRIP PERFORMANCE COB - 1000 157
LED STRIP PERFORMANCE 500 - 1000 - 1500 - 2000 158
LED STRIP PERFORMANCE 500 P - 1000 P - 1500 P - 2000 P 159
LED STRIP PERFORMANCE 1000 RGBW 160
LED STRIP PERFORMANCE 1000 RGBW P 161

CLASSE VALUE **162**
LED STRIP VALUE 500 - 1000 - 1500 - 2000 162
LED STRIP VALUE 500 P - 1000 P - 1500 P - 2000 P 163
LED STRIP VALUE 500 RGB 164
LED STRIP VALUE 500 RGB P 165

CONTRÔLEUR, TÉLÉCOMMANDE ET INTERFACE TACTILE **166**

COMMENT CÂBLER LES RUBANS LED **167**

CONNECTEURS, BOUCHONS D'ÉTANCHÉITÉ, SUPPORTS DE MONTAGE **168**

EXEMPLES DE MONTAGE **170**

PROFILS POUR RUBANS LED **172**

COMPATIBILITÉ ENTRE RUBANS LED ET CONVERTISSEURS **177**

LONGUEUR DU RUBAN SELON LA LIGNE D'ALIMENTATION **178**

RUBANS LED CONNECTÉS **180**
RUBANS LED CONNECTÉS SMART+ MATTER 180
RUBANS LED CONNECTÉS SMART+ WIFI 181
RUBANS LED CONNECTÉS ZIGBEE 182

EXEMPLES D'APPLICATION DES RUBANS LED LEDVANCE DANS DIVERS PROJETS

Qu'il s'agisse d'un éclairage général, en corniche ou d'accentuation, le système de ruban LED de LEDVANCE s'intègre avec une flexibilité fascinante dans les scénarios d'éclairage les plus divers. Dans la gastronomie et l'hôtellerie, il crée une atmosphère élégante, dans les bureaux ou les sanitaires, un éclairage fonctionnel et efficace. Et dans les magasins, il attire le regard des clients et éveille leur désir.
Grâce au nouveau kit HCL, les rubans LED blanc dynamique peuvent même simuler la lumière naturelle du jour.
Laissez-vous inspirer par nos exemples d'application pour vos propres projets !

1. LE HALL D'ENTRÉE

Le hall d'entrée est la carte de visite de l'établissement. Avec une lumière chaude, les visiteurs se sentent accueillis. Une combinaison de lumière directe et de lumière indirecte crée une atmosphère représentative et un haut niveau d'éclairage. Des lignes lumineuses soulignent discrètement l'architecture et indiquent les passages. Sur les surfaces brillantes, le ruban LED COB sans point LED visible est particulièrement impressionnant.

RUBAN LED : Performance Class COB 1 000 lm/m, 4 000 K, LS PFM-1000/COB/940/5
PROFILÉ : Profilé en U avec aile (12 mm de large)
DIFFUSEUR : Diffus, LS AY-PC/R01/D/1
CONVERTISSEUR : DR DALI-SUP-45/220-240/24



2. TERTIAIRE

Confort visuel lors d'activités changeantes, des souhaits d'éclairage individuels et un design moderne : les rubans LED blanc dynamique remplissent de nombreuses fonctions dans les bureaux. Intégrés dans des plafonds suspendus, ils éclairent le bureau et le poste de travail sans éblouir. Leur température de couleur peut être réglée par un panneau tactile.
Et nouveau : avec TW KIT et BIOLUX HCL, il est même possible d'intégrer l'Éclairage Centré sur l'Humain en toute simplicité.

RUBAN LED : Superior Class blanc dynamique 2 000 lm/m, LS SUP-2000/TW/927-965/5
PROFILÉ : Large profilé en U (26mm de haut)
DIFFUSEUR : Transparent, LS AY-PC/W02/C/1
CONVERTISSEUR : DR SUP-200/220-240/24
CONTRÔLEUR : LC RF Controller 24 V RGBW/TW
INTERFACE TACTILE : Touch Panel TW, LC RF TOUCH PANEL TW





3. ÉCLAIRAGE DE PLAFOND

Les puissants rubans LED utilisés comme éclairage de plafond permettent d'éclairer les pièces sans éblouir et avec une grande qualité de lumière.
Leur température de couleur chaude renforce l'effet de la pièce et crée une atmosphère élégante. Les rubans LED mettent en scène des solutions de plafond modernes.

RUBAN LED : Performance Class 2 000 lm/m, 3 000 K, LS P-2000/930/5
PROFILÉ : Profilé en U moyen avec aile (15,5 mm de haut), LS AY-PM04/UW/23X15,5/10/1
DIFFUSEUR : Transparent, LS AY -PC/R02/C/1
CONVERTISSEUR : DR DALI-SUP-150/220-240/24



4. RESTAURANT/CANTINE

Dans les espaces de restauration, l'atmosphère de bien-être compte. L'éclairage avec des rubans LED RGBW contribue à créer une ambiance lumineuse, moderne et accueillante, dans différentes couleurs.
La couleur de lumière blanc chaud permet de réaliser un éclairage général flatteur et élégant, mais aussi fonctionnel et efficace.

RUBAN LED : Performance Class RGBW, 1 000 lm/m, 3 000 K, LS PFM -1000/RGBW/830/5/IP66PROFILÉ : Profilé en U moyen avec aile (15,5 mm de haut), LS AY-PM04/UW/23X15,5/10/1
DIFFUSEUR : Diffus, LS AY-PC/R02/D/1
CONVERTISSEUR : DR-VAL-150/220-240/24
CONTRÔLEUR : LC RF Controller 24 V RGBW/TW
INTERFACE TACTILE : Touch Panel RGBW, LC RF TOUCH PANEL RGBW



5. CAFÉ ET BOUTIQUE

Pour tous les projets un peu plus colorés, fantaisistes et sortant de l'ordinaire, il existe des rubans LED RGB (ROUGE, VERT, BLEU). Les différentes couleurs confèrent à chaque espace une touche spéciale. Sous quelle lumière le café pourrait-il avoir meilleur goût ?

RUBAN LED : Value Class RGB, 500 lm/m, LS VAL-500/RGB/5
PROFILÉ : Profilé U large, LS AY-PW01/U/26X8/14/1
DIFFUSEUR : Diffus, LS AY-PC/W01/D/1
CONVERTISSEUR : DR-VAL-120/220-240/24
CONTRÔLEUR : LC RF Controller 24 V RGBW/TW
TÉLÉCOMMANDE : Remote Control RGBW, LC RF REMOTE RGBW

Vous trouverez les accessoires pour les rubans LED en page 152.

DES PRODUITS SUR MESURE
COMPOSANTS DU SYSTÈME

RUBANS LED
— Protégés et non protégés
— Températures de 2 700 à 6 500 K
— Flux lumineux de 500 à 2 000 lm/m
— Versions en blanc, Tunable White, RGBW et RGB

DIFFUSEURS
— Différentes versions pour une parfaite adaptation avec les profils
— Profils clairs et dépolis

PROFILS
— 13 versions différentes

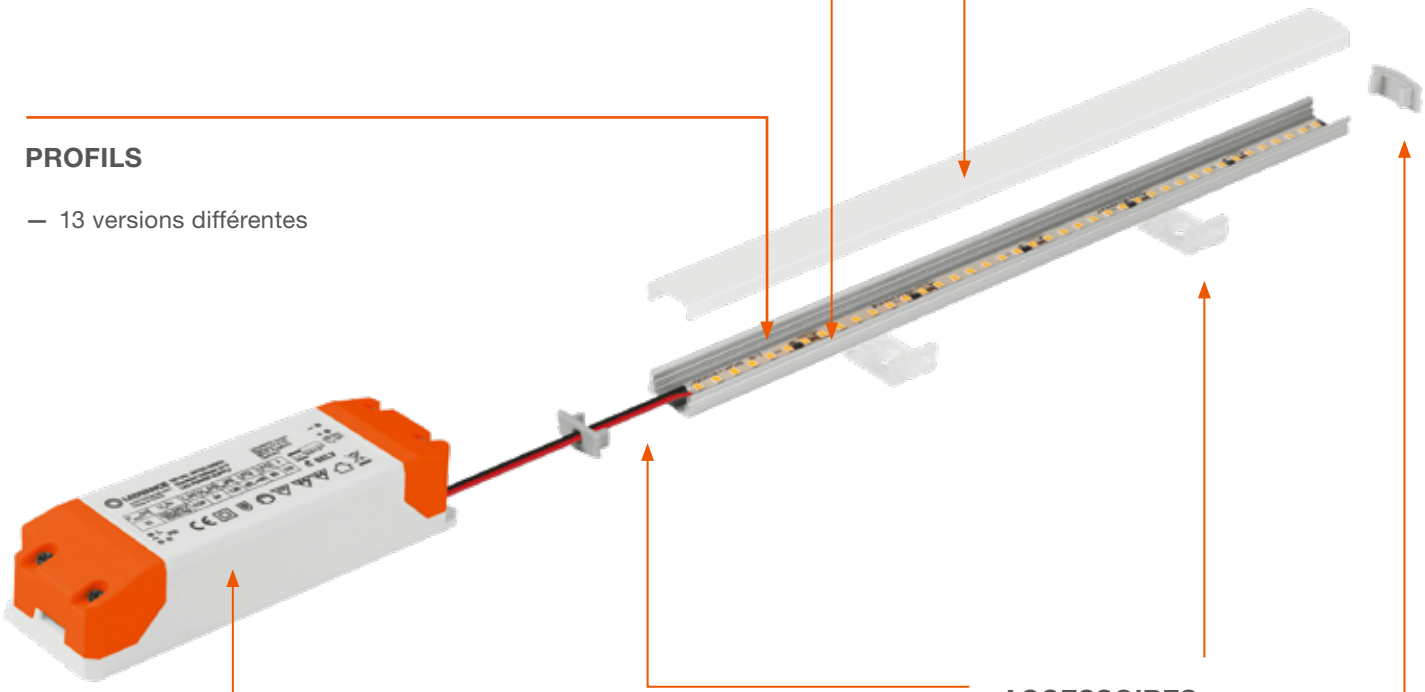

CONVERTISSEURS LED
— Protégés et non protégés
— Gradables et ON/OFF
— DALI-2

ACCESSOIRES
— Alimentations
— Connecteurs
— Bouchons d'étanchéité
— Supports de montage

OBJECTIFS : RÉPONDRE AUX DÉFIS MAJEURS

La gamme de rubans LED LEDVANCE comprend tous les composants dont vous avez besoin pour réaliser vos éclairages modernes. Rubans LED, profils, diffuseurs et convertisseurs LED dans différentes versions, ainsi que des accessoires de haute qualité. Votre avantage : vous ne perdrez plus votre temps à chercher des composants spécifiques et à vous assurer qu'ils sont tous compatibles. Tout provient de LEDVANCE, est parfaitement harmonisé et facile à installer. Indice de protection élevé ? Nous avons la solution. Lumière gradable ? Possible à tout moment avec le convertisseur ou le système de gestion de l'éclairage approprié. Et pour des projets d'éclairage dynamique complexes, il suffit d'ajouter les détecteurs adéquats. Jamais il n'a été aussi facile de satisfaire vos clients avec des solutions d'éclairage optimales.

Les rubans LED LEDVANCE sont généralement classés comme produits contenants et n'ont plus à porter d'étiquette énergétique depuis le 25 décembre 2019.

TROIS CLASSES POUR COUVRIR VOS APPLICATIONS
SEGMENTATION DES PRODUITS

Dans votre travail, vous rencontrez des missions d'éclairage allant des plus simples aux plus complexes et exigeantes, et c'est précisément ces applications que couvrent les rubans LED LEDVANCE. Une segmentation claire dans les classes Superior, Performance et Value vous aide à trouver les produits que vous recherchez, de manière rapide et fiable. De cette manière, vous pouvez répondre facilement aux besoins de vos clients.

Avec des températures de couleur allant du blanc chaud confortable 2700 kelvins au plus stimulant avec 6500 kelvins complétées par les solutions comprenant le Tunable White, RGBW et RGB ainsi que 4 niveaux de flux lumineux allant de 500 lm/m à 2 000 lm/m, vous avez toutes les options pour de grandes variétés d'applications. Développez vos possibilités grâce à nos convertisseurs, profils et accessoires qui sont parfaitement assortis les uns aux autres selon notre principe modulaire.

Un code couleur clair sur l'emballage vous permet de suivre facilement les produits et d'identifier le produit le mieux adapté au but recherché.

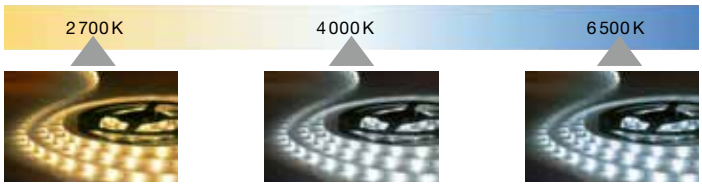

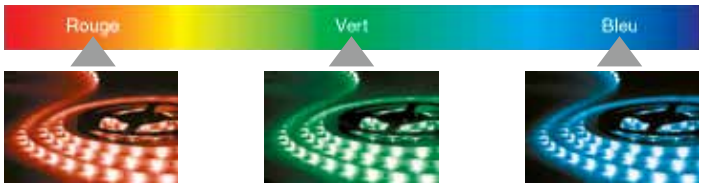

Classes de segmentation :

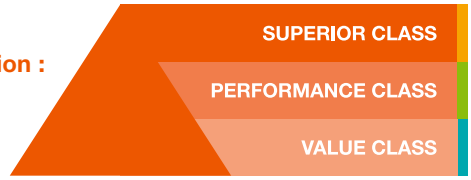



SUPERIOR CLASS

La Superior Class de LEDVANCE est constituée de nos produits de la plus haute qualité. Vous avez des attentes spécifiques, et souhaitez vous démarquer avec des produits de haute qualité ? La Superior Class de LEDVANCE est faite pour vous.

Applications générales : projets de prestige pour l'intérieur, l'extérieur et les zones humides, ainsi que les applications exposées aux embruns et à des niveaux élevés de rayonnement UV.



PERFORMANCE CLASS

La Performance Class de LEDVANCE est notre coeur de gamme. Elle offre un éventail de flux lumineux très large, permettant de s'adapter à diverses applications. La Performance Class de LEDVANCE répond à vos besoins quotidiens les plus courants.

Applications générales : projets courants pour l'intérieur, l'extérieur et les zones humides, ainsi que les applications exposées aux embruns et à des niveaux élevés de rayonnement UV.



VALUE CLASS

La Value Class de LEDVANCE offre le meilleur ratio en termes de performance et de prix. Simplicité et accessibilité ! Vous trouverez à travers la Value Class de LEDVANCE des produits fiables aux prix les plus compétitifs.

Applications générales : projets d'éclairage semi-professionnels pour l'intérieur, l'extérieur et les zones humides.

CONSEILS
POUR L'INSTALLATION DES RUBANS LED

COMMENT FONCTIONNE LE SYSTÈME DES RUBANS LED ?

Les rubans LED de LEDVANCE permettent de réaliser des solutions d'éclairage sur mesure. Afin que vous puissiez réaliser dans les règles de l'art l'installation individuelle de chaque projet, vous trouverez ici quelques indications importantes sur la structure, le fonctionnement et la manipulation des rubans LED.

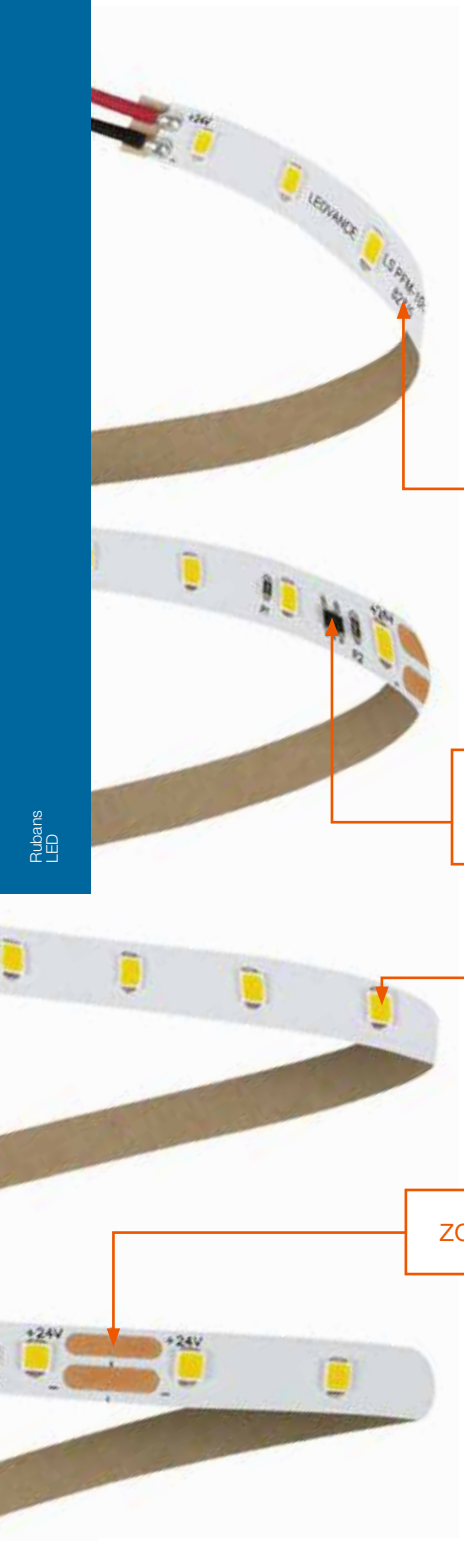

INDICATIONS GÉNÉRALES

- Les rubans LED de LEDVANCE, précâblés des deux côtés, sont faciles à manipuler et à installer sans outil.
- Ils sont gradables et les rubans à variation de blanc (TW), RGBW et RGB conviennent en outre pour un éclairage coloré dynamique.
- Montage facile sur de nombreuses surfaces lisses grâce à un ruban adhésif.
- Il est important de choisir un convertisseur et/ou un variateur de lumière LED adapté à l'application.
- La puissance totale du ruban LED ne doit pas dépasser la puissance de sortie maximale du convertisseur.

IMPORTANT : CONSIGNES D'UTILISATION

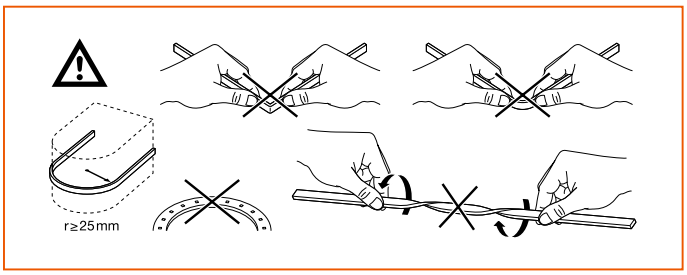

- Ne pas plier, tordre ou torsader

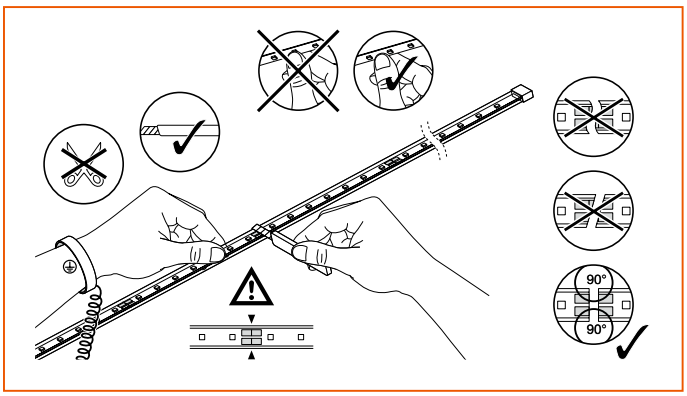

- Ne couper que dans les zones prévues
- Couper droit
- Respecter la protection ESD
- Pour les rubans IP00, ne pas toucher les LEDs

Regardez la vidéo d'installation des rubans LED ici :

CUT ON DEMAND
DÉCOUVREZ NOTRE SERVICE DE DÉCOUPE À LA DEMANDE

Il s'agit d'un service de personnalisation des rubans LED et de leurs accessoires.

Quelles sont les différentes possibilités ?

DÉCOUPE DE RUBAN, PROFILS ET DIFFUSEURS

PEINTURE DES PROFILS DANS DIFFÉRENTS RAL ET TEXTURES

CÂBLAGE SUR UN OU DEUX CÔTÉS DU RUBAN LED AVEC DIFFÉRENTES LONGUEURS

ASSEMBLAGE DE TOUS LES ÉLÉMENTS ENSEMBLE AVEC LES EMBOUTS



Rapprochez-vous de votre contact LEDVANCE pour plus d'informations.

HOTLINE RUBANS LED
NOUS VOUS ACCOMPAGNONS DANS LA CONFIGURATION DE VOTRE PROJET DE RUBANS LED

Le choix de rubans LED et de leurs accessoires peut parfois paraître complexe, c'est pourquoi nous avons décidé de mettre en place un service dédié pour vous aider dans la configuration de votre projet. Rubans LED, convertisseurs, profils ou autres accessoires... Nous vous accompagnons dans le choix et dans la configuration de chaque élément via l'adresse mail suivante :

hotline-technique@ledvance.com

Pour vous aider au mieux, pensez à rassembler les informations suivantes :
- longueur totale souhaitée (idéalement un plan ou un croquis)
- le flux ou la puissance LED souhaité au mètre, à défaut le type d'application (balisage, éclairage général, éclairage de puissance, etc.)
- gradable ou ON/OFF
- la couleur, l'Indice de Protection (IP), etc.



LED STRIP SUPERIOR-2000 TW

RUBANS LED NON PROTÉGÉS POUR APPLICATIONS PROFESSIONNELLES

Rubans LED 2000 lm/m - 50 000 h (L70/B50) - IRC > 90 - Tunable White (2 700-6 500K) - Rouleau de 5 mètres - Précâblé des deux côtés - Plus petite unité découpable : 100 mm

IP00 SUPERIOR CLASS



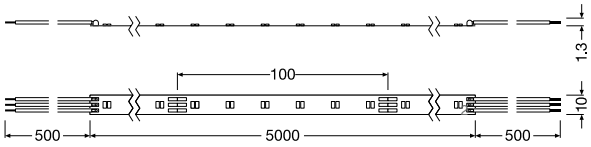

WARM COOL | SDCM <4 | DIM [2] | CRI ≥90 | 24 V DC | 120° | t[h] 50 000 [3] | LEDVANCE 5 Ans Garantie [1]

Désignation	EAN	K	lm METER	lm	W METER	W	lm/W	METER	PITCH [mm]	Ta	L × l × H [mm]	l min. [mm]	€ UNITAIRE
													CR L5
LS SUP -2000/TW/927-965/5	4058075**436084**	2 700…6 500	W 950 / W 1 060	9 140	21.6	108.0	79.0	120	16.67	-20…+55	5 000 x 10.0 x 1.2	100	409,00

Kit Ruban LED 24 V comprenant un rouleau de 5 mètres, une alimentation LED DALI et un convertisseur Zigbee DALI - Tunable White (changement de la température de couleur 2 700...6 500 K) - Connexion sans fil Zigbee 3.0 avec le contrôleur Biolux HCL - Compatible Vivares - Version non protégée IP00 - IRC ≥90 - SDCM <4 - Plus petite unité découpable : 100 mm - Garantie 5 ans

													CR 9C
KIT RUBAN LED BIOLUX HCL ZIGBEE 108W IP00	4058075**671270**	2 700…6 500	W 950 / W 1 060	9 140	21.6	108.0	79.0	120	16.67	-20…+55	5 000 x 10.0 x 1.2	100	1055,00

[1] Pour les conditions précises de la garantie, voir www.ledvance.fr/garantie | [2] Compatible avec différents convertisseurs, voir www.ledvance.fr/dim | [3] L70/B50 à Tc max. 85 °C

ACCESSOIRES COMPATIBLES

Extrait des accessoires de la gamme des rubans LED

CONNECTEURS POUR LA RECONNEXION OU JONCTION DES RUBANS LED ET SUPPORT DE MONTAGE (SACHET DE 2)



LS AY SUP -CP/P3/500
4058075**451322**



LS AY SUP -CSD/P3
4058075**451353**



LS AY SUP -CSW/P3/50
4058075**451384**



LS AY SUP -12/SMB
4058075**451599**

▶ Plus de détails voir p.168 ACCESSOIRES

CONVERTISSEURS LED COMPATIBLES (P.301) ET AUTRES ACCESSOIRES (P.166)

ON/OFF









▶ Plus de détails voir p.177 COMPATIBILITÉ

PROFILS COMPATIBLES (en orange)

▶ Plus de détails voir p.172 PROFILS

LS AY -PW01/U/
26X8/14/1
4058075**278103**

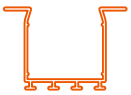

LS AY -PW02/UW/
39X26/14/1
4058075**278134**



LS AY -PW03/U/
26X26/14/1
4058075**278165**

LS AY -PF01/UW/
22X6/10/1 [4]
4058075**278196**

LS AY -PF02/U/
16X5/10/1 [4]
4058075**278226**

LS AY -PF03/UW/
25X7/12/1 [4]
4058075**278257**

LS AY -PF04/U/
17X7/12/1 [4]
4058075**278288**



LS AY -PM01/UW/
21,5X12/10/1 [4]
4058075**278318**



LS AY -PM04/UW/
23X15,5/10/1 [4]
4058075**278400**



LS AY -PM05/U/
17,5X14,5/10/1 [4]
4058075**279278**



LS AY -PM02/R/
18X15,5/10/1 [4]
4058075**278349**



LS AY -PM03/E/
19X19/10/1 [4]
4058075**278370**



LS AY -PM06/E/
18X18/12/1 [4]
4058075**279308**

[4] Sans connecteur.

BESOIN D'AIDE ?

Vous avez un projet de rubans LED et vous ne savez pas quoi choisir ?

Contactez notre service dédié à l'adresse suivante :

hotline-technique@ledvance.com

LED STRIP SUPERIOR-2000 TW P

RUBANS LED PROTÉGÉS POUR APPLICATIONS PROFESSIONNELLES

Rubans LED IP67 2000 lm/m - 50 000 h (L70/B50) - IRC > 90 - Tunable White (2 700-6 500K) - Rouleau de 5 mètres
Précâblé des deux côtés - Plus petite unité découpable : 100 mm - Résistance aux UV et au brouillard salin

IP67 SUPERIOR CLASS



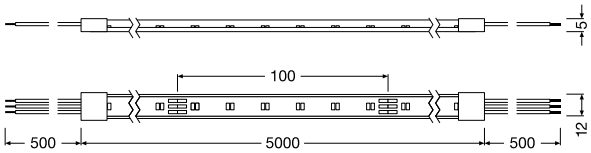

IP67 | WARM COOL | SDCM <4 | DIM [2] | CRI ≥90 | 24V DC | 110° | t[h] 50 000 [3] | UV RESISTANT | SALT MIST | LEDVANCE 5 Ans Garantie [1]

Désignation	EAN	K	lm METER	lm	W METER	W	lm/W	METER	PITCH [mm]	Ta	L×l×H [mm]	l min. [mm]	€ UNITAIRE
													CR L5
LS SUP -2000/TW/927-965/5/IP67	4058075**436008**	2 700…6 500	W 900 / W 1 010	8 450	21.6	108.0	76.0	120	16.67	-20…+55	5 000x12.0x5.0	100	642,00

Kit Ruban LED 24 V comprenant un rouleau de 5 mètres, une alimentation LED DALI et un convertisseur Zigbee DALI - Tunable White (changement de la température de couleur 2 700...6 500 K) - Connexion sans fil Zigbee 3.0 avec le contrôleur Biolux HCL - Compatible Vivares - Version protégée IP67 - IRC ≥90 - SDCM < 4 - Plus petite unité découpable : 100 mm - Garantie 5 ans

													CR 9C
KIT RUBAN LED BIOLUX HCL ZIGBEE 108W IP67	4058075**671294**	2 700…6 500	W 900 / W 1 010	8 450	21.6	108.0	76.0	120	16.67	-20…+55	5 000x12.0x5.0	100	1055,00

[1] Pour les conditions précises de la garantie, voir www.ledvance.fr/garantie | [2] Compatible avec différents convertisseurs, voir www.ledvance.fr/dim | [3] L70/B50 à Tc max. 85 °C

ACCESSOIRES COMPATIBLES

Extrait des accessoires de la gamme des rubans LED

CONNECTEURS POUR LA RECONNEXION OU JONCTION DES RUBANS LED ET SUPPORT DE MONTAGE (SACHET DE 2)



LS AY SUP -CP/P3/500/P
4058075**451414**
LS AY SUP -CSW/P3/50/P
4058075**451537**

LS AY SUP -CSD/P3/P
4058075**451445**



LS AY SUP -12/SE/P SIL-SEAL
4058075**451568**



LS AY SUP -12/SMB
4058075**451599**

▶ Plus de détails voir p.168 ACCESSOIRES

CONVERTISSEURS LED COMPATIBLES (P.301) ET AUTRES ACCESSOIRES (P.166)

ON/OFF









▶ Plus de détails voir p.177 COMPATIBILITÉ

PROFILS COMPATIBLES (en orange)

▶ Plus de détails voir p.172 PROFILS



LS AY -PW01/U/
26X8/14/1
4058075**278103**

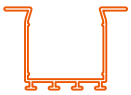

LS AY -PW02/UW/
39X26/14/1
4058075**278134**



LS AY -PW03/U/
26X26/14/1
4058075**278165**



LS AY -PF01/UW/
22X6/10/1
4058075**278196**



LS AY -PF02/U/
16X5/10/1
4058075**278226**



LS AY -PF03/UW/
25X7/12/1
4058075**278257**



LS AY -PF04/U/
17X7/12/1
4058075**278288**



LS AY -PM01/UW/
21,5X12/10/1
4058075**278318**



LS AY -PM04/UW/ [4]
23X15,5/10/1
4058075**278400**



LS AY -PM05/U/ [4]
17,5X14,5/10/1
4058075**279278**



LS AY -PM02/R/
18X15,5/10/1
4058075**278349**



LS AY -PM03/E/
19X19/10/1
4058075**278370**



LS AY -PM06/E/ [4]
18X18/12/1
4058075**279308**

[4] Sans connecteur, avec bouchon d'étanchéité.

LED STRIP PERFORMANCE AC 230V - 1200

RUBANS LED PROTÉGÉS POUR APPLICATIONS PROFESSIONNELLES

Rubans LED - 1 200 lm/m - 50 000 h (L70/B50) - Rouleau de 50 mètres - Connecteur twist lock pré-installé

Plus petite unité découpable : 100 mm

IP66

PERFORMANCE CLASS



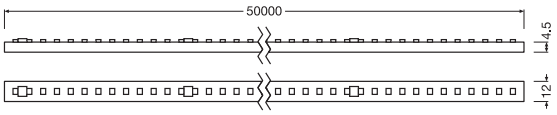

CRI >80 | 220–240 V | 120° | $t_{[h]}$ 50 000 [2] | DEKRA | LEDVANCE 3 ans garantie [1]

Désignation	EAN	K	lm METER [3]	lm	W METER [3]	W	lm/W [3]	PITCH [mm]	Ta	L × l × H [mm]	$l_{min.}$ [mm]	€ UNITAIRE
												CR L5
LS P AC 1200/830/50M/IP66 NEW	4058075**844667**	3 000	AC : 1300 DC : 1390	AC : 58 500 DC : 62 550	AC : 12 DC : 10	AC : 550 DC : 510	AC : 108 DC : 139	120	8,3	-20…+45	50 000 x 12 x 4,5	100	1321,00
LS P AC 1200/840/50M/IP66 NEW	4058075**844681**	4 000	AC : 1340 DC : 1430	AC : 60300 DC : 64350	AC : 12 DC : 10	AC : 550 DC : 510	AC : 108 DC : 139	120	8,3	-20…+45	50 000 x 12 x 4,5	100	1321,00
LS P AC 1200/865/50M/IP66 NEW	4058075**844704**	6 500	AC : 1340 DC : 1430	AC : 60300 DC : 64350	AC : 12 DC : 10	AC : 550 DC : 510	AC : 108 DC : 139	120	8,3	-20…+45	50 000 x 12 x 4,5	100	1321,00

[1] Pour les conditions précises de la garantie, voir www.ledvance.fr/garantie | [2] L70/B50 à Ta max. | [3] Valeur basée sur le premier mètre du produit

ACCESSOIRES COMPATIBLES

CONNECTEURS POUR RELIER LE RUBAN LED AU SECTEUR, À UN CONVERTISSEUR OU À UN AUTRE RUBAN LED ET KIT DE FIXATION











Désignation	LS AY AC-CP/P2/300/P	LS AY AC-CD/P2/200/P	LS AY AC-CSW/P2/100/P	LS AY AC/PLUG/EU	LS AY AC-12/SMB
Type de produit	Connecteur ruban vers réseau (fils nus)	Connecteur ruban vers prise ou vers convertisseur	Connecteur ruban vers ruban	Prise secteur EU vers connecteur ruban	Kit de fixation (20 pièces et 40 vis)
EAN	4058075**844780**	4058075**844742**	4058075**844766**	4058075**844803**	4058075**844841**
L × l × H [mm]	440 x 23 x 23	300 x 20 x 20	188 x 18 x 18	526 x 15 x 7	29 x 6 x 6,5
Unité conditionnement	50*	50*	50*	50*	50*
Prix (€) CR L5	16,40	13,70	15,80	16,40	9,10

CONVERTISSEUR LED



Désignation	DR P 500W 220-240V 215V P
Type de produit	Convertisseur LED
EAN	4058075**844728**
L × l × H [mm]	510 x 60 x 38
Unité conditionnement	10*
Prix (€) CR L5	144,00

BESOIN D'AIDE ?

Vous avez un projet de rubans LED et vous ne savez pas quoi choisir ?

Contactez notre service dédié à l'adresse suivante :

hotline-technique@ledvance.com

*Possibilité de commande à l'unité sans frais.

LED STRIP PERFORMANCE COB - 1000

RUBANS LED NON PROTÉGÉS POUR APPLICATIONS PROFESSIONNELLES

Rubans LED - 1 000 lm/m - 50 000 h (L70/B50) - Rouleau de 5 mètres - Précâblé des deux côtés - Plus petite unité découpable : 62.5 mm

IP00

PERFORMANCE CLASS



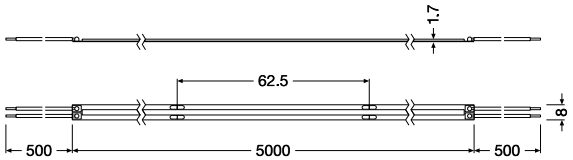

DIM [2] | CRI >90 | 24 V DC | 140° | t[h] 50 000 [3] | SHORT PITCH | TÜV SÜD | LEDVANCE 5 Ans Garantie [1]

Désignation	EAN	K	lm/METER [4]	lm	W/METER	W	lm/W	METER	PITCH [mm]	Ta	L × l × H [mm]	l min. [mm]	UNITAIRE
													CR L5
LS PFM -1000/COB/927/5	4058075**597525**	2 700	1 010	2 850	11.0	38.0	92.0	384	-	-20…+55	5 000 x 8.0 x 1.7	62.5	419,00
LS PFM -1000/COB/930/5	4058075**597532**	3 000	1 010	3 100	11.0	38.0	95.0	384	-	-20…+55	5 000 x 8.0 x 1.7	62.5	419,00
LS PFM -1000/COB/940/5	4058075**597549**	4 000	1 040	3 300	11.0	38.0	97.0	384	-	-20…+55	5 000 x 8.0 x 1.7	62.5	419,00
LS PFM -1000/COB/965/5	4058075**597556**	6 500	1 060	3 500	11.0	38.0	98.0	384	-	-20…+55	5 000 x 8.0 x 1.7	62.5	419,00

[1] Pour les conditions précises de la garantie, voir www.ledvance.fr/garantie | [2] Compatible avec différents convertisseurs, voir www.ledvance.fr/dim | [3] L70/B50 à Tc max. 65°C |
[4] Valeur basée sur le premier mètre du produit

ACCESSOIRES COMPATIBLES

Extrait des accessoires de la gamme des rubans LED

CONNECTEURS POUR LA RECONNEXION OU JONCTION DES RUBANS LED ET SUPPORT DE MONTAGE (SACHET DE 2)



LS AY PFM -CP/P2/500/COB
4058075**654075**



LS AY PFM -CSD/P2/COB
4058075**654112**



LS AY PFM -CSW/P2/50/COB
4058075**654099**

▶ Plus de détails voir p.168 ACCESSOIRES

CONVERTISSEURS LED COMPATIBLES (P.301)

DALI, Gradable ou ON/OFF







▶ Plus de détails voir p.177 COMPATIBILITÉ

PROFILS COMPATIBLES (en orange)

▶ Plus de détails voir p.172 PROFILS



LS AY -PW01/U/ 26X8/14/1
4058075**278103**

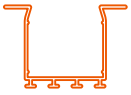

LS AY -PW02/UW/ 39X26/14/1
4058075**278134**



LS AY -PW03/U/ 26X26/14/1
4058075**278165**



LS AY -PF01/UW/ 22X6/10/1 [5]
4058075**278196**



LS AY -PF02/U/ 16X5/10/1 [5]
4058075**278226**



LS AY -PF03/UW/ 25X7/12/1
4058075**278257**



LS AY -PF04/U/ 17X7/12/1
4058075**278288**



LS AY -PM01/UW/ 21,5X12/10/1
4058075**278318**



LS AY -PM04/UW/ 23X15,5/10/1
4058075**278400**



LS AY -PM05/U/ 17,5X14,5/10/1
4058075**279278**



LS AY -PM02/R/ 18X15,5/10/1
4058075**278349**



LS AY -PM03/E/ 19X19/10/1
4058075**278370**



LS AY -PM06/E/ 18X18/12/1
4058075**279308**

[5] Sans connecteur.

LED STRIP PERFORMANCE 500 - 1000 - 1500 - 2000

RUBANS LED NON PROTÉGÉS POUR APPLICATIONS PROFESSIONNELLES

Rubans LED 500/1000/1500/2000 lm/m - 50 000 h (L70/B50) - IRC > 90 - Rouleau de 5 mètres - Précâblé des deux côtés - Plus petite unité découpable : 55,5 mm

IP00

PERFORMANCE CLASS



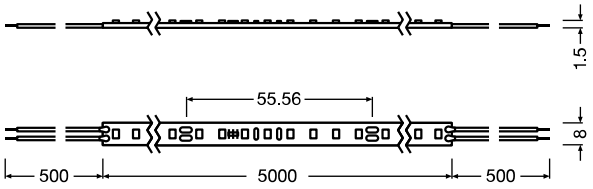

SDCM <3 | DIM [2] | CRI >90 | 24 V DC | 120° | t[h] 50 000 [3] | SHORT PITCH | LEDVANCE 5 Ans Garantie [1]

Désignation	EAN	K	lm METER	lm	W METER	W	lm/W	METER	PITCH [mm]	Ta	L×l×H [mm]	l min. [mm]	No.	€ UNITAIRE	
500															CR L5
LS P -500/927/5	4058075**707474**	2700	505	2265	4.2	21.0	120.0	144	6.94	-20…+55	5000x8.0x1.5	55.56	1	136,00	
LS P -500/930/5	4058075**707498**	3000	515	2310	4.2	21.0	122.0	144	6.94	-20…+55	5000x8.0x1.5	55.56	1	136,00	
LS P -500/940/5	4058075**707511**	4000	545	2455	4.2	21.0	130.0	144	6.94	-20…+55	5000x8.0x1.5	55.56	1	136,00	
LS P -500/965/5	4058075**707535**	6500	545	2455	4.2	21.0	130.0	144	6.94	-20…+55	5000x8.0x1.5	55.56	1	136,00	
1000															CR L5
LS P -1000/927/5	4058075**707559**	2700	1010	4645	8.6	43.0	118.0	144	6.94	-20…+55	5000x8.0x1.5	55.56	1	142,00	
LS P -1000/930/5	4058075**707573**	3000	1030	4730	8.6	43.0	120.0	144	6.94	-20…+55	5000x8.0x1.5	55.56	1	142,00	
LS P -1000/940/5	4058075**707597**	4000	1090	5030	8.6	43.0	127.0	144	6.94	-20…+55	5000x8.0x1.5	55.56	1	142,00	
LS P -1000/965/5	4058075**707610**	6500	1090	5030	8.6	43.0	127.0	144	6.94	-20…+55	5000x8.0x1.5	55.56	1	142,00	
1500															CR L5
LS P -1500/927/5	4058075**707634**	2700	1435	6480	12.0	60.0	119.0	144	6.94	-20…+55	5000x8.0x1.5	55.56	1	185,00	
LS P -1500/930/5	4058075**707658**	3000	1455	6600	12.0	60.0	121.0	144	6.94	-20…+55	5000x8.0x1.5	55.56	1	185,00	
LS P -1500/940/5	4058075**707672**	4000	1550	7020	12.0	60.0	129.0	144	6.94	-20…+55	5000x8.0x1.5	55.56	1	185,00	
LS P -1500/965/5	4058075**707696**	6500	1550	7020	12.0	60.0	129.0	144	6.94	-20…+55	5000x8.0x1.5	55.56	1	185,00	
2000															CR L5
LS P -2000/927/5	4058075**707719**	2700	1840	8420	15.6	78.0	118.0	144	6.94	-20…+55	5000x8.0x1.5	55.56	1	204,00	
LS P -2000/930/5	4058075**707733**	3000	1870	8580	15.6	78.0	120.0	144	6.94	-20…+55	5000x8.0x1.5	55.56	1	204,00	
LS P -2000/940/5	4058075**707757**	4000	1980	9125	15.6	78.0	127.0	144	6.94	-20…+55	5000x8.0x1.5	55.56	1	204,00	
LS P -2000/965/5	4058075**707771**	6500	1980	9125	15.6	78.0	127.0	144	6.94	-20…+55	5000x8.0x1.5	55.56	1	204,00	

[1] Pour les conditions précises de la garantie, voir www.ledvance.fr/garantie | [2] Compatible avec différents convertisseurs, voir www.ledvance.fr/dim | [3] L70/B50 à Ta 55 °C

ACCESSOIRES COMPATIBLES

Extrait des accessoires de la gamme des rubans LED

CONNECTEURS POUR LA RECONNEXION OU JONCTION DES RUBANS LED ET SUPPORT DE MONTAGE (SACHET DE 2)



LS AY -CP/P2/500
4058075**727403**



LS AY -CSD/P2
4058075**727526**



LS AY -CSW/P2/50
4058075**727434**



LS AY -8/SMB
4058075**727588**

▶ Plus de détails voir p.168 ACCESSOIRES

CONVERTISSEURS LED COMPATIBLES (P.301)

DALI, Gradable ou ON/OFF







▶ Plus de détails voir p.177 COMPATIBILITÉ

PROFILS COMPATIBLES (en orange)

▶ Plus de détails voir p.172 PROFILS



LS AY -PW01/U/ 26X8/14/1
4058075**278103**

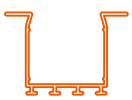

LS AY -PW02/UW/ 39X26/14/1
4058075**278134**

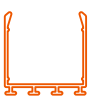

LS AY -PW03/U/ 26X26/14/1
4058075**278165**



LS AY -PF01/UW/ 22X6/10/1 [4]
4058075**278196**



LS AY -PF02/U/ 16X5/10/1 [4]
4058075**278226**



LS AY -PF03/UW/ 25X7/12/1
4058075**278257**



LS AY -PF04/U/ 17X7/12/1
4058075**278288**



LS AY -PM01/UW/ 21,5X12/10/1
4058075**278318**



LS AY -PM04/UW/ 23X15,5/10/1
4058075**278400**



LS AY -PM05/U/ 17,5X14,5/10/1
4058075**279278**



LS AY -PM02/R/ 18X15,5/10/1
4058075**278349**



LS AY -PM03/E/ 19X19/10/1
4058075**278370**



LS AY -PM06/E/ 18X18/12/1
4058075**279308**

[4] Sans connecteur

BESOIN D'AIDE ?

Vous avez un projet de rubans LED et vous ne savez pas quoi choisir ?

Contactez notre service dédié à l'adresse suivante :

hotline-technique@ledvance.com

LED STRIP PERFORMANCE 500 P - 1000 P - 1500 P - 2000 P

RUBANS LED PROTÉGÉS POUR APPLICATIONS PROFESSIONNELLES

Rubans LED protégés - IP67 - 500/1000/1500/2000 lm/m - 50 000 h (L70/B50) - IRC > 90 - Rouleau de 5 mètres - Précâblé des deux côtés - Plus petite unité découpable : 55,5 mm - Résistance aux UV et au brouillard salin

IP67

PERFORMANCE CLASS



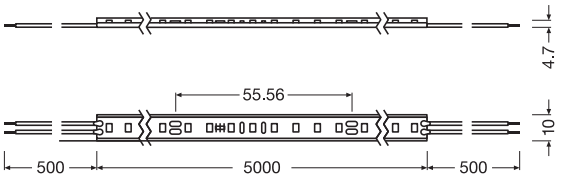

IP67 | SDCM <3 | DIM [2] | CRI >90 | 24 V DC | 110° | t[h] 50 000 [3] | SHORT PITCH | UV RESISTANT | SALT MIST | LEDVANCE 5 Ans Garantie [1]

Désignation	EAN	K	lm/METER	lm	W/METER	W	lm/W	METER	PITCH [mm]	Ta	L×l×H [mm]	l min. [mm]	No.	€ UNITAIRE
500 P														CR L5
LS P -500/927/5/IP67	4058075**705838**	2 700	475	2 185	4.2	21.0	113.0	144	6.94	-20…+55	5 000 x 10.0 x 4.7	55.56	1	173,00
LS P -500/930/5/IP67	4058075**705852**	3 000	485	2 220	4.2	21.0	115.0	144	6.94	-20…+55	5 000 x 10.0 x 4.7	55.56	1	173,00
LS P -500/940/5/IP67	4058075**705876**	4 000	515	2 360	4.2	21.0	122.0	144	6.94	-20…+55	5 000 x 10.0 x 4.7	55.56	1	173,00
LS P -500/965/5/IP67	4058075**705890**	6 500	515	2 360	4.2	21.0	122.0	144	6.94	-20…+55	5 000 x 10.0 x 4.7	55.56	1	173,00
1000 P														CR L5
LS P -1000/827/5/IP67	4058075**705913**	2 700	950	4 365	8.6	43.0	110.0	144	6.94	-20…+55	5 000 x 10.0 x 4.7	55.56	1	192,00
LS P -1000/930/5/IP67	4058075**705937**	3 000	965	4 440	8.6	43.0	112.0	144	6.94	-20…+55	5 000 x 10.0 x 4.7	55.56	1	192,00
LS P -1000/940/5/IP67	4058075**705951**	4 000	1 030	4 730	8.6	43.0	120.0	144	6.94	-20…+55	5 000 x 10.0 x 4.7	55.56	1	192,00
LS P -1000/965/5/IP67	4058075**705975**	6 500	1 030	4 730	8.6	43.0	120.0	144	6.94	-20…+55	5 000 x 10.0 x 4.7	55.56	1	192,00
1500 P														CR L5
LS P -1500/927/5/IP67	4058075**705999**	2 700	1 345	6 190	12.0	60.0	112.0	144	6.94	-20…+55	5 000 x 10.0 x 4.7	55.56	1	216,00
LS P -1500/930/5/IP67	4058075**706019**	3 000	1 370	6 290	12.0	60.0	114.0	144	6.94	-20…+55	5 000 x 10.0 x 4.7	55.56	1	216,00
LS P -1500/940/5/IP67	4058075**706033**	4 000	1 460	6 700	12.0	60.0	121.0	144	6.94	-20…+55	5 000 x 10.0 x 4.7	55.56	1	216,00
LS P -1500/965/5/IP67	4058075**706057**	6 500	1 460	6 700	12.0	60.0	121.0	144	6.94	-20…+55	5 000 x 10.0 x 4.7	55.56	1	216,00
2000 P														CR L5
LS P -2000/927/5/IP67	4058075**706071**	2 700	1 725	7 920	15.6	78.0	110.0	144	6.94	-20…+55	5 000 x 10.0 x 4.7	55.56	1	229,00
LS P -2000/930/5/IP67	4058075**706095**	3 000	1 753	8 050	15.6	78.0	112.0	144	6.94	-20…+55	5 000 x 10.0 x 4.7	55.56	1	229,00
LS P -2000/940/5/IP67	4058075**706118**	4 000	1 870	8 575	15.6	78.0	120.0	144	6.94	-20…+55	5 000 x 10.0 x 4.7	55.56	1	229,00
LS P -2000/965/5/IP67	4058075**706132**	6 500	1 870	8 575	15.6	78.0	120.0	144	6.94	-20…+55	5 000 x 10.0 x 4.7	55.56	1	229,00

[1] Pour les conditions précises de la garantie, voir www.ledvance.fr/garantie | [2] Compatible avec différents convertisseurs, voir www.ledvance.fr/dim | [3] L70/B50 à Ta 55 °C

ACCESSOIRES COMPATIBLES

Extrait des accessoires de la gamme des rubans LED

CONNECTEURS POUR LA RECONNEXION OU JONCTION DES RUBANS LED (SACHET DE 2) ET BOUCHONS D'ÉTANCHÉITÉ



LS AY -CP/P2/500/P
4058075**727465**

LS AY -CSD/P2/P
4058075**727557**

LS AY -CSW/P2/50/P
4058075**727496**

LS AY -10/SE/P SIL-SEAL
4058075**727649**

LS AY-10/SMB
4058075**27618**

▶ Plus de détails voir p.168 ACCESSOIRES

CONVERTISSEURS LED COMPATIBLES (P.301)

Gradable, ON/OFF IP66 ou ON/OFF



▶ Plus de détails voir p.177 COMPATIBILITÉ

PROFILS COMPATIBLES (en orange)

▶ Plus de détails voir p.172 PROFILS

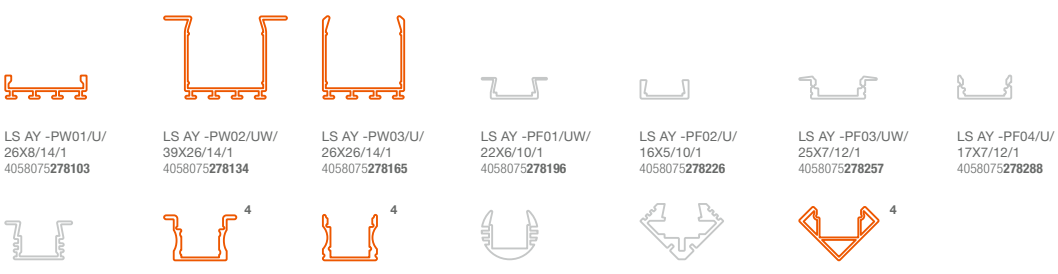

LS AY -PW01/U/ 26X8/14/1
4058075**278103**

LS AY -PW02/UW/ 39X26/14/1
4058075**278134**

LS AY -PW03/U/ 26X26/14/1
4058075**278165**

LS AY -PF01/UW/ 22X6/10/1
4058075**278196**

LS AY -PF02/U/ 16X5/10/1
4058075**278226**

LS AY -PF03/UW/ 25X7/12/1
4058075**278257**

LS AY -PF04/U/ 17X7/12/1
4058075**278288**

LS AY -PM01/UW/ 21,5X12/10/1
4058075**278318**

LS AY -PM04/UW/ 23X15,5/10/1 [4]
4058075**278400**

LS AY -PM05/U/ 17,5X14,5/10/1 [4]
4058075**279278**

LS AY -PM02/R/ 18X15,5/10/1
4058075**278349**

LS AY -PM03/E/ 19X19/10/1
4058075**278370**

LS AY -PM06/E/ 18X18/12/1 [4]
4058075**279308**

[4] Sans connecteur, avec bouchon d'étanchéité.

LED STRIP PERFORMANCE 1000 RGBW

RUBANS LED NON PROTÉGÉS POUR APPLICATIONS PROFESSIONNELLES

Rubans LED - 1 000 lm/m - 50 000 h (L70/B50) - Rouleau de 5 mètres - Précâblé des deux côtés - Plus petite unité découpable : 83,33 mm

IP00

PERFOR-MANCE CLASS



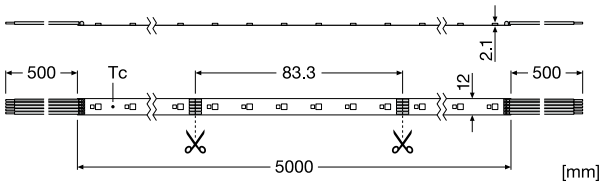

RGBW | SDCM <4 | DIM [2] | CRI >90 | 24 V DC | 120° | t [h] 50 000 [3] | TÜV SÜD | LEDVANCE 5 Ans Garantie [1]

Désignation	EAN	K	lm/METER	lm	W/METER	W	lm/W	METER	PITCH [mm]	Ta	L × l × H [mm]	l min. [mm]	€ UNITAIRE
													CR L5
LS P -1000/RGBW/827/5	4099854**358258**	2 700	750/R 155/G 510/B 110/W 990	8025	21	106	118	168	11,9	-20…+55	5 000 x 12,0 x 2,1	83,33	427,00
LS P -1000/RGBW/830/5	4099854**358272**	3 000	750/R 155/G 510/B 110/W 1030	8130	21	106	123	168	11,9	-20…+55	5 000 x 12,0 x 2,1	83,33	427,00
LS P -1000/RGBW/840/5	4099854**358296**	4 000	750/R 155/G 510/B 110/W 1 055	8450	21	106	126	168	11,9	-20…+55	5 000 x 12,0 x 2,1	83,33	427,00
LS P -1000/RGBW/865/5	4099854**358753**	6 500	750/R 155/G 510/B 110/W 1 055	8450	21	106	126	168	11,9	-20…+55	5 000 x 12,0 x 2,1	83,33	427,00

[1] Pour les conditions précises de la garantie, voir www.ledvance.fr/garantie | [2] Compatible avec différents convertisseurs, voir www.ledvance.fr/dim | [3] L70/B50 à Ta max.

ACCESSOIRES COMPATIBLES

Extrait des accessoires de la gamme des rubans LED

CONNECTEURS POUR LA RECONNEXION OU JONCTION DES RUBANS LED ET SUPPORT DE MONTAGE (SACHET DE 2)



LS AY P -CP/P5/500
4099854358968



LS AY P -CSD/P5
4099854359101



LS AY P -CSW/P5/50
4099854359057



LS AY P -14/SMB
4099854358937

▶ Plus de détails voir p.168 ACCESSOIRES

CONVERTISSEURS LED COMPATIBLES (P.301) ET AUTRES ACCESSOIRES (P.166)

ON/OFF









▶ Plus de détails voir p.177 COMPATIBILITÉ

PROFILS COMPATIBLES (en orange)

▶ Plus de détails voir p.172 PROFILS

LS AY -PW01/U/ 26X8/14/1
4058075**278103**

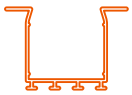

LS AY -PW02/UW/ 39X26/14/1
4058075**278134**



LS AY -PW03/U/ 26X26/14/1
4058075**278165**

LS AY -PF01/UW/ 22X6/10/1
4058075**278196**

LS AY -PF02/U/ 16X5/10/1
4058075**278226**



[4]

LS AY -PF03/UW/ 25X7/12/1
4058075**278257**



[4]

LS AY -PF04/U/ 17X7/12/1
4058075**278288**



[4]

LS AY -PM01/UW/ 21,5X12/10/1
4058075**278318**



[4]

LS AY -PM04/UW/ 23X15,5/10/1
4058075**278400**



[4]

LS AY -PM05/U/ 17,5X14,5/10/1
4058075**279278**



LS AY -PM02/R/ 18X15,5/10/1
4058075**278349**



LS AY -PM03/E/ 19X19/10/1
4058075**278370**



[4]

LS AY -PM06/E/ 18X18/12/1
4058075**279308**

[4] Sans connecteur.

BESOIN D'AIDE ?

Vous avez un projet de rubans LED et vous ne savez pas quoi choisir ?

Contactez notre service dédié à l'adresse suivante :

hotline-technique@ledvance.com

LED STRIP PERFORMANCE 1000 RGBW P

RUBANS LED PROTÉGÉS POUR APPLICATIONS PROFESSIONNELLES

Rubans LED protégés - IP67 – 1 000 lm/m - 50 000 h (L70/B50) - Rouleau de 5 mètres - Précâblé des deux côtés - Plus petite unité découpable : 83,33 mm - Résistance aux UV et au brouillard salin



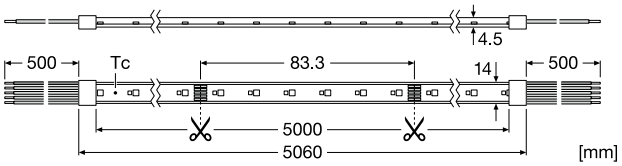

IP67 | RGBW | SDCM <4 | DIM [2] | CRI >90 | 24 V DC | 120° | t[h] 50 000 [3] | UV RESISTANT | SALT MIST | TÜV SÜD | LEDVANCE 5 ans garantie [1]

Désignation	EAN	K	lm/METER	lm	W/METER	W	lm/W	METER	PITCH [mm]	Ta	L × l × H [mm]	min. [mm]	UNITAIRE €
													CR L5
LS P -1000/RGBW/827/5/IP67	4099854**358807**	2 700	750/R 150/G 490/B 105/W 940	7630	21	106	110	168	11,9	-20…+55	5 060 x 14,0 x 4,5	83,33	577,00
LS P -1000/RGBW/830/5/IP67	4099854**358876**	3 000	750/R 150/G 490/B 105/W 970	7735	21	106	114	168	11,9	-20…+55	5 060 x 14,0 x 4,5	83,33	577,00
LS P -1000/RGBW/840/5/IP67	4099854**358890**	4 000	750/R 150/G 490/B 105/W 995	7950	21	106	120	168	11,9	-20…+55	5 060 x 14,0 x 4,5	83,33	577,00
LS P -1000/RGBW/865/5/IP67	4099854**358913**	6 500	750/R 150/G 490/B 105/W 995	7950	21	106	120	168	11,9	-20…+55	5 060 x 14,0 x 4,5	83,33	577,00

[1] Pour les conditions précises de la garantie, voir www.ledvance.fr/garantie | [2] Compatible avec différents convertisseurs, voir www.ledvance.fr/dim | [3] L70/B50 à Ta max.

ACCESSOIRES COMPATIBLES

Extrait des accessoires de la gamme des rubans LED

CONNECTEURS POUR LA RECONNEXION OU JONCTION DES RUBANS LED ET SUPPORT DE MONTAGE (SACHET DE 2)



LS AY P -CP/P5/500/P
4099854358999



LS AY P -CSW/P5/50/P
4099854359088



LS AY P -CSD/P5/P
409854359156



LS AY P -14/SMB
409854358937

▶ Plus de détails voir p.168 ACCESSOIRES

CONVERTISSEURS LED COMPATIBLES (P.301) ET AUTRES ACCESSOIRES (P.166)

ON/OFF









▶ Plus de détails voir p.177 COMPATIBILITÉ

PROFILS COMPATIBLES (en orange)

▶ Plus de détails voir p.172 PROFILS



LS AY -PW01/U/ 26X8/14/1
4058075**278103**

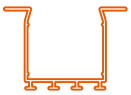

LS AY -PW02/UW/ 39X26/14/1
4058075**278134**



LS AY -PW03/U/ 26X26/14/1
4058075**278165**



LS AY -PF01/UW/ 22X6/10/1
4058075**278196**



LS AY -PF02/U/ 16X5/10/1
4058075**278226**



LS AY -PF03/UW/ 25X7/12/1
4058075**278257**



LS AY -PF04/U/ 17X7/12/1
4058075**278288**



LS AY -PM01/UW/ 21,5X12/10/1
4058075**278318**



LS AY -PM04/UW/ 23X15,5/10/1
4058075**278400**



LS AY -PM05/U/ 17,5X14,5/10/1
4058075**279278**



LS AY -PM02/R/ 18X15,5/10/1
4058075**278349**



LS AY -PM03/E/ 19X19/10/1
4058075**278370**



LS AY -PM06/E/ 18X18/12/1
4058075**279308**

LED STRIP VALUE 500 - 1000 - 1500 - 2000

RUBANS LED NON PROTÉGÉS POUR APPLICATIONS GÉNÉRALES

Rubans LED – 500/1000/1500/2000 lm/m - 30 000 h (L70/B50) - Rouleau de 5 mètres - Précâblé des deux côtés - Plus petite unité découpable : 100 mm

IP00

VALUE CLASS



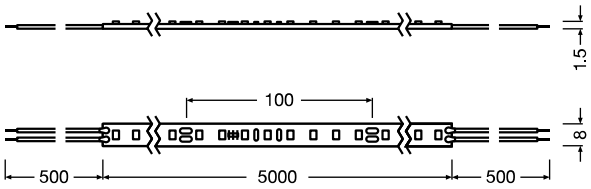

CRI >80 | DIM [2] | 24 V DC | 120° | t[h] 30 000 [3] | TÜV SÜD | LEDVANCE 3 Ans Garantie [1]

Désignation	EAN	K	lm METER [4]	lm	W METER	W	lm/W	METER	PITCH [mm]	Ta	L × l × H [mm]	l min. [mm]	€ UNITAIRE
500													CR L5
LS V -500/827/5	4058075**707795**	2 700	530	2 330	5.0	24.0	106.0	70	14.29	-20…+55	5000x8.0x1.5	100	49,40
LS V -500/830/5	4058075**707818**	3 000	540	2 375	5.0	24.0	108.0	70	14.29	-20…+55	5000x8.0x1.5	100	49,40
LS V -500/840/5	4058075**707832**	4 000	560	2 450	5.0	24.0	112.0	70	14.29	-20…+55	5000x8.0x1.5	100	49,40
LS V -500/865/5	4058075**707856**	6 500	560	2 450	5.0	24.0	112.0	70	14.29	-20…+55	5000x8.0x1.5	100	49,40
1000													CR L5
LS V -1000/827/5	4058075**707870**	2 700	970	3 960	9.0	40.0	108.0	70	14.29	-20…+55	5000x8.0x1.5	100	55,50
LS V -1000/830/5	4058075**707894**	3 000	1 000	4 040	9.0	40.0	111.0	70	14.29	-20…+55	5000x8.0x1.5	100	55,50
LS V -1000/840/5	4058075**707917**	4 000	1 040	4 240	9.0	40.0	116.0	70	14.29	-20…+55	5000x8.0x1.5	100	55,50
LS V -1000/865/5	4058075**707931**	6 500	1 040	4 240	9.0	40.0	116.0	70	14.29	-20…+55	5000x8.0x1.5	100	55,50
1500													CR L5
LS V -1500/827/5	4058075**707955**	2 700	1 345	5 640	13.2	60.0	102.0	70	14.29	-20…+55	5000x8.0x1.5	100	74,00
LS V -1500/830/5	4058075**707979**	3 000	1 410	5 880	13.2	60.0	107.0	70	14.29	-20…+55	5000x8.0x1.5	100	74,00
LS V -1500/840/5	4058075**707993**	4 000	1 490	6 180	13.2	60.0	113.0	70	14.29	-20…+55	5000x8.0x1.5	100	74,00
LS V -1500/865/5	4058075**708013**	6 500	1 490	6 180	13.2	60.0	113.0	70	14.29	-20…+55	5000x8.0x1.5	100	74,00
2000													CR L5
LS V -2000/827/5	4058075**708037**	2 700	1 695	6 790	16.0	70.0	106.0	70	14.29	-20…+55	5000x8.0x1.5	100	86,50
LS V -2000/830/5	4058075**708051**	3 000	1 760	6 850	16.0	70.0	110.0	70	14.29	-20…+55	5000x8.0x1.5	100	86,50
LS V -2000/840/5	4058075**708075**	4 000	1 820	7 280	16.0	70.0	114.0	70	14.29	-20…+55	5000x8.0x1.5	100	86,50
LS V -2000/865/5	4058075**708099**	6 500	1 820	7 280	16.0	70.0	114.0	70	14.29	-20…+55	5000x8.0x1.5	100	86,50

[1] Pour les conditions précises de la garantie, voir www.ledvance.fr/garantie | [2] Compatible avec différents convertisseurs, voir www.ledvance.fr/dim | [3] L70/B50 à Ta 55 °C | [4] Valeur basée sur le premier mètre du produit

ACCESSOIRES COMPATIBLES

Extrait des accessoires de la gamme des rubans LED

CONNECTEURS POUR LA RECONNEXION OU JONCTION DES RUBANS LED ET SUPPORT DE MONTAGE (SACHET DE 2)



LS AY -CP/P2/500
4058075**727403**



LS AY -CSD/P2
4058075**727526**



LS AY -CSW/P2/50
4058075**727434**



LS AY -8/SMB
4058075**727588**

▶ Plus de détails voir p.168 ACCESSOIRES

CONVERTISSEURS LED COMPATIBLES (P.301)

DALI, ON/OFF ou ON/OFF IP66



▶ Plus de détails voir p.177 COMPATIBILITÉ

PROFILS COMPATIBLES (en orange)

▶ Plus de détails voir p.172 PROFILS



LS AY -PW01/U/ 26X8/14/1
4058075**278103**

LS AY -PW02/UW/ 39X26/14/1
4058075**278134**

LS AY -PW03/U/ 26X26/14/1
4058075**278165**

LS AY -PF01/UW/ 22X6/10/1
4058075**278196**

LS AY -PF02/U/ 16X5/10/1
4058075**278226**

LS AY -PF03/UW/ 25X7/12/1
4058075**278257**

LS AY -PF04/U/ 17X7/12/1
4058075**278288**



LS AY -PM01/UW/ 21,5X12/10/1
4058075**278318**

LS AY -PM04/UW/ 23X15,5/10/1
4058075**278400**

LS AY -PM05/U/ 17,5X14,5/10/1
4058075**279278**

LS AY -PM02/R/ 18X15,5/10/1
4058075**278349**

LS AY -PM03/E/ 19X19/10/1
4058075**278370**

LS AY -PM06/E/ 18X18/12/1
4058075**279308**

BESOIN D'AIDE ?

Vous avez un projet de rubans LED et vous ne savez pas quoi choisir ?

Contactez notre service dédié à l'adresse suivante :

hotline-technique@ledvance.com

LED STRIP VALUE 500 P - 1000 P - 1500 P - 2000 P

RUBANS LED PROTÉGÉS POUR APPLICATIONS GÉNÉRALES

Rubans LED protégés - IP66 - 500/1000/1500/2000 lm/m - 30 000 h (L70/B50) - Rouleau de 5 mètres - Précâblé des deux côtés - Plus petite unité découpable : 100 mm - Résistance aux UV et au brouillard salin

IP66 | VALUE CLASS



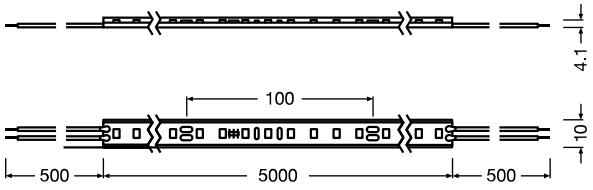

IP66 | CRI >80 | DIM [2] | 24V DC | 120° | t[h] 30000 [3] | UV RESISTANT | SALT MIST | TÜV SÜD | LEDVANCE 3 Ans Garantie [1]

Désignation	EAN	K	lm METER [4]	lm	W METER	W	lm/W	METER	PITCH [mm]	Ta	L x l x H [mm]	l min. [mm]	UNITAIRE
500 P													CR L5
LS V -500/827/5/IP66	4058075**705425**	2700	495	2185	5.0	24.0	99.0	70	14.29	-20…+55	5000x10.0x4.1	100	80,50
LS V -500/830/5/IP66	4058075**705463**	3000	505	2230	5.0	24.0	101.0	70	14.29	-20…+55	5000x10.0x4.1	100	80,50
LS V -500/840/5/IP66	4058075**705487**	4000	525	2300	5.0	24.0	105.0	70	14.29	-20…+55	5000x10.0x4.1	100	80,50
LS V -500/865/5/IP66	4058075**705500**	6500	525	2300	5.0	24.0	105.0	70	14.29	-20…+55	5000x10.0x4.1	100	80,50
1000 P													CR L5
LS V -1000/827/5/IP66	4058075**705524**	2700	910	3720	9.0	40.0	101.0	70	14.29	-20…+55	5000x10.0x4.1	100	80,50
LS V -1000/830/5/IP66	4058075**705548**	3000	935	3800	9.0	40.0	104.0	70	14.29	-20…+55	5000x10.0x4.1	100	80,50
LS V -1000/840/5/IP66	4058075**705562**	4000	970	3960	9.0	40.0	108.0	70	14.29	-20…+55	5000x10.0x4.1	100	80,50
LS V -1000/865/5/IP66	4058075**705586**	6500	970	3960	9.0	40.0	108.0	70	14.29	-20…+55	5000x10.0x4.1	100	80,50
1500 P													CR L5
LS V -1500/827/5/IP66	4058075**705609**	2700	1290	5400	13.2	60.0	98.0	70	14.29	-20…+55	5000x10.0x4.1	100	99,00
LS V -1500/830/5/IP66	4058075**705623**	3000	1320	5520	13.2	60.0	100.0	70	14.29	-20…+55	5000x10.0x4.1	100	99,00
LS V -1500/840/5/IP66	4058075**705647**	4000	1400	5820	13.2	60.0	106.0	70	14.29	-20…+55	5000x10.0x4.1	100	99,00
LS V -1500/865/5/IP66	4058075**705661**	6500	1400	5820	13.2	60.0	106.0	70	14.29	-20…+55	5000x10.0x4.1	100	99,00
2000 P													CR L5
LS V -2000/827/5/IP66	4058075**705685**	2700	1585	6370	16.0	70.0	99.0	70	14.29	-20…+55	5000x10.0x4.1	100	111,00
LS V -2000/830/5/IP66	4058075**705708**	3000	1650	6580	16.0	70.0	103.0	70	14.29	-20…+55	5000x10.0x4.1	100	111,00
LS V -2000/840/5/IP66	4058075**705722**	4000	1710	6860	16.0	70.0	107.0	70	14.29	-20…+55	5000x10.0x4.1	100	111,00
LS V -2000/865/5/IP66	4058075**705746**	6500	1710	6860	16.0	70.0	107.0	70	14.29	-20…+55	5000x10.0x4.1	100	111,00

[1] Pour les conditions précises de la garantie, voir www.ledvance.fr/garantie | [2] Compatible avec différents convertisseurs, voir www.ledvance.fr/dim | [3] L70/B50 à Ta 55 °C | [4] Valeur basée sur le premier mètre du produit

ACCESSOIRES COMPATIBLES

Extrait des accessoires de la gamme des rubans LED

CONNECTEURS POUR LA RECONNEXION OU JONCTION DES RUBANS LED (SACHET DE 2) ET BOUCHONS D'ÉTANCHÉITÉ



LS AY -CP/P2/500/P
4058075**727465**

LS AY -CSD/P2/P
4058075**727557**



LS AY -CSW/P2/50/P
4058075**727496**



LS AY -10/SE/P SIL-SEAL
4058075**727649**



LS AY-10/SMB
4058075**27618**

▶ Plus de détails voir p.168 ACCESSOIRES

CONVERTISSEURS LED COMPATIBLES (P.301)

Gradable, ON/OFF IP66 ou ON/OFF







▶ Plus de détails voir p.177 COMPATIBILITÉ

PROFILS COMPATIBLES (en orange)

▶ Plus de détails voir p.172 PROFILS



LS AY -PW01/U/ 26X8/14/1
4058075**278103**

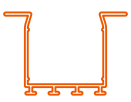

LS AY -PW02/UW/ 39X26/14/1
4058075**278134**

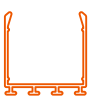

LS AY -PW03/U/ 26X26/14/1
4058075**278165**



LS AY -PF01/UW/ 22X6/10/1
4058075**278196**



LS AY -PF02/U/ 16X5/10/1
4058075**278226**



LS AY -PF03/UW/ 25X7/12/1
4058075**278257**



LS AY -PF04/U/ 17X7/12/1
4058075**278288**



LS AY -PM01/UW/ 21,5X12/10/1
4058075**278318**



LS AY -PM04/UW/ 23X15,5/10/1
4058075**278400**



LS AY -PM05/U/ 17,5X14,5/10/1
4058075**279278**



LS AY -PM02/R/ 18X15,5/10/1
4058075**278349**



LS AY -PM03/E/ 19X19/10/1
4058075**278370**



LS AY -PM06/E/ 18X18/12/1
4058075**279308**

LED STRIP VALUE 500 RGB

RUBANS LED NON PROTÉGÉS POUR APPLICATIONS GÉNÉRALES

Rubans LED - 500 lm/m - RGB - 40 000 h (L70/B50) - Rouleau de 5 mètres - Précâblé des deux côtés - Plus petite unité découpable : 100 mm

IP00

VALUE CLASS



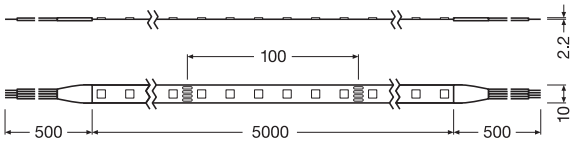

RGB | 1 | 24 V DC | 120° | t[h] 40 000 | 2

Désignation	EAN	K	lm METER [3]	lm	W METER	W	lm/W	METER	PITCH [mm]	Ta	L×l×H [mm]	l min. [mm]	€ UNITAIRE
													CR L5
LS VAL -500/RGB/5	4058075**404441**	-	535/R 106/G 325/B 73	2 400	14.4	67.0	37.2	60	16.70	-20…+45	5 000 x 10.0 x 2.2	100	184,00

[1] Compatible avec différents convertisseurs, voir www.ledvance.fr/dim | [2] L70/B50 à Tc max. 75 °C | [3] Valeur basée sur le premier mètre du produit

ACCESSOIRES COMPATIBLES

Extrait des accessoires de la gamme des rubans LED

CONNECTEURS POUR LA RECONNEXION OU JONCTION DES RUBANS LED ET SUPPORT DE MONTAGE (SACHET DE 2)



LS AY VAL -CP/P4/500
4058075**407800**



LS AY VAL -CSD/P4
4058075**407831**



LS AY VAL -CSW/P4/50
4058075**407862**



LS AY VAL -12/SMB
4058075**411708**

▶ Plus de détails voir p.168 ACCESSOIRES

CONVERTISSEURS LED COMPATIBLES (P.301) ET AUTRES ACCESSOIRES (P.166)

ON/OFF







▶ Plus de détails voir p.177 COMPATIBILITÉ

PROFILS COMPATIBLES (en orange)

▶ Plus de détails voir p.172 PROFILS



LS AY -PW01/U/
26X8/14/1
4058075**278103**

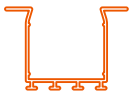

LS AY -PW02/UW/
39X26/14/1
4058075**278134**



LS AY -PW03/U/
26X26/14/1
4058075**278165**



LS AY -PF01/UW/
22X6/10/1 [4]
4058075**278196**



LS AY -PF02/U/
16X5/10/1 [4]
4058075**278226**



LS AY -PF03/UW/
25X7/12/1 [4]
4058075**278257**



LS AY -PF04/U/
17X7/12/1 [4]
4058075**278288**



LS AY -PM01/UW/
21,5X12/10/1 [4]
4058075**278318**



LS AY -PM04/UW/
23X15,5/10/1 [4]
4058075**278400**



LS AY -PM05/U/
17,5X14,5/10/1 [4]
4058075**279278**



LS AY -PM02/R/
18X15,5/10/1 [4]
4058075**278349**



LS AY -PM03/E/
19X19/10/1 [4]
4058075**278370**



LS AY -PM06/E/
18X18/12/1 [4]
4058075**279308**

[4] Sans connecteur.

BESOIN D'AIDE ?

Vous avez un projet de rubans LED et vous ne savez pas quoi choisir ?

Contactez notre service dédié à l'adresse suivante :

hotline-technique@ledvance.com

LED STRIP VALUE 500 RGB P

RUBANS LED PROTÉGÉS POUR APPLICATIONS GÉNÉRALES

Rubans LED protégés - IP66 – 500 lm/m - RGB - 40 000 h (L70/B50) - Rouleau de 5 mètres - Précâblé des deux côtés - Plus petite unité découpable : 100 mm - Résistance aux UV et au brouillard salin

IP65 | VALUE CLASS



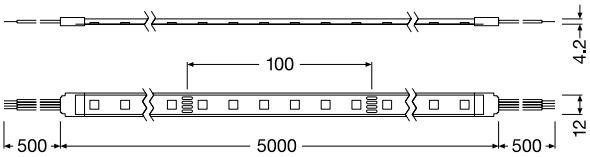

IP65 | RGB | [1] | 24 V DC | 120° | t[h] 40000 [2] | UV RESISTANT

Désignation	EAN	K	lm METER [3]	lm	W METER	W	lm/W	METER	PITCH [mm]	Ta	L×l×H [mm]	min. [mm]	UNITAIRE
													CR L5
LS VAL -500/RGB/5/IP65	4058075**404472**	-	485/R 115/G 355/B 80	2150	14.4	67.0	33.7	60	16.70	-20…+45	5000x12.5x4.2	100	211,00

[1] Compatible avec différents convertisseurs, voir www.ledvance.fr/dim | [2] L70/B50 à Tc max. 75 °C | [3] Valeur basée sur le premier mètre du produit

ACCESSOIRES COMPATIBLES

Extrait des accessoires de la gamme des rubans LED

CONNECTEURS POUR LA RECONNEXION OU JONCTION DES RUBANS LED ET SUPPORT DE MONTAGE (SACHET DE 2)



LS AY VAL -CP/P4/500/P
4058075**407893**
LS AY VAL -CSW/P4/50/P
4058075**407954**

LS AY VAL -CSD/P4/P
4058075**407923**



LS AY VAL -SE/P + SILICONE SEAL
4058075**407985**



LS AY VAL -12/SMB
4058075**411708**

▶ Plus de détails voir p.168 ACCESSOIRES

CONVERTISSEURS LED COMPATIBLES (P.301) ET AUTRES ACCESSOIRES (P.166)

ON/OFF



▶ Plus de détails voir p.177 COMPATIBILITÉ

PROFILS COMPATIBLES (en orange)

▶ Plus de détails voir p.172 PROFILS



LS AY -PW01/U/ 26X8/14/1
4058075**278103**

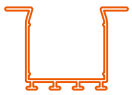

LS AY -PW02/UW/ 39X26/14/1
4058075**278134**



LS AY -PW03/U/ 26X26/14/1
4058075**278165**

LS AY -PF01/UW/ 22X6/10/1
4058075**278196**

LS AY -PF02/U/ 16X5/10/1
4058075**278226**

LS AY -PF03/UW/ 25X7/12/1
4058075**278257**

LS AY -PF04/U/ 17X7/12/1
4058075**278288**



LS AY -PM01/UW/ 21,5X12/10/1
4058075**278318**



LS AY -PM04/UW/ 23X15,5/10/1 [4]
4058075**278400**



LS AY -PM05/U/ 17,5X14,5/10/1 [4]
4058075**279278**



LS AY -PM02/R/ 18X15,5/10/1
4058075**278349**



LS AY -PM03/E/ 19X19/10/1
4058075**278370**



LS AY -PM06/E/ 18X18/12/1 [4]
4058075**279308**

[4] Sans connecteur, avec bouchon d'étanchéité.

CONTRÔLEUR, TÉLÉCOMMANDE ET INTERFACE TACTILE TW/RGBW/RGB



LEDVANCE 5 Ans Garantie [1]

CONTRÔLEUR

CR L5

Désignation	EAN	Type de produit	V_{in} [VDC]	Fréquence [GHZ]	Nombre de canaux	Courant max/ canal [A]	Max. puissance [W]	L × l × H [mm]	Température ambiante T_a	€ UNITAIRE
LC RF CONTROL 24V RGBW/TW	4058075**435834**	Contrôleur multicanaux	12–24	2.4	5	5 × 3	5 × 60	114 × 38.0 × 20.0	–30…+55 °C	106,00



1



2

LEDVANCE 5 Ans Garantie [1]

TÉLÉCOMMANDE

CR L5

Désignation	EAN	Type de produit	V_{in} [VDC]	Fréquence [GHZ]	L × l × H [mm]	Température ambiante T_a	Image no.	€ UNITAIRE
LC RF REMOTE TW	4058075**435926**	Télécommande pour rubans LED TW	3 (CR2032)	2.4	107 × 58.5 × 9.0	–20…+55 °C	1	92,50
LC RF REMOTE RGBW	4058075**435858**	Télécommande pour rubans LED RGBW et RGB	3 (CR2032)	2.4	107 × 58.5 × 9.0	–20…+55 °C	2	92,50



1



2

LEDVANCE 5 Ans Garantie [1]

INTERFACE TACTILE

CR L5

Désignation	EAN	Type de produit	V_{in} [VAC]	Fréquence [GHZ]	L × l × H [mm]	Température ambiante T_a	Image no.	€ UNITAIRE
LC RF TOUCH PANEL TW	4058075**435940**	Touch panel pour rubans TW LED	100 – 240	2.4	86 × 86.0 × 33.0	–30…+55 °C	1	264,00
LC RF TOUCH PANEL RGBW	4058075**435896**	Touch panel pour rubans RGBW et RGB	100 – 240	2.4	86 × 86.0 × 33.0	–30…+55 °C	2	264,00

[1] Pour les conditions précises rendez-vous sur www.ledvance.fr/garantie

COMMENT CÂBLER LES RUBANS LED

Les rubans LED LEDVANCE sont faciles à installer. Les composants de votre système et leur installation peuvent varier en fonction de la solution retenue. Vous pouvez opter pour un éclairage blanc fixe, pour une solution dynamique avec variation de blanc (TW) ou encore pour différentes couleurs (RGBW, RGB).

EXEMPLE DE CÂBLAGE : RUBANS LED À ÉCLAIRAGE FIXE VS. DYNAMIQUE

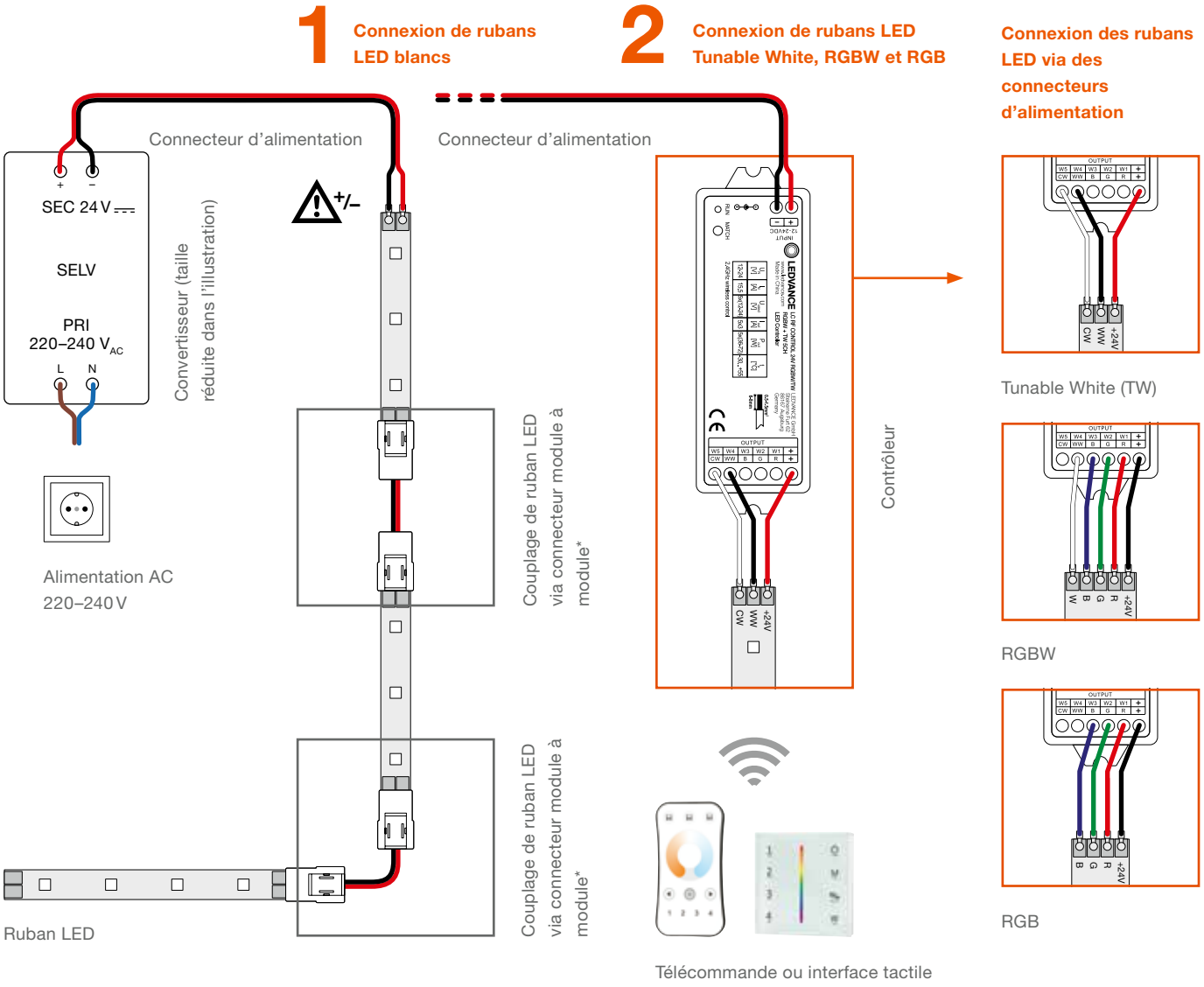

1. Ruban LED blanc fixe

Pour un éclairage via ruban LED blanc, alimentez le convertisseur LED au primaire avec la tension 230V, puis raccordez les câbles d'alimentation du ruban LED au secondaire (en prenant le soin de bien respecter la polarité + et -). Pour alimenter plusieurs rubans LED, utilisez des connecteurs de module à module, ou optez pour un câblage en parallèle.

2. Ruban LED à éclairage dynamique (Tunable White, RGBW, RGB)

En plus du ruban LED et du convertisseur LED compatible, un contrôleur multicanal ainsi qu'une télécommande ou interface tactile sont nécessaires. Le Tunable White fonctionne avec 3 sorties (CW, WW et +), le RGBW avec 5 sorties (R, G, B, W, et +) et le RGB avec 4 sorties (R, G, B et +). Une télécommande ou interface tactile peut contrôler un nombre illimité de contrôleurs.

EN UN COUP D'OEIL
Vous recherchez les bons composants pour vos rubans LED ? Référez-vous à l'aperçu de la compatibilité. Ou visitez simplement le configurateur de rubans LED sur : ledvance.com/led-strip-configurator

CONNECTEURS, BOUCHONS D'ÉTANCHÉITÉ, SUPPORTS DE MONTAGE

CONNECTEURS






Désignation	LS AY SUP -CP/P3/500	LS AY SUP -CSD/P3	LS AY SUP -CSW/P3/50	LS AY SUP -CP/P3/500/P	LS AY SUP -CSD/P3/P
Type de produit	Connecteur d'alimentation 3 fils avec 500 mm de câble	Connecteur direct 3 fils	Connecteur module à module 3 fils avec 50 mm de câble	Connecteur d'alimentation 3 fils avec 500 mm de câble, protégé	Connecteur direct 3 fils, protégé
Compatibilité	■ TW	■ TW	■ TW	■ TW IP67	■ TW IP67
EAN	4058075**451322**	4058075**451353**	4058075**451384**	4058075**451414**	4058075**451445**
L × l × H [mm]	24.3 x 14.6 x 7.7	19.6 x 14.6 x 7.7	24.3 x 14.6 x 7.7	26.0 x 17.0 x 7.2	27.0 x 17.0 x 7.2
Unité conditionnement	50*	50*	50*	50*	50*
Prix (€) CR L5	18,50	10,30	22,20	23,70	11,90







Désignation	LS AY SUP -CSW/P3/50/P	LS AY PFM -CP-P2-500 COB	LS AY PFM -CSD-P2-COB	LS AY PFM -CSW-P2-50-COB	LS AY -CP/P2/500
Type de produit	Connecteur module à module 3 fils avec 50 mm de câble, protégé	Connecteur d'alimentation	Connecteur direct	Connecteur module à module 2 fils avec 150 mm de câble	Connecteur d'alimentation 2 fils avec 500 mm de câble
Compatibilité	■ TW IP67	■ COB	■ COB	■ COB	■ et ■BLANC
EAN	4058075**451537**	4058075**654075**	4058075**654112**	4058075**654099**	4058075**727403**
L × l × H [mm]	26.0 x 17.0 x 7.2	516.3 x 10.0 x 4.0	16.3 x 10.0 x 4.0	182.5 x 10.0 x 4.0	516.0 x 10.5 x 4.5
Unité conditionnement	50*	75*	200*	150*	50*
Prix (€) CR L5	24,70	18,50	7,60	13,40	11,30







Désignation	LS AY -CSD/P2	LS AY -CSW/P2/50	LS AY -CP/P2/500/P	LS AY -CSD/P2/P	LS AY -CSW/P2/50/P
Type de produit	Connecteur direct 2 fils	Connecteur module à module 2 fils avec 50 mm de câble	Connecteur d'alimentation 2 fils avec 500 mm de câble, protégé	Connecteur direct 2 fils protégé	Connecteur module à module 2 fils avec 50 mm de câble, protégé
Compatibilité	■ et ■BLANC	■ et ■BLANC	■ BLANC IP67 et ■BLANC IP66	■ BLANC IP67 et ■BLANC IP66	■ BLANC IP67 et ■BLANC IP66
EAN	4058075**727526**	4058075**727434**	4058075**727465**	4058075**727557**	4058075**727496**
L × l × H [mm]	20.9 x 10.5 x 4.5	82.0 x 10.5 x 4.5	526.0 x 15.0 x 7.0	27.2 x 15.0 x 7.0	102.4 x 15.0 x 7.0
Unité conditionnement	50*	50*	50*	50*	50*
Prix (€) CR L5	6,50	11,30	14,40	9,00	17,50






Désignation	LS AY P -CP/P5/500	LS AY P -CSD/P5	LS AY P -CSW/P5/50	LS AY P -CP/P5/500/P	LS AY P -CSD/P5/P
Type de produit	Connecteur d'alimentation 5 fils avec 500 mm de câble	Connecteur direct 5 fils	Connecteur module à module 5 fils avec 50 mm de câble	Connecteur d'alimentation 5 fils avec 500 mm de câble, protégé	Connecteur direct 5 fils, protégé
Compatibilité	■ RGBW	■ RGBW	■ RGBW	■ RGBW IP67	■ RGBW IP67
EAN	4099854**358968**	4099854**359101**	4099854**359057**	4099854**358999**	4099854**359156**
L × l × H [mm]	24.3 x 17.0 x 7.7	19.6 x 17.0 x 7.7	24.3 x 17.0 x 7.7	26.0 x 19.0 x 7.2	27.0 x 19.0 x 7.2
Unité conditionnement	50*	50*	50*	50*	50*
Prix (€) CR L5	10,90	6,80	10,10	16,10	10,70

*Possibilité de commande à l'unité sans frais. (Connecteurs: 1 unité = 2 connecteurs | Supports de montage: 1 unité = 2 supports + 4 vis)

■ SUPERIOR CLASS ■ PERFORMANCE CLASS ■ VALUE CLASS

CONNECTEURS, BOUCHONS D'ÉTANCHÉITÉ, SUPPORTS DE MONTAGE

CONNECTEURS







Désignation	LS AY P -CSW/P5/50/P	LS AY VAL -CP/P4/500	LS AY VAL -CSD/P4	LS AY VAL -CSW/P4/50	LS AY VAL -CP/P4/500/P
Type de produit	Connecteur module à module 5 fils avec 50 mm de câble, protégé	Connecteur d'alimentation 4 fils avec 500 mm de câble	Connecteur direct 4 fils	Connecteur module à module, 4 fils avec 50 mm de câble	Connecteur d'alimentation 4 fils avec 500 mm de câble, protégé
Compatibilité	■ RGBW IP67	■ RGB	■ RGB	■ RGB	■ RGB IP65
EAN	4099854**359088**	4058075**407800**	4058075**407831**	4058075**407862**	4058075**407893**
L × l × H [mm]	26.0 x 19.0 x 7.2	515.0 x 14.6 x 7.7	19.6 x 14.6 x 7.7	98.5 x 14.6 x 7.7	516.0 x 17.0 x 7.0
Unité conditionnement	50*	50*	50*	50*	50*
Prix (€) CR L5	18,20	16,50	7,00	12,40	17,50



Désignation	LS AY VAL -CSD/P4/P	LS AY VAL -CSW/P4/50/P
Type de produit	Connecteur direct 4 fils, protégé	Connecteur module à module, 4 fils avec 50 mm de câble, protégé
Compatibilité	■ RGB IP65	■ RGB IP66
EAN	4058075**407923**	4058075**407954**
L × l × H [mm]	27.0 x 17.0 x 7.0	102.0 x 17.0 x 7.0
Unité conditionnement	50*	50*
Prix (€) CR L5	7,60	13,90

BOUCHONS D'ÉTANCHÉITÉ





Désignation	LS AY SUP -12/SE/P SIL-SEAL	LS AY -10/SE/P SIL-SEAL	LS AY VAL -SE/P + SILICONE SEAL
Type de produit	4 bouchons d'étanchéité 12 mm pour rubans LED protégés + 1 Tube de silicone	4 bouchons d'étanchéité 10 mm pour rubans LED protégés + 1 Tube de silicone	4 bouchons d'étanchéité 12 mm pour rubans LED protégés + 1 Tube de silicone
Compatibilité	■ TW IP67	■ BLANC IP67 et ■ BLANC IP66	■ RGB IP65
EAN	4058075**451568**	4099854**178979**	4058075**407985**
L × l × H [mm]	13.0 x 10.0 x 6.0	12.2 x 5.0 x 10.0	14.0 x 10.0 x 6.0
Unité conditionnement	50*	50*	50*
Prix (€) CR L5	12,40	39,10	8,00

SUPPORTS DE MONTAGE







Désignation	LS AY P -14/SMB	LS AY SUP -12/SMB	LS AY VAL -12/SMB	LS AY -10/SMB	LS AY -8/SMB
Type de produit	Support de montage + 2 vis pour rubans LED 14 mm	Support de montage + 2 vis pour rubans LED 12 mm	Support de montage + 2 vis pour rubans LED 12 mm	Support de montage + 2 vis pour rubans LED 10 mm	Support de montage + 2 vis pour rubans LED 8 mm
Compatibilité	■RGBW et ■RGBW IP66	■TW et ■TW IP67	■RGB et ■RGB IP65	■ BLANC IP67 et ■BLANC IP66	■COB et ■BLANC et ■
EAN	4099854**358937**	4058075**451599**	4058075**411708**	4058075**727618**	4058075**727588**
L × l × H [mm]	32.0 x 6.0 x 6.0	30.0 x 6.0 x 6.0	30.0 x 6.0 x 5.5	27.5 x 6.0 x 5.2	25.5 x 6.0 x 5.2
Unité conditionnement	50*	50*	50*	50*	50*
Prix (€) CR L5	5,20	5,40	2,00	1,10	1,10

*Possibilité de commande à l'unité sans frais. (Connecteurs: 1 unité = 2 connecteurs | Supports de montage: 1 unité = 2 supports + 4 vis)

■ SUPERIOR CLASS ■ PERFORMANCE CLASS ■ VALUE CLASS

EXEMPLES POUR DIFFÉRENTES VERSIONS DE MONTAGE

PROFIL LARGE FORME U
LS AY-PW01



Longueurs disponibles : 1 m ou 2 m
Matériau : aluminium
Diffuseur : dépoli ou clair
EAN Profil 2 m : **4058075401440**

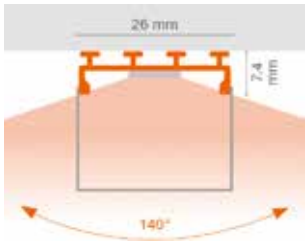

PROFIL PLAT FORME U AVEC AILETTES
LS AY-PF03



Longueurs disponibles : 1 m ou 2 m
Matériau : aluminium
Diffuseur : dépoli ou clair
EAN Profil 2 m : **4058075401594**

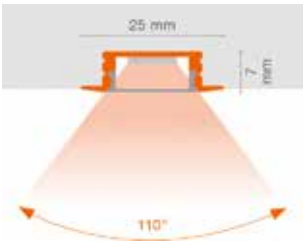

PROFIL LARGE FORME U AVEC AILETTES
LS AY-PW02



Longueurs disponibles : 1 m ou 2 m
Matériau : aluminium
Diffuseur : dépoli ou clair
EAN Profil 2 m : **4058075401471**

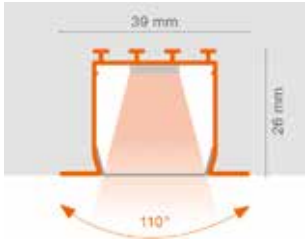

PROFIL PLAT FORME U
LS AY-PF04



Longueurs disponibles : 1 m ou 2 m
Matériau : aluminium
Diffuseur : dépoli ou clair
EAN Profil 2 m : **4058075401624**

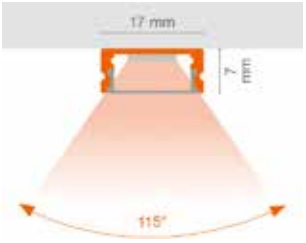

PROFIL LARGE FORME U (HAUTEUR 26 MM)
LS AY-PW03



Longueurs disponibles : 1 m ou 2 m
Matériau : aluminium
Diffuseur : dépoli ou clair
EAN Profil 2 m : **4058075401501**

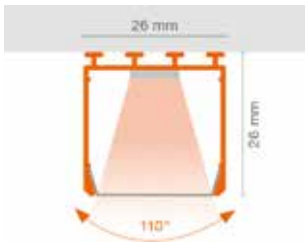

PROFIL MEDIUM FORME U AVEC AILETTES
LS AY-PM01

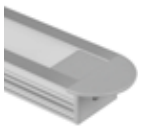

Longueurs disponibles : 1 m ou 2 m
Matériau : aluminium
Diffuseur : dépoli ou clair
EAN Profil 2 m : **4058075401635**

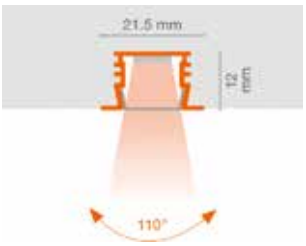

PROFIL PLAT FORME U AVEC AILETTES
LS AY-PF01



Longueurs disponibles : 1 m ou 2 m
Matériau : aluminium
Diffuseur : dépoli ou clair
EAN Profil 2 m : **4058075401532**

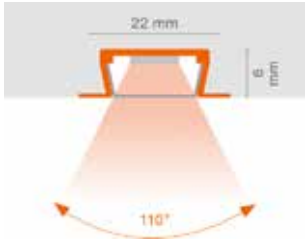

PROFIL MEDIUM FORME U AVEC AILETTES (H 15,5 MM)
LS AY-PM04



Longueurs disponibles : 1 m ou 2 m
Matériau : aluminium
Diffuseur : dépoli ou clair
EAN Profil 2 m : **4058075401747**

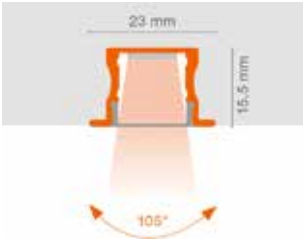

PROFIL PLAT FORME U
LS AY-PF02

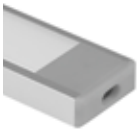

Longueurs disponibles : 1 m ou 2 m
Matériau : aluminium
Diffuseur : dépoli ou clair
EAN Profil 2 m : **4058075401563**

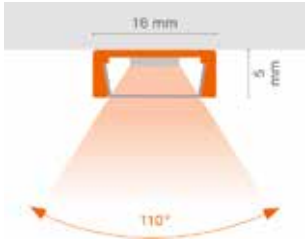

PROFIL MEDIUM FORME U
LS AY-PM05



Longueurs disponibles : 1 m ou 2 m
Matériau : aluminium
Diffuseur : dépoli ou clair
EAN Profil 2 m : **4058075401778**



Le grand nombre de profils différents, en combinaison avec le vaste choix de diffuseurs, embouts d'extrémité et supports de montage, permet d'utiliser les rubans LED partout, sur les murs ou les plafonds, dans les coins ou dans les meubles. Les différents diffuseurs assurent une protection et les profils refroidissent les composants LED et assurent une bonne distribution de la lumière. Par exemple, pour un éclairage particulièrement homogène, il convient d'utiliser un diffuseur et de veiller à ce que la distance entre les LED soit inférieure à la distance entre les LED et le diffuseur.

PROFIL MEDIUM ROND
LS AY-PM02



Longueurs disponibles : 1 m ou 2 m
Matériau : aluminium
Diffuseur : dépoli ou clair
EAN Profil 2 m : **4058075401686**



PROFIL MEDIUM D'ANGLE
LS AY-PM03



Longueurs disponibles : 1 m ou 2 m
Matériau : aluminium
Diffuseur : dépoli ou clair
EAN Profil 2 m : **4058075401716**

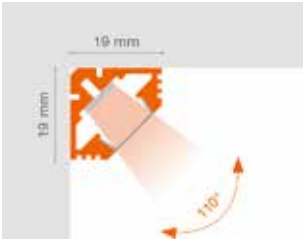

PROFIL MEDIUM D'ANGLE
LS AY-PM06



Longueurs disponibles : 1 m ou 2 m
Matériau : aluminium
Diffuseur : dépoli ou clair
EAN Profil 2 m : **4058075401808**

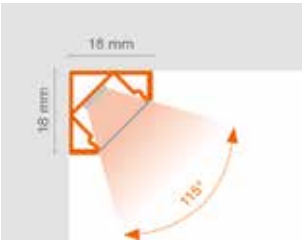

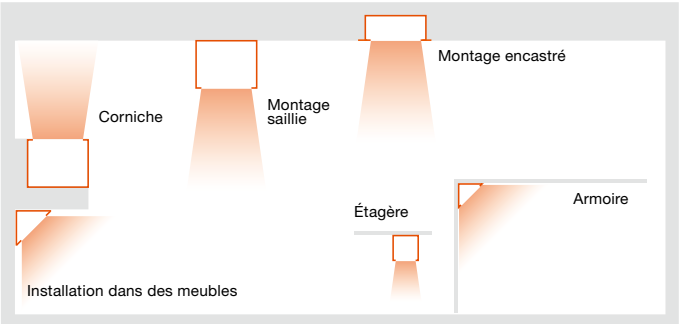

COMPATIBILITÉ DES RUBANS LED ET PROFILS

RUBANS LED	PROFILS	LS AY-PW01 4058075401440 [3]	LS AY-PW02 4058075401471 [3]	LS AY-PW03 4058075401501 [3]	LS AY-PF01 4058075401532 [3]	LS AY-PF02 4058075401563 [3]	LS AY-PF03 4058075401594 [3]	LS AY-PF04 4058075401624 [3]	LS AY-PM01 4058075401655 [3]	LS AY-PM02 4058075401686 [3]	LS AY-PM03 4058075401716 [3]	LS AY-PM04 4058075401747 [3]	LS AY-PM05 4058075401778 [3]	LS AY-PM06 4058075401808 [3]
SUPERIOR CLASS TW														
LS SUP-2000/TW		■	■	■	■[1]	■[1]	■[1]	■[1]	■[1]	■[1]	■[1]	■[1]	■[1]	■[1]
LS SUP-2000/TW IP67		■	■	■								■[2]	■[2]	■[2]
PERFORMANCE CLASS COB														
LS PFM-1000/COB		■	■	■	■[1]	■[1]	■	■	■	■	■	■	■	■
PERFORMANCE CLASS BLANC														
LS P-500		■	■	■	■[1]	■[1]	■	■	■	■	■	■	■	■
LS P-500 IP67		■	■	■								■[2]	■[2]	■[2]
LS P-1000		■	■	■	■[1]	■[1]	■	■	■	■	■	■	■	■
LS P-1000 IP67		■	■	■								■[2]	■[2]	■[2]
LS P-1500		■	■	■	■[1]	■[1]	■	■	■	■	■	■	■	■
LS P-1500 IP67		■	■	■								■[2]	■[2]	■[2]
LS P-2000		■	■	■	■[1]	■[1]	■	■	■	■	■	■	■	■
LS P-2000 IP67		■	■	■								■[2]	■[2]	■[2]
VALUE CLASS BLANC														
LS V-500		■	■	■	■	■	■	■	■	■	■	■	■	■
LS V-500 IP66		■	■	■								■	■	■
LS V-1000		■	■	■	■	■	■	■	■	■	■	■	■	■
LS V-1000 IP66		■	■	■								■	■	■
LS V-1500		■	■	■	■	■	■	■	■	■	■	■	■	■
LS V-1500 IP66		■	■	■								■	■	■
LS V-2000		■	■	■	■	■	■	■	■	■	■	■	■	■
LS V-2000 IP66		■	■	■								■	■	■
PERFORMANCE CLASS RGBW														
LS P-1000/RGBW		■	■	■			■[1]	■[1]	■[1]			■[1]	■[1]	■[1]
LS P-1000/RGBW IP67		■	■	■										
VALUE CLASS RGB														
LS VAL-500/RGB		■	■	■	■[1]	■[1]	■[1]	■[1]	■[1]	■[1]	■[1]	■[1]	■[1]	■[1]
LS VAL-500/RGB IP65		■	■	■								■[2]	■[2]	■[2]

[1] Sans connecteur | [2] Sans connecteur, avec bouchon d'étanchéité | [3] Egalement disponible en longueur 2 m

■ Rubans LED SUPERIOR CLASS ■ Rubans LED PERFORMANCE CLASS ■ Rubans LED VALUE CLASS

PROFILS POUR RUBANS LED

Désignation	EAN	Type de produit	L × l × H [mm]			
					No.	€ UNITAIRE

Profil large pour rubans LED

Profil large forme U, aluminium CR L5

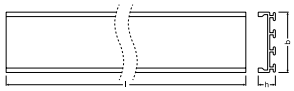



1 2 3 4 5

LS AY -PW01/U/26X8/14/1	4058075**278103**	Profil large forme U, aluminium	1 000 x 26.0 x 7.4	50*	1	12,90
LS AY -PW01/U/26X8/14/2	4058075**401440**	Profil large forme U, aluminium, 2 m	2 000 x 26.0 x 7.4	25*	1	29,40
LS AY -PC/W01/D/1	4058075**279391**	Diffuseur pour profil PW01 (hauteur 17,7 mm), dépoli	1 000 x 26.3 x 17.7	50*	2	6,50
LS AY -PC/W01/D/2	4058075**401952**	Diffuseur pour profil PW01 (hauteur 17,7 mm), dépoli, 2 m	2 000 x 26.3 x 17.7	25*	2	16,50
LS AY -PC/W01/C/1	4058075**402317**	Diffuseur pour profil PW01 (hauteur 17,7 mm), clair	1 000 x 26.3 x 17.7	50*	-	22,70
LS AY -PC/W01/C/2	4058075**402133**	Diffuseur pour profil PW01 (hauteur 17,7 mm), clair, 2 m	2 000 x 26.3 x 17.7	25*	-	22,70
LS AY -PW01/EC/H	4058075**277366**	Embout avec trou pour profil PW01 (sachet de 2)	6 x 26.3 x 23.0	50*	3	3,30
LS AY -PW01/EC	4058075**277335**	Embout pour profil PW01 (sachet de 2)	6 x 26.3 x 23.0	50*	4	3,30
LS AY -PW01/MB	4058075**276611**	Support de montage pour profil PW01 (sachet de 2)	9 x 26.3 x 7.5	50*	5	3,30

Profil large forme U, avec ailettes, aluminium CR L5





1 2 3 4 5

LS AY -PW02/UW/39X26/14/1	4058075**278134**	Profil large, forme U, avec ailettes, aluminium	1 000 x 39.0 x 26.0	50*	1	19,60
LS AY -PW02/UW/39X26/14/2	4058075**401471**	Profil large, forme U, avec ailettes, aluminium, 2 m	2 000 x 39.0 x 26.0	25*	1	42,20
LS AY -PC/W02/D/1	4058075**279421**	Diffuseur pour profils PW02, PW03, dépoli	1 000 x 23.9 x 4.7	50*	2	6,50
LS AY -PC/W02/D/2	4058075**401983**	Diffuseur pour profils PW02, PW03, dépoli, 2 m	2 000 x 23.9 x 4.7	25*	2	16,50
LS AY -PC/W02/C/1	4058075**402348**	Diffuseur pour profils PW02, PW03, clair	1 000 x 23.9 x 4.7	50*	-	9,90
LS AY -PC/W02/C/2	4058075**402164**	Diffuseur pour profils PW02, PW03, clair, 2 m	2 000 x 23.9 x 4.7	25*	-	22,70
LS AY -PW02/EC/H	4058075**277427**	Embout avec trou pour profil PW02 (sachet de 2)	12 x 39.4 x 26.0	50*	3	3,30
LS AY -PW02/EC	4058075**277397**	Embout pour profil PW02 (sachet de 2)	12 x 39.4 x 26.0	50*	4	3,30
LS AY -PW02/MB	4058075**276659**	Support de montage pour profil PW02 (sachet de 2)	9 x 28.7 x 7.5	50*	5	3,30

Profil large forme U, (26 mm de haut), aluminium CR L5

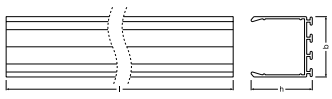



1 2 3 4 5

LS AY -PW03/U/26X26/14/1	4058075**278165**	Profil large forme U (hauteur 26 mm) Aluminium	1 000 x 26.0 x 26.0	50*	1	19,60
LS AY -PW03/U/26X26/14/2	4058075**401501**	Profil large forme U (hauteur 26 mm) Aluminium, 2 m	2 000 x 26.0 x 26.0	25*	1	42,20
LS AY -PC/W02/D/1	4058075**279421**	Diffuseur pour profils PW02, PW03, dépoli	1 000 x 23.9 x 4.7	50*	2	6,50
LS AY -PC/W02/D/2	4058075**401983**	Diffuseur pour profils PW02, PW03, dépoli, 2 m	2 000 x 23.9 x 4.7	25*	2	16,50
LS AY -PC/W02/C/1	4058075**402348**	Diffuseur pour profils PW02, PW03, clair	1 000 x 23.9 x 4.7	50*	-	9,90
LS AY -PC/W02/C/2	4058075**402164**	Diffuseur pour profils PW02, PW03, clair, 2 m	2 000 x 23.9 x 4.7	25*	-	22,70
LS AY -PW03/EC/H	4058075**277489**	Embout avec trou pour profil PW03 (sachet de 2)	7.3 x 26.0 x 26.0	50*	3	3,30
LS AY -PW03/EC	4058075**277458**	Embout pour profil PW03 (sachet de 2)	7.3 x 26.0 x 26.0	50*	4	3,30
LS AY -PW03/MB	4058075**276680**	Support de montage pour profil PW03 (sachet de 2)	9 x 28.7 x 7.5	50*	5	3,30

*Possibilité de commande à l'unité sans frais.

PROFILS POUR RUBANS LED

Désignation	EAN	Type de produit	L × l × H [mm]			

Profil plat pour rubans LED

Profil plat forme U, avec ailettes, aluminium CR L5

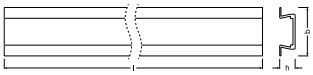



1



2

3



4



5

LS AY -PF01/UW/22X6/10/1	4058075**278196**	Profil plat forme U avec ailettes, aluminium	1 000 x 22.0 x 6.0	50*	1	9,90
LS AY -PF01/UW/22X6/10/2	4058075**401532**	Profil plat forme U avec ailettes, aluminium, 2 m	2 000 x 22.0 x 6.0	25*	1	22,70
LS AY -PC/P02/D/1	4058075**305762**	Diffuseur pour profils PF01, PM01, dépoli	1 000 x 13.2 x 4.4	50*	2	6,50
LS AY -PC/P02/D/2	4058075**401860**	Diffuseur pour profils PF01, PM01, dépoli, 2 m	2 000 x 13.2 x 4.4	25*	2	16,50
LS AY -PC/P02/C/1	4058075**402225**	Diffuseur pour profils PF01, PM01, clair	1 000 x 13.2 x 4.4	50*	-	9,90
LS AY -PC/P02/C/2	4058075**402041**	Diffuseur pour profils PF01, PM01, clair, 2 m	2 000 x 13.2 x 4.4	25*	-	22,70
LS AY -PF01/EC/H	4058075**277540**	Embout avec trou pour profil PF01 (sachet de 2)	20.2 x 21.7 x 6.7	50*	3	3,30
LS AY -PF01/EC	4058075**277519**	Embout pour profil PF01 (sachet de 2)	20.2 x 21.7 x 6.7	50*	4	3,30
LS AY -PF01/MB	4058075**276710**	Support de montage pour profil PF01 (sachet de 2)	20 x 18.8 x 7.2	50*	5	3,30

Profil plat forme U, aluminium CR L5





1



2

3



4



5

LS AY -PF02/U/16X5/10/1	4058075**278226**	Profil plat forme U, aluminium	1 000 x 16.0 x 5.0	50*	1	9,90
LS AY -PF02/U/16X5/10/2	4058075**401563**	Profil plat forme U, aluminium, 2 m	2 000 x 16.0 x 5.0	25*	1	22,70
LS AY -PC/P01/D/1	4058075**279339**	Diffuseur pour profils PF02, PM02, PM03, dépoli	1 000 x 12.7 x 4.4	50*	2	6,50
LS AY -PC/P01/D/2	4058075**401839**	Diffuseur pour profils PF02, PM02, PM03, dépoli, 2 m	2 000 x 12.7 x 4.4	25*	2	16,50
LS AY -PC/P01/C/1	4058075**402195**	Diffuseur pour profils PF02, PM02, PM03, clair	1 000 x 12.7 x 4.4	50*	-	9,90
LS AY -PC/P01/C/2	4058075**402010**	Diffuseur pour profils PF02, PM02, PM03, clair, 2 m	2 000 x 12.7 x 4.4	25*	-	22,70
LS AY -PF02/EC/H	4058075**277601**	Embout avec trou pour profil PF02 (sachet de 2)	11.5 x 15.5 x 5.8	50*	3	3,30
LS AY -PF02/EC	4058075**277571**	Embout pour profil PF02 (sachet de 2)	11.5 x 15.5 x 5.8	50*	4	3,30
LS AY -PF02/MB	4058075**276741**	Support de montage pour profil PF02 (sachet de 2)	20 x 18.8 x 7.2	50*	5	3,30

Profil plat forme U avec ailettes, aluminium CR L5

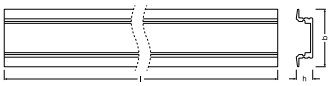



1



2



3



4

5

LS AY -PF03/UW/25X7/12/1	4058075**278257**	Profil plat forme U avec ailettes, aluminium	1 000 x 25.0 x 7.0	50*	1	9,90
LS AY -PF03/UW/25X7/12/2	4058075**401594**	Profil plat forme U avec ailettes, aluminium, 2 m	2 000 x 25.0 x 7.0	25*	1	22,70
LS AY -PC/R01/D/1	4058075**279360**	Diffuseur pour profils PM05, PM06, PF03, PF04, dépoli	1 000 x 15.2 x 4.7	50*	2	6,50
LS AY -PC/R01/D/2	4058075**401891**	Diffuseur pour profils PM05, PM06, PF03, PF04, dépoli, 2 m	2 000 x 15.2 x 4.7	25*	2	16,50
LS AY -PC/R01/C/1	4058075**402256**	Diffuseur pour profils PM05, PM06, PF03, PF04, clair	1 000 x 15.2 x 4.7	50*	-	9,90
LS AY -PC/R01/C/2	4058075**402072**	Diffuseur pour profils PM05, PM06, PF03, PF04, clair, 2 m	2 000 x 15.2 x 4.7	25*	-	22,70
LS AY -PF03/EC/H	4058075**277663**	Embout avec trou pour profil PF03 (sachet de 2)	7.8 x 25.0 x 8.3	50*	3	3,30
LS AY -PF03/EC	4058075**277632**	Embout pour profil PF03 (sachet de 2)	7.8 x 25.0 x 8.3	50*	4	3,30
LS AY -PF03/MB	4058075**276772**	Support de montage pour profil PF03 (sachet de 2)	14.6 x 21.4 x 7.2	50*	5	3,30

*Possibilité de commande à l'unité sans frais.

PROFILS POUR RUBANS LED

Désignation	EAN	Type de produit	L × l × H [mm]			
						UNITAIRE

Profil plat forme U, aluminium CR L5





1 2 3 4 5

LS AY -PF04/U/17X7/12/1	4058075**278288**	Profil plat forme U, aluminium	1 000 x 17.0 x 7.0	50*	1	9,90
LS AY -PF04/U/17X7/12/2	4058075**401624**	Profil plat forme U, aluminium, 2 m	2 000 x 17.0 x 7.0	25*	1	22,70
LS AY -PC/R01/D/1	4058075**279360**	Diffuseur pour profils PM05, PM06, PF03, PF04, dépoli	1 000 x 15.2 x 4.7	50*	2	6,50
LS AY -PC/R01/D/2	4058075**401891**	Diffuseur pour profils PM05, PM06, PF03, PF04, dépoli, 2 m	2 000 x 15.2 x 4.7	25*	2	16,50
LS AY -PC/R01/C/1	4058075**402256**	Diffuseur pour profils PM05, PM06, PF03, PF04, clair	1 000 x 15.2 x 4.7	50*	-	9,90
LS AY -PC/R01/C/2	4058075**402072**	Diffuseur pour profils PM05, PM06, PF03, PF04, clair, 2 m	2 000 x 15.2 x 4.7	25*	-	22,70
LS AY -PF04/EC/H	4058075**277724**	Embout avec trou pour profil PF04 (sachet de 2)	6.4 x 17.3 x 8.3	50*	3	3,30
LS AY -PF04/EC	4058075**277694**	Embout pour profil PF04 (sachet de 2)	6.4 x 17.3 x 8.3	50*	4	3,30
LS AY -PF04/MB	4058075**276857**	Support de montage pour profil PF04 (sachet de 2)	14.6 x 21.4 x 7.2	50*	5	3,30

Profil medium pour rubans LED

Profil medium forme U, avec ailettes, aluminium CR L5

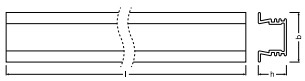



1 2 3 4 5

LS AY -PM01/UW/21,5X12/10/1	4058075**278318**	Profil medium forme U avec ailettes, Aluminium	1 000 x 21.5 x 12.0	50*	1	9,90
LS AY -PM01/UW/21,5X12/10/2	4058075**401655**	Profil medium forme U avec ailettes, Aluminium, 2 m	2 000 x 21.5 x 12.0	25*	1	22,70
LS AY -PC/P02/D/1	4058075**305762**	Diffuseur pour profils PF01, PM01, dépoli	1 000 x 13.2 x 4.4	50*	2	6,50
LS AY -PC/P02/D/2	4058075**401860**	Diffuseur pour profils PF01, PM01, dépoli, 2 m	2 000 x 13.2 x 4.4	25*	2	16,50
LS AY -PC/P02/C/1	4058075**402225**	Diffuseur pour profils PF01, PM01, clair	1 000 x 13.2 x 4.4	50*	-	9,90
LS AY -PC/P02/C/2	4058075**402041**	Diffuseur pour profils PF01, PM01, clair, 2 m	2 000 x 13.2 x 4.4	25*	-	22,70
LS AY -PM01/EC/H	4058075**277786**	Embout avec trou pour profil PM01 (sachet de 2)	20.2 x 21.7 x 12.0	50*	3	3,30
LS AY -PM01/EC	4058075**277755**	Embout pour profil PM01 (sachet de 2)	20.2 x 21.7 x 12.0	50*	4	3,30
LS AY -PM01/MB	4058075**276888**	Support de montage pour profil PM01 (sachet de 2)	20 x 18.8 x 7.2	50*	5	3,30

Profil medium forme U, avec ailettes (hauteur 15,5 mm), aluminium CR L5

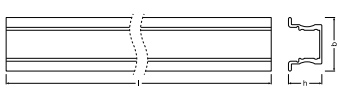



1 2 3 4 5

LS AY -PM04/UW/23X15,5/10/1	4058075**278400**	Profil medium forme U avec ailettes (hauteur 15,5 mm), aluminium	1 000 x 23.0 x 15.5	50*	1	16,50
LS AY -PM04/UW/23X15,5/10/2	4058075**401747**	Profil medium forme U avec ailettes (hauteur 15,5 mm), aluminium, 2 m	2 000 x 23.0 x 15.5	25*	1	36,10
LS AY -PC/R02/D/1	4058075**305793**	Diffuseur pour profil PM04, dépoli	1 000 x 15.6 x 4.4	50*	2	6,50
LS AY -PC/R02/D/2	4058075**401921**	Diffuseur pour profil PM04, dépoli, 2 m	2 000 x 15.6 x 4.4	25*	2	16,50
LS AY -PC/R02/C/1	4058075**402287**	Diffuseur pour profil PM04, clair	1 000 x 15.6 x 4.4	50*	-	9,90
LS AY -PC/R02/C/2	4058075**402102**	Diffuseur pour profil PM04, clair, 2 m	2 000 x 15.6 x 4.4	25*	-	22,70
LS AY -PM04/EC/H	4058075**275836**	Embout avec trou pour profil PM04 (sachet de 2)	10 x 23.0 x 14.4	50*	3	3,30
LS AY -PM04/EC	4058075**277939**	Embout pour profil PM04 (sachet de 2)	10 x 23.0 x 14.4	50*	4	3,30
LS AY -PM04/MB	4058075**276970**	Support de montage pour profil PM04 (sachet de 2)	15 x 18.5 x 10.6	50*	5	3,30

*Possibilité de commande à l'unité sans frais.

PROFILS POUR RUBANS LED

Désignation	EAN	Type de produit	L × l × H [mm]			

Profil medium forme U, aluminium CR L5

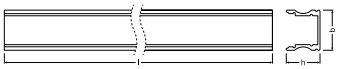



1 2 3 4 5

LS AY -PM05/U/17,5X14,5/10/1	4058075**279278**	Profil medium forme U, aluminium	1 000 x 17.5 x 14.5	50*	1	16,50
LS AY -PM05/U/17,5X14,5/10/2	4058075**401778**	Profil medium forme U, aluminium, 2 m	2 000 x 17.5 x 14.5	25*	1	36,10
LS AY -PC/R01/D/1	4058075**279360**	Diffuseur pour profils PM05, PM06, PF03, PF04, dépoli	1 000 x 15.2 x 4.7	50*	2	6,50
LS AY -PC/R01/D/2	4058075**401891**	Diffuseur pour profils PM05, PM06, PF03, PF04, dépoli, 2 m	2 000 x 15.2 x 4.7	25*	2	16,50
LS AY -PC/R01/C/1	4058075**402256**	Diffuseur pour profils PM05, PM06, PF03, PF04, clair	1 000 x 15.2 x 4.7	50*	-	9,90
LS AY -PC/R01/C/2	4058075**402072**	Diffuseur pour profils PM05, PM06, PF03, PF04, clair, 2 m	2 000 x 15.2 x 4.7	25*	-	22,70
LS AY -PM05/EC/H	4058075**276529**	Embout avec trou pour profil PM05 (sachet de 2)	6.7 x 17.3 x 20.0	50*	3	3,30
LS AY -PM05/EC	4058075**275867**	Embout pour profil PM05 (sachet de 2)	6.7 x 17.3 x 20.0	50*	4	3,30
LS AY -PM05/MB	4058075**277007**	Support de montage pour profil PM05 (sachet de 2)	14.6 x 21.4 x 7.2	50*	5	3,30

Profil medium rond, aluminium CR L5

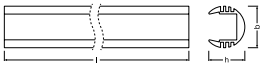



1 2 3 4 5

LS AY -PM02/R/18X15,5/10/1	4058075**278349**	Profil medium rond, aluminium	1 000 x 18.0 x 15.5	50*	1	16,50
LS AY -PM02/R/18X15,5/10/2	4058075**401686**	Profil medium rond, aluminium, 2 m	2 000 x 18.0 x 15.5	25*	1	36,10
LS AY -PC/P01/D/1	4058075**279339**	Diffuseur pour profils PF02, PM02, PM03, dépoli	1 000 x 12.7 x 4.4	50*	2	6,50
LS AY -PC/P01/D/2	4058075**401839**	Diffuseur pour profils PF02, PM02, PM03, dépoli, 2 m	2 000 x 12.7 x 4.4	25*	2	16,50
LS AY -PC/P01/C/1	4058075**402195**	Diffuseur pour profils PF02, PM02, PM03, clair	1 000 x 12.7 x 4.4	50*	-	9,90
LS AY -PC/P01/C/2	4058075**402010**	Diffuseur pour profils PF02, PM02, PM03, clair, 2 m	2 000 x 12.7 x 4.4	25*	-	22,70
LS AY -PM02/EC/H	4058075**277847**	Embout avec trou pour profil PM02 (sachet de 2)	11.5 x 18.1 x 15.6	50*	3	3,30
LS AY -PM02/EC	4058075**277816**	Embout pour profil PM02 (sachet de 2)	11.5 x 18.1 x 15.6	50*	4	3,30
LS AY -PM02/MB	4058075**276918**	Support de montage pour profil PM02 (sachet de 2)	20 x 18.8 x 7.2	50*	5	3,30

Profil medium d'angle, aluminium CR L5

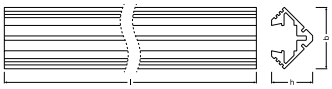



1 2 3 4 5

LS AY -PM03/E/19X19/10/1	4058075**278370**	Profil medium d'angle, aluminium	1 000 x 19.0 x 19.0	50*	1	18,00
LS AY -PM03/E/19X19/10/2	4058075**401716**	Profil medium d'angle, aluminium, 2 m	2 000 x 19.0 x 19.0	25*	1	39,10
LS AY -PC/P01/D/1	4058075**279339**	Diffuseur pour profils PF02, PM02, PM03, dépoli	1 000 x 12.7 x 4.4	50*	2	6,50
LS AY -PC/P01/D/2	4058075**401839**	Diffuseur pour profils PF02, PM02, PM03, dépoli, 2 m	2 000 x 12.7 x 4.4	25*	2	16,50
LS AY -PC/P01/C/1	4058075**402195**	Diffuseur pour profils PF02, PM02, PM03, clair	1 000 x 12.7 x 4.4	50*	-	9,90
LS AY -PC/P01/C/2	4058075**402010**	Diffuseur pour profils PF02, PM02, PM03, clair, 2 m	2 000 x 12.7 x 4.4	25*	-	22,70
LS AY -PM03/EC/H	4058075**277908**	Embout avec trou pour profil PM03 (sachet de 2)	11.5 x 26.6 x 17.4	50*	3	3,30
LS AY -PM03/EC	4058075**277878**	Embout pour profil PM03 (sachet de 2)	11.5 x 26.6 x 17.4	50*	4	3,30
LS AY -PM03/MB	4058075**276949**	Support de montage pour profil PM03 (sachet de 2)	12 x 20.0 x 8.0	50*	5	3,30

*Possibilité de commande à l'unité sans frais.

PROFILS POUR RUBANS LED

Profil medium d'angle, aluminium CR L5

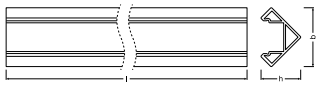



1



2

3



4

5

Désignation	EAN	Type de produit	L×l×H [mm]			
LS AY -PM06/E/18X18/12/1	4058075**279308**	Profil medium d'angle, Aluminium	1 000 x 18.0 x 18.0	50*	1	18,00
LS AY -PM06/E/18X18/12/2	4058075**401808**	Profil medium d'angle, Aluminium, 2 m	2 000 x 18.0 x 18.0	25*	1	39,10
LS AY -PC/R01/D/1	4058075**279360**	Diffuseur pour profils PM05, PM06, PF03, PF04, dépoli	1 000 x 15.2 x 4.7	50*	2	6,50
LS AY -PC/R01/D/2	4058075**401891**	Diffuseur pour profils PM05, PM06, PF03, PF04, dépoli, 2 m	2 000 x 15.2 x 4.7	25*	2	16,50
LS AY -PC/R01/C/1	4058075**402256**	Diffuseur pour profils PM05, PM06, PF03, PF04, clair	1 000 x 15.2 x 4.7	50*	-	9,90
LS AY -PC/R01/C/2	4058075**402072**	Diffuseur pour profils PM05, PM06, PF03, PF04, clair, 2 m	2 000 x 15.2 x 4.7	25*	-	22,70
LS AY -PM06/EC/H	4058075**276581**	Embout avec trou pour profil PM06 (sachet de 2)	6.4 x 18.1 x 18.1	50*	3	3,30
LS AY -PM06/EC	4058075**276550**	Embout pour profil PM06 (sachet de 2)	6.4 x 18.1 x 18.1	50*	4	3,30
LS AY -PM06/MB	4058075**277038**	Support de montage pour profil PM06 (sachet de 2)	14.3 x 19.8 x 19.8	50*	5	3,30

*Possibilité de commande à l'unité sans frais.

COMPATIBILITÉ
ENTRE RUBANS LED ET CONVERTISSEURS

RUBANS LED	CONVERTISSEURS	DR DALI-SUP-45/220-240/24 4058075421820	DR DALI-SUP-80/220-240/24 4058075421844	DR DALI-SUP-150/220-240/24 4058075421868	DR-SUP-30/220-240/24 4058075437784	DR-SUP-60/220-240/24 4058075437807	DR-SUP-100/220-240/24 4058075437821	DR-SUP-200/220-240/24 4058075437845	DR DIM-PFM-20/220-240/24/P 4058075239951	DR DIM-PFM-40/220-240/24/P 4058075379176	DR DIM-PFM-60/220-240/24/P 4058075379190	DR DIM-PFM-100/220-240/24/P 4058075240070	DR DIM-PFM-150/220-240/24/P 4058075240117	DR DIM-PFM-250/220-240/24/P 4058075240155	DR-PFM-30/220-240/24/P 4058075239890	DR-PFM-60/220-240/24/P 4058075239913	DR-PFM-100/220-240/24/P 4058075239937	DR-PFM-150/220-240/24/P 4058075239975	DR-PFM-250/220-240/24/P 4058075240032	DR-V-30/220-240/24 4058075835856	DR-V-60/220-240/24 4058075835870	DR-V-120/220-240/24 4058075835894	DR-V-150/220-240/24 4058075835917
SUPERIOR CLASS TW																							
LS SUP-2000/TW								▪					▪	▪				▪	▪			▪	▪
LS SUP-2000/TW IP67								▪					▪	▪				▪	▪			▪	▪
PERFORMANCE CLASS COB																							
LS PFM-1000/COB		▪	▪	▪		▪	▪	▪			▪	▪	▪	▪		▪	▪	▪	▪		▪	▪	▪
PERFORMANCE CLASS WHITE																							
LS P-500		▪	▪	▪	▪	▪	▪	▪	▪	▪	▪	▪	▪	▪	▪	▪	▪	▪	▪	▪	▪	▪	▪
LS P-500 IP67		▪	▪	▪	▪	▪	▪	▪	▪	▪	▪	▪	▪	▪	▪	▪	▪	▪	▪	▪	▪	▪	▪
LS P-1000		▪	▪	▪		▪	▪	▪			▪	▪	▪	▪		▪	▪	▪	▪		▪	▪	▪
LS P-1000 IP67		▪	▪	▪		▪	▪	▪			▪	▪	▪	▪		▪	▪	▪	▪		▪	▪	▪
LS P-1500			▪	▪		▪	▪	▪			▪	▪	▪	▪		▪	▪	▪	▪		▪	▪	▪
LS P-1500 IP67			▪	▪		▪	▪	▪			▪	▪	▪	▪		▪	▪	▪	▪		▪	▪	▪
LS P-2000			▪	▪			▪	▪				▪	▪	▪			▪	▪	▪			▪	▪
LS P-2000 IP67			▪	▪			▪	▪				▪	▪	▪			▪	▪	▪			▪	▪
VALUE CLASS WHITE																							
LS V-500		▪	▪	▪	▪	▪	▪	▪	▪	▪	▪	▪	▪	▪	▪	▪	▪	▪	▪	▪	▪	▪	▪
LS V-500 IP66		▪	▪	▪	▪	▪	▪	▪	▪	▪	▪	▪	▪	▪	▪	▪	▪	▪	▪	▪	▪	▪	▪
LS V-1000			▪	▪		▪	▪	▪			▪	▪	▪	▪		▪	▪	▪	▪		▪	▪	▪
LS V-1000 IP66			▪	▪		▪	▪	▪			▪	▪	▪	▪		▪	▪	▪	▪		▪	▪	▪
LS V-1500			▪	▪		▪	▪	▪			▪	▪	▪	▪		▪	▪	▪	▪		▪	▪	▪
LS V-1500 IP66			▪	▪		▪	▪	▪			▪	▪	▪	▪		▪	▪	▪	▪		▪	▪	▪
LS V-2000			▪	▪			▪	▪				▪	▪	▪			▪	▪	▪			▪	▪
LS V-2000 IP66			▪	▪			▪	▪				▪	▪	▪			▪	▪	▪			▪	▪
PERFORMANCE CLASS RGBW																							
LS P-1000/RGBW							▪	▪				▪	▪	▪			▪	▪	▪			▪	▪
LS P-1000/RGBW IP67							▪	▪				▪	▪	▪			▪	▪	▪			▪	▪
VALUE CLASS RGB																							
LS VAL-500/RGB							▪	▪				▪	▪	▪			▪	▪	▪			▪	▪
LS VAL-500/RGB IP65							▪	▪				▪	▪	▪			▪	▪	▪			▪	▪

▶ Plus de détails au chapitre des alimentations P.296.

▪ Rubans LED SUPERIOR CLASS ▪ Rubans LED PERFORMANCE CLASS ▪ Rubans LED VALUE CLASS

LA LONGUEUR DU RUBAN DÉPEND DE LA LONGUEUR DE LA LIGNE D'ALIMENTATION[1]

La longueur maximale d'un ruban LED varie d'une application à l'autre et dépend fortement de la ligne d'alimentation entre le convertisseur et le ruban. En fonction de la longueur et de la section de cette ligne d'alimentation, une chute de tension peut être enregistrée qui, à partir d'un certain point, a un effet négatif sur les performances des rubans LED. Pour les rubans LED RGBW, RGB et TW, il s'agit également de la distance entre le convertisseur et le ruban (et non pas entre le contrôleur et le ruban). Les tableaux ci-dessous fournissent des valeurs indicatives à respecter pour une section de 0,5mm². Ces valeurs sont supérieures si la section des câbles d'alimentation du ruban LED est plus importante.

LONGUEUR MAX. – RUBANS LED SUPERIOR CLASS TUNABLE WHITE

		Longueur max. du ruban LED à une température ambiante de T_a: 25 °C				
Longueur de câble (section 0.5 mm²)[3]		< 0.5 m	1.0 m	3.0 m	6.0 m	10.0 m
Désignation	Segmentation					
LS SUP-2000/TW/927-965/5	■	7.0 m	7.0 m	6.5 m	5.5 m	4.5 m
LS SUP-2000/TW/927-965/5/IP66[2]	■	7.0 m	7.0 m	6.5 m	5.5 m	4.5 m

LONGUEUR MAX. – RUBANS LED PERFORMANCE CLASS COB

		Longueur max. du ruban LED à une température ambiante de T_a: 25 °C				
Longueur de câble (section 0.5 mm²)[3]		< 0.5 m	1.0 m	3.0 m	6.0 m	10.0 m
Désignation	Segmentation					
LS PFM-1000/COB/9**/5[4]	■	5.0 m	4.8 m	4.5 m	4.1 m	3.4 m

LONGUEUR MAX. – RUBANS LED PERFORMANCE CLASS

		Longueur max. du ruban LED à une température ambiante de T_a: 25 °C				
Longueur de câble (section 0.5 mm²)[3]		< 0.5 m	1.0 m	3.0 m	6.0 m	10.0 m
Désignation	Segmentation					
LS P-500/9xx/5	■	10.1 m	9.8 m	9.4 m	8.8 m	7.9 m
LS P-1000/9xx/5	■	8.5 m	8.3 m	7.9 m	7.3 m	6.3 m
LS P-1500/9xx/5	■	7.3 m	7.0 m	6.6 m	6.1 m	5.3 m
LS P-2000/9xx/5	■	6.0 m	5.7 m	5.3 m	4.7 m	4.0 m
LS P-500/9xx/5/IP67[6]	■	10.1 m	9.8 m	9.4 m	8.8 m	7.9 m
LS P-1000/9xx/5/IP67[6]	■	8.5 m	8.3 m	7.9 m	7.3 m	6.3 m
LS P-1500/9xx/5/IP67[6]	■	7.3 m	7.0 m	6.6 m	6.1 m	5.3 m
LS P-2000/9xx/5/IP67[6]	■	6.0 m	5.7 m	5.3 m	4.7 m	4.0 m

LONGUEUR MAX. – RUBANS LED VALUE CLASS

		Longueur max. du ruban LED à une température ambiante de T_a: 25 °C				
Longueur de câble (section 0.5 mm²)[3]		< 0.5 m	1.0 m	3.0 m	6.0 m	10.0 m
Désignation	Segmentation					
LS V-500/8xx/5[4]	■	14.9 m	14.5 m	14.0 m	13.4 m	12.8 m
LS V-1000/8xx/5[4]	■	11.2 m	10.9 m	10.5 m	10.0 m	9.2 m
LS V-1500/8xx/5[4]	■	10.3 m	9.9 m	9.4 m	8.7 m	7.8 m
LS V-2000/8xx/5[4]	■	9.2 m	8.9 m	8.4 m	7.7 m	6.8 m
LS V-500/8xx/5/IP66[2,4]	■	14.9 m	14.5 m	14.0 m	13.4 m	12.8 m
LS V-1000/8xx/5/IP66[2,4]	■	11.2 m	10.9 m	10.5 m	10.0 m	9.2 m
LS V-1500/8xx/5/IP66[2,4]	■	10.3 m	9.9 m	9.4 m	8.7 m	7.8 m
LS V-2000/8xx/5/IP66[2,4]	■	9.2 m	8.9 m	8.4 m	7.7 m	6.8 m

LONGUEUR MAX. – RUBANS LED PERFORMANCE CLASS RGBW

Longueur de câble (section 0.5 mm²)[3] Désignation	Segmentation	Longueur max. du ruban LED à une température ambiante de T_a: 25 °C <0.5 m	1.0 m	3.0 m	6.0 m	10.0 m
LS P-1000/RGBW/8xx/5	■	7.0 m	6.2 m	5.6 m	4.8 m	4.0 m
LS P-1000/RGBW/8xx/5/IP67 [2]	■	7.0 m	6.2 m	5.6 m	4.8 m	4.0 m

LONGUEUR MAX. – RUBANS LED VALUE CLASS RGB

Longueur de câble (section 0.5 mm²)[3] Désignation	Segmentation	Longueur max. du ruban LED à une température ambiante de T_a: 25 °C <0.5 m	1.0 m	3.0 m	6.0 m	10.0 m
LS VAL-500/RGB/5 [4]	■	10.0 m	9.6 m	9.1 m	8.7 m	7.7 m
LS VAL-500/RGB/5/IP65 [2,4]	■	10.0 m	9.6 m	9.1 m	8.7 m	7.7 m

LE SAVIEZ-VOUS ?

Le configurateur détermine les convertisseurs et les accessoires nécessaires pour vos rubans LED en fonction de vos besoins.
Essayez-le : **ledvance.com/led-strip-configurator**

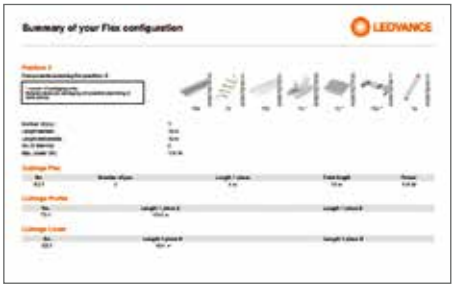

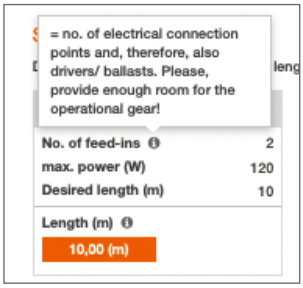

Pour plus d'informations sur nos rubans LED :



[1] Les valeurs données donnent un aperçu de la longueur maximale utilisable du ruban LED en fonction de la longueur de la ligne d'alimentation avec une section de câble de 0,5 mm². Toutes les valeurs se réfèrent à une tension nominale du ruban LED de 24 V DC sur la ligne d'alimentation. La ligne d'alimentation doit être conforme aux normes, quelles que soient les valeurs. | [2] Si le ruban LED est étendue par soudure, l'installateur est responsable du maintien de la protection IP67, IP66 et IP65. | [3] Les rubans LED sont précâblés avec une longueur de 500 mm. | [4] Dans le cas des rubans LED contrôlés par résistance, la chute de tension peut entraîner une baisse de la luminosité sur toute la longueur du ruban LED utilisable.



1

RUBANS LED CONNECTÉS SMART+ MATTER

matter

works with the Google Assistant

Works with Apple HomeKit

SMART+

Désignation	EAN	W	lm	K	IRC	DURÉE DE VIE	Dimensions L×l [mm]	No.	UNITAIRE

RUBANS LED INTÉRIEURS

Rubans LED connectés MATTER - 12 V - RGBTW : jusqu'à 16 millions de couleurs et variation de blanc (2 700 à 6 500 K) - Solution Plug&Play - Contrôle et programmation possible via l'app LEDVANCE SMART+ WIFI - Compatible Amazon Alexa, Google Assistant et Apple Homekit

CR 36

SMART+ WIFI FLEX RGBTW 2M NEW	4099854**373022**	8,5	640	2700…6500	≥80	30000h	2000x10	4*	1	29,95
SMART+ WIFI FLEX RGBTW 1M Extension NEW	4099854**373046**	3,6	320	2700…6500	≥80	30000h	1000x10	4*	1	9,95

Remarque importante : Les produits présentés sur cette page sont issus du portfolio Grand Public. De ce fait, il n'existe pas de courbes photométriques permettant de faire une étude d'éclairage.

DÉTAILS COMPLÉMENTAIRES

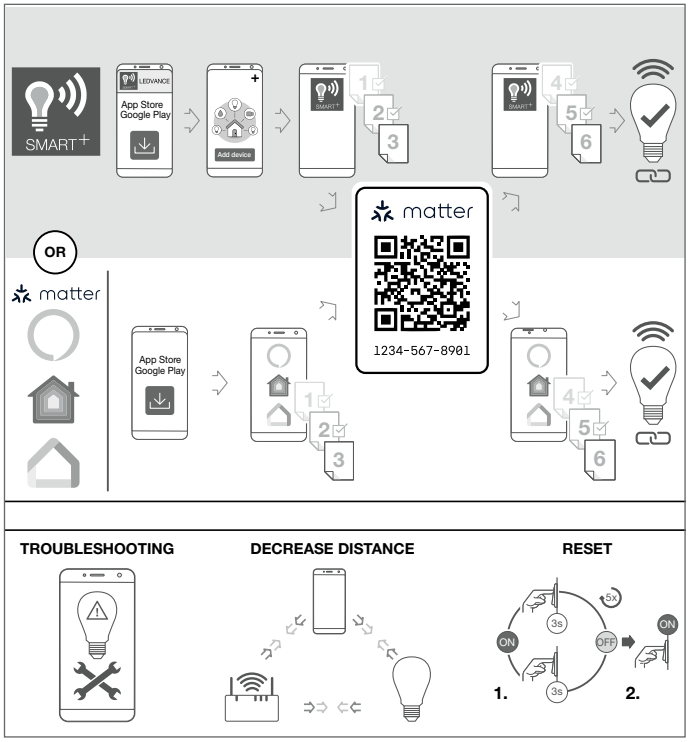

Installation et appairage

*Possibilité de commande à l'unité sans frais.



RUBANS LED CONNECTÉS SMART+ WIFI

WIFI · works with amazon alexa · works with the Google Assistant · SMART+

Désignation	EAN	W	lm	K	IRC	DURÉE DE VIE	Dimensions L×l [mm]	No.	€ UNITAIRE

RUBANS LED INTÉRIEURS

Rubans LED connectés WIFI - 12 V - RGBTW : jusqu'à 16 millions de couleurs et variation de blanc (2 700 à 6 500 K) - MGC RGB : contrôle indépendant des couleurs par segment du ruban - RC : livré avec télécommande - Solution Plug&Play - Contrôle et programmation possible via l'app LEDVANCE SMART+ WIFI - Compatible Amazon Alexa et Google Assistant

CR 36

SMART+ WIFI FLEX RGBTW 2M	4058075**515932**	8,5	640	2700…6500	≥80	30000h	2000x10	4*	1	24,76
SMART+ WIFI FLEX RGBTW 1M Extension	4058075**523838**	3,6	320	2700…6500	≥80	30000h	1000x10	4*	1	9,05
SUN@HOME Flex 3M TW	4058075**576117**	13,5	850	2200…5000	>95	30000h	3000x10	4*	2	57,14
SMART+ WIFI FLEX MGC RGB RC 3M	4099854**095115**	15,5	—	—	—	30000h	3000x10	4*	3	49,99
SMART+ WIFI FLEX MGC RGB RC 5M	4099854**095146**	24	—	—	—	30000h	5000x10	4*	3	65,99
SMART+ WIFI COB TW 3M NEW	4099854**369926**	14	1020	2700…6500	—	30000h	3000x8	4*	4	75,98
SMART+ WIFI COB TW 5M NEW	4099854**369957**	18	1700	2700…6500	—	30000h	5000x8	4*	4	110,95
SMART+ WIFI COB MGC RGB RC 3M NEW	4099854**340482**	22	—	—	—	25000h	3000x10	8*	5	75,95
SMART+ WIFI COB MGC RGB RC 5M NEW	4099854**369988**	30	—	—	—	25000h	5000x10	4*	5	110,95

RUBANS LED EXTÉRIEURS

Ruban LED connecté WIFI IP44 - 12V - RGBTW : jusqu'à 16 millions de couleurs et variation de blanc (2700 à 6500 K) - MGC RGB830 RC : contrôle indépendant des couleurs et blanc chaud (3000K) des segments du ruban - RC : livré avec télécommande - Solution Plug&Play - Contrôle et programmation possible via l'app LEDVANCE SMART+ WIFI - Compatible Amazon Alexa et Google Assistant

CR 36

SMART+ WIFI NEON FLEX RGBTW 3M	4058075**504783**	15	520	2700…6500	≥80	30000h	3000x10	4*	6	57,14
SMART+ WIFI NEON FLEX MGC RGB RC 3M NEW	4099854**369834**	15	—	—	—	25000h	3000x11,2	4*	6	68,95
SMART+ WIFI NEON FLEX MGC RGB RC 5M NEW	4099854**369858**	21	—	—	—	25000h	5000x11,2	4*	6	89,95
SMART+ WIFI NEON FLEX MGC RGB830 RC 3M NEW	4099854**369872**	14	900	3000	>80	25000h	3000x12,2	4*	6	75,95
SMART+ WIFI NEON FLEX MGC RGB830 RC 5M NEW	4099854**369896**	21	1400	3000	>80	25000h	5000x12,2	4*	6	98,95
SMART+ WIFI OUTDOOR FLEX RGBTW 3M	4099854**095160**	12,5	740	2700…6500	≥80	30000h	3000x11,5	4*	7	64,99
SMART+ WIFI OUTDOOR FLEX RGBTW 5M	4099854**095184**	14,5	960	2700…6500	≥80	30000h	3000x11,5	4*	7	89,98

TÉLÉCOMMANDES

Télécommande connectée WIFI - Contrôle jusqu'à 15 produits LEDVANCE SMART+ WIFI - Gradation - Gestion de couleurs et de teintes de blanc - Rappel de scènes - Support de montage mural et adhésif 3M inclus - Contrôle et programmation possible via l'app LEDVANCE SMART+ - Compatible Amazon Alexa et Google Assistant

CR 36

SMART+ WIFI REMOTE CONTROLLER RGBTW - piles	4058075**570917**	—	—	—	—	—	120x41	4*	8	11,29
SMART+ WIFI REMOTE CONTROLLER RGBTW BK - batterie USB-C	4099854**294280**	—	—	—	—	—	120x39	4*	9	22,50

Remarque importante : Les produits présentés sur cette page sont issus du portfolio Grand Public. De ce fait, il n'existe pas de courbes photométriques permettant de faire une étude d'éclairage.

*Possibilité de commande à l'unité sans frais.


1


2


3

RUBANS LED CONNECTÉS
ZIGBEE - NÉCESSITE UNE PASSERELLE COMPATIBLE[1]

zigbee certified product

Désignation	EAN	W	lm	K	IRC	DURÉE DE VIE	Dimensions L×l [mm]	No.	€ UNITAIRE

RUBANS LED INTÉRIEURS

Rubans LED connectés Zigbee 3.0 - 220-240 V - Version RGBTW : jusqu'à 16 millions de couleurs et variation de blanc (2000 à 6500 K) 3 sections de 60 cm à assembler - Solution Plug&Play - Installation rapide - Extension possible jusqu'à 5,4 mètres sur un même convertisseur - ON/OFF X 100 000 - Contrôle sans fil via une passerelle compatible

CR 36

SMART+ ZB FLEX 3P RGBTW	4058075**729384**	11	700	2000 …6500	80	20000 h	1800x12	4*	1	59,99
SMART+ ZB FLEX 2P RGBTW EXT	4058075**208612**	6	500	2000 …6500	80	20000 h	1200x12	4*	2	23,16

RUBAN LED EXTÉRIEUR

Ruban LED connecté Zigbee 3.0 - 220-240 V - Version RGBW : jusqu'à 16 millions de couleurs et variation de blanc (2000 à 6500 K) Rouleau de 5 mètres - Solution Plug&Play - Installation rapide - ON/OFF X 100 000 - Contrôle sans fil via une passerelle compatible - IP65

CR 36

SMART+ ZB OUTDOOR FLEX EU RGBTW	4058075**729360**	24	1500	2000 …6500	>80	20000 h	4880x14,5	4*	3	83,99

DÉTAILS COMPLÉMENTAIRES

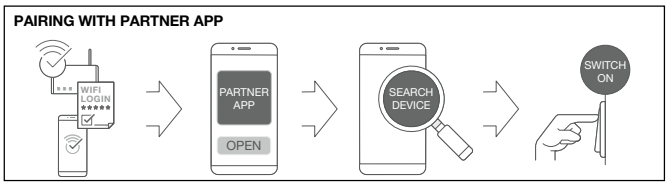

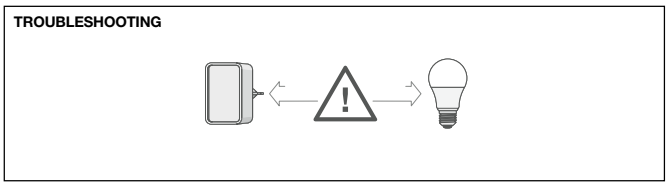

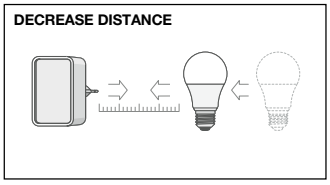

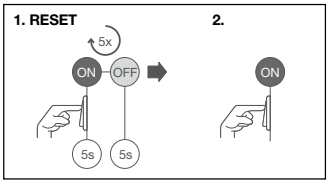

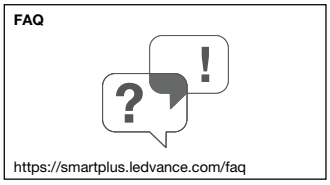

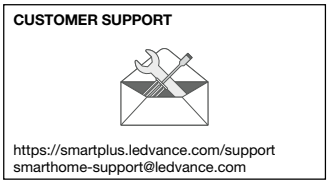

Installation et appairage

[1] Voir liste compatible P177 *Possibilité de commande à l'unité sans frais.





SYSTÈMES DE GESTION

PRÉSENTATION DES SYSTÈMES DE GESTION 186

SOLUTIONS ÉTAGE ENTIER 191

CONTRÔLEUR ET COMPOSANTS VIVARES ZIGBEE 191
CONTRÔLEUR ET COMPOSANTS VIVARES DALI 193

PRÉSENTATION DE L'ÉCLAIRAGE CENTRÉ SUR L'HUMAIN (HCL) 195

SOLUTIONS PIÈCES INDIVIDUELLES 196

CONTRÔLEUR ET COMPOSANTS BIOLUX HCL ZIGBEE 196
CONTRÔLEUR ET COMPOSANTS FLEX CU DALI-2 199
CONTRÔLEURS MANUELS DALI-2 202
CONTRÔLEURS ET COMPOSANTS DALIECO 204
CELLULES AUTONOMES 206
SYSTÈMES COMPLÉMENTAIRES 208





VIVARES ZIGBEE

CONNEXION SANS FIL, PRATIQUE ET FLEXIBLE

La solution sans fil VIVARES ZIGBEE, pratique et flexible, est idéale pour des bâtiments neufs en accélérant la mise en service, tout comme pour les projets de rénovation où un recâblage est inenvisageable (ex : bâtiments classés ou ne disposant pas de faux plafonds).

La mise en service des différents produits composant l'écosystème VIVARES ZIGBEE se révèle être un jeu d'enfant grâce à l'application dédiée et permet de bénéficier de parfaites conditions d'éclairage tout en réalisant des économies d'énergie.

Une service Cloud est également disponible pour suivre les consommations en direct, identifier les axes d'améliorations et établir un plan de maintenance préventive.

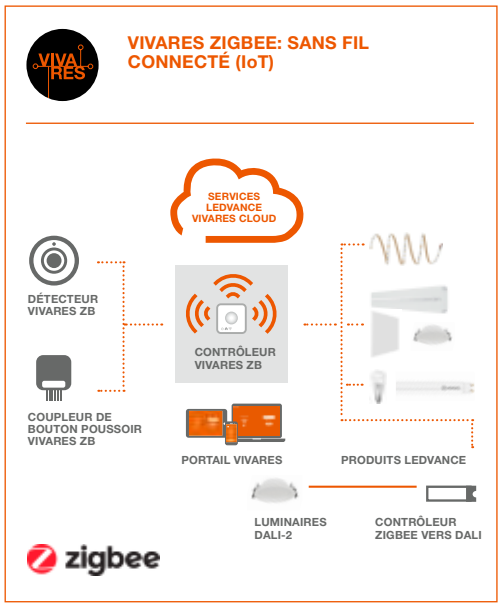

VIVARES ZIGBEE EN PRATIQUE

Application	L/O détecteur[1]	O détecteur[2]	Fonction	Paramètre	Coupleur de BP	Fonction	Disposition
Bureaux paysagers	✓	–	Contrôle de la lumière du jour et détection de présence	Temporisation 5 min. Contrôle luminosité naturelle actif	✓	ON/OFF/DIM/scènes	Un détecteur par groupe de luminaires (poste de travail)
Salle de réunion	✓	✓	Contrôle de la luminosité en option (par ex. les pièces avec parois vitrées) et détection de présence	Temporisation 5 min. Contrôle luminosité naturelle actif	✓	ON/OFF/DIM/scènes	En fonction de la plage de détection du détecteur (le détecteur est généralement positionné de manière à ce que la zone d'entrée et la table de conférence sont détectées en même temps. Si les deux ne sont pas détectées en même temps, installez un deuxième détecteur)
Toilettes	–	✓	Détection présence et mouvement	Temporisation 5 min.	✓	ON/OFF	Un détecteur par toilette. Couvrez également les zones d'entrée et communes (lavabos, urinoirs, etc.).
Cuisine	✓	–	Détection présence et mouvement	Temporisation 5 min. Contrôle luminosité naturelle actif	✓	ON/OFF/DIM	Couvrir les zones près de la fenêtre avec le détecteur L/O (même exigence que pour les bureaux paysagers)
Couloirs	✓	✓	Détection présence et mouvement	Temporisation 5 min.	✓	ON/OFF/DIM	
Hall logistique, ateliers, etc.	✓	✓	Détection présence et mouvement	Temporisation 5 min.	✓		

Taille projet	Jusqu'à 200 luminaires/composants par contrôleur.	
Distance des produits Zigbee (intérieur)	10 m max. pour un fonctionnement stable et fiable.	
Outils d'installation	Appareil mobile (smartphone, tablette ou PC) Routeur	Livret téléchargeable pour regrouper les QR codes de chaque produit
Application et Portail VIVARES	Mise en service très simple via l'application VIVARES. Il est également possible de passer par le Portail pour configurer le projet en amont.	

[1] L/O = détecteur de luminosité et de présence | [2] O = détecteur de présence



VIVARES DALI
LA CONNEXION FILAIRE SE RÉINVENTE

La solution filaire VIVARES DALI convient parfaitement aux installations, neuves ou déjà existantes, où il est possible de tirer des câbles. Tous les produits VIVARES DALI sont certifiés DALI-2 et, s'agissant d'un système ouvert, sont compatibles avec les autres produits DALI-2 du marché.

Grâce à un outil de configuration en ligne via PC ou App, la mise en service est simple et intuitive. VIVARES DALI permet également de suivre la maintenance et la consommation d'énergie sur le Cloud VIVARES.

VIVARES DALI : SYSTÈME IoT COMPATIBLE AVEC DE NOMBREUX PRODUITS DALI-2

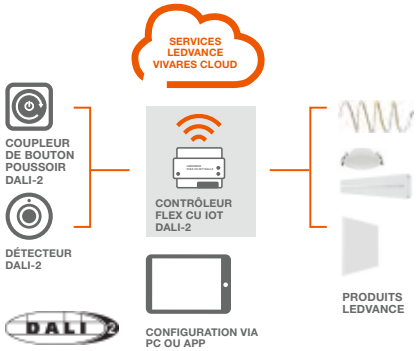

VIVARES DALI EN PRATIQUE

Applications	LS/PD détecteur[1]	P détecteur[2]	Fonction	Paramètre	Coupleur de bouton poussoir	Fonction	Disposition
Bureaux paysagers	✓	✓	Contrôle de la lumière du jour et détection de présence ou mouvement et détection de présence	Temporisation du détecteur et vitesse de gradation réglables, calibrage automatique pour s'adapter au lieu d'installation	✓	ON/OFF/ DIM scènes	Pour chaque groupe de luminaires avec par exemple quatre bureaux, un détecteur est utilisé pour contrôler cette zone.
Bureaux partagés	✓	✓	Contrôle de la lumière du jour et détection de présence ou mouvement et détection de présence	Temporisation du détecteur et vitesse de gradation réglables, calibrage automatique pour s'adapter au lieu d'installation	✓	ON/OFF/ DIM scènes	Pour chaque groupe de luminaires avec par exemple quatre bureaux, un détecteur est utilisé pour contrôler cette zone.
Pièce standard	–	✓	Détection de présence et de mouvement	Temporisation et vitesse de gradation du détecteur ajustables	✓	ON/OFF/ DIM	Pour chaque groupe de luminaires avec par exemple quatre bureaux, un détecteur est utilisé pour contrôler cette zone.
Salle de réunion	–	✓	Détection de présence et de mouvement	Temporisation et vitesse de gradation du détecteur ajustables	✓	ON/OFF/ DIM scènes	En fonction de la plage de détection du détecteur (le détecteur est généralement positionné de manière à ce que la zone d'entrée et la table de conférence sont détectées en même temps. Si les deux ne sont pas détectées en même temps, installez un deuxième détecteur)
Toilettes	–	✓	Détection de présence et de mouvement	Temporisation et vitesse de gradation du détecteur ajustables	✓	ON/OFF	Un détecteur par toilette. Couvrez également les zones d'entrée et communes (lavabos, urinoirs, etc.).
Couloir & escaliers	–	✓	Détection de présence et de mouvement	Temporisation et vitesse de gradation du détecteur ajustables	✓	ON/OFF/ 2step DIM	Longs couloirs ou cages d'escalier
Accueil	–	✓	Détection de présence et de mouvement	Temporisation et vitesse de gradation du détecteur ajustables	✓	ON/OFF/ 2step DIM	Bureau d'accueil avec salle d'attente

Taille projet	Jusqu'à 128 luminaires / composants par contrôleur. Jusqu'à 8 contrôleurs FLEX CU IOT DALI-2 via LAN Interconnect, 1 024 luminaires et 1 008 périphériques d'entrée via l'outil PC DALI.
Outils d'installation	Appareil mobile (smartphone, tablette ou PC)
Logiciel DALI Professional	Le logiciel permet de configurer le projet DALI en amont ou directement le jour J selon les préférences de travail de chacun.

[1] LS/PD = détecteur de luminosité et de présence | [2] P = détecteur de présence

GARDEZ UN OEIL SUR TOUT : SERVICE CLOUD POUR VIVARES ZIGBEE ET VIVARES DALI



Découvrez la technologie IoT (Internet of Things) ! En utilisant le VIVARES Cloud, vous avez immédiatement accès aux données de votre système d'éclairage où que vous soyez ! Cela permet de rendre son fonctionnement bien plus efficace, fiable, économe en énergie et rentable.

Le service Cloud pour VIVARES ZIGBEE et DALI vous permet d'optimiser votre système de gestion de l'éclairage où que vous soyez. À l'aide du tableau de bord interactif, il est ainsi possible de surveiller votre consommation d'énergie, les statistiques de fonctionnement de vos appareils et de nombreuses autres paramètres liés à l'éclairage. Différents filtres vous offrent la possibilité d'analyser ces données selon vos besoins et en toute simplicité.

UN SERVICE QUI EN VAUT LA PEINE

- Optimisez votre consommation d'énergie
- Réduisez vos coûts d'entretien en adaptant le cycle d'entretien à la demande réelle
- Diagnostiquez les erreurs à distance. Tout ce dont vous avez besoin est un accès à internet et un smartphone/tablette/PC
- Evolutif, avec toujours plus de services à venir...

SERVICES VIVARES CLOUD : UN ACCÈS EN QUELQUES

AVANT DE COMMENCER

- Notez le numéro de série (numéro d'identification) de votre contrôleur VIVARES ZIGBEE ou DALI.
- Alimentez tous les luminaires et composants installés.

COMMENCEZ L'INSCRIPTION

Inscrivez-vous sur :
ledvance.com/vivares-cloudservice

REMPLISSEZ LE FORMULAIRE

Entrez les informations nécessaires dans le formulaire.

SERVICE POUR UN FONCTIONNEMENT ENCORE PLUS EFFICACE
AVEC LE TABLEAU DE BORD COMME OUTIL CENTRAL

Grâce au service Cloud VIVARES (en option), vous et vos clients pouvez garder un œil sur toutes les données du système n'importe où, n'importe quand.

La surveillance énergétique fournit des informations de consommation détaillées et vous permet d'agir en conséquence pour réduire encore davantage les frais de fonctionnement (optimisation des paramètres de détection, par exemple). L'assistant de maintenance aide à mettre en place une maintenance préventive et assurer une continuité de services de l'installation. Le tableau de bord centralise l'ensemble de ces remontées d'informations et les met à disposition via une interface claire et épurée.

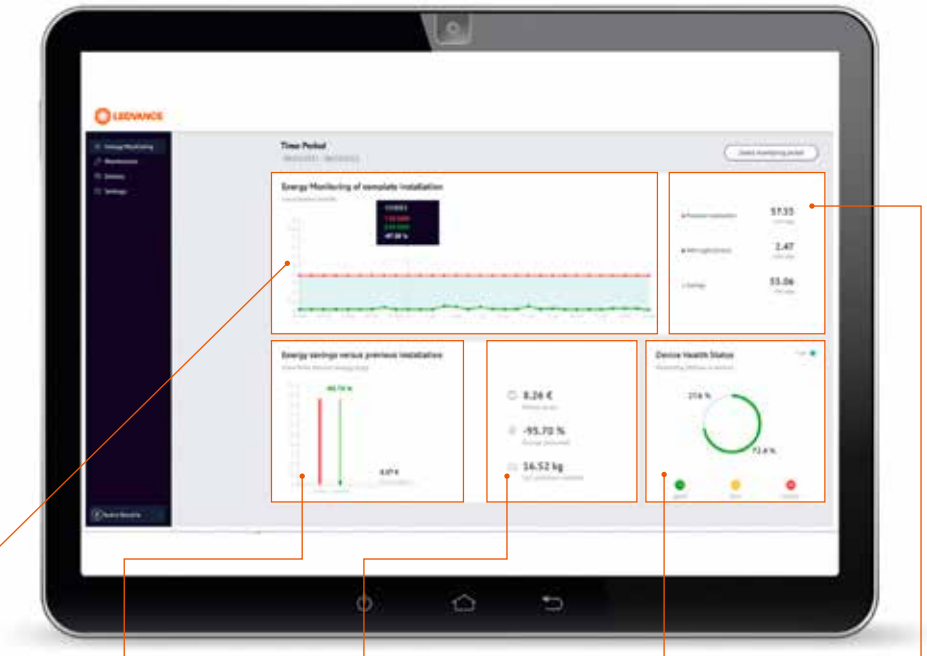

Historique de consommations sur la période sélectionnée

Comparatif des économies d'énergie par rapport à la précédente installation

Synthèse des économies d'énergie, de coûts et de CO_2

Indication de l'état du système et de la durée de vie restante des produits

Comparatif en kWh des consommations énergétiques de l'ancienne installation et de la nouvelle

ÉTAPES

Ce service n'est pas requis pour le fonctionnement du système VIVARES. C'est un service optionnel qui vous offre des possibilités supplémentaires.

CONFIRMEZ L'INSCRIPTION

Un e-mail confirmant votre inscription vous sera adressé dans les jours suivants. Il contiendra un lien vous donnant un accès sécurisé au service Cloud.

BESOIN D'AIDE ?

Notre équipe support sera ravie de vous aider. Il suffit d'envoyer un courriel à l'adresse suivante :

teamprojets@ledvance.com

ESSAI GRATUIT

Souhaitez-vous en apprendre plus à propos de notre service Cloud, sans engagement ? Alors profitez de notre essai gratuit !

VUE GLOBALE DES SYSTÈMES DE GESTION DE L'ÉCLAIRAGE LEDVANCE

LE SAVIEZ-VOUS ?

Il y a une garantie de 7 ans sur les systèmes.
Un système LEDVANCE comprend le contrôleur et les luminaires Zigbee ou DALI respectifs (et, le cas échéant, les détecteurs ou coupleurs de bouton poussoir).

LEDVANCE Système 7 garanti ans

SOLUTIONS FLEXIBLES ET PUISSANTES POUR LES GRANDES ET PETITES INSTALLATIONS

MULTI ROOM **SOLUTIONS ÉTAGE ENTIER (JUSQU'À 1 000 m²)**

SINGLE ROOM **SOLUTIONS PIÈCE INDIVIDUELLE (Jusqu'à 200 m²)**

CONTRÔLEURS

		FLEX CU IOT DALI-2 HCL TW	VIVARES ZB CONTROL	BIOLUX HCL CONTROL UNIT S ZB	FLEX CU FLUSH MOUNT DALI-2 TW	FLEX CU DALI-2 TW	FLEX CU RTC DALI-2 HCL TW	MCU TOUCH DALI-2	MCU TOUCH DALI-2 TW	MCU SELECT DALI-2	MCU SELECT DALI-2 TW	MCU SELECT DALI-2 EXC[1] TW	PCU FLUSH DALI-2 TW
		Contrôleur DALI-2 IoT ready	Contrôleur Zigbee 3.0 IoT ready	Contrôleur Zigbee 3.0 pour l'éclairage centré sur l'humain (HCL)	Contrôleur DALI-2 avec interface Bluetooth pour les applications smartphone / tablette			Variateur tactile		Variateur rotatif		Variateur rotatif	Variateur coupleur à bouton poussoir
	EAN	4058075841888	4058075427488	4058075724624	4058075841901	4058075843844	4058075841925	4058075837546	4058075837560	4058075837485	4058075837508	4058075837522	4058075837584
	Nombre maximum de luminaires/composants par contrôleur	128	200	48	32		32	25 (max. 100 avec jusqu'à 4 DALI-2 MCU TOUCH)		25 (max. 100 avec jusqu'à 4 DALI-2 MCU SELECT)			25 (max. 100 avec jusqu'à 4 DALI-2 MCU TOUCH)
Paramétrage du système	Technologie certifiée	DALI-2	Zigbee 3.0	Zigbee 3.0	DALI-2		DALI-2	DALI-2		DALI-2			DALI-2
	Mise en service / Configuration	Logiciel	Logiciel / Application	Application	Application		Application						
	Contrôle manuel avec une application utilisateur	●			●		●						
Contrôle de l'éclairage	Gradation	●	●	●	●		●	●		●			●
	TW (blanc dynamique)	●	●	●	●		●	● (Versions TW)		● (Versions TW)			●
	RGBW (couleurs et blanc fixe)	●											
Contrôle par détecteurs	Présence	●	●	●	●		●						
	Régulation en fonction de la lumière naturelle	●	●		●		●						
Fonctions du système	Groupe	●	●		●		●						
	Scène	●	●	●	●		●						
	Routine	●	●	●			●						
Eclairage centré sur l'humain (HCL)	Courbes de régulation HCL LEDVANCE BIOLUX	●	●	●			●						
	Courbe de régulation HCL LEDVANCE BIOLUX + régulation en fonction de la lumière naturelle	●	●				●						
Fonctions en ligne	Accès à distance	●	●										
	Interconnexion LAN	●											
	Cloud/EMMA	●	●										
Fonctions GTB 2	Interface optionnelle KNX	●											
	API ouvertes	●											

SYSTÈMES DE GESTION DE L'ÉCLAIRAGE VIVARES

ÉCONOMIES D'ÉNERGIE ACCRUES PAR UN CONTRÔLE OPTIMISÉ DES LED. RÉDUCTION DU POTENTIEL DE RÉCHAUFFEMENT GLOBAL.

Abréviations
CU: Contrôleur
RTC = Horloge temps réel

[1] Cache échangeable
[2] GTB: gestion technique du bâtiment

Abrévations pour détecteurs
LS: Détecteur de luminosité
PD: Détecteur de présence
IR: Infrarouge
CI: Montage encastré
CM: Montage en saillie
HB: Détecteur grande hauteur (High Bay)

1


2


3


4


5


6

CONTRÔLEUR ET COMPOSANTS
VIVARES ZIGBEE

Désignation	EAN	Contrôle	Dimensions L x l x H [mm]			
CONTRÔLEUR ZIGBEE 3.0						
Contrôleur Zigbee 3.0 - Jusqu'à 200 appareils Zigbee - IoT Ready grâce à la passerelle intégrée - Éclairage Centré sur l'Humain (HCL) - Service Cloud (option)						CR L5
VIVARES ZB CONTROL	4058075**427488**	Zigbee	26x90	5*	1	1959,00
DÉTECTEURS ZIGBEE 3.0						
Détecteur de luminosité et de présence Zigbee 3.0 - Intégration au plafond						CR L5
VIVARES ZB L/O SENS 220-240	4058075**446182**	Zigbee	26x90	10*	2	565,00
Détecteur de présence Zigbee 3.0 - Intégration au plafond						
VIVARES ZB O SENS 220-240	4058075**544222**	Zigbee	26x90	10*	3	437,00
SUPPORT DE MONTAGE POUR DÉTECTEUR ZIGBEE						
Support de montage en saillie pour détecteur Zigbee						CR L5
VIVARES ZIGBEE ZB SENS ADAPTERI	4058075**650107**		83×83×40	10*	4	61,00
COUPLEUR DE BOUTON POUSSOIR ZIGBEE 3.0						
Coupleur de bouton poussoir Zigbee 3.0 permettant d'intégrer des boutons poussoirs standard à un système Zigbee 3.0						CR L5
VIVARES ZB COUPLER	4058075**463806**	Zigbee	50x43x15	10*	5	375,00
CONVERTISSEUR ZIGBEE VERS DALI						
Convertisseur permettant d'intégrer dans un écosystème Zigbee des produits DALI - Jusqu'à 8 luminaires DALI						CR L5
ZIGBEE 3.0 DALI CON LI	4062172**044776**	Zigbee	108×30×21	25*	6	205,00

PLUS DE DÉTAILS SUR LES DÉTECTEURS ZIGBEE 3.0

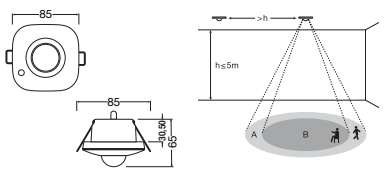

Zone de détection en mètres					
h	2,5	3,0	3,5	4,0	5,0
A	6,5	7,5	8,0	8,5	9,0
B	3,5	4,5	4,5	4,0	-

*Possibilité de commande à l'unité sans frais.



CONTRÔLEUR ET COMPOSANTS IoT ÉTAGE ENTIER

PENSEZ SIMPLEMENT PLUS GRAND

CONTRÔLEURS DALI-2 POUR ÉTAGE ENTIER

LES AVANTAGES

1. **Programmation simple via App ou logiciel.**
2. **Accès à distance à l'installation.**
3. **BIOLUX HCL préprogrammé** pour un éclairage biologiquement adapté.
4. **Compatible avec les détecteurs et/ou coupleurs de bouton poussoir** pour un contrôle automatique et/ou manuel de l'éclairage.
5. **Compatible avec le service Cloud VIVARES pour surveiller l'installation et réaliser des économies d'énergie.**

Un système de gestion adapté vous permet également de créer une expérience d'éclairage individuelle dans les bureaux ouverts. Grâce au nouveau contrôleur DALI-2 pour les applications d'étages entiers, vous disposez désormais d'un choix de composants sur mesure.

CONTRÔLEUR DALI-2 POUR APPLICATIONS ÉTAGE ENTIER JUSQU'À
– 1 000 M² DE SUPERFICIE
– 128 LUMINAIRES
– 126 DÉTECTEURS ET/OU COUPLEURS DE BOUTON POUSSOIR

Actuellement disponible



OSRAM DALI PRO 2
IOT LDVV
Code EAN : 4052899**627079**

Disponible à partir de décembre 2024



FLEX CU IoT
DALI-2 HCL TW
Code EAN : 4058075**841888**

VIVARES

MULTI ROOM

CARACTÉRISTIQUES:

- Contrôleurs avec deux lignes DALI pour jusqu'à 128 luminaires et 126 composants DALI-2
- 2 × 16 groupes et différentes scènes possibles
- Jusqu'à 8 contrôleurs peuvent être connectés en réseau

NOTRE PRODUIT PHARE : FLEX CU Io T DALI-2 HCL TW

- **INTERCONNEXION LAN :** jusqu'à 8 contrôleurs peuvent être connectés dans un réseau
- **Éclairage de secours :** tests et rapports automatisés des installations d'éclairage de secours
- **Accès à distance:** modifications de l'installation sans avoir besoin de se rendre sur place
- **API Cloud :** connexion d'un cloud tiers possible
- **Éclairage centré sur l'humain BIOLUX :** pour une lumière biologiquement efficace
- **Service Cloud VIVARES :** surveillance, diagnostic des pannes et maintenance préventive via l'accès à distance pour les utilisateurs enregistrés

DISPONIBLE À PARTIR DE DÉCEMBRE 2024




1

2

3

4

5

6

7

8

9

10

11

12

13

14

15

CONTRÔLEUR ET COMPOSANTS
VIVARES DALI

Désignation	EAN	V	W	Contrôle	Couleur	mm		No.	UNITAIRE
CONTRÔLEUR DALI-2									
Contrôleur DALI-2 - 2 sorties (2x64) - Jusqu'à 128 luminaires et 126 composants DALI-2 - Passerelle IoT intégrée (WIFI et ETHERNET) - Éclairage Centré sur l'Humain (HCL) - Service Cloud (option)									CR L5
DALI PRO 2 IOT	4052899**627079**	100…240	-	DALI	-	90 x 107 x 62	20*	1	3333,00
FLEX CU IOT DALI-2 HCL TW NEW	4058075**841888**	100…240	-	DALI	-	91 x 107 x 62	20*	2	3991,00
COUPLEUR DE BOUTON POUSSOIR DALI-2									
Coupleur de bouton poussoir pour bus DALI - 4 boutons poussoirs possibles									CR L5
DALI 2 PRO PB Coupler	4062172**087575**	-	-	DALI	-	42 x 42 x 20	60*	3	392,00
DALI-2 PUSH BUTTON COUPLER LEDVANCE NEW	4058075**837607**	-	-	DALI	-	43 x 50 x 15	20*	4	296,00
DÉTECTEURS DE LUMINOSITÉ ET DE PRÉSENCE (LS/PD) DALI-2									
Détecteurs de luminosité et de présence DALI-2 - CI encastrable - LI intégration									CR L5
DALI 2 LS/PD CI - ENCASTRABLE [1]	4062172**072083**	-	-	DALI	Blanc	80 x 55	10*	5	352,00
SENSOR DALI-2 LS-PD-6 IR CI LEDVANCE - BUREAU - ENCASTRABLE [1] NEW	4058075**837621**	-	-	DALI	Blanc	83 x 32	20*	6	197,00
DALI 2 LS/PD LI - À INTÉGRER [1]	4062172**072069**	-	-	DALI	Gris	48 x 15 x 17	25*	7	232,00
DALI 2 SENSOR LS/PD LI UF - À INTÉGRER - ULTRA PLAT	4062172**072045**	-	-	DALI	Blanc	50 x 21 x 16	10*	8	249,00
SENSOR DALI-2 LS-PD-8 IR CI - BUREAU - ENCASTRABLE [1]	4058075**841949**	-	-	DALI	Blanc	105 x 105 x 67	24*	9	335,00
SENSOR DALI-2 LS-PD-40X5 IR CI LEDVANCE - COULOIR - ENCASTRABLE [1] NEW	4058075**843868**	-	-	DALI	Blanc	105 x 105 x 80,5	24*	10	335,00
COUPLEUR DALI-2 POUR CELLULE MULTI									
Coupleur DALI-2 pour cellule MULTI - Un coupleur par cellule									CR L5
DALI 2 PRO Sensor Coupler	4062172**072113**	-	-	DALI	-	118 x 30 x 21	25*	11	200,00
DÉTECTEUR MULTI 3 CI									
Cellule de luminosité et détecteur de présence à encastrer pour contrôleurs MULTI									CR L5
LS/PD MULTI 3 CI	4008321**916648**	-	-	-	Blanc	50 x 25	10*	12	279,00
KIT DE MONTAGE POUR DÉTÉCTEUR LS/PD									
Kits de montage LS/PD AP et CI pour détecteurs LI - Kit SENSOR CM pour détecteurs 6, 8 et 40 IR									CR L5
LS/PD AP KIT - KIT MONTAGE SAILLIE	4052899**173385**	-	-	-		65 x 65 x 34	10*	13	110,00
LS/PD CI KIT - KIT MONTAGE ENCASTRÉ	4052899**920293**	-	-	-		80 x 36	10*	14	86,50
SENSOR CM KIT LEDVANCE - MONTAGE SAILLIE / ENCASTRÉ NEW	4058075**843905**	-	-	-		66 x 66 x 43,5	48*	15	53,50

[1] Voir en page 209 cônes de détection. *Possibilité de commande à l'unité sans frais.


1


2


3


4


5


6


7


8

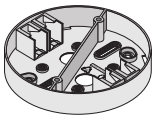
9

Désignation	EAN	V	W	Contrôle	Couleur	mm		No.	€ UNITAIRE

COUPLEUR DALI-2 POUR CELLULE HF LS LI

Coupleur DALI 2 pour cellule de mesure de luminosité et détection de présence grande hauteur active (radar) HF CR L5

DALI 2 Sensor Coupler HF LS LI	4062172**072199**	-	-	DALI	-	118 x 30 x 21	25*	1	235,00

COUPLEUR DALI-2 POUR CELLULE TIERS

Coupleur DALI 2 pour cellule tiers ON/OFF et DIM 1-10 V CR L5

DALI 2 Sensor Coupler E	4062172**072212**	-	-	DALI	-	118 x 30 x 21	25*	1	243,00

KIT DE MONTAGE ECO CI

Kit de montage en faux plafond pour une installation indépendante des contrôleurs 118 x 30 x 21 mm CR L5

ECO CI Kit SERRE CABLES	4008321**392091**	-	-	-	-	140,5 x 33 x 22,7	100*	2	34,50

DÉTECTEURS DALI-2 LS-PD, LS/PD HB LI, PD HB

Détecteurs DALI-2 - Détection mouvement grande hauteur PD HM - Détection de mouvement et luminosité grande hauteur intégration luminaire LS/PD LI - Détection mouvement et luminosité large zone LS-PD 24 - Montage en saillie CM CR L5

DALI 2 PD HB CM - SAILLIE [1]	4052899**630475**	-	-	DALI	-	105 x 105 x 69	24*	3	361,00
DALI-2 SENSOR LS/PD HB LI [1]	4052899**630482**	-	-	DALI	-	37 x 37 x 57	50*	4	336,00
SENSOR DALI-2 LS-PD-24 IR CM LEDVANCE - SAILLIE [1] NEW	4058075**843882**	-	-	DALI	-	105 x 105 x 69	24*	5	352,00

KIT DE MONTAGE POUR DÉTECTEUR LS-PD

Kit de montage SENSOR CM pour intégration dans faux-plafonds des détecteurs PD HB et LS-PD 24 CR L5

SENSOR CM KIT LEDVANCE - MONTAGE SAILLIE / ENCASTRÉ NEW	4058075**843905**					66 x 66 x 43,5	48*	4	53,50

COUPLEUR DALI-2 POUR HIGH BAY

Coupleur DALI-2 pour cellules High Bay et Vision avec mesure de luminosité - Hauteur max 13 mètres - Peut être utilisé seul ou avec les contrôleurs DALI BT CR L5

DALI 2 HIGHBAY COUPLEUR	4062172**072137**	-	-	DALI	Blanc	139 x 118 x 37	20*	6	399,00

DÉTECTEUR HIGH BAY

Détecteur de mouvement grande hauteur 100° - Jusqu'à 13 mètres de haut CR L5

HIGH BAY	4008321**410078**	120…277	1200	-	Blanc	115,6 x 39,4	20*	7	454,00

DÉTECTEUR VISION

Détecteur de mouvement grand angle 140° - Jusqu'à 4,5 mètres de haut CR L5

Cellule VISION	4008321**957047**	120…277	1200	-	Blanc	115,6 x 39,9	20*	8	470,00

KIT DE MONTAGE POUR HIGH BAY ET VISION

Adaptateur de montage pour cellule HIGH BAY et VISION CR L5

MOUNTING ADAPTER	4008321**480798**	-	-	-	Blanc	116 x 19	20*	9	70,50

[1] Voir en page 209 cônes de détection. *Possibilité de commande à l'unité sans frais.

NOTRE SYSTÈME DE GESTION DE L'ÉCLAIRAGE VIVARES **INTÈGRE DÉSORMAIS L'ÉCLAIRAGE CENTRÉ SUR L'HUMAIN**

COMPARAISON : BIOLUX HCL ET VIVARES HCL DANS DES BUREAUX INDIVIDUELS ET PAYSAGERS

	BIOLUX HCL	VIVARES HCL Zigbee	VIVARES HCL DALI
Nombre de contrôleurs dans un réseau	1	1	max. 8
Nombre d'appareils	max. 48	max. 200	Luminaires: max. 1 024 (8×128) Composants : max. 1 008 (8×126)
Mode	5 profils lumineux	1 profil lumineux (NATURAL)	5 profils lumineux
Réglage avec le contrôleur BIOLUX HCL	Oui	Non	Non
Mise en service	BIOLUX HCL App	VIVARES Portail ou App	App VIVARES DALI
Service Cloud	Non	Oui	Oui
Détecteur de présence combinable	Oui	Oui	Oui
Technologie	Zigbee 3.0	Zigbee 3.0	DALI-2

Les solutions d'éclairage dans les environnements de travail modernes sont conçues de manière à favoriser la créativité. En effet, nous avons un haut besoin en concentration que ce soit au niveau des bureaux, du travail sur ordinateur ou dans les usines. L'éclairage centré sur l'humain met l'accent sur les personnes et leurs besoins en lumière naturelle.

QUE PROCURE L'ÉCLAIRAGE CENTRÉ SUR L'HUMAIN ?

En apportant la bonne lumière au bon moment, l'éclairage centré sur l'humain (HCL pour Human Centric Lighting) crée un environnement de travail qui simule les variations de la lumière naturelle y compris ses effets visuels, biologiques et émotionnels. Pour obtenir cet effet, les luminaires sont commandés par un contrôleur intelligent dôté de modes d'éclairage appropriés. Grâce aux températures de couleur et aux niveaux d'éclairement, le HCL peut simuler l'évolution de la lumière naturelle du jour de manière à contribuer positivement au rythme circadien (notre «horloge biologique interne»). Par exemple une lumière blanche neutre ou froide le matin peut être dynamisante, tandis qu'une lumière blanche chaude est relaxante et idéale en soirée. Le système HCL est bon pour la santé, le bien-être et les performances.

VARIATIONS DE LA LUMIÈRE DU JOUR EN ÉTÉ [1]

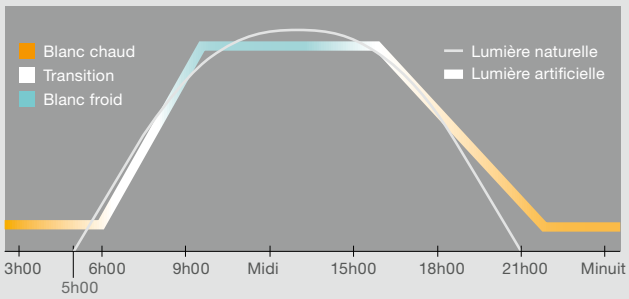

L'Éclairage Centré sur l'Humain (HCL) reproduit les variations naturelles de la lumière du jour et génère de nombreux effets positifs sur les personnes.

LE SYSTÈME HCL A UN IMPACT POSITIF – Y COMPRIS SUR LES PERFORMANCES DE VOTRE ENTREPRISE [2]

Il aide et stimule et aide la ressource plus précieuse que vous avez : vos collaborateurs, ce quise reflète dans leur productivité.



BUREAU
12 % de performance supérieure pour les employés



PRODUCTION
Productivité des ouvriers augmentée jusqu'à 18 %



EDUCATION
14 % d'amélioration dans l'apprentissage et meilleures notes



VENTE
Jusqu'à 25 % d'augmentation des ventes

[1] Source : http://en.licht.de | [2] Source : www.ecodesignconsultants.co.uk/healthy-buildings

LE SYSTÈME BIOLUX
UN ÉCLAIRAGE NATUREL POUR CHAQUE ACTIVITÉ

Le système BIOLUX HCL de LEDVANCE adapte automatiquement la lumière artificielle aux variations de la lumière du jour grâce à un algorithme intelligent permettant aux utilisateurs de choisir la bonne dynamique pour eux à tout moment.



NATURELLEMENT INTELLIGENT !

INTELLIGENT ET PUISSANT GRÂCE AU SYSTÈME HCL

Le cœur de notre système d'éclairage innovant et biologiquement efficace est le contrôleur BIOLUX HCL. Combiné aux luminaires BIOLUX HCL Downlight et BIOLUX HCL Panel, il fournit toujours le bon éclairage au bon moment de la journée. Pour adapter encore plus la lumière à vos besoins spécifiques, vous pouvez également choisir parmi différents modes d'éclairage, tels que « RELAX » (détente) et « BOOST » (dynamisme)..

Un véritable atout - le contrôleur BIOLUX HCL s'installe et s'utilise en toute simplicité : Communication sans fil entre le contrôleur et les luminaires

- Commutation simple entre les différents modes d'éclairage grâce à un sélecteur rotatif intuitif
- Une lumière artificielle reposant sur les variations de la lumière naturelle, avec géolocalisation et ajustement à l'heure locale réelle pour le meilleur effet biologique possible

Ces cinq modes d'éclairage HCL sont disponibles :

- BOOST concentration maximale pour des tâches très minutieuses et particulièrement exigeantes
- FOCUS concentration améliorée, par exemple lors des réunions
- NATURAL réglage par défaut
- CREATIVE créativité dans les ateliers ou en réunion lors de séances de brainstorming
- RELAX en réunion pendant les pauses par exemple

Le système BIOLUX de LEDVANCE est calibré pour une seule pièce, dotée de 48 luminaires maximum. Par exemple pour des salles de réunion ou des bureaux avec peu ou pas de lumière du jour.

SYSTÈME BIOLUX DE LEDVANCE

LES CINQ MODES PRÉDÉFINIS



LA JOURNÉE AVEC LE HCL

La journée : lumière blanche froide, vive et dynamisante, avec un taux élevé de bleu (par ex. 6 500 K pour un éclairement de 450 lux au niveau de l'œil).

Vers le soir : lumière blanche chaude, avec peu de bleu (par ex. 2 700 à 3 000 K), pour aider le corps à se détendre et à se préparer pour la nuit.



1



2



3

CONTRÔLEUR ET COMPOSANTS
BIOLUX HCL ZIGBEE

LEDVANCE Système 7 garanti ans

Désignation	EAN	lm	lm/W		L70 [1]	L80 [2]	Dimensions Ø×H [mm]	Découpe [mm]				
CONTRÔLEUR BIOLUX HCL												SUPERIOR CLASS
Contrôleur BIOLUX HCL (éclairage centré sur l'humain) - Jusqu'à 48 luminaires BIOLUX HCL - 5 modes préprogrammés : RELAX, CREATE, NATURAL, FOCUS et BOOST - Communication sans fil Zigbee 3.0 avec les luminaires - Installation dans des boîtes d'encastrement standard (ø 60 mm) - Fonction ON/OFF - Garantie 5 ans												CR 9C
BIOLUX HCL CONTROL UNIT ZB	4058075**308657**	—	—	—	—	—	84x54	—	2*	1	1942,00
BIOLUX HCL CONTROL UNIT S ZB[3]	4058075**724624**	—	—	—	—	—	84x54	—	2*	1	1942,00
DÉTECTEUR ZIGBEE												CR L5
Détecteur de présence Zigbee 3.0 - Intégration au plafond												
VIVARES ZB O SENS 220-240	4058075**544222**	—	—	—	—	—	26x90	—	10*	2	437,00
Support de montage pour pose saillie pour détecteur Zigbee												
VIVARES ZIGBEE ZB SENS ADAPTER	4058075**650107**	—	—	—	—	—	83×83×40	—	10*	3	61,00

PLUS DE DÉTAILS SUR LE PRODUIT

INSTALLATION – SIMPLE ET RAPIDE GRÂCE À LA TECHNOLOGIE SANS FIL
- Aucun câble bus requis pour les luminaires
- Le contrôleur doit seulement être raccordé à l'alimentation électrique
- Les luminaires HCL et leur contrôleur communiquent sans fil via ZigBee

MISE EN SERVICE : SIMPLE GRÂCE À UNE APPLICATION SUR SMARTPHONE
- Les luminaires sont enregistrés et ajoutés au système à l'aide d'un smartphone en scannant leur QR code
- Aucune programmation requise
- Emplacement et heure automatiquement détectés par l'application

UTILISATION : INTUITIVE GRÂCE AU CONTRÔLEUR
- Les modes d'éclairage préprogrammés peuvent être sélectionnés à l'aide d'un bouton rotatif situé sur le contrôleur
- La lumière est réglée automatiquement en fonction de votre emplacement et de votre heure locale
- Aucune programmation

FONCTIONNEMENT : INDÉPENDANT DE TOUT SYSTÈME DE GESTION DE L'ÉCLAIRAGE OU DU CLOUD
- Système autonome
- Intégration simple et indépendante de tout autre système de gestion
- Pas de stockage de données, de connexion internet ou de fonctions cloud



[1] t [h] : L70 @ 25 °C (T_a) | [2] t [h] : L80 @ 25 °C (T_a) | [3]Lancement fin 2024. | *Possibilité de commande à l'unité sans frais.



CONTRÔLEUR POUR PIÈCE INDIVIDUELLE : CONTRÔLE AUTOMATIQUE ET MANUEL DE L'ÉCLAIRAGE

AVANTAGES DU PRODUIT

- Configuration facile via application.
- Contrôle manuel possible via application.
- Fonctions de base préprogrammées.
- Gradation et changement de température de couleur intuitifs.

TOUJOURS BIEN CONNECTÉ
FLEX CU FLUSH MOUNT DALI-2 TW

CARACTÉRISTIQUES:

- Convient pour installation dans boîtier d'encastrement
- Un canal de sortie DALI (Broadcast ou Groupcast)
- Alimenté par bus DALI
- Jusqu'à 32 luminaires connectables
- Prend en charge jusqu'à 4 détecteurs et coupleurs de bouton poussoir DALI-2



CONTRÔLE DU BIEN-ÊTRE
FLEX CU DALI-2 TW ET FLEX CU RTC DALI-2 HCL TW



CARACTÉRISTIQUES :

- Un canal de sortie DALI (Broadcast ou Groupcast)
- Alimenté par bus DALI
- Jusqu'à 32 luminaires connectables
- Prend en charge jusqu'à 4 capteurs DALI et coupleurs de bouton poussoir
- Contrôle de l'éclairage blanc fixe ou dynamique (DT8)
- Jusqu'à 4 groupes contrôlables séparément
- Serre-câble livré avec le produit

AVANTAGES DU PRODUIT

- Éclairage Centré sur l'Humain (version HCL) pour ajuster automatiquement la luminosité et la température de couleur au fil de la journée.
- Configuration facile via application.
- Contrôle manuel possible via application.
- Fonctions de base préprogrammées.
- Gradation et changement de température de couleur intuitifs.

DEUX APPLICATIONS POUR DEUX FONCTIONS

Les deux applications sont compatibles avec FLEX CU DALI-2 TW, FLEX CU RTC DALI-2 HCL TW et FLEX CU FM DALI-2 TW. L'application DALI CONFIG est utile lors la mise en service tandis que la DALI CONTROL permet un contrôle manuel de l'éclairage (si désiré).

Tous les produits peuvent être configurés et contrôlés avec un smartphone ou une tablette en Bluetooth.



APPLICATION DE CONTRÔLE



APPLICATION DE CONFIGURATION

Download on the App Store

GET IT ON Google Play

CARACTÉRISTIQUES PRINCIPALES DES CONTRÔLEURS
FLEX CU DALI-2

SINGLE ROOM

VIVARES

Fonctions	FLEX CU FLUSH MOUNT DALI-2 TW	FLEX CU DALI-2 TW	FLEX CU RTC DALI-2 HCL TW
Visuel du produit			
EAN	4058075**841901**	4058075**843844**	4058075**841925**
Nombre de luminaires/composants	32	32	32
Fonctions de base préprogrammées	●	●	●
Gestion de la lumière naturelle	●	●	●
Gestion de présence	●	●	●
Groupes	●	●	●
Scènes	●	●	●
ON/OFF	●	●	●
Gradation	●	●	●
Variation de blanc (TW)	●	●	●
Éclairage centré sur l'humain – HCL	—	—	●
Routines	—	—	●
Contrôle manuel via application	●	●	●
Certifié DALI-2	●	●	●
Fonction Swarm	●	●	●





CONTRÔLEUR ET COMPOSANTS
FLEX CU DALI-2

LEDVANCE Système 7 garanti ans

Désignation	EAN	V	W	Contrôle	Couleur	mm		No.	€ UNITAIRE

CONTRÔLEUR FLEX CU TW

Contrôleur DALI-2 - Jusqu'à 32 luminaires DALI-2 - Intégration dans les faux plafonds CR L5

FLEX CU DALI-2 TW NEW	4058075**843844**	230	0,3 - 3	DALI	Blanc	108 x 30 x 21	25*	1	296,00

CONTRÔLEUR FLEX CU RTC DALI-2 HCL TW

Contrôleur DALI-2 - Jusqu'à 32 luminaires DALI-2 - Éclairage Centré sur l'Humain (HCL) - Horloge en temps réel (RTC) - Intégration dans les faux plafonds CR L5

FLEX CU RTC DALI-2 HCL TW NEW	4058075**841925**	220…240	0,4 - 3	DALI	Blanc	108 x 30 x 21	25*	2	407,00

CONTRÔLEUR FLEX CU FLUSH MOUNT DALI-2

Contrôleur DALI-2 - Jusqu'à 32 luminaires DALI-2 - Installation dans boitier d'encastrement mural CR L5

FLEX CU FLUSH MOUNT DALI-2 TW NEW	4058075**841901**	220…240	0,4 - 3	DALI	Gris	48,9 x 47,6 x 21,8	60*	3	224,00

DÉTECTEURS DE LUMINOSITÉ ET DE PRÉSENCE (LS/PD) DALI-2

Détecteurs de luminosité et de présence DALI-2 - CI encastrable - LI intégration CR L5

DALI 2 LS/PD CI - ENCASTRABLE [1]	4062172**072083**	-	-	DALI	Blanc	80 x 55	10*	4	352,00
SENSOR DALI-2 LS-PD-6 IR CI LEDVANCE - BUREAU - ENCASTRABLE [1] NEW	4058075**837621**	-	-	DALI		83 x 32	20*	5	197,00
DALI 2 LS/PD LI - À INTÉGRER [1]	4062172**072069**	-	-	DALI	Gris	48 x 15 x 17	25*	6	232,00
DALI 2 SENSOR LS/PD LI UF - À INTÉGRER - ULTRA PLAT	4062172**072045**	-	-	DALI	Blanc	50 x 21 x 16	10*	7	249,00
SENSOR DALI-2 LS-PD-8 IR CI - BUREAU - ENCASTRABLE [1]	4058075**841949**	-	-	DALI	Blanc	105 x 105 x 67	24*	8	335,00
SENSOR DALI-2 LS-PD-40X5 IR CI LEDVANCE - COULOIR - ENCASTRABLE [1] NEW	4058075**843868**	-	-	DALI	Blanc	105 x 105 x 80,5	24*	9	335,00

KIT DE MONTAGE POUR DÉTECTEUR LS/PD DALI-2

Kits de montage LS/PD AP et CI pour détecteurs LI - Kit SENSOR CM pour détecteurs 6, 8 et 40 IR CR L5

LS/PD AP KIT - KIT MONTAGE SAILLIE	4052899**173385**	-	-	-	-	65 x 65 x 34	10*	10	110,00
LS/PD CI KIT - KIT MONTAGE ENCASTRÉ	4052899**920293**	-	-	-	-	80 x 36	10*	11	86,50
SENSOR CM KIT LEDVANCE - MONTAGE SAILLIE / ENCASTRÉ NEW	4058075**843905**	-	-	-	-	66 x 66 x 43,5	48*	12	53,50

[1] Voir en page 209 cônes de détection. *Possibilité de commande à l'unité sans frais.


1


2


3


4


5


6


7


8


9

CONTRÔLEUR ET COMPOSANTS
FLEX CU DALI-2

LEDVANCE Système 7 garanti ans

Désignation	EAN	V	W	Contrôle	Couleur	mm		No.	UNITAIRE

DÉTECTEURS DALI-2 LS-PD, LS/PD HB LI, PD HB

Détecteurs DALI-2 - Détection mouvement grande hauteur PD HM - Détection de mouvement et luminosité grande hauteur intégration luminaire LS/PD LI - Détection mouvement et luminosité large zone LS-PD 24 - Montage en saillie CM CR L5

DALI 2 PD HB CM - SAILLIE [1]	4052899**630475**	-	-	DALI	-	105 x 105 x 69	24*	1	361,00
DALI-2 SENSOR LS/PD HB LI [1]	4052899**630482**	-	-	DALI	-	37 x 37 x 57	50*	2	336,00
SENSOR DALI-2 LS-PD-24 IR CM LEDVANCE - SAILLIE [1] NEW	4058075**843882**	-	-	DALI	-	105 x 105 x 69	24*	3	352,00

KIT DE MONTAGE POUR DÉTECTEUR LS-PD

Kit de montage SENSOR CM pour intégration dans faux-plafonds des détecteurs PD HB et LS-PD 24 CR L5

SENSOR CM KIT LEDVANCE - MONTAGE SAILLIE / ENCASTRÉ NEW	4058075**843905**	-	-	-	-	66 x 66 x 43,5	48*	4	53,50

COUPLEUR DALI-2 POUR HIGH BAY

Coupleur DALI-2 pour cellules High Bay et Vision avec mesure de luminosité - Hauteur max 13 mètres - Utilisable également seul CR L5

DALI 2 HIGHBAY COUPLEUR	4062172**072137**	-	-	DALI	Blanc	139 x 118 x 37	20*	5	399,00

HIGH BAY

Détecteur de mouvement grande hauteur 100° - Jusqu'à 13 mètres de haut CR L5

HIGH BAY	4008321**410078**	120…277	1200	-	Blanc	115,6x39,4	20*	6	454,00

VISION

Détecteur de mouvement grand angle 140°- Jusqu'à 4,5 mètres de haut CR L5

Cellule VISION	4008321**957047**	120…277	1200	-	Blanc	115,6x39,9	20*	7	470,00

COUPLEUR DE BOUTON POUSSOIR DALI-2

Coupleur de bouton poussoir pour bus DALI - 4 boutons poussoirs possibles CR L5

DALI 2 PRO PB Coupler	4062172**087575**	-	-	-	-	42 x 42 x 20	60*	8	392,00
DALI-2 PUSH BUTTON COUPLER LEDVANCE NEW	4058075**837607**	-	-	-	-	43 x 50 x 15	20	9	296,00

[1] Voir en page 209 cônes de détection. *Possibilité de commande à l'unité sans frais.

CONTRÔLEURS MANUELS DALI-2
PRODUITS ET CARACTÉRISTIQUES PRINCIPALES

Fonctions	MCU SELECT DALI-2 Variateur rotatif	MCU SELECT DALI-2 TW Variateur rotatif	MCU SELECT DALI-2 EXC TW Variateur rotatif	MCU TOUCH DALI-2 Variateur tactile	MCU TOUCH DALI-2 TW Variateur tactile
Photo du produit					
EAN	4058075**837485**	4058075**837508**	4058075**837522**	4058075**837546**	4058075**837560**
Nombre de luminaires	**25** jusqu'à 100 avec jusqu'à 4 variateurs connectés	**25** jusqu'à 100 avec jusqu'à 4 variateurs connectés	**25** jusqu'à 100 avec jusqu'à 4 variateurs connectés	**25** jusqu'à 100 avec jusqu'à 4 variateurs connectés	**25** jusqu'à 100 avec jusqu'à 4 variateurs connectés
Prêt à l'emploi	●	●	●	●	●
ON/OFF	●	●	●	●	●
Gradation	●	●	●	●	●
Variation de blanc (TW)	—	●	●	—	●
Mémorisation	●	●	●	●	●
Alimenté par bus DALI	●	●	●	●	●
Cache avant interchangeable	—	—	●	—	—
Certifié DALI-2	●	●	●	●	●

EXC = Cache échangeable

MCU SELECT DALI-2

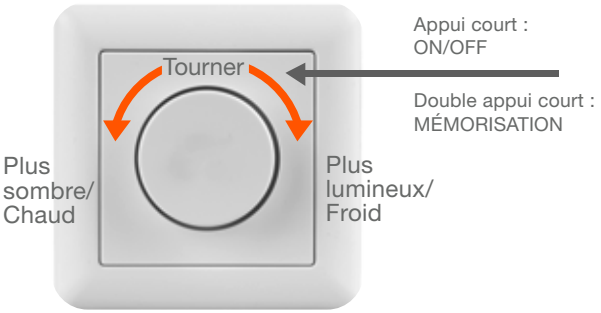



FONCTIONNALITÉS :

- Marche/arrêt par simple pression sur un bouton
- Gérer la luminosité par rotation
- Enregistrer les paramètres d'éclairage
- Changement de la température de couleur (versions TW)

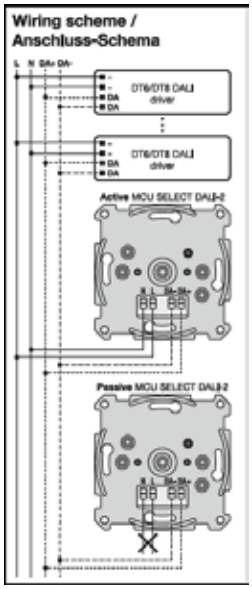

MCU TOUCH DALI-2

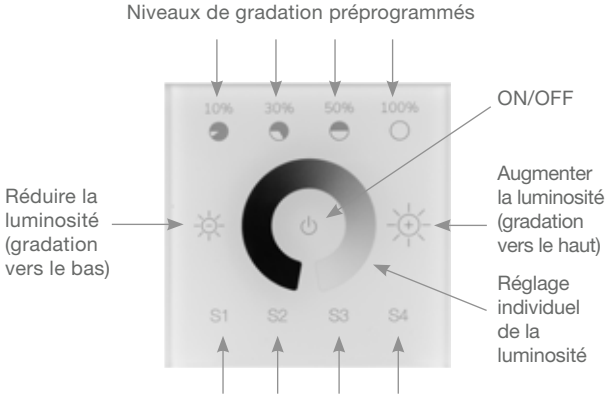

MCU TOUCH DALI-2 TW

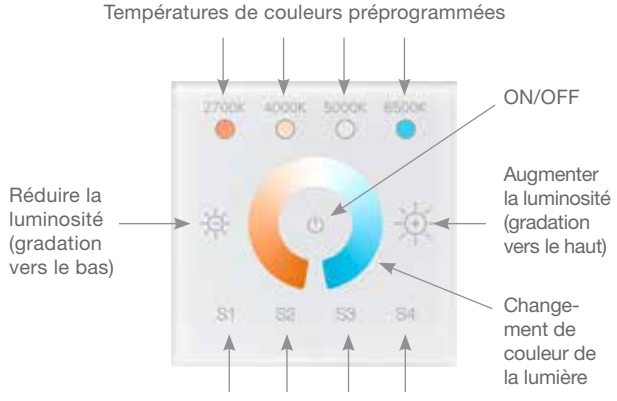


1


2


3


4


5


6


7


8


9

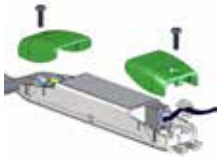
10

CONTRÔLEUR MANUELS
VARIATEURS ROTATIFS ET TACTILES MCU

LEDVANCE Système 7 garanti ans

Désignation	EAN	V	W	Contrôle	Couleur	mm		No.	€ UNITAIRE

VARIATEUR COUPLEUR DE BP PCU FLUSH MOUNT DALI-2 TW

Variateur coupleur de bouton poussoir standard - Jusqu'à 25 luminaires DALI - Jusqu'à 100 luminaires avec 4 variateurs connectés - Gradation et et variation de blanc (TW) mémorisables CR L5

PCU FLUSH MOUNT DALI-2 TW LEDVANCE NEW	4058075**837584**	230	-	DALI	-	48,9 x 47,6 x 21,8	20*	1	296,00

VARIATEURS MCU SELECT DALI-2 / MCU TOUCH DALI-2

Variateurs rotatifs SELECT et tactiles TOUCH - Jusqu'à 25 luminaires DALI - Jusqu'à 100 luminaires avec 4 variateurs connectés - Gradation et variation de blanc (TW) mémorisables CR L5

MCU SELECT DALI-2 LEDVANCE NEW	4058075**837485**	230	-	DALI	Verre	80 x 80 x 53	30*	2	262,00
MCU SELECT DALI-2 TW LEDVANCE NEW	4058075**837508**	230	-	DALI	Verre	80 x 80 x 53	30*	3	262,00
MCU SELECT DALI-2 EXC TW LEDVANCE NEW	4058075**837522**	230	-	DALI	Blanc	80 x 80 x 53	30*	4	228,00
MCU TOUCH DALI-2 LEDVANCE NEW	4058075**837546**	230	-	DALI	Verre	86 x 86 x 41	30*	5	262,00
MCU TOUCH DALI-2 TW LEDVANCE NEW	4058075**837560**	230	-	DALI	Verre	86 x 86 x 41	30*	6	262,00
SURFACE MOUNT FRAME LEDVANCE NEW	4058075**843561**	-	-	-	Blanc	80 x 80 x 42	36*	7	22,50

VARIATEUR ANALOGIQUE DIM MCU

Variateur analogique 1-10 V - Bouton rotatif - Possibilité de connecter jusqu'à 100 ballasts électroniques CR L5

DIM MCU G2	4062172**224642**	230	-	1…10 V	Blanc crème	71 x 71 x 40	48*	8	111,00

ALIMENTATION DALI PS 100 LI (DALI / DEXAL BUS POWER SUPPLY)

Alimentation 100mA pour Bus DALI / DEXAL CR L5

DALI PS LI	4052899**583221**	230	-	DALI / DEXAL	Blanc	108 x 30 x 21	25*	9	95,00

KIT DE MONTAGE ECO CI

Kit de montage en faux plafond pour une installation indépendante de l'alimentation DALI PS 100 CR L5

ECO CI Kit SERRE CABLES	4008321**392091**	-	-	-	-	119,4 x 33 x 22,7	100*	10	34,50

*Possibilité de commande à l'unité sans frais.

DALIeco : système de gestion de l'éclairage intelligent et puissant pour des groupes d'éclairage dans des pièces de petites, moyennes et grandes dimensions

2 canaux DALI, mise en service en 1 clic, sélection des modes d'éclairage et fonctions supplémentaires de commande à distance – DALIeco offre de vastes possibilités de fonctionnement pour obtenir des solutions d'économie d'énergie intelligentes.

Flexible

Le système modulaire définit de nouveaux standards en termes de flexibilité, de planification et d'installation d'un système de gestion de l'éclairage économique. Les composants du système permettent non seulement une intégration directe des luminaires mais aussi une installation indépendante des luminaires.

Puissant

Jusqu'à 32 luminaires DALI, jusqu'à 4 cellules et plusieurs boutons-poussoirs peuvent être connectés à un contrôleur DALIeco.

Intelligent

La mise en service en un clic permet un calibrage du système entièrement automatique en fonction des exigences photométriques des postes de travail.

Simple

L'intégration de détecteurs et de boutons-poussoirs supplémentaires via les lignes DALI est facile et conviviale.

Pratique

Avec un logiciel de PC intuitif avec visualisation possible, les profils de fonctions individuelles peuvent être créés, transmis à la télécommande à distance via USB et stockés à la pression d'un bouton.

Applications

- Bureaux : postes de travail individuels et en groupes
- Salles de classe et salles de formation
- Couloirs et halls
- Sanitaires
- Usines et entrepôts

Présentation du système

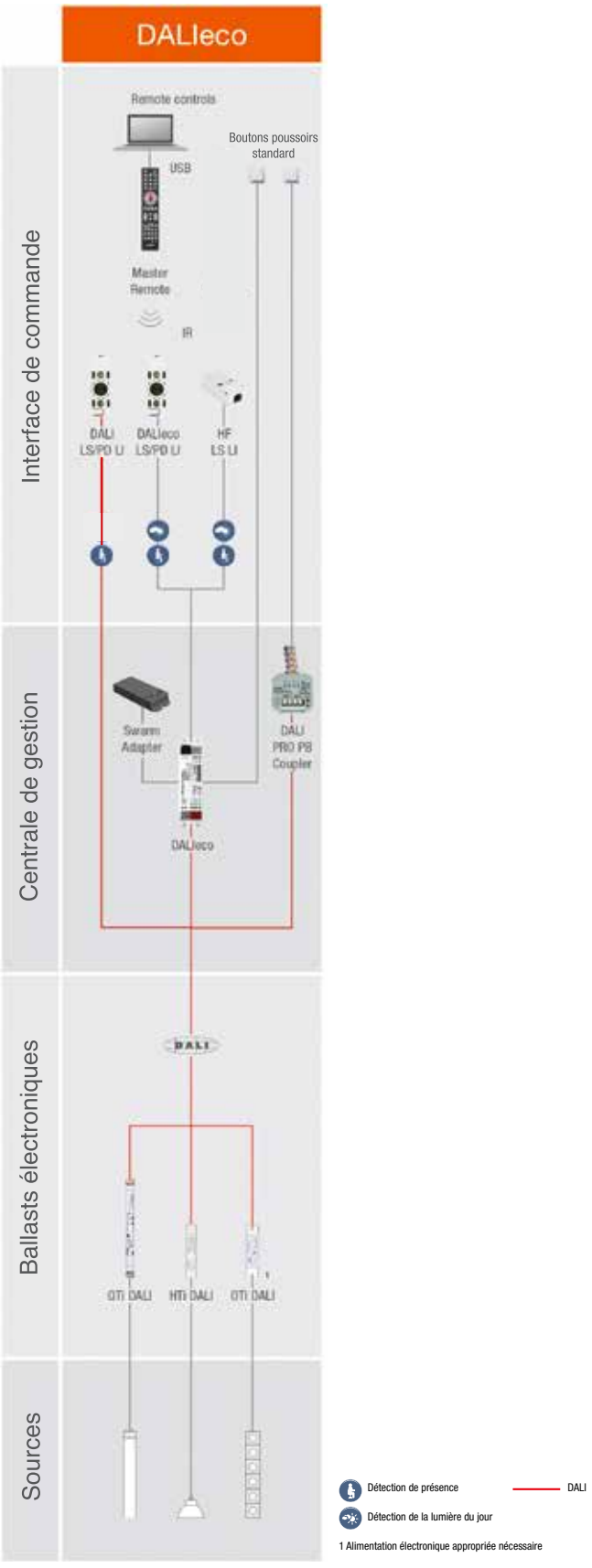



CONTRÔLEUR ET COMPOSANTS
DALIECO

Désignation	EAN	V	W	Contrôle	Couleur	mm		No.	€ UNITAIRE
CONTRÔLEUR DALIECO									
Contrôleur DALI - Supporte jusqu'à 32 ballasts électroniques									CR L5
DALIECO CONTROL	4008321**988645**	230	-	DALI	-	118 x 30 x 21	25*	1	128,00
COUPLEUR DE BOUTON POUSSOIR DALI-2									
Coupleur de bouton poussoir pour bus DALI - Compatible DALIeco - 4 boutons poussoirs possibles à 2m max.									CR L5
DALI 2 PRO PB Coupler	4062172**087575**	-	-	-	-	42 x 42 x 20	60*	2	392,00
DÉTECTEUR DALIECO LS/PD LI									
Cellule de luminosité et détecteur de présence pour DALIeco - Angle de détection 80° - Hauteur de montage max : 5 mètres - Installation en faux plafond possible avec LS/PD CI KIT									CR L5
DALIeco LS/PD LI	4008321**988652**	-	-	-	Gris	48 x 15 x 17	25*	3	119,00
KIT DE MONTAGE POUR LS/PD CI									
Kit de montage pour l'intégration dans les faux-plafonds - Pour cellule DALIeco LS/PD LI, DALI LS/PD LI et LS/PD LI NP									CR L5
LS/PD CI KIT	4052899**920293**	-	-	-	-	80 x 36	10*	4	86,50
DÉTECTEUR DALIECO LS/PD LI NP									
Cellule de luminosité et détecteur de présence étendu pour DALIeco - Angle de détection 80° - Hauteur de montage max : 5 mètres Montage au plafond via LS / PD CI KIT pour LS / PD AP KIT possible									CR L5
DALIeco LS/PD LI NP	4052899**914636**	-	-	-	Gris	48 x 15 x 17	25*	3	133,00
DÉTECTEUR HF LS LI									
Cellule de luminosité et détecteur de présence grande hauteur active HF (radar pour DALIeco) - Angle de détection 35...80° - Hauteur de montage max : 8 mètres - Livrée sans câble									CR L5
HF LS LI	4052899**921481**	-	-	-	Blanc	56 x 28 x 21	25*	5	259,00
KIT DALIECO PC									
Télécommande de configuration et câble USB PC spécial pour logiciel PC									CR L5
DALIeco Remote PC KIT	4052899**195967**	-	-	-	Noir	230 x 45 x 13	10*	6	384,00
KIT DE MONTAGE ECO CI									
Kit de montage en faux plafond pour une installation indépendante des contrôleurs 118 x 30 x 21 mm									CR L5
ECO CI Kit SERRE CABLES	4008321**392091**	-	-	-	-	140,5 x 33 x 22,7	100*	7	34,50
ADAPTATEUR DALIECO SWARM									
Emetteur - récepteur radio pour interconnexion de contrôleurs DALIeco									CR L5
DALIeco Swarm Adapter	4052899**955646**	16	-	-	-	71 x 11 x 30	45*	8	180,00

*Possibilité de commande à l'unité sans frais.

Cellules autonomes : le point de départ de la commande de l'éclairage pour des économies d'énergie

Les cellules permettent un éclairage économique en énergie basé sur la détection de la lumière naturelle et des mouvements/de la présence des personnes. Avec les cellules de mouvements/présence, la lumière du jour incidente est mesurée et secondée si nécessaire par la lumière artificielle. Le système d'éclairage est allumé uniquement si des personnes sont présentes dans la pièce. L'utilisation des cellules permet ainsi d'économiser jusqu'à 70% d'énergie[1].

Applications

- Bureaux : postes de travail individuels et en groupes
- Salles d'attente et salles de conférence
- Couloirs et halls
- Sanitaires
- Usines et entrepôts

Vue d'ensemble des cellules



1 Ballast non gradable QT, HT et OT

Détection de présence
Détection de mouvements
Détection de la lumière du jour

[1] Par rapport aux systèmes classiques : lampe T8, ballast classique, pas de cellules.



1



2



3

CELLULES AUTONOMES

Désignation	EAN	V	W	Contrôle	Couleur	mm		No.	UNITAIRE
HIGH BAY									
Détecteur de mouvement grande hauteur 100°- Jusqu'à 13 mètres de haut									CR L5
HIGH BAY	4008321**410078**	120…277	1200	-	Blanc	115,6 x 39,4	20*	1	454,00
VISION									
Détecteur de mouvement grand angle 140°- Jusqu'à 4,5 mètres de haut									CR L5
Cellule VISION	4008321**957047**	120…277	1200	-	Blanc	115,6 x 39,9	20*	2	470,00
KIT DE MONTAGE POUR HIGH BAY ET VISION									
Adaptateur de montage pour cellule HIGH BAY et VISION									CR L5
MOUNTING ADAPTER	4008321**480798**	-	-	-	Blanc	116 x 19	20*	3	70,50

*Possibilité de commande à l'unité sans frais.


1

2

3

4

5

6

7

8

SYSTÈMES COMPLÉMENTAIRES

Désignation	EAN	V	W	Contrôle	Couleur	mm		No.	UNITAIRE

RÉPÉTITEUR DALI REP LI

Répétiteur DALI : extension des systèmes DALI jusqu'à 64 ballasts électroniques - Pour un montage en faux plafond rajouter LMS CI BOX - A monter dans un luminaire CR L5

DALI REPEATER LI	4008321**292599**	100…240	-	DALI	-	189 x 30 x 21	25*	1	447,00

KIT DE MONTAGE LMS CI BOX

Kit de montage en faux plafond pour l'installation indépendante des contrôleurs 180 x 30 x 21 mm CR L5

LMS CI BOX	4008321**083692**	-	-	-	-	261 x 71 x 27	40*	2	78,50

RÉPÉTITEUR DALI REP SO

Répétiteur DALI : extension des systèmes DALI jusqu'à 64 ballasts électroniques - Version avec relais 6 A à monter dans le tableau électrique CR L5

DALI REPEATER SO	4008321**301093**	100…240	-	DALI	-	96 x 72 x 62	16*	3	515,00

SWITCH DALI SO

Fonctionne en 24 V DC - 3 Relais 6A pilotés via DALI CR L5

DALI SWITCH SO	4008321**533364**	24	-	DALI	-	96 x 54 x 62	8*	4	727,00

CONVERTISSEUR PS 30

Convertisseurs 24 V de 30 W - Utilisable avec DALI Switch SO CR L5

Power Supply PS 30	4052899**553880**	100…240	-	-	-	90 x 54 x 58	200*	5	541,00

CONVERTISSEUR ZIGBEE VERS DALI

Convertisseur permettant d'intégrer dans un écosystème Zigbee des produits DALI - Jusqu'à 8 luminaires DALI CR L5

ZIGBEE 3.0 DALI CONV LI	4062172**044776**	230	-	Zigbee/DALI	-	108x21x30	25*	6	205,00

KIT DE MONTAGE ECO CI

Kit de montage en faux plafond pour une installation indépendante des convertisseurs Zigbee DALI CON LI - 2 pièces par Kit CR L5

ECO CI Kit SERRE CABLES	4008321**392091**	-	-	-	-	119,4 x 33 x 22,7	100*	7	34,50

Y-CONNECTOR

Branchement RJ 4/4 - Convient pour tous les composants OSRAM avec système de connexion RJ 4/4 modulaire (3RJ avec 2 câbles 2M) CR L5

Y-CONNECTOR	4050300**803135**	-	-	-	-	34 x 18 x 16	25*	8	82,50

*Possibilité de commande à l'unité sans frais.

Cônes de détection



DALI 2 LS/PD CI
Détecteur de luminosité et de présence à encastrer

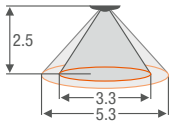

Dimensions [m]

Hauteur de montage	2	2.5	3	4	5
Présence	2.5	3.3	4	5	–
Mouvement	4.5	5.3	6	7	7



SENSOR DALI-2 LS-PD-6 IR CI
Détecteur de luminosité et de présence à encastrer pour bureau

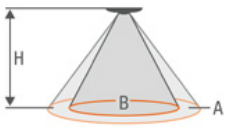

Dimensions [m]

Hauteur de montage		2.5	3	3.7
Présence	B	3	3	2
Mouvement	A	6	7	8





SENSOR DALI-2 LS-PD-8 IR CI
Détecteur de luminosité et de présence à encastrer pour bureau

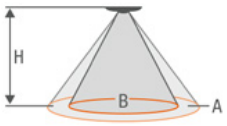

Dimensions [m]

Hauteur de montage		2	2.5	3	4
Présence	B	3	4	4.5	–
Mouvement	A	6	8	9	12



SENSOR DALI-2 LS-PD-40X5 IR CI
Détecteur de luminosité et de mouvement à encastrer pour couloir

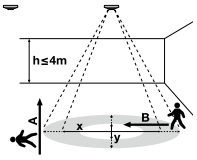

Dimensions [m]

Hauteur de montage			2	2.5	3	4
Radial	B	x	12	16	19	–
		y	2.5	3	3.5	–
Tangentiel	A	x	32	40	40	40
		y	4	5	5	5



DALI 2 PD HB CM
Détecteur de mouvement pour grande hauteur (High Bay)

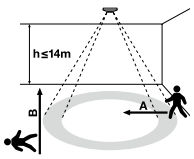

Dimensions [m]

Hauteur de montage		6	8	10	14
Radial	A	–	–	–	–
Tangentiel	B	9	12	15	21



DALI-2 LS/PD HB LI
Détecteur de luminosité et de présence pour grande hauteur

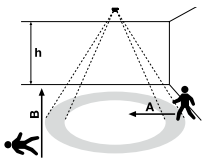

Dimensions [m]

Hauteur de montage		8	14	17
Radial	A	8.5	14.5	18
Tangentiel	B	9	16.5	18



SENSOR DALI-2 LS-PD-24 IR CM
Détecteur de mouvement et luminosité montage en saillie pour large zone

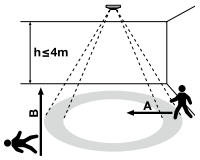

Dimensions [m]

Hauteur de montage		2	2.5	3	4
Radial	A	4	5	5	5
Tangentiel	B	19	24	24	24





ÉCLAIRAGE CONNECTÉ

INTRODUCTION GAMMES SMART+ WIFI ET MATTER 212

INTRODUCTION GAMME SMART+ ZIGBEE 214

GAMME SMART+ MATTER 216

LAMPES CLASSIC FORME A, B ET P 216
LAMPE PAR16 216
LAMPES CLASSIC FILAMENT 216
RUBANS LED INTÉRIEURS 216
PRISES CONNECTÉES 216

GAMME SMART+ WIFI 217

LAMPES CLASSIC FORME A, B ET P 217
LAMPE PAR16 217
LAMPES CLASSIC FILAMENT 217
LUMINAIRES PLANON 218
LUMINAIRES ORBIS 219
LUMINAIRES DOWNLIGHT 219
LUMINAIRES SPOT 219
LUMINAIRES ÉTANCHES 219
LUMINAIRES CAMÉRA 220
LUMINAIRES PROJECTEURS 220
LUMINAIRES EXTÉRIEURS 220
RUBANS LED INTÉRIEURS 221
RUBANS LES EXTÉRIEURS 221
TÉLÉCOMMANDES 221
PRISES CONNECTÉES 222
DÉTECTEURS 222

GAMME SMART+ WIFI SUN@HOME 223

LAMPES CLASSIC FORME A, B ET P 223
LUMINAIRES PLANON 223
LUMINAIRES D'AMBIANCE ET RUBANS LED 223
LUMINAIRES POUR BUREAU 224

GAMME SMART+ ZIGBEE 225

LAMPES CLASSIC A 225
LAMPES CLASSIC FILAMENT 225
LAMPES CLASSIC B 225
LAMPES CLASSIC P 225
LAMPES PAR16 225
RUBANS LED INTÉRIEURS 226
RUBANS LED EXTÉRIEURS 226
PRISES CONNECTÉES 227

SMART+ WIFI: ÉCLAIRAGE CONNECTÉ AU BOUT DES DOIGTS



CONTRÔLE DE L'ÉCLAIRAGE PAR TÉLÉCOMMANDE : SMART+ WIFI

SMART+ est la solution d'éclairage connecté la plus simple. Votre client a juste besoin d'une lampe ou d'un luminaire SMART+, d'un routeur Wi-Fi (dont la plupart des foyers sont généralement déjà équipés) et de l'application gratuite LEDVANCE SMART+, c'est tout !

Il n'a jamais été aussi simple de contrôler l'éclairage par smartphone grâce à l'app LEDVANCE SMART+ : les possibilités sont ainsi quasiment illimitées. En effet, l'application propose diverses fonctionnalités, permettant de créer une ambiance unique en intérieur comme en extérieur.

LES PRINCIPAUX AVANTAGES :

- Contrôle de l'éclairage simple avec l'app LEDVANCE SMART+
- Large choix de lampes et de luminaires
- Possibilité de connecter jusqu'à 200 produits et de contrôler environ 50 produits à la fois
- Temps de réaction très court
- Compatible avec les enceintes connectées Amazon et Google



LUMINAIRE/LAMPE/APPAREIL LEDVANCE SMART+



SMART+

Télécharger dans l'App Store

DISPONIBLE SUR Google Play

APPLICATION LEDVANCE SMART+



Connexion Internet (WIFI) nécessaire

TOUT LE POTENTIEL DE LA GAMME SMART+ WIFI

FONCTIONNALITÉS DES PRODUITS* :

* selon modèle

Marche/ Arrêt

Variation de l'intensité lumineuse

Variation de blanc : Tunable White (TW)

Variation de la couleur

FONCTIONNALITÉS DU SYSTÈME :



GROUPEMENT DE PLUSIEURS SOURCES LUMINEUSES

Plusieurs lampes et luminaires (situés dans le salon, le jardin, etc.) peuvent être groupés pour un fonctionnement simple et coordonné.

COMMANDE VOCALE

Le contrôle de l'éclairage par la voix est possible via une enceinte connectée, après intégration de l'app SMART+.

CRÉATION D'AMBIANCES LUMINEUSES

Le comportement des sources lumineuses est personnalisable, autorisant toutes les fantaisies, que ce soit, par exemple, de faire clignoter un luminaire en Bleu-Blanc-Rouge ou d'afficher les couleurs tricolores, réparties sur plusieurs sources différentes.

CONTRÔLE DE L'ÉCLAIRAGE À DISTANCE

Chaque utilisateur peut contrôler son éclairage où qu'il se trouve (notamment pour faire de la simulation de présence depuis son lieu de vacances).



ROUTINES LUMINEUSES AUTOMATISÉES

Il est possible d'automatiser le fonctionnement et les variations de l'éclairage en fonction de nombreux facteurs tels que l'heure de la journée ou les conditions météorologiques.

INTERACTION DES PRODUITS ENTRE EUX

Une action réalisée sur un produit peut avoir des conséquences dissemblables sur un autre. Activer une lumière dans une pièce peut par exemple provoquer l'extinction de celle présente dans la pièce quittée.

MATTER, LE NOUVEAU STANDARD DOMOTIQUE MAINTENANT CHEZ LEDVANCE !

Le standard MATTER a pour but de simplifier l'expérience des consommateurs en assurant l'interopérabilité des appareils domotiques, quel que soit le fabricant. Ce standard a été élaboré par le consortium Connectivity Standards Alliance (CSA), dont fait partie LEDVANCE, aux côtés d'autres grands noms tels que Google, Amazon ou encore Apple.

LEDVANCE, en tant que leader mondial de l'éclairage, propose naturellement des produits compatibles avec ce standard sous la gamme SMART+ MATTER.

Point important : Un produit LEDVANCE SMART+ MATTER peut être utilisé dans un environnement WIFI et géré par l'app SMART+, tout en pouvant interagir avec une plus grande base de produits intelligents.



SMART+ ZIGBEE : ÉCLAIRAGE CONNECTÉ INTÉGRÉ DANS UN SYSTÈME DOMOTIQUE



CONTRÔLE DE L'ÉCLAIRAGE PAR PASSERELLE : SMART+ ZIGBEE

Les produits SMART+ équipés de la technologie Zigbee ont été spécialement conçus pour un contrôle de l'éclairage par le biais d'une passerelle partenaire. Ils offrent ainsi la solution idéale à tous les utilisateurs souhaitant exploiter pleinement leur éclairage connecté, et l'intégrer dans un système domotique complet.

LES PRINCIPAUX AVANTAGES :

- Contrôle de l'éclairage : utilisation d'un système domotique partenaire
- Vaste choix de lampes et de luminaires
- Jusqu'à 50 produits en connexion simultanée
- Compatible avec les systèmes partenaires suivants : Bosch, Legrand Home + Control, Rexel Energeasy Connect, Lidl Home, Philips Hue, Deutsche Telekom Qivicon, SAMSUNG SmartThings, Schwaiger HOME4YOU et bien d'autres...
- Directement compatible avec les enceintes connectées Amazon Alexa suivantes : Echo Plus 2 / Echo Show 2 / Echo 4 / Echo Studio...



zigbee



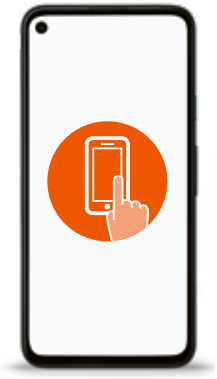

DISPONIBLE SUR Google Play

Télécharger dans l'App Store

LAMPE/LUMINAIRE LEDVANCE

PASSERELLE AVEC APPLICATION PARTENAIRE

FONCTIONNALITÉS DES PRODUITS* :

* Selon modèle

Marche/ Arrêt

Variation de l'intensité lumineuse

Variation de blanc : Tunable White (TW)

Variation de la couleur

FONCTIONNALITÉS DU SYSTÈME :

GROUPEMENT DE PLUSIEURS SOURCES LUMINEUSES

Plusieurs lampes et luminaires (situés dans le salon, le jardin, etc.) peuvent être groupés pour un fonctionnement simple et coordonné.

CRÉATION D'AMBIANCES LUMINEUSES

Le comportement des sources lumineuses est personnalisable, autorisant toutes les fantaisies, que ce soit, par exemple, de faire clignoter un luminaire en Bleu-Blanc-Rouge ou d'afficher les couleurs tricolores, réparties sur plusieurs sources différentes.

ROUTINES LUMINEUSES AUTOMATISÉES

Il est possible d'automatiser le fonctionnement et les variations de l'éclairage en fonction de nombreux facteurs tels que l'heure de la journée ou les conditions météorologiques.

CONTRÔLE VOCAL

Le contrôle de l'éclairage par la voix est possible via une enceinte connectée.

CONTRÔLE DE L'ÉCLAIRAGE À DISTANCE

Chaque utilisateur peut contrôler son éclairage où qu'il se trouve (notamment pour faire de la simulation de présence depuis son lieu de vacances).

SOLUTION DOMOTIQUE

Les lampes et luminaires Zigbee peuvent être aisément contrôlés au sein d'un réseau domotique, aux côtés des système de de chauffage, d'eau, de ventilation, de sécurité, etc.

Les dispositifs de simulation de présence (éclairage, volets électriques, radio, etc.) sont connectés aux fonctions d'alarme et d'alerte, et forment un système de sécurité complet.

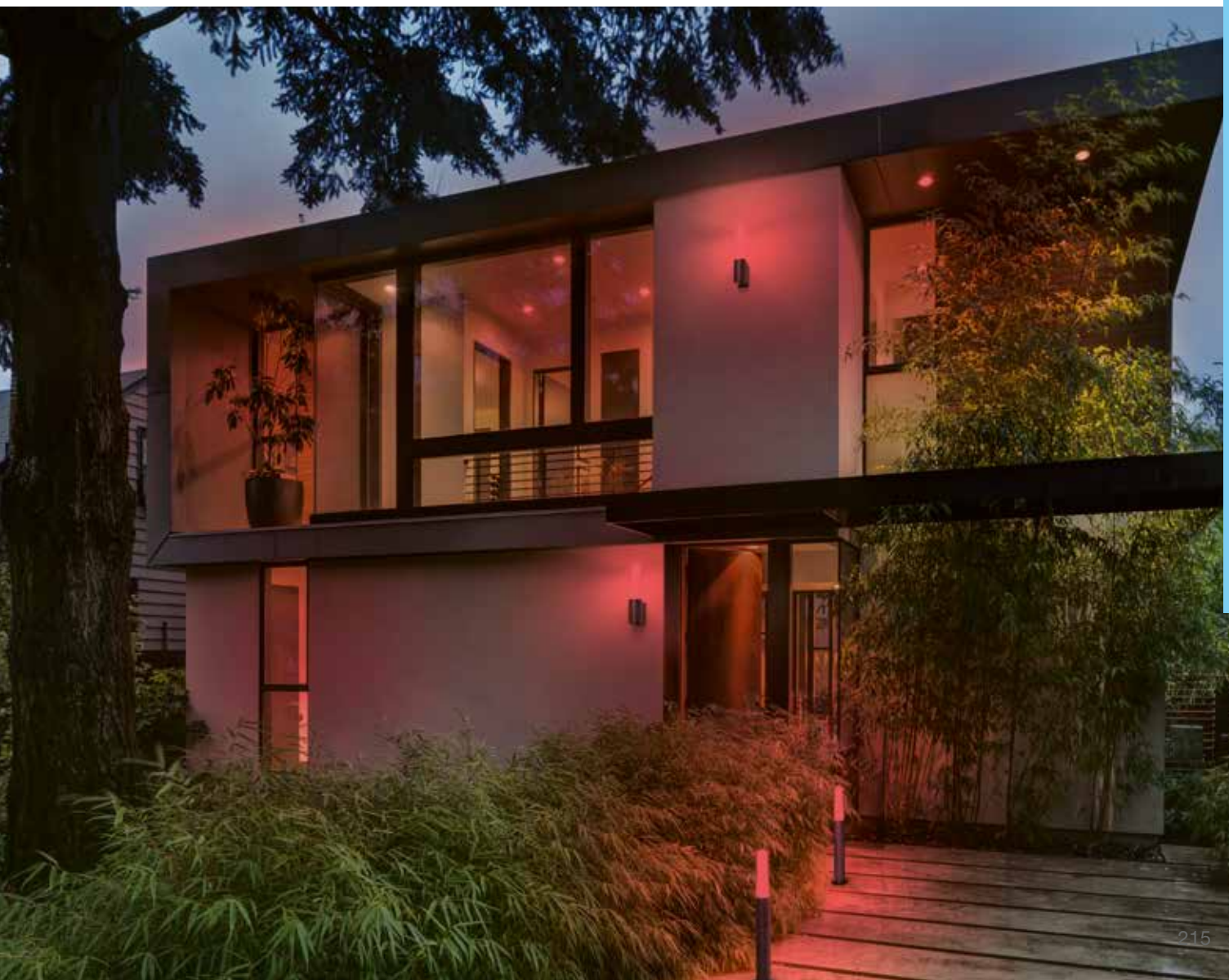



LAMPES , RUBAN ET PRISES
SMART+ MATTER

SMART+ matter

works with the Google Assistant · Works with Apple HomeKit

Désignation	EAN	W eq W	W	lm	K		DURÉE DE VIE	[mm]	Ø d [mm]			No.	€ UNITAIRE

LAMPES CLASSIC FORME A, B ET P

Lampes connectées MATTER - RGBTW - Jusqu'à 16 millions de couleurs et variation de blanc (2 700 à 6 500 K) - Contrôle et programmation possible via l'app LEDVANCE SMART+ - Compatible Amazon Alexa, Google Assistant et Apple Homekit CR 38

SMART+ MATTER Classic 60 9W/RGBTW E27	4099854**194825**	60	9	806	2700…6500	Oui	20000h	112	60	F	4*	1	11,35
SMART+ MATTER Classic 75 9.5W/RGBTW E27	4099854**194849**	75	9,5	1055	2700…6500	Oui	20000h	112	60	E	4*	1	13,95
SMART+ MATTER Classic 100 14W/RGBTW E27	4099854**194870**	100	14	1521	2700…6500	Oui	20000h	137	70	F	4*	1	15,35
SMART+ MATTER Globe 100 14W/RGBTW E27	4099854**194931**	100	14	1521	2700…6500	Oui	20000h	142	95	F	4*	2	24,00
SMART+ MATTER Candle 40 4,9W/RGBTW E14	4099854**194894**	40	4,9	470	2700…6500	Oui	20000h	115	39	F	4*	3	11,55
SMART+ MATTER Mini bulb 40 4,9W/RGBTW E14	4099854**194917**	40	4,9	470	2700…6500	Oui	20000h	92	47	F	4*	4	11,55

LAMPES PAR16

Lampe connectée MATTER - RGBTW - Jusqu'à 16 millions de couleurs et variation de blanc (2 700 à 6 500 K) - Contrôle et programmation possible via l'app LEDVANCE SMART+ - Compatible Amazon Alexa, Google Assistant et Apple Homekit CR 38

SMART+ MATTER Spot 50 45° 4,9W/RGBTW GU10	4099854**194955**	50	4,9	350	2700…6500	Oui	20000h	55	50	G	4*	5	12,75

LAMPES CLASSIC FILAMENT

Lampes connectées MATTER - Filament - RGBTW - Jusqu'à 16 millions de couleurs et variation de blanc (2 700 à 6 500 K) - Contrôle et programmation possible via l'app LEDVANCE SMART+ - Compatible Amazon Alexa, Google Assistant et Apple Homekit CR 38

SMART+ MATTER Filament Edison RGBTW 30 4,8W E27	4099854**195006**	30	4,8	470	2700…6500	Oui	15000h	140	64	F	4*	6	28,80
SMART+ MATTER Filament WIFI Globe RGBTW 30 4,8W E27	4099854**195020**	30	4,8	470	2700…6500	Oui	15000h	173	124	F	4*	7	28,80
SMART+ MATTER Filament WIFI CLA RGBTW 30 4,8W E27	4099854**194986**	30	4,8	470	2700…6500	Oui	15000h	105	60	F	4*	8	26,45

RUBANS LED INTÉRIEURS

Ruban LED MATTER Indoor IP20 8,50W - 550lm - RGBTW - 2700 … 6500K - IRC>80 - 30000h - Contrôle via l'app Ledvance Smart+ WIFI - Compatible Amazon Alexa, Google Assistant et Apple Homekit CR 36

SMART+ MATTER FLEX RGBTW 2M	4099854**373022**	—	8.5	640	2700…6500	—	30000h	2000	—	—	4*	9	29,95
SMART+ MATTER FLEX RGBTW 1M Extension	4099854**373046**	—	3.6	320	2700…6500	—	30000h	1000	—	—	4*	9	9,95

PRISES CONNECTÉES

Prises électriques connectées WIFI - Charge maximale admissible : 2300W/10A - Mesure de la consommation énergétique - Version intérieur IP20 - Contrôle et programmation possible via l'app LEDVANCE SMART+ WIFI - Compatible Amazon Alexa, Google Assistant et Apple Homekit CR 36

SMART+ MATTER PLUG EU WH	4099854**295195**	—	—	—	—	—	—	82	48	—	4*	10	15,19
SMART+ MATTER PLUG EU BK	4099854**295218**	—	—	—	—	—	—	82	48	—	4*	11	15,19

*Possibilité de commande à l'unité sans frais.



LAMPES
SMART+ WIFI

SMART+ WIFI

works with the Google Assistant

Désignation	EAN	W eqW	W	lm	K		DURÉE DE VIE	l [mm]	⌀ d [mm]			No.	€ UNITAIRE

LAMPES CLASSIC FORME A, B ET P

Lampes connectées WIFI - RGBTW - Jusqu'à 16 millions de couleurs et variation de blanc (2700 à 6500K) - Contrôle et programmation possible via l'app LEDVANCE SMART+ - Compatible Amazon Alexa et Google Assistant CR 38

SMART+ WIFI Classic 60 9W/RGBTW E27	4058075**778450**	60	9	806	2700…6500	Oui	20000h	112	60	F	4*	1	9,39
SMART+ WIFI Classic 75 9.5W/RGBTW E27	4058075**778535**	75	9,5	1055	2700…6500	Oui	20000h	112	60	E	4*	1	11,29
SMART+ WIFI Classic 100 14W/RGBTW E27	4058075**778726**	100	14	1521	2700…6500	Oui	20000h	137	70	F	4*	1	13,19
SMART+ WIFI Candle 40 4,9W/RGBTW E14	4058075**778597**	40	4,9	470	2700…6500	Oui	20000h	115	39	F	4*	2	9,99
SMART+ WIFI Mini bulb 40 4,9W/RGBTW E14	4058075**778658**	40	4,9	470	2700…6500	Oui	20000h	92	47	F	4*	3	9,99

LAMPES PAR16

Lampe connectée WIFI - RGBW - Jusqu'à 16 millions de couleurs et variation de blanc (2700 à 6500K) - Contrôle et programmation possible via l'app LEDVANCE SMART+ - Compatible Amazon Alexa et Google Assistant CR 38

SMART+ WIFI Spot 50 45° 5W/RGBTW GU10	4058075**485693**	50	4,9	350	2700…6500	Oui	20000h	55	50	G	4*	4	13,15

LAMPES CLASSIC FILAMENT

Lampes connectées WIFI - Filament - Versions Classique, Edison et Globe - Variation de blanc ou RGBTW - Jusqu'à 16 millions de couleurs - Gradable, contrôle et programmation possible via l'app LEDVANCE SMART+ - Compatible Amazon Alexa et Google Assistant CR 38

SMART+ Filament WIFI Edison RGBTW 30 4,8W E27	4058075**777873**	30	4,8	470	2700…6500	Oui	15000h	140	64	F	4*	5	26,09
SMART+ Filament WIFI Globe RGBTW 30 4,8W E27	4058075**777897**	30	4,8	470	2700…6500	Oui	15000h	173	124	F	4*	6	26,09
SMART+ Filament WIFI CLA RGBTW 30 4,8W E27	4058075**777859**	30	4,8	470	2700…6500	Oui	15000h	105	60	F	4*	7	22,49

*Possibilité de commande à l'unité sans frais.

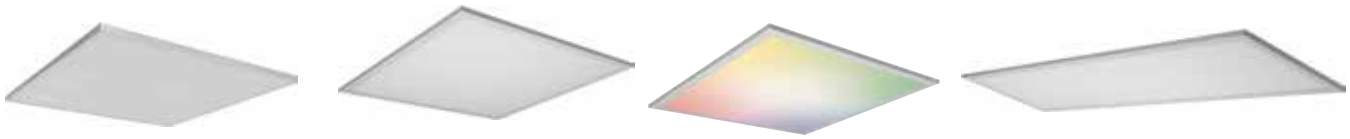

1 2 3 4

LUMINAIRES INTÉRIEURS
SMART+ WIFI

SMART+ WIFI

works with the Google Assistant

Désignation	EAN	W	lm	K	IRC	DURÉE DE VIE	Ø d [mm]	Dimensions L×l [mm]		No.	€ UNITAIRE

LUMINAIRES PLANON™

COLOR CHAUD FROID

Luminaires connectés WIFI - Version RGBTW : jusqu'à 16 millions de couleurs et variation de blanc (3000 à 6500K) - Version RGBW : jusqu'à 16 millions de couleurs et blanc chaud 3000K - Version TW (Tunable White) : variation de blanc (3000 à 6500K) - Contrôle et programmation possible via l'app LEDVANCE SMART+ - Compatible Amazon Alexa et Google Assistant CR 36

Versions sans cadre											
SMART+ WIFI PLANON FRAMELESS RGBTW 600x600	4058075**484474**	40	3400	3000…6500	>80	25000h	—	596x596	3*	1	189,75
Versions avec cadre											
SMART+ WIFI PLANON PLUS TW 300x300	4058075**525313**	20	1500	3000…6500	≥80	25000h	—	300x300	5*	2	47,50
SMART+ WIFI PLANON PLUS TW 600x600	4058075**525382**	36	3000	3000…6500	≥80	25000h	—	595x595	3*	2	80,00
SMART+ WIFI PLANON PLUS RGBW 600x600	4058075**525269**	36	3200	3000	≥80	25000h	—	595x595	3*	3	99,05
SMART+ WIFI PLANON PLUS TW 1200x300	4058075**525405**	36	2700	3000…6500	≥80	25000h	—	1200x300	3*	4	80,00

Remarque importante : Les produits présentés sur cette page sont issus du portfolio Grand Public. De ce fait, il n'existe pas de courbes photométriques permettant de faire une étude d'éclairage.

DÉTAILS COMPLÉMENTAIRES

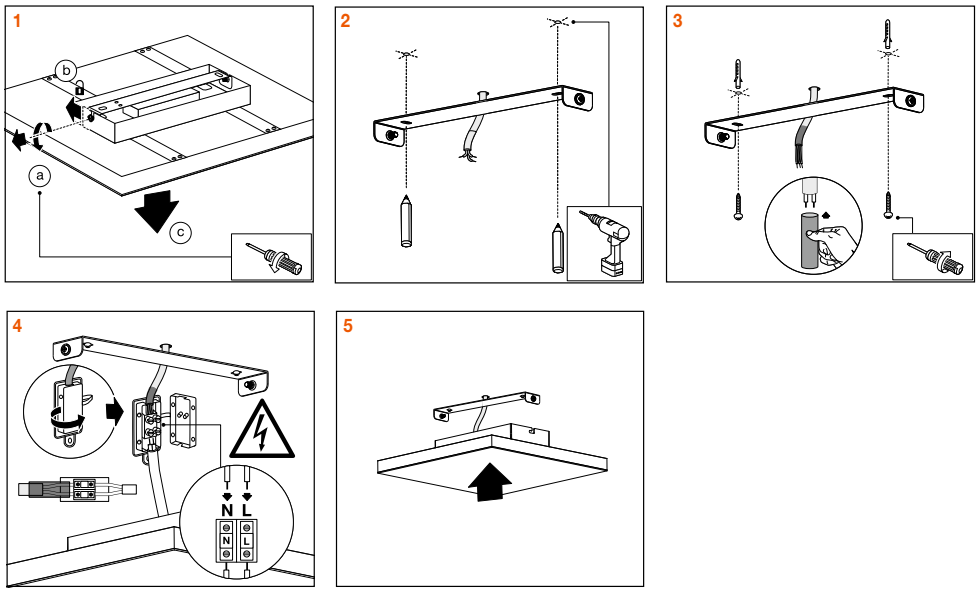

Installation

*Possibilité de commande à l'unité sans frais.

1


2


3


4


5

LUMINAIRES INTÉRIEURS
SMART+ WIFI

SMART+ WIFI

works with the Google Assistant

Désignation	EAN	W	lm	K	IRC	DURÉE DE VIE	Dimensions L×l [mm]		No.	€ UNITAIRE
LUMINAIRES ORBIS										
Luminaires connectés WIFI - Plafonnier très fin (27 mm) - Version RGBTW : jusqu'à 16 millions de couleurs en rétroéclairage et variation de blanc (2700 à 6500K) - Contrôle et programmation possible via l'app LEDVANCE SMART+ - Compatible Amazon Alexa et Google Assistant										CR 36
SMART+ WIFI ORBIS UL SLIM BL 235 RGBTW BLANC	4058075**752719**	19	1140	2700…6500	≥80	30000h	235x27	5*	1	47,45
SMART+ WIFI ORBIS UL SLIM BL 400 RGBTW BLANC	4058075**752764**	25	2000	2700…6500	≥80	30000h	400x27	5*	1	71,20
SMART+ WIFI ORBIS UL SLIM BL 235 RGBTW NOIR	4058075**752788**	19	1070	2700…6500	≥80	30000h	235x27	5*	2	47,45
SMART+ WIFI ORBIS UL SLIM BL 400 RGBTW NOIR	4058075**752801**	25	1870	2700…6500	≥80	30000h	400x27	5*	2	71,20
LUMINAIRES DOWNLIGHT										
Luminaires connectés WIFI - Downlight - Version TW (Tunable White) : variation de blanc (3000 à 6500K) - Contrôle et programmation possible via l'app LEDVANCE SMART+ - Compatible Amazon Alexa et Google Assistant										CR 36
SMART+ WIFI DL SLIM 85MM TW BLANC	4058075**573239**	4,5	240	3000…6500	≥80	25000h	85x85	6*	3	16,52
SMART+ WIFI DL SLIM 120MM TW BLANC	4058075**573253**	8	550	3000…6500	≥80	25000h	120x120	6*	3	20,66
LUMINAIRES SPOT										
Luminaires connectés WIFI - Spot - RGBTW : jusqu'à 16 millions de couleurs et variation de blanc - Contrôle et programmation possible via l'app LEDVANCE SMART+ - Compatible Amazon Alexa et Google Home										CR 36
SMART+ WIFI SP 86MM 36DEG RGBTW BLANC	4058075**573291**	4	420	3000…6500	>80	25000h	86x86	6*	4	18,10
SMART+ WIFI SP 86MM 100DEG RGBTW BLANC	4058075**573314**	4,5	300	2700…6500	≥80	25000h	86x86	6*	4	18,10
LUMINAIRES ÉTANCHES										
Luminaire connecté WIFI - Étanche avec tube connecté - Version TW (Tunable White) : variation de blanc (2700 à 6500K) - Contrôle et programmation possible via l'app LEDVANCE SMART+ - Compatible Amazon Alexa et Google Assistant - IP65										CR 36
SMART+ WIFI SUBMARINE 120CM 1X18W TW	4058075**576353**	18	1900	2700…6500	≥80	30000h	1261x66	9*	5	31,74

Remarque importante : Les produits présentés sur cette page sont issus du portfolio Grand Public. De ce fait, il n'existe pas de courbes photométriques permettant de faire une étude d'éclairage.

*Possibilité de commande à l'unité sans frais.



LUMINAIRES EXTÉRIEURS
SMART+ WIFI

SMART+ WIFI

works with the amazon alexa

works with the Google Assistant

Désignation	EAN	W	lm	K	IRC	DURÉE DE VIE	Ø d (mm)	Dimensions L×l [mm]		No.	€ UNITAIRE

LUMINAIRES CAMÉRA

Luminaires avec caméra connectée WIFI - Détection de présence - Visualisation à distance - Enregistrement des événements - Contrôle et programmation via l'app LEDVANCE SMART+ - Compatible Amazon Alexa et Google Assistant - IP44 CR 36

SMART+ WIFI FLOOD CAMERA REM DG	4058075**564626**	23	2000	3000	>80	25000h	—	200x197	4*	1	140,75
SMART+ WIFI OUTDOOR ENTRANCE CAMERA	4058075**763524**	22	1500	3000	>80	30000h	—	280x180	4*	2	189,99
SMART+ WIFI OUTDOOR CIRCLE CAMERA	4058075**763500**	22	1600	3000	>80	30000h	—	280x120	4*	3	189,99
SMART+ WIFI OUTDOOR WALL CAMERA	4058075**564602**	16	900	3000	>80	25000h	—	320x120	4*	4	124,18

LUMINAIRES PROJECTEURS

Luminaires connectés WIFI - Projecteurs - 10/20/30/50/100W : RGBW : jusqu'à 16 millions de couleurs - 50W : DIM gradable - Corps en aluminium avec diffuseur en verre trempé semi dépoli - Contrôle et programmation possible via l'app LEDVANCE SMART+ - Compatible Amazon Alexa et Google Assistant - Températures de fonctionnement -20°C à +40 °C - IP65 - Précâblé 0,5 m CR 36

SMART+ WIFI FLOOD 10W RGBW	4058075**474604**	10	630	3000	≥80	30000h	—	152x125	12*	5	27,45
SMART+ WIFI FLOOD 20W RGBW	4058075**474628**	20	1600	3000	≥80	30000h	—	152x125	12*	5	33,37
SMART+ WIFI FLOOD 30W RGBW	4058075**474642**	30	2190	3000	≥80	30000h	—	209x168	12*	5	38,91
SMART+ WIFI FLOOD 50W RGBW	4058075**831438**	50	4000	3000	≥80	30000h	—	237x204	8*	6	74,95
SMART+ WIFI FLOOD 50W DIM	4058075**474666**	50	4250	3000	≥80	30000h	—	237x200	8*	5	39,54
SMART+ WIFI FLOOD 100W RGBW	4058075**831452**	100	8000	3000	≥80	30000h	—	284x255	5	7	119,95

LUMINAIRES EXTÉRIEURS

Luminaire extérieur WIFI - Version RGBW : jusqu'à 16 millions de couleurs et blanc (2200K) - IP44 - Contrôle et programmation possible via l'app LEDVANCE SMART+ - Compatible Amazon Alexa et Google Assistant CR 36

SMART+ WIFI Outdoor String Light IP44 RGBW	4058075**763906**	4,5	120	2200	≥80	15000h	—	12x8	2*	8	106,99

Remarque importante : Les produits présentés sur cette page sont issus du portfolio Grand Public. De ce fait, il n'existe pas de courbes photométriques permettant de faire une étude d'éclairage.

*Possibilité de commande à l'unité sans frais.



RUBANS ET TÉLÉCOMMANDES
SMART+ WIFI

WIFI · works with amazon alexa · works with the Google Assistant · SMART+

Désignation	EAN	W	lm	K	IRC	DURÉE DE VIE	Dimensions L×l [mm]	No.	€ UNITAIRE

RUBANS LED INTÉRIEURS

Rubans LED connectés WIFI - 12 V - RGBTW : jusqu'à 16 millions de couleurs et variation de blanc (2 700 à 6 500 K) - MGC RGB : contrôle indépendant des couleurs par segment du ruban - RC : livré avec télécommande - Solution Plug&Play - Contrôle et programmation possible via l'app LEDVANCE SMART+ WIFI - Compatible Amazon Alexa et Google Assistant

CR 36

SMART+ WIFI FLEX RGBTW 2M	4058075**515932**	8,5	640	2700…6500	≥80	30000h	2000x10	4*	1	24,76
SMART+ WIFI FLEX RGBTW 1M Extension	4058075**523838**	3,6	320	2700…6500	≥80	30000h	1000x10	4*	1	9,05
SUN@HOME Flex 3M TW	4058075**576117**	13,5	850	2200…5000	>95	30000h	3000x10	4*	2	57,14
SMART+ WIFI FLEX MGC RGB RC 3M	4099854**095115**	15,5	—	—	—	30000h	3000x10	4*	3	49,99
SMART+ WIFI FLEX MGC RGB RC 5M	4099854**095146**	24	—	—	—	30000h	5000x10	4*	3	65,99
SMART+ WIFI COB TW 3M NEW	4099854**369926**	14	1020	2700…6500	—	30000h	3000x8	4*	4	75,98
SMART+ WIFI COB TW 5M NEW	4099854**369957**	18	1700	2700…6500	—	30000h	5000x8	4*	4	110,95
SMART+ WIFI COB MGC RGB RC 3M NEW	4099854**340482**	22	—	—	—	25000h	3000x10	8*	5	75,95
SMART+ WIFI COB MGC RGB RC 5M NEW	4099854**369988**	30	—	—	—	25000h	5000x10	4*	5	110,95

RUBANS LED EXTÉRIEURS

Ruban LED connecté WIFI IP44 - 12V - RGBTW : jusqu'à 16 millions de couleurs et variation de blanc (2700 à 6500 K) - MGC RGB830 RC : contrôle indépendant des couleurs et blanc chaud (3000K) des segments du ruban - RC : livré avec télécommande - Solution Plug&Play - Contrôle et programmation possible via l'app LEDVANCE SMART+ WIFI - Compatible Amazon Alexa et Google Assistant

CR 36

SMART+ WIFI NEON FLEX RGBTW 3M	4058075**504783**	15	520	2700…6500	≥80	30000h	3000x10	4*	6	57,14
SMART+ WIFI NEON FLEX MGC RGB RC 3M NEW	4099854**369834**	15	—	—	—	25000h	3000x11,2	4*	6	68,95
SMART+ WIFI NEON FLEX MGC RGB RC 5M NEW	4099854**369858**	21	—	—	—	25000h	5000x11,2	4*	6	89,95
SMART+ WIFI NEON FLEX MGC RGB830 RC 3M NEW	4099854**369872**	14	900	3000	>80	25000h	3000x12,2	4*	6	75,95
SMART+ WIFI NEON FLEX MGC RGB830 RC 5M NEW	4099854**369896**	21	1400	3000	>80	25000h	5000x12,2	4*	6	98,95
SMART+ WIFI OUTDOOR FLEX RGBTW 3M	4099854**095160**	12,5	740	2700…6500	≥80	30000h	3000x11,5	4*	7	64,99
SMART+ WIFI OUTDOOR FLEX RGBTW 5M	4099854**095184**	14,5	960	2700…6500	≥80	30000h	3000x11,5	4*	7	89,98

TÉLÉCOMMANDES

Télécommande connectée WIFI - Contrôle jusqu'à 15 produits LEDVANCE SMART+ WIFI - Gradation - Gestion de couleurs et de teintes de blanc - Rappel de scènes - Support de montage mural et adhésif 3M inclus - Contrôle et programmation possible via l'app LEDVANCE SMART+ - Compatible Amazon Alexa et Google Assistant

CR 36

SMART+ WIFI REMOTE CONTROLLER RGBTW - piles	4058075**570917**	—	—	—	—	—	120x41	4*	8	11,29
SMART+ WIFI REMOTE CONTROLLER RGBTW BK - batterie USB-C	4099854**294280**	—	—	—	—	—	120x39	4*	9	22,50

Remarque importante : Les produits présentés sur cette page sont issus du portfolio Grand Public. De ce fait, il n'existe pas de courbes photométriques permettant de faire une étude d'éclairage.

*Possibilité de commande à l'unité sans frais.


1


2


3


4


5


6


7


8


9

PRISES ET DÉTECTEURS
SMART+ WIFI

SMART+ WIFI

works with the Google Assistant

Désignation	EAN	W	A	lm	K	IRC	DURÉE DE VIE	Ø d [mm]	Dimensions L x l [mm]			UNITAIRE
PRISES CONNECTÉES												
Prises électriques connectées WIFI - Charge maximale admissible : 2300 W (IP20) / 3680 W (IP44) - Version Indoor IP20 ou Outdoor IP44 - Contrôle et programmation possible via l'app LEDVANCE SMART+ - Compatible Amazon Alexa et Google Assistant											CR 36	
SMART+ WIFI PLUG RC EU IP20	4058075**537248**	—	10A	—	—	—	—	—	80x49	4*	1	13,15
SMART+ WIFI SOLAR PLUG EU PV IP20	4099854**088537**	—	10A	—	—	—	—	—	80x49	4*	2	13,15
SMART+ WIFI OUTDOOR PLUG EU IP44	4058075**532120**	—	16A	—	—	—	—	100	146x100	8*	3	33,85
SMART+ WIFI MULTI POWER SOCKET EU IP20	4058075**594784**	—	16A	—	—	—	—	—	350x65	4*	4	37,59
SMART+ WIFI OUTDOOR TERMINAL EU IP44	4099854**025570**	—	16A	—	—	—	—	—	324x164	4*	5	162,80
DÉTECTEURS												
Détecteurs connectés WIFI - Intérieur IP20 - Extérieur solaire IP44 - Notification de présence jusqu'à 5 m ou de contact - Rechargeable sur batterie											CR 36	
SMART+ WIFI Motion Sensor	4099854**333088**	—	—	—	—	—	—	—	60,3x20,5	8*	6	21,25
SMART+ WIFI Contact Sensor	4099854**333132**	—	—	—	—	—	—	—	31x24	8*	7	21,25
SMART+ WIFI OUTDOOR Motion Sensor WH	4099854**298394**	—	—	—	—	—	—	—	60x43	4*	8	26,09
SMART+ WIFI OUTDOOR Motion Sensor DG	4099854**298424**	—	—	—	—	—	—	—	60x43	4*	9	26,09

DÉTAILS COMPLÉMENTAIRES

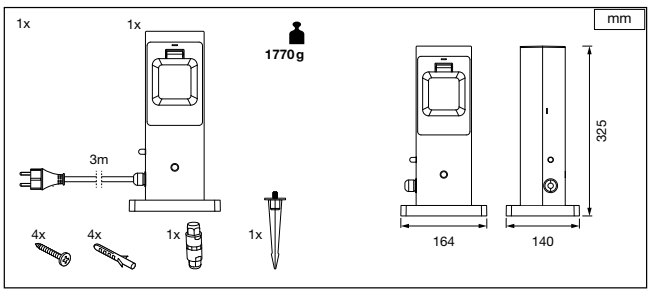

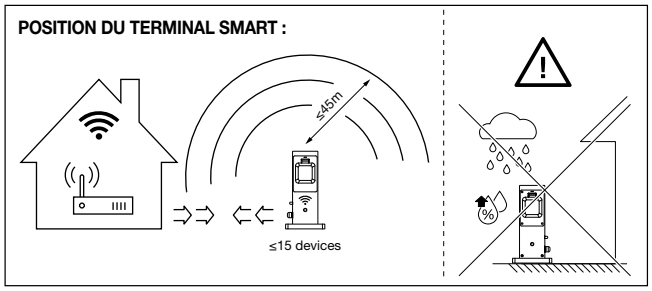

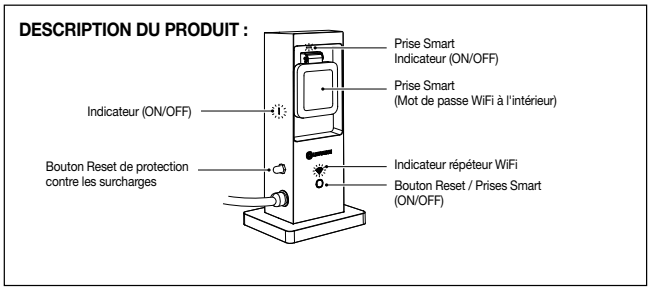

*Possibilité de commande à l'unité sans frais.


1


2


3


4


5


6


7

LAMPES, LUMINAIRES ET RUBANS SUN@HOME
SMART+ WIFI

SMART+ WIFI

works with the Google Assistant

Désignation	EAN	W eq. W	W	lm	K	IRC	Durée de vie	Dimensions L x l [mm]		No.	€ Unitaire

LAMPES CLASSIC FORME A, B ET P

Lampes connectées WIFI - HCL (possibilité de paramétrer son propre cycle circadien selon l'heure de la journée) - Variation de blanc 2200 à 5000K - Excellente qualité de lumière (réduction du pic de lumière bleue, IRC 95) - Contrôle et programmation possible via l'app LEDVANCE SMART+ - Compatible Amazon Alexa et Google Assistant CR 38

SUN@HOME CLASSIC A 75	4058075**762176**	75	12	1055	2200…5000K	oui	>95	25000h	120x⌀64	F	4*	1	20,69
SUN@HOME CLASSIC B 25	4058075**575813**	25	5	425	2200…5000K	oui	>95	25000h	114x⌀39	G	4*	2	15,08
SUN@HOME SPOT PAR16	4058075**575776**	40	5	268	2200…5000K	oui	>95	25000h	54x⌀50	G	4*	3	15,08

LUMINAIRES PLANON™

Luminaires connectés WIFI - HCL (possibilité de paramétrer son propre cycle circadien selon l'heure de la journée) - Variation de blanc 2200 à 5000K - Excellente qualité de lumière (réduction du pic de lumière bleue, IRC 95) - Contrôle et programmation possible via l'app LEDVANCE SMART+ - Compatible Amazon Alexa et Google Assistant CR 36

SUN@HOME Planon Frameless TW 300x300	4058075**576018**	20	1200	2200…5000K	oui	>95	30000h	300x300	—	5*	4	75,55
SUN@HOME Planon Frameless TW 600x600	4058075**575998**	35	2300	2200…5000K	oui	>95	30000h	600x600	—	3*	4	151,13
SUN@HOME Planon Frameless TW 1200x300	4058075**575974**	35	2300	2200…5000K	oui	>95	30000h	1200x300	—	3*	5	151,13

LUMINAIRES D'AMBIANCE ET RUBANS LED

Luminaire d'ambiance et ruban LED WIFI - HCL (possibilité de paramétrer son propre cycle circadien selon l'heure de la journée) - Variation de blanc 2200 à 5000K - Excellente qualité de lumière (réduction du pic de lumière bleue, IRC 95) - Contrôle et programmation possible via l'app LEDVANCE SMART+ - Compatible Amazon Alexa et Google Assistant CR 36

SUN@HOME Moodlight GLASS TW	4099854**090240**	8,5	330	2200…5000K	oui	>95	30000h	210x200	—	4*	6	37,76
SUN@HOME Flex 3M TW	4058075**576117**	13,5	850	2200…5000K	oui	>95	30000h	3000x10	—	4*	7	57,14

Remarque importante : Les produits présentés sur cette page sont issus du portfolio Grand Public. De ce fait, il n'existe pas de courbes photométriques permettant de faire une étude d'éclairage.

DÉTAILS COMPLÉMENTAIRES

Spécifique à SUN@HOME

2.200K - 5.000K
Permet un éclairage confortable en soirée pour un niveau d'ambiance et de confort plus élevé

>CRI 95
Permet d'avoir un rendu des couleurs proche de la lumière naturelle, donc une meilleure perception

Moins de lumière bleue
Offre un meilleure confort visuel et un meilleur rythme de veille / sommeil

Fonction Biorythme
Imite le cours naturel de la lumière de l'aube au crépuscule : un niveau d'activité plus élevé et une meilleure routine de sommeil

Technologie Light-Shield
Élimine les germes et les mauvaises odeurs pour une meilleure qualité de l'air

*Possibilité de commande à l'unité sans frais.



LUMINAIRES POUR BUREAU SUN@HOME
SMART+ WIFI

SMART+ WIFI

works with the Google Assistant

Désignation	EAN	W	lm	K		IRC	DURÉE DE VIE	Dimensions L×l [mm]		No.	€ UNITAIRE

LUMINAIRES POUR BUREAU

Luminaires connectés WIFI - A poser - HCL (possibilité de paramétrer son propre cycle circadien selon l'heure de la journée) - Variation de blanc 2200 à 5000 K - Excellente qualité de lumière (réduction du pic de lumière bleue, IRC 95) - Contrôle et programmation possible via l'app LEDVANCE SMART+ - Compatible Amazon Alexa et Google Assistant CR 36

SUN@HOME PANAN DESK Lampe à poser TW induction Noire	4099854**109522**	15	450	2200…5000 K	oui	>95	30000 h	749,5 x 200	4*	1	169,00
SUN@HOME PANAN DESK Lampe à poser TW induction Blanche	4099854**109546**	15	600	2200…5000 K	oui	>95	30000 h	749,5 x 200	4*	2	169,00
SUN@HOME Panan Floor lampe sur pied TW Noire NEW	4058075**842243**	42	3900	2200…5000 K	oui	>95	30000 h	1800 x 400	1	3	334,88
SUN@HOME Panan Floor lampe sur pied TW Blanche NEW	4058075**842267**	42	3900	2200…5000 K	oui	>95	30000 h	1800 x 400	1	4	334,88
SUN@HOME Workspace Ceiling SUSP TW	4099854**109621**	50	4200	2200…5000 K	oui	>95	36000 h	1206 x 75,4	4*	5	199,00
SUN@HOME Workspace Ceiling TW	4099854**109607**	35	2800	2200…5000 K	oui	>95	36000 h	1206 x 75,4	4*	6	179,00

Remarque importante : Les produits présentés sur cette page sont issus du portfolio Grand Public. De ce fait, il n'existe pas de courbes photométriques permettant de faire une étude d'éclairage.

*Possibilité de commande à l'unité sans frais.



LAMPES

ZIGBEE - NÉCESSITE UNE PASSERELLE COMPATIBLE[1]

zigbee certified product

Désignation	EAN	w≙W	W	lm	K		DURÉE DE VIE	l [mm]	Ø d [mm]			No.	UNITAIRE

LAMPES CLASSIC A

Lampes connectées Zigbee 3.0 - Forme Classique - 220-240 V - RGBTW : jusqu'à 16 millions de couleurs et variation de blanc (2700 à 6500 K) - TW (2700 à 6500 K) - DIM : gradable - ON/OFF X 100 000 - Contrôle sans fil via une passerelle compatible CR 38

SMART+ ZB CLA60 60 9W E27 RGBTW	4058075**729025**	60	9	806	2700…6500	Oui	20000 h	112	60	F	4*	1	20,69
SMART+ ZB CLA60 60 9W E27 TW[2]	4058075**729001**	60	9	806	2700…6500	Oui	20000 h	112	60	F	4*	1	19,75
SMART+ ZB CLA60 60 9W E27 DIM[2]	4058075**728981**	60	9	806	2700	Oui	20000 h	112	60	F	4*	1	18,79

LAMPES CLASSIC FILAMENT

Lampes connectées Zigbee 3.0 - Forme Classique, Edison et Globe - Filament - 220-240 V - DIM : gradable - ON/OFF X 100 000 - Contrôle sans fil via une passerelle compatible CR 38

SMART+ ZB CLE52 FIL 6W E27 DIM[2]	4058075**729223**	52	6	680	2400	Oui	15000 h	143	64	E	4*	2	22,59
SMART+ ZB CLG52 FIL 6W E27 DIM[2]	4058075**729247**	52	6	680	2400	Oui	15000 h	168	125	E	4*	3	22,59

LAMPES CLASSIC B

Lampes connectées Zigbee 3.0 - Forme Flamme - 220-240 V - Version TW (Tunable White) : variation de blanc (2700 à 6500 K) - DIM : gradable - ON/OFF X 100 000 - Contrôle sans fil via une passerelle compatible CR 38

SMART+ ZB CANDLE 40 4,9W E14 TW[2]	4058075**729087**	40	4,9	470	2700…6500	Oui	20000 h	107	37	F	4*	4	19,75
SMART+ ZB CANDLE 40 4,9W E14 DIM[2]	4058075**729063**	40	4,9	470	2700	Oui	20000 h	107	38	F	4*	4	18,79

LAMPES CLASSIC P

Lampes connectées Zigbee 3.0 - Forme Sphérique - 220-240 V - Version TW (Tunable White) : variation de blanc (2700 à 6500 K) - DIM : gradable - ON/OFF X 100 000 - Contrôle sans fil via une passerelle compatible CR 38

SMART+ ZB Mini bulb 40 4,9W E14 TW[2]	4058075**729124**	40	4,9	470	2700…6500	Oui	20000 h	93	45	F	4*	5	19,75
SMART+ ZB Mini bulb 40 4,9W E14 DIM[2]	4058075**729100**	40	4,9	470	2700	Oui	20000 h	92	47	F	4*	5	18,79

LAMPES PAR16

Lampes connectées Zigbee 3.0 - Spot GU10 - 220-240 V - RGBTW : jusqu'à 16 millions de couleurs et variation de blanc (2700 à 6500 K) - Version TW (Tunable White) : variation de blanc (2700 à 6500 K) - DIM : gradable - ON/OFF X 100 000 - Contrôle sans fil via une passerelle compatible CR 38

SMART+ ZB SPOT 4,9W 100° GU10 RGBTW	4058075**729186**	40	4,9	350	2700…6500	Oui	20000 h	56	50	G	4*	6	24,49
SMART+ ZB SPOT 4,9W 45° GU10 TW[2]	4058075**729162**	40	4,7	350	2700…6500	Oui	20000 h	54	50	F	4*	6	23,55
SMART+ ZB SPOT 4,7W 45° GU10 DIM[2]	4058075**729148**	40	4,7	350	2700	Oui	20000 h	54	50	F	4*	6	22,59

[1] Voir liste compatible P214. I [2] Compatible VIVARES *Possibilité de commande à l'unité sans frais.



1 2 3

RUBANS

ZIGBEE - NÉCESSITE UNE PASSERELLE COMPATIBLE[1]

zigbee certified product

Désignation	EAN	W	lm	K	IRC	DURÉE DE VIE	Dimensions L x l [mm]	No.	UNITAIRE

RUBANS LED INTÉRIEURS

Rubans LED connectés Zigbee 3.0 - 220-240V - Version RGBTW : jusqu'à 16 millions de couleurs et variation de blanc (2000 à 6500K) 3 sections de 60 cm à assembler - Solution Plug&Play - Installation rapide - Extension possible jusqu'à 5,4 mètres sur un même convertisseur - ON/OFF X 100 000 - Contrôle sans fil via une passerelle compatible CR 36

SMART+ ZB FLEX 3P RGBTW	4058075**729384**	11	700	2000 ...6500	80	20000h	1800x12	4*	1	59,99
SMART+ ZB FLEX 2P RGBTW EXT	4099854**024498**	6	500	2000 ...6500	80	20000h	1200x12	4*	2	35,59

RUBANS LED EXTÉRIEURS

Ruban LED connecté Zigbee 3.0 - 220-240V - Version RGBW : jusqu'à 16 millions de couleurs et variation de blanc (2000 à 6500K) Rouleau de 5 mètres - Solution Plug&Play - Installation rapide - ON/OFF X 100 000 - Contrôle sans fil via une passerelle compatible - IP65 CR 36

SMART+ ZB OUTDOOR FLEX EU RGBTW	4058075**729360**	24	1500	2000 ...6500	>80	20000h	4880x14,5	4*	3	83,99

DÉTAILS COMPLÉMENTAIRES

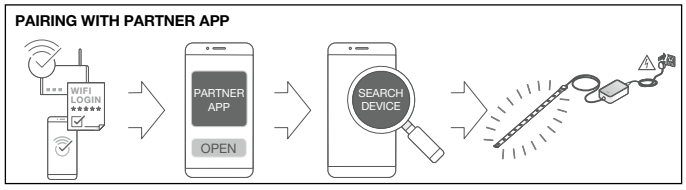

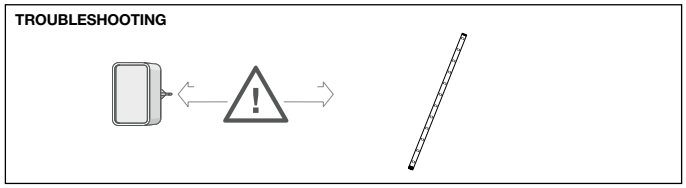

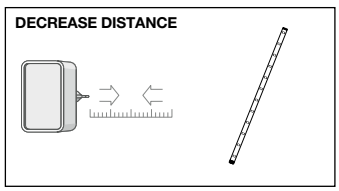

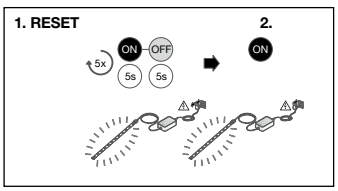

Installation et appairage

[1] Voir liste compatible P214. *Possibilité de commande à l'unité sans frais.



1



2

PRISES

ZIGBEE - NÉCESSITE UNE PASSERELLE COMPATIBLE[1]

zigbee certified product

Désignation	EAN	W	A	lm	K	IRC	DURÉE DE VIE	Ø d [mm]	Dimensions L×l [mm]		No.	UNITAIRE
PRISES CONNECTÉES												
Prises électriques connectées Zigbee 3.0 - Charge maximale admissible : 2 300 W / 10 A - Version intérieure IP20 - Contrôle sans fil via une passerelle compatible												CR 36
SMART+ ZB PLUG EU WH	4099854**295232**	—	10A	—	—	—	—	—	82x48	4*	1	23,87
SMART+ ZB PLUG EU BK	4099854**295256**	—	10A	—	—	—	—	—	82x48	4*	2	23,87

Remarque importante : Les produits présentés sur cette page sont issus du portfolio Grand Public. De ce fait, il n'existe pas de courbes photométriques permettant de faire une étude d'éclairage.

DÉTAILS COMPLÉMENTAIRES

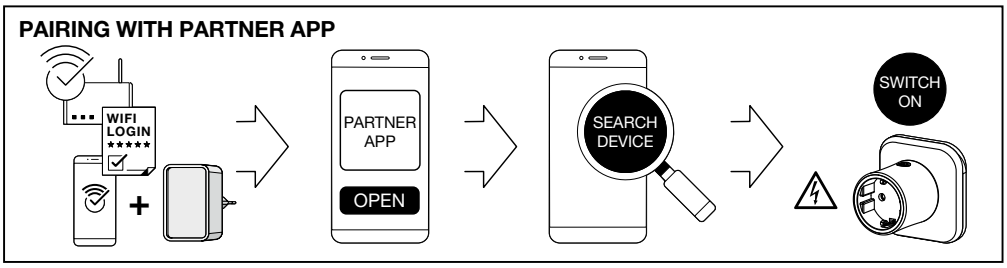

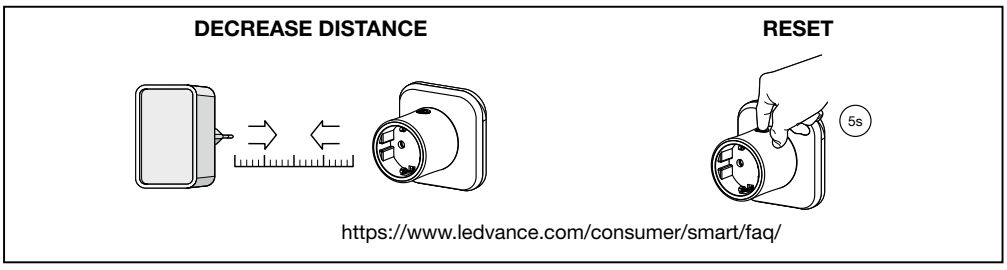

[1] Voir liste compatible P214. *Possibilité de commande à l'unité sans frais.





TUBES, DULUX ET HID LED

TUBES **230**

TUBES LED T8 UNIVERSEL 232
TUBES LED T8 HF 233
TUBES LED T8 EM 234
TUBES LED T8 EM CONNECTÉS 237
TUBES LED POUR APPLICATIONS SPÉCIALES 238
TUBES LES T8 EXT GRADABLES 240
TUBES LED T5 HF 241
TUBES LED T5 AC 242
TUBES LED T5 EXT GRADABLES 243
TUBES LED T5 EXT CIRCULAIRES GRADABLES 245

DULUX **246**

LEDVANCE DULUX® D LED - EM & AC 246
LEDVANCE DULUX® D VERTICAL LED - EM & AC 246
LEDVANCE DULUX® D/E LED - HF & AC 246
LEDVANCE DULUX® S LED - EM & AC 246
LEDVANCE DULUX® L LED - HF & AC VERRE 247
LEDVANCE DULUX® T LED - EM & AC 247
LEDVANCE DULUX® T/E LED HF & AC 247
LEDVANCE DULUX® F LED EM & AC VERRE 247
LEDVANCE DULUX® LED SQUARE EM & AC 248

HID **249**

LEDVANCE HQL LED PFM - EM & AC 249
LEDVANCE HID LED HIGHBAY UNIVERSEL 250
LEDVANCE NAV LED FILAMENT VAL - EM & AC 251
LEDVANCE HQL LED FILAMENT VAL - EM & AC 251
LEDVANCE NAV LED AMBER 251

POURQUOI LE TUBE LED EST UNE BONNE ALTERNATIVE ?



Un retour sur investissement **très court**

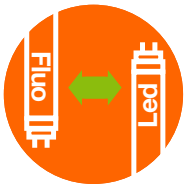

Un remplacement **simple, fiable** et **rapide**

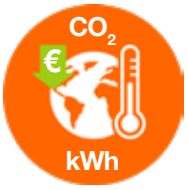

Une efficacité jusqu'à **210 lm/W** offrant jusqu'à **75%** d'économies d'énergie**



Une l**ongue durée de vie** et un gain de maintenance



La conservation du luminaire et la **réduction des déchets**

LES TUBES FLUORESCENTS ONT ÉTÉ BANNIS DU MARCHÉ EUROPÉEN DEPUIS AOÛT 2023. **PASSEZ AUX TUBES LED.**



*Le ROI dépend de l'application et de l'usage.
**Par rapport à une installation en tubes fluorescents sur ballast ferromagnétique.

NOTRE BOÎTE À OUTILS

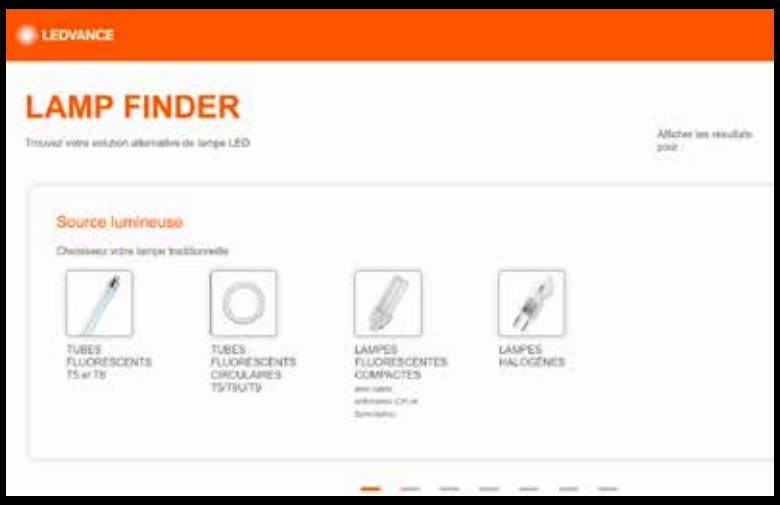

LE LAMP FINDER

Accédez à notre outil LAMP FINDER et découvrez la solution LED adaptée à vos besoins.

INFORMATIONS ESSENTIELLES POUR BIEN CHOISIR SON TUBE LED

01. QUEL TUBE FLUO EST ACTUELLEMENT EN PLACE ?

☐ **T8** Ø26 mm 

☐ **T5** Ø16 mm 

02. QUELLE EST LA DIMENSION ET LA PUISSANCE DU TUBE FLUO ?

60 cm : ☐ **18W**
120 cm : ☐ **36W**
150 cm : ☐ **58W**
Autres : _____

60 cm : ☐ **14W** ☐ **24W** Autres : _____
90 cm : ☐ **21W** ☐ **39W**
120 cm : ☐ **28W** ☐ **54W**
150 cm : ☐ **35W** ☐ **49W** ☐ **80W**

03. QUELLE EST LA TEMPÉRATURE DE COULEUR DU TUBE FLUO ?

☐ **830** (3000 K) ☐ **840** (4000 K) ☐ **865** (6500 K) Autres : _____

04. QUELLE(S) SOLUTION(S) POUR QUELLE ALIMENTATION INSTALLÉE ?

☐ **BALLAST CONVENTIONNEL** 
PRÉSENCE D'UN STARTER

☐ **BALLAST ÉLECTRONIQUE** 
PAS DE STARTER

BALLAST ÉLECTRONIQUE 
PAS DE STARTER
(les installations T5 sont toutes en ballast électronique)

☐ **REMPLACEMENT SUR BALLAST CONVENTIONNEL**
Solutions :
☐ TUBE LED T8 EM
☐ TUBE LED T8 UNIVERSEL


☐ **CONVERSION-BRANCHEMENT DIRECT 230V *****
Solutions :
☐ TUBE LED T8 EM
☐ TUBE LED T8 UNIVERSEL


☐ **REMPLACEMENT SUR BALLAST ÉLECTRONIQUE COMPATIBLE**
Solutions :
☐ TUBE LED T8 HF **
☐ TUBE LED T8 UNIVERSEL **


☐ **REMPLACEMENT SUR BALLAST ÉLECTRONIQUE COMPATIBLE**
Solution :
☐ TUBE LED T5 HF **


☐ **CONVERSION-BRANCHEMENT DIRECT 230V *****
Solution :
☐ TUBE LED T5 AC


*Guide de choix valable pour une installation classique. En cas de spécificités liées à l'application, nous consulter.

Ma solution :

Commentaire :

**Flashez ce code pour accéder à la liste de compatibilité des alimentations électroniques sur ledvance.fr/compatibilite
***Recâblage nécessaire.

EN CAS DE PROJETS AVEC DES SYSTÈMES DE GESTION DE L'ÉCLAIRAGE, LEDVANCE VOUS PROPOSE DIVERSES SOLUTIONS, N'HÉSITEZ PAS À NOUS CONSULTER.



1



2

TUBES LED T8 UNIVERSEL

POUR ALIMENTATION ÉLECTRONIQUE COMPATIBLE[1], CONVENTIONNELLE OU DIRECT 230 V

LEDVANCE LED TUBE T8 UNIVERSEL PERFORMANCE - G13

Tube verre avec gaine anti-éclats de série - Autoprotection (coupure automatique et non définitive) du tube en cas de température de fonctionnement trop élevée - Ø 27,8 mm - ON/OFF X 200 000 - Grande stabilité de la teinte (SDCM ≤ 5) - LED Starter inclus pour installation sur alimentation conventionnelle - Plage de températures Ta -20°C à +45°C[2] - Garantie 5 ans CR 7H

Désignation	EAN	[mm]	W	lm	lm/W	K		Ra	L70 B50			No.	UNITAIRE
FLUX ÉLEVÉ : LEDVANCE LED TUBE T8 UN UO													
T8 LED UN P UO36 1,2m 15W 840 2400lm	4099854**026294**	1200	15	2400	160	4000	190°	80	60000h	C	10	1	74,00
T8 LED UN P UO36 1,2m 15W 865 2400lm	4099854**026331**	1200	15	2400	160	6500	190°	80	60000h	C	10	1	74,00
T8 LED UN P UO58 1,5m 23W 840 3700lm	4099854**026577**	1500	23	3700	160	4000	190°	80	60000h	C	10	1	81,50
T8 LED UN P UO58 1,5m 23W 865 3700lm	4099854**026591**	1500	23	3700	160	6500	190°	80	60000h	C	10	1	81,50
FLUX STANDARD : LEDVANCE LED TUBE T8 UN													
T8 LED UN18 P 0,6m 7,5W 830 1000lm[3]	4099854**026119**	600	7,5	1000	133	3000	190°	80	60000h	E	10	1	57,00
T8 LED UN18 P 0,6m 7,5W 840 1100lm[3]	4099854**026157**	600	7,5	1100	146	4000	190°	80	60000h	D	10	1	57,00
T8 LED UN18 P 0,6m 7,5W 865 1100lm[3]	4099854**026218**	600	7,5	1100	146	6500	190°	80	60000h	D	10	1	57,00
T8 LED UN36 P 1,2m 14W 830 1900lm	4099854**026492**	1200	14	1900	135	3000	190°	80	60000h	D	10	1	65,00
T8 LED UN36 P 1,2m 14W 840 2100lm	4099854**026393**	1200	14	2100	150	4000	190°	80	60000h	D	10	1	65,00
T8 LED UN36 P 1,2m 14W 865 2100lm	4099854**026430**	1200	14	2100	150	6500	190°	80	60000h	D	10	1	65,00
T8 LED UN58 P 1,5m 20W 830 2800lm	4099854**026652**	1500	20	2800	140	3000	190°	80	60000h	D	10	1	70,00
T8 LED UN58 P 1,5m 20W 840 3100lm	4099854**026614**	1500	20	3100	155	4000	190°	80	60000h	D	10	1	70,00
T8 LED UN58 P 1,5m 20W 865 3100lm	4099854**026638**	1500	20	3100	155	6500	190°	80	60000h	D	10	1	70,00

LEDVANCE LED TUBE T8 UNIVERSEL VALUE - G13

Tube verre - Autoprotection (coupure automatique et non définitive) du tube en cas de température de fonctionnement trop élevée - Ø 27,8 mm - ON/OFF X 200 000 - LED Starter inclus pour installation sur alimentation conventionnelle - Plage de températures Ta -20°C à +45°C[2] - Garantie 3 ans CR 7H

T8 LED UN18 V 0,6m 8W 830 800lm[3]	4099854**026515**	600	8	800	100	3000	190°	80	30000h	F	10	2	44,80
T8 LED UN18 V 0,6m 8W 840 900lm[3]	4099854**026539**	600	8	900	112	4000	190°	80	30000h	E	10	2	44,80
T8 LED UN18 V 0,6m 8W 865 900lm[3]	4099854**026553**	600	8	900	112	6500	190°	80	30000h	E	10	2	44,80
T8 LED UN36 V 1,2m 18W 830 1850lm	4099854**026317**	1200	18	1850	102	3000	190°	80	30000h	F	10	2	47,90
T8 LED UN36 V 1,2m 18W 840 2000lm	4099854**026355**	1200	18	2000	111	4000	190°	80	30000h	E	10	2	47,90
T8 LED UN36 V 1,2m 18W 865 2000lm	4099854**026379**	1200	18	2000	111	6500	190°	80	30000h	E	10	2	47,90
T8 LED UN58 V 1,5m 24W 830 2550lm	4099854**026416**	1500	24	2550	106	3000	190°	80	30000h	F	10	2	53,50
T8 LED UN58 V 1,5m 24W 840 2800lm	4099854**026454**	1500	24	2800	116	4000	190°	80	30000h	E	10	2	53,50
T8 LED UN58 V 1,5m 24W 865 2800lm	4099854**026478**	1500	24	2800	116	6500	190°	80	30000h	E	10	2	53,50

[1] Vérifier la liste de compatibilité des ballasts électroniques sur Ledvance.fr ou directement sur l'emballage du tube, via le QR code I [2] En cas de doute, des mesures de contrôle au point Tc du tube doivent être réalisées à l'aide d'un capteur thermique souple (par ex., de type "K") afin de s'assurer que la limite Tc n'est pas dépassée. Vous trouverez plus d'informations sur le sujet dans les fiches techniques des tubes LED I [3] Tubes 60 cm UN : Non compatibles sur installation tandem ferromagnétique (encore appelé installation duo : câblage en série de 2 tubes sur un ballast ferromagnétique)



1



2

TUBES LED T8 HF

POUR ALIMENTATION ÉLECTRONIQUE COMPATIBLE[1]

Désignation	EAN		W	lm	lm/W	K		Ra	L70 B50					

LEDVANCE LED TUBE T8 HF PERFORMANCE - G13

PERFORMANCE CLASS

Tube verre avec gaine anti-éclats de série - Autoprotection (coupure automatique et non définitive) du tube en cas de température de fonctionnement trop élevée - Ø 27,8 mm - ON/OFF X 200 000 - Grande stabilité de la teinte (SDCM ≤ 5) - Plage de températures Ta -20°C à +45°C[2] - Garantie 5 ans

CR 7H

FLUX ÉLEVÉ : LEDVANCE LED TUBE T8 HF UO Performance														
T8 LED HF P UO36 1,2m 15W 840 2400lm	4099854**026133**	1200	15	2400	160	4000	190°	80	75000h	A to G	D	10	1	47,40
T8 LED HF P UO36 1,2m 15W 865 2400lm	4099854**026171**	1200	15	2400	160	6500	190°	80	75000h	A to G	D	10	1	47,40
T8 LED HF P UO58 1,5m 23W 840 3700lm	4099854**026195**	1500	23	3700	160	4000	190°	80	75000h	A to G	D	10	1	51,50
T8 LED HF P UO58 1,5m 23W 865 3700lm	4099854**026232**	1500	23	3700	160	6500	190°	80	75000h	A to G	D	10	1	51,50
FLUX STANDARD : LEDVANCE LED TUBE T8 HF Performance														
T8 LED HF18 P 0,6m 7,5W 830 1000lm	4099854**026058**	600	7,5	1000	133	3000	190°	80	75000h	A to G	E	10	1	34,00
T8 LED HF18 P 0,6m 7,5W 840 1100lm	4099854**026072**	600	7,5	1100	146	4000	190°	80	75000h	A to G	D	10	1	34,00
T8 LED HF18 P 0,6m 7,5W 865 1100lm	4099854**026096**	600	7,5	1100	146	6500	190°	80	75000h	A to G	D	10	1	34,00
T8 LED HF36 P 1,2m 14W 830 1900lm	4099854**025914**	1200	14	1900	135	3000	190°	80	75000h	A to G	E	10	1	41,20
T8 LED HF36 P 1,2m 14W 840 2100lm	4099854**025938**	1200	14	2100	150	4000	190°	80	75000h	A to G	D	10	1	41,20
T8 LED HF36 P 1,2m 14W 865 2100lm	4099854**025952**	1200	14	2100	150	6500	190°	80	75000h	A to G	D	10	1	41,20
T8 LED HF58 P 1,5m 20W 830 2800lm	4099854**025976**	1500	20	2800	140	3000	190°	80	75000h	A to G	E	10	1	46,40
T8 LED HF58 P 1,5m 20W 840 3100lm	4099854**025990**	1500	20	3100	155	4000	190°	80	75000h	A to G	D	10	1	46,40
T8 LED HF58 P 1,5m 20W 865 3100lm	4099854**026010**	1500	20	3100	155	6500	190°	80	75000h	A to G	D	10	1	46,40

LEDVANCE LED TUBE T8 HF VALUE - G13

VALUE CLASS

Tube verre - Autoprotection (coupure automatique et non définitive) du tube en cas de température de fonctionnement trop élevée - Ø 27,8 mm - ON/OFF X 200 000 - Plage de températures Ta -20°C à +45°C[2] - Garantie 3 ans

CR 7H

T8 LED HF18 V 0,6m 8W 840 900lm	4099854**026256**	600	8	900	112	4000	190°	80	30000h	A to G	F	10	2	35,50
T8 LED HF18 V 0,6m 8W 865 900lm	4099854**026270**	600	8	900	112	6500	190°	80	30000h	A to G	F	10	2	35,50

Veuillez flasher ce code pour accéder à la liste de compatibilité des ballasts électroniques sur Ledvance.fr

[1] Vérifier la liste de compatibilité des ballasts électroniques sur Ledvance.fr ou directement sur l'emballage du tube, via le QR code I [2] En cas de doute, des mesures de contrôle au point Tc du tube doivent être réalisées à l'aide d'un capteur thermique souple (par ex., de type "K") afin de s'assurer que la limite Tc n'est pas dépassée. Vous trouverez plus d'informations sur le sujet dans les fiches techniques des tubes LED. Les TUBES LED T8 HF ne doivent pas être raccordés directement à la tension secteur (220-240 V) ni sur un ballast magnétique.



TUBES LED T8 EM

BRANCHEMENT DIRECT 230 V OU ALIMENTATION CONVENTIONNELLE AVEC STARTER

LEDVANCE LED TUBE T8 EM CLASSE ENERGÉTIQUE A SUPERIOR - G13

Haute efficacité 210lm/W - Tube verre avec gaine anti-eclats de serie - O 26,7 mm - ON/OFF X 200 000 - Grande stabilité de la teinte (SDCM ≤ 6) - LED Starter inclus - Plage de temperatures Ta -20°C a +50°C2 - Certification VDE selon IEC 62776 - Garantie 10 ans CR 7H

Désignation	EAN	L (mm)	W	lm	lm/W	K		Ra	L70 B50					UNITAIRE
T8 LED EM 36 EECA S 1,2m 10W 840 2100lm NEW	4099854**22331**	1212	10	2100	210	4000	190°	80	100000h	A	10			123,00
T8 LED EM 58 EECA S 1,5m 17,6W 840 3700lm NEW	4099854**22333**	1513	17,6	3700	210	4000	190°	80	100000h	A	10			147,00

LEDVANCE LED TUBE T8 EM SUPERIOR - G13

Tube verre avec gaine anti-éclats de série - Ø 26,7 mm - ON/OFF X 200 000 - Grande stabilité de la teinte (SDCM ≤ 5) - Ra jusqu'à 90 - LED Starter inclus - Plage de températures Ta -20°C à +50°C² - Certification VDE selon IEC 62776 - Disponible en version 2700 K et 5000 K sur demande - Garantie 5 ans CR 7H

FLUX ET IRC ÉLEVÉS : LEDVANCE LED TUBE T8 EM UO CRI 90 Superior													
T8 LED EM UO36 S 1,2m 14W 940 2600lm	4099854**037290**	1200	14	2600	185	4000	190°	90	75000h	B	10	1	33,50
T8 LED EM UO58 S 1,5m 22,1W 940 4100lm	4099854**037313**	1500	22,1	4100	185	4000	190°	90	75000h	B	10	1	43,80
T8 LED EM UO58 S 1,5m 22,1W 965 4100lm NEW	4099854**348211**	1500	22,1	4100	185	6500	190°	90	75000h	B	10	1	NC
FLUX ÉLEVÉ : LEDVANCE LED TUBE T8 EM UO Superior													
T8 LED EM UO36 S 1,2m 14W 830 2340lm	4099854**037092**	1200	14	2340	167	3000	190°	80	75000h	C	10	1	31,40
T8 LED EM UO36 S 1,2m 14W 840 2600lm	4099854**037115**	1200	14	2600	185	4000	190°	80	75000h	B	10	1	31,40
T8 LED EM UO36 S 1,2m 14W 850 2600lm	4099854**037177**	1200	14	2600	185	5000	190°	80	75000h	B	10	1	31,40
T8 LED EM UO36 S 1,2m 14W 865 2600lm	4099854**037191**	1200	14	2600	185	6500	190°	80	75000h	B	10	1	31,40
T8 LED EM UO58 S 1,5m 22,2W 830 3690lm	4099854**037214**	1500	22,2	3690	166	3000	190°	80	75000h	C	10	1	39,70
T8 LED EM UO58 S 1,5m 22,1W 840 4100lm	4099854**037238**	1500	22,1	4100	185	4000	190°	80	75000h	B	10	1	39,70
T8 LED EM UO58 S 1,5m 22,1W 850 4100lm	4099854**037252**	1500	22,1	4100	185	5000	190°	80	75000h	B	10	1	39,70
T8 LED EM UO58 S 1,5m 22,1W 865 4100lm	4099854**037276**	1500	22,1	4100	185	6500	190°	80	75000h	B	10	1	39,70
FLUX STANDARD : LEDVANCE LED TUBE T8 EM Superior													
T8 LED EM15 S 438 5,1W 830 810lm DUO[1]	4099854**037337**	438	5,1	810	158	3000	190°	80	75000h	D	10	1	19,60
T8 LED EM15 S 438 5,1W 840 900lm DUO[1]	4099854**037351**	438	5,1	900	176	4000	190°	80	75000h	C	10	1	19,60
T8 LED EM15 S 438 5,1W 865 900lm DUO[1]	4099854**037375**	438	5,1	900	176	6500	190°	80	75000h	C	10	1	19,60
T8 LED EM18 S 0,6m 6,3W 830 990lm DUO[1]	4099854**037399**	600	6,3	900	157	3000	190°	80	75000h	D	10	1	20,10
T8 LED EM18 S 0,6m 6,3W 840 1100lm DUO[1]	4099854**037412**	600	6,3	1100	174	4000	190°	80	75000h	C	10	1	20,10
T8 LED EM18 S 0,6m 6,3W 865 1100lm DUO[1]	4099854**037436**	600	6,3	1100	174	6500	190°	80	75000h	C	10	1	20,10
T8 LED EM30 S 0,9m 9,7W 830 1530lm DUO[1]	4099854**037450**	900	9,7	1530	157	3000	190°	80	75000h	D	10	1	21,10
T8 LED EM30 S 0,9m 9,7W 840 1700lm DUO[1]	4099854**037474**	900	9,7	1700	175	4000	190°	80	75000h	C	10	1	21,10
T8 LED EM30 S 0,9m 9,7W 865 1700lm DUO[1]	4099854**037498**	900	9,7	1700	175	6500	190°	80	75000h	C	10	1	21,10
T8 LED EM38 S 1,05m 11,4W 830 1800lm	4099854**037511**	1050	11,4	1800	157	3000	190°	80	75000h	D	10	1	23,70
T8 LED EM38 S 1,05m 11,4W 840 2000lm	4099854**037535**	1050	11,4	2000	175	4000	190°	80	75000h	C	10	1	23,70
T8 LED EM38 S 1,05m 11,4W 865 2000lm	4099854**037559**	1050	11,4	2000	175	6500	190°	80	75000h	C	10	1	23,70
T8 LED EM36 S 1,2m 12W 830 1890lm	4099854**037573**	1200	12	1890	157	3000	190°	80	75000h	D	10	1	24,70
T8 LED EM36 S 1,2m 12W 840 2100lm	4099854**037597**	1200	12	2100	175	4000	190°	80	75000h	C	10	1	24,70
T8 LED EM36 S 1,2m 12W 865 2100lm	4099854**037610**	1200	12	2100	175	6500	190°	80	75000h	C	10	1	24,70
T8 LED EM58 S 1,5m 17,7W 830 2790lm	4099854**037634**	1500	17,7	2790	157	3000	190°	80	75000h	D	10	1	33,50
T8 LED EM58 S 1,5m 17,7W 840 3100lm	4099854**037658**	1500	17,7	3100	175	4000	190°	80	75000h	C	10	1	33,50
T8 LED EM58 S 1,5m 17,7W 865 3100lm	4099854**037672**	1500	17,7	3100	175	6500	190°	80	75000h	C	10	1	33,50

[1] Compatible en montage mono ou duo (câblage série) sur une alimentation conventionnelle. I [2] En cas de doute, des mesures de contrôle au point Tc du tube doivent être réalisées à l'aide d'un capteur thermique souple (par ex., de type "K") afin de s'assurer que la limite Tc n'est pas dépassée. Vous trouverez plus d'informations sur le sujet dans les fiches techniques des tubes LED.



TUBES LED T8 EM

BRANCHEMENT DIRECT 230 V OU ALIMENTATION CONVENTIONNELLE AVEC STARTER

LEDVANCE LED TUBE T8 EM PERFORMANCE - G13

Tube verre avec gaine anti-éclats de série - Ø 26,7 mm - ON/OFF X 200 000 - Grande stabilité de la teinte (SDCM ≤ 5) - LED STARTER inclus - Plage de températures Ta -20°C à +50°C[2] - Disponible sur demande en version 2 700 K et 5 000 K - Garantie 5 ans CR 7H

Désignation	EAN	[mm]	W	lm	lm/W	K		Ra	L70 B50			No.	UNITAIRE
FLUX ÉLEVÉ : LEDVANCE LED TUBE T8 EM Ultra Output Performance													
T8 LED EM U036 P 1,2m 15,6W 830 2250lm	4099854**036774**	1 200	15,6	2 250	144	3 000	190°	80	60 000 h	D	10	1	22,70
T8 LED EM U036 P 1,2m 15,6W 840 2500lm	4099854**036835**	1 200	15,6	2 500	160	4 000	190°	80	60 000 h	C	10	1	22,70
T8 LED EM U036 P 1,2m 15,6W 865 2500lm	4099854**036873**	1 200	15,6	2 500	160	6 500	190°	80	60 000 h	C	10	1	22,70
T8 LED EM U058 P 1,5m 23,1W 830 3330lm	4099854**037016**	1 500	23,1	3 330	144	3 000	190°	80	60 000 h	D	10	1	28,80
T8 LED EM U058 P 1,5m 23,1W 840 3700lm	4099854**037030**	1 500	23,1	3 700	160	4 000	190°	80	60 000 h	C	10	1	28,80
T8 LED EM U058 P 1,5m 23,1W 865 3700lm	4099854**037054**	1 500	23,1	3 700	160	6 500	190°	80	60 000 h	C	10	1	28,80
FLUX STANDARD : LEDVANCE LED TUBE T8 EM Performance													
T8 LED EM18 P 0,6m 7W 830 990lm[1]	4099854**036958**	600	7	990	141	3 000	190°	80	60 000 h	D	10	1	17,50
T8 LED EM18 P 0,6m 7W 840 1100lm[1]	4099854**036972**	600	7	1 100	157	4 000	190°	80	60 000 h	D	10	1	17,50
T8 LED EM18 P 0,6m 7W 865 1100lm[1]	4099854**036996**	600	7	1 100	157	6 500	190°	80	60 000 h	D	10	1	17,50
T8 LED EM36 P 1,2m 13,5W 830 1890lm	4099854**036897**	1 200	13,5	1 890	140	3 000	190°	80	60 000 h	D	10	1	21,10
T8 LED EM36 P 1,2m 13,5W 840 2100lm	4099854**036910**	1 200	13,5	2 100	155	4 000	190°	80	60 000 h	D	10	1	21,10
T8 LED EM36 P 1,2m 13,5W 865 2100lm	4099854**036934**	1 200	13,5	2 100	155	6 500	190°	80	60 000 h	D	10	1	21,10
T8 LED EM58 P 1,5m 20W 830 2790lm	4099854**037078**	1 500	20	2 790	139	3 000	190°	80	60 000 h	D	10	1	26,80
T8 LED EM58 P 1,5m 20W 840 3100lm	4099854**037139**	1 500	20	3 100	155	4 000	190°	80	60 000 h	D	10	1	26,80
T8 LED EM58 P 1,5m 20W 865 3100lm	4099854**037153**	1 500	20	3 100	155	6 500	190°	80	60 000 h	D	10	1	26,80

[1] Compatible en montage mono ou duo (câblage série) sur une alimentation conventionnelle. I [2] En cas de doute, des mesures de contrôle au point Tc du tube doivent être réalisées à l'aide d'un capteur thermique souple (par ex., de type "K") afin de s'assurer que la limite Tc n'est pas dépassée. Vous trouverez plus d'informations sur le sujet dans les fiches techniques des tubes LED.



TUBES LED T8 EM

BRANCHEMENT DIRECT 230 V OU ALIMENTATION CONVENTIONNELLE AVEC STARTER

LEDVANCE LED TUBE T8 EM VALUE - G13

Tube verre - Ø 26,7 mm - ON/OFF X 200 000 - LED STARTER inclus - Plage de températures Ta -20°C à +45°C[2] - Garantie 3 ans — CR 7H

Désignation	EAN	l (mm)	W	lm	lm/W	K		Ra	L70 B50				
FLUX ÉLEVÉ : LEDVANCE LED TUBE T8 EM Ultra Output Value													
T8 LED EM U036 V 1,2m 20W 830 2160lm	4099854**038327**	1200	20	2160	108	3000	190°	80	30000h	F	10	1	16,50
T8 LED EM U036 V 1,2m 20W 840 2400lm	4099854**038402**	1200	20	2400	120	4000	190°	80	30000h	E	10	1	16,50
T8 LED EM U036 V 1,2m 20W 865 2400lm	4099854**038525**	1200	20	2400	120	6500	190°	80	30000h	E	10	1	16,50
T8 LED EM U058 V 1,5m 29W 830 3150lm	4099854**038624**	1200	29	3150	108	3000	190°	80	30000h	F	10	1	22,70
T8 LED EM U058 V 1,5m 29W 840 3500lm	4099854**038662**	1200	29	3500	120	4000	190°	80	30000h	E	10	1	22,70
T8 LED EM U058 V 1,5m 29W 865 3500lm	4099854**038747**	1200	29	3500	120	6500	190°	80	30000h	E	10	1	22,70
FLUX STANDARD : LEDVANCE LED TUBE T8 EM Value													
T8 LED EM15 V 438 5,4W 830 585lm DUO[1]	4099854**038907**	438	5,4	585	108	3000	190°	80	30000h	F	10	1	9,70
T8 LED EM15 V 438 5,4W 840 650lm DUO[1]	4099854**038921**	438	5,4	650	120	4000	190°	80	30000h	E	10	1	9,70
T8 LED EM15 V 438 5,4W 865 650lm DUO[1]	4099854**038945**	438	5,4	650	120	6500	190°	80	30000h	E	10	1	9,70
T8 LED EM18 V 0,6m 6,6W 830 720lm DUO[1]	4099854**038969**	600	6,6	720	109	3000	190°	80	30000h	F	10	1	10,00
T8 LED EM18 V 0,6m 6,6W 840 800lm DUO[1]	4099854**038983**	600	6,6	800	121	4000	190°	80	30000h	E	10	1	10,00
T8 LED EM18 V 0,6m 6,6W 865 800lm DUO[1]	4099854**039003**	600	6,6	800	121	6500	190°	80	30000h	E	10	1	10,00
T8 LED EM16 V 720 7W 830 765lm DUO[1]	4099854**039027**	720	7	765	109	3000	190°	80	30000h	F	10	1	15,20
T8 LED EM16 V 720 7W 840 850lm DUO[1]	4099854**039041**	720	7	850	121	4000	190°	80	30000h	E	10	1	15,20
T8 LED EM16 V 720 7W 865 850lm DUO[1]	4099854**039065**	720	7	850	121	6500	190°	80	30000h	E	10	1	15,20
T8 LED EM30 V 0,9m 10W 830 1080lm DUO[1]	4099854**039102**	900	10	1080	108	3000	190°	80	30000h	F	10	1	11,30
T8 LED EM30 V 0,9m 10W 840 1200lm DUO[1]	4099854**039126**	900	10	1200	120	4000	190°	80	30000h	E	10	1	11,30
T8 LED EM30 V 0,9m 10W 865 1200lm DUO[1]	4099854**039164**	900	10	1200	120	6500	190°	80	30000h	E	10	1	11,30
T8 LED EM38 V 1,05m 11,6W 830 1260lm	4099854**039201**	1050	11,6	1260	108	3000	190°	80	30000h	F	10	1	12,40
T8 LED EM38 V 1,05m 11,6W 840 1400lm	4099854**039249**	1050	11,6	1400	120	4000	190°	80	30000h	E	10	1	12,40
T8 LED EM38 V 1,05m 11,6W 865 1400lm	4099854**038488**	1050	11,6	1400	120	6500	190°	80	30000h	E	10	1	12,40
T8 LED EM36 V 1,2m 15W 830 1620lm	4099854**038143**	1200	15	1620	108	3000	190°	80	30000h	F	10	1	12,90
T8 LED EM36 V 1,2m 15W 840 1800lm	4099854**038167**	1200	15	1800	120	4000	190°	80	30000h	E	10	1	12,90
T8 LED EM36 V 1,2m 15W 865 1800lm	4099854**038181**	1200	15	1800	120	6500	190°	80	30000h	E	10	1	12,90
T8 LED EM58 V 1,5m 18,3W 830 2000lm	4099854**038204**	1500	18,3	2000	109	3000	190°	80	30000h	F	10	1	15,50
T8 LED EM58 V 1,5m 18,3W 840 2200lm	4099854**038228**	1500	18,3	2200	120	4000	190°	80	30000h	E	10	1	15,50
T8 LED EM58 V 1,5m 18,3W 865 2200lm	4099854**038242**	1500	18,3	2200	120	6500	190°	80	30000h	E	10	1	15,50

[1] Compatible en montage mono ou duo (câblage série) sur une alimentation conventionnelle. I [2] En cas de doute, des mesures de contrôle au point Tc du tube doivent être réalisées à l'aide d'un capteur thermique souple (par ex., de type "K") afin de s'assurer que la limite Tc n'est pas dépassée. Vous trouverez plus d'informations sur le sujet dans les fiches techniques des tubes LED.



1


2



3

TUBES LED T8 EM CONNECTÉS

POUR LUMINAIRES À ALIMENTATION CONVENTIONNELLE AVEC STARTER OU BRANCHEMENT DIRECT 230 V - STEP DIM - PILOTAGE AUTOMATIQUE SANS FIL

LEDVANCE LED TUBE T8 EM CONNECTED PERFORMANCE - ZIGBEE 3.0 - G13

Tube verre avec gaine anti-éclats de série - Ø 28 mm - ON/OFF X 200 000 - LED STARTER inclus - Plage de températures Ta -20°C à +50°C[2] - Gestion sans fil par palier - À associer à une cellule de détection spécifique (ci-après) - Garantie 5 ans — CR 7H

Désignation	EAN	[mm]	W	lm	lm/W	K		Ra	L70 B50			No.	UNITAIRE
T8 LED EM CON P 0,6m 7,5W 830 1000lm[1]	4099854**144431**	600	7,5	1 000	133	3 000	160°	80	50 000 h	E	10	1	73,50
T8 LED EM CON P 0,6m 7,5W 840 1100lm[1]	4058075**823938**	600	7,5	1 100	146	4 000	160°	80	50 000 h	D	10	1	73,50
T8 LED EM CON P 0,6m 7,5W 865 1100lm[1]	4058075**823952**	600	7,5	1 100	146	6 500	160°	80	50 000 h	D	10	1	73,50
T8 LED EM CON P 1,2m 16W 830 2160lm	4099854**144455**	1 200	16	2 160	135	3 000	160°	80	50 000 h	D	10	1	85,50
T8 LED EM CON P 1,2m 16W 840 2400lm	4058075**823976**	1 200	16	2 400	150	4 000	160°	80	50 000 h	D	10	1	85,50
T8 LED EM CON P 1,2m 16W 865 2400lm	4058075**823990**	1 200	16	2 400	150	6 500	160°	80	50 000 h	D	10	1	85,50
T8 LED EM CON P 1,5m 24W 830 3250lm	4099854**144479**	1 500	24	3 250	135	3 000	160°	80	50 000 h	D	10	1	93,00
T8 LED EM CON P 1,5m 24W 840 3600lm	4058075**824010**	1 500	24	3 600	150	4 000	160°	80	50 000 h	D	10	1	93,00
T8 LED EM CON P 1,5m 24W 865 3600lm	4058075**824034**	1 500	24	3 600	150	6 500	160°	80	50 000 h	D	10	1	93,00

LEDVANCE CONNECTED SENSOR – CELLULE DE DÉTECTION - INFRAROUGE PASSIF - ZIGBEE 3.0

Jusqu'à 200 produits par réseau (tubes et cellules) - Fonction mesh - Fonctionnement cellules Maître/Esclave possible - Plage de températures Ta -20°C à +50°C[2] - Distance max entre chaque produit = 15 m - Garantie 5 ans — CR 7H

Désignation	EAN	Hauteur d'installation	W		IP	Dimensions mm	DURÉE DE VIE	Applications		No.	UNITAIRE
CELLULE IR ST8 CONNECTED CR - IP54 - CIRCULAIRE	4058075**232969**	2,50–4,00 m	1		IP54	95x95x66	50 000 h	Parkings	27**	2	390,00
CELLULE IR ST8 CONNECTED HB - IP54 - GRANDE HAUTEUR	4058075**232983**	4,00–14,00 m	1		IP54	95x95x66	50 000 h	Industrie	27**	2	390,00
Télécommande infra-rouge pour CONNECTED SENSOR : permet le paramétrage facile depuis le sol une fois la cellule installée - Batterie incluse (Lithium, 3V) - Garantie 3 ans											
TÉLÉCOMMANDE POUR CELLULE CONNECTED -15°	4058075**374034**					52 x 94 x 8			10**	3	56,50

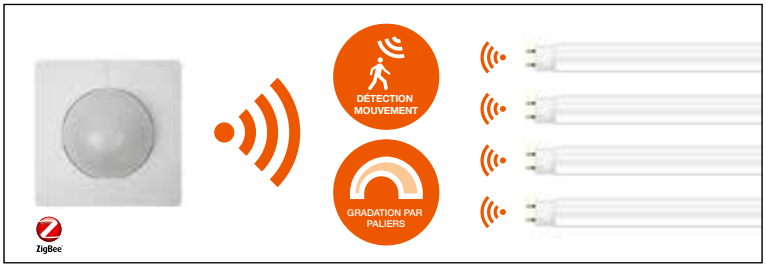

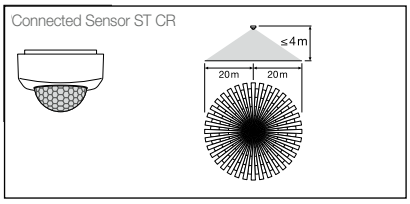

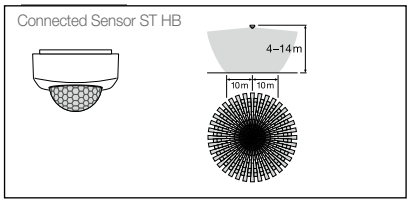

[1] Tube 60 cm CONNECTED : non compatible sur installation tandem ferromagnétique (encore appelée installation duo : câblage en série de 2 tubes sur un ballast ferromagnétique). I [2] En cas de doute, des mesures de contrôle au point Tc du tube doivent être réalisées à l'aide d'un capteur thermique souple (par ex., de type "K") afin de s'assurer que la limite Tc n'est pas dépassée. Vous trouverez plus d'informations sur le sujet dans les fiches techniques des tubes LED. I **Possibilité de commande à l'unité, merci de nous contacter pour valider le décolisage.


1


2


3


4

VERRE

TUBES LED POUR APPLICATIONS SPÉCIALES

LEDVANCE LED TUBE CHIP CONTROL EM SUPERIOR - G13

Tube verre avec gaine anti-éclats pour les applications ou les UV et la lumière bleue doivent être réduits au maximum (industrie de semi-conducteurs entre autres) - Plage de températures Ta -20°C à 45°C - Pour luminaires à alimentation conventionnelle ou branchement direct 230V - ON/OFF X 200 000 - Garantie 5 ans — CR 7H

Désignation		EAN	(mm)	W	lm	lm/W	K		Ra	L70 B50				UNITAIRE
T8 LED EM 36 CHIP S 1,2m 18W 320 2000lm	NEW	4099854**271472**	1 212	18	2 000	111	2 000	190°	35	50 000 h		10	1	107,00
T8 LED EM 58 CHIP S 1,5m 23W 320 2500lm	NEW	4099854**271496**	1 513	23	2 500	108	2 000	190°	35	50 000 h		10	1	123,00

LEDVANCE LED TUBE T8 HIGHBAY EM SUPERIOR - G13

Tubes verre avec gaine anti-éclats pour les applications grandes hauteurs - angle de diffusion de 90° - Flux élevé - Plage de températures Ta -20°C à 50°C - Pour luminaires à alimentation conventionnelle ou branchement direct 230V - ON/OFF X 200 000 - Garantie 5 ans — CR 7H

T8 LED EM 36 HBAY S 1,2m 14W 840 2600lm	NEW	4099854**258633**	1 213	14	2 600	185	4000	90°	80	75 000 h	A–G B	10	2	123,00
T8 LED EM 58 HBAY S 1,5m 22,1W 840 4100lm	NEW	4099854**258671**	1 514	22,1	4 100	185	4000	90°	80	75 000 h	A–G B	10	2	147,00

LEDVANCE LED TUBE T8 HAUTE TEMPÉRATURE EM SUPERIOR - G13[4]

Pour les applications avec température ambiante élevée -20°C à 80°C - Pour luminaires à alimentation conventionnelle ou branchement direct 230V - Durée de vie de 17 500h à 80°C - ON/OFF X 200 000 - Garantie 2 ou 5 ans[4] — CR 7H

T8 LED EM 36 HT S 1,2m 14W 840 2600lm	NEW	4099854**258572**	1 213	14	2 600	185	4000	120°	80	75 000 h	A–G B	10	3	139,00
T8 LED EM 58 HT S 1,5m 22,1W 840 4100lm	NEW	4099854**258596**	1 514	22,1	4 100	185	4000	120°	80	75 000 h	A–G B	10	3	164,00

LEDVANCE LED TUBE T8 EM ULTRA UO 6KV SUPERIOR - G13

Tube verre avec gaine anti-éclats de série - Haute Protection contre les surtensions (jusqu'à 6 kV) : le tube se met en autoprotection en cas de surtension et redémarre au bout de quelques secondes - Pour luminaires à alimentation conventionnelle ou branchement direct 230V - Ø26,7 mm - ON/OFF X 200 000 - Plage de températures Ta -20°C à +50°C[2] — CR 7H

T8 LED EM UO 6kV S1,2m 14W 840 2600lm		4099854**147791**	1 200	14	2600	185	4000	190°	80	75 000 h	A–G B	10	4	38,10
T8 LED EM UO 6kV S1,5m 22W 840 4100lm		4099854**147814**	1 200	22,1	4100	185	4000	190°	80	75 000 h	A–G B	10	4	47,90

LEDVANCE LED TUBE T8 EM PERFORMANCE MOTION SENSOR - G13[3]

Détection de présence (Radio 5,8 GHz) individuelle intégrée compatible avec luminaires fermés - Passage automatique à 20% du flux 5 mn après la dernière détection et extinction 2 mn après - Rayon de détection jusqu'à 5 m - Pour luminaires à alimentation conventionnelle ou branchement direct 230V - Tube verre avec gaine anti-éclats de série - Ø 26,7 mm - ON/OFF X 200 000 - LED STARTER inclus - Plage de températures Ta -20°C à +50°C[2] - Garantie 5 ans — CR 7H

T8 LED EM18 MS P 0,6m 6,8W 840 1100lm[1]		4099854**044472**	600	6,8	1 100	161	4000	190°	80	60 000 h	A–G C	10	4	42,20
T8 LED EM36 MS P 1,2m 13,1W 840 2100lm		4099854**044960**	1 200	13,1	2 100	160	4000	190°	80	60 000 h	A–G C	10	4	48,40
T8 LED EM58 MS P 1,5m 19,3W 840 3100lm		4099854**045066**	1 500	19,3	3 100	160	4000	190°	80	60 000 h	A–G C	10	4	55,50

LEDVANCE LED TUBE T8 FOOD EM PERFORMANCE - G13

Mise en valeur des aliments (boucherie) - Pour luminaires à alimentation conventionnelle ou branchement direct 230V - Tube verre avec gaine anti-éclats de série - Ø 26,7 mm - Compatible démarche HACCP - R98 5 - ON/OFF X 200 000 - LED STARTER inclus - Plage de températures Ta -20°C à +50°C[2] - Garantie 5 ans — CR 7H

T8 LED EM18 FOOD P 0,6m 5,2W 833 500lm[1]		4099854**044793**	600	5,2	500	96	3300	190°	80	60 000 h	—	10	4	36,10
T8 LED EM30 FOOD P 0,9m 7,9W 833 750lm		4099854**045226**	900	7,9	750	94	3300	190°	80	60 000 h	—	10	4	38,60
T8 LED EM36 FOOD P 1,2m 11,6W 833 1100lm		4099854**045004**	1 200	11,6	1 100	94	3300	190°	80	60 000 h	—	10	4	41,20
T8 LED EM58 FOOD P 1,5m 17,9W 833 1700lm		4099854**045127**	1 500	17,9	1 700	94	3300	190°	80	60 000 h	—	10	4	50,50


1


2



3


4


5

TUBES LED POUR APPLICATIONS SPÉCIALES ET ACCESSOIRES

LEDVANCE LED TUBE T9 EM CIRCULAIRE VALUE - G10Q

220–240 V - Pour alimentation conventionnelle ou branchement direct 230V - LED starter inclus - ON/OFF X 200 000 - Plage de températures Ta -20°C à +45°C[2] - Garantie 3 ans

CR 7H

Désignation	EAN	l (mm)	W	lm	lm/W	K		Ra	L70 B50			No.	€ UNITAIRE
T9C LED EM22 V 11W 830 G10Q 1200lm	4099854**042447**	212	11	1200	109	3000	110°	80	30000h	F	10	1	35,00
T9C LED EM22 V 11W 840 G10Q 1320lm	4099854**042461**	212	11	1320	120	4000	110°	80	30000h	E	10	1	35,00
T9C LED EM22 V 11W 865 G10Q 1320lm	4099854**042485**	212	11	1320	120	6500	110°	80	30000h	E	10	1	33,00
T9C LED EM32 V 18,3W 830 G10Q 2000lm	4099854**042508**	300	18,3	2000	109	3000	110°	80	30000h	F	10	1	43,80
T9C LED EM32 V 18,3W 840 G10Q 2200lm	4099854**042522**	300	18,3	2200	120	4000	110°	80	30000h	E	10	1	43,80
T9C LED EM32 V 18,3W 865 G10Q 2200lm	4099854**042546**	300	18,3	2200	120	6500	110°	80	30000h	E	10	1	43,80
T9C LED EM40 V 24W 840 G10Q 2900lm	4099854**042560**	400	24	2900	120	4000	110°	80	30000h	E	10	2	68,00
T9C LED EM40 V 24W 865 G10Q 2900lm	4099854**042584**	400	24	2900	120	6500	110°	80	30000h	E	10	2	68,00

LEDVANCE LED STARTER

CR 7H

LED TUBE T8 EM STARTER 10X2	4099854**067150**	40	—	—	—	—	—	—	—	—	10	3	13,90

LEDVANCE LED TUBE CONVERSION KIT

KIT contenant le matériel nécessaire à la conversion en câblage direct 230V pour les TUBE LED T8 EM ou Universel et T5 AC (Les tubes LED ne sont pas compris dans le KIT)

CR 7H

LED TUBE CONVERSION KIT MONO (1 tube)	4058118**280612**	—	—	—	—	—	—	—	—	—	1	4	50,50
LED TUBE CONVERSION KIT DUO (2 tubes)	4058118**280636**	—	—	—	—	—	—	—	—	—	1	5	57,50

[1] Tubes 60 cm Motion Sensor et FOOD non compatibles sur installation tandem ferromagnétique (encore appelé installation duo : câblage en série de 2 tubes sur un ballast ferromagnétique).
[2] En cas de doute, des mesures de contrôle au point Tc du tube doivent être réalisées à l'aide d'un capteur thermique souple (par ex., de type "K") afin de s'assurer que la limite Tc n'est pas dépassée. Vous trouverez plus d'informations sur le sujet dans les fiches techniques des tubes LED.
[3] Utilisation du produit dans des applications très spécifiques. Nous consulter pour plus de renseignements.
[4] Durée de vie variable selon température ambiante. Garantie 5 ans de -20°C à +60°C et garantie 2 ans de +61°C à +80°C.



1

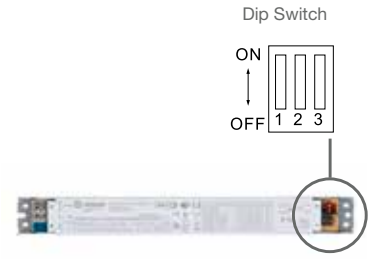

2

LE SAVIEZ VOUS ?
La gamme de tubes LED T8 et T5 EXT gradables, permet de moderniser une installation existante fonctionnant avec un système de gestion DALI grâce à l'alimention spécifique EXT DALI. Gradation possible en PUSH DIM jusqu'à 10 alimentions EXT par bouton poussoir.

TUBES LED T8 EXT GRADABLES

BRANCHEMENT SUR ALIMENTATION EXTERNE DALI LEDVANCE SPÉCIFIQUE[1]

LEDVANCE LED TUBE T8 EXT GRADABLE PERFORMANCE - G13

Tube verre avec gaine anti-éclats de série - Tube T8 gradable fonctionnant exclusivement avec les alimentations DALI EXT LEDVANCE (non fournies - voir ci-après l'alimentation requise selon installation) - Gradation parfaite de 0 à 100% - Branchement unilatéral sur le côté marqué "DC Input" - Grande stabilité de la teinte (SDCM ≤ 5) - Ø 26 mm - ON/OFF X 200 000 - Plage de températures Ta -20°C à +50°C[2] - 50 000 h - Garantie 5 ans CR 7H

Désignation		EAN	[mm]	W	lm	lm/W	K		Ra	L70 B50				UNITAIRE
T8 LED EXT P 18 0,6m 7,3W 830 1000lm	NEW	4099854**294426**	1200	7,3	1100	58	3000	190°	80	75000h	E	25	1	27,80
T8 LED EXT P 18 0,6m 7,3W 840 1100lm	NEW	4099854**294440**	1200	7,3	1100	58	4000	190°	80	75000h	D	25	1	27,80
T8 LED EXT P 18 0,6m 7,3W 865 1100lm	NEW	4099854**294464**	1200	7,3	1100	58	6500	190°	80	75000h	D	25	1	27,80
T8 LED EXT P 36 1,2m 15W 830 2160lm		4099854**015281**	1200	15	2160	144	3000	190°	80	50000h	E	25	1	33,00
T8 LED EXT P 36 1,2m 15W 840 2400lm		4058075**730595**	1200	15	2400	160	4000	190°	80	50000h	D	25	1	33,00
T8 LED EXT P 36 1,2m 15W 865 2400lm		4058075**730618**	1200	15	2400	160	6500	190°	80	50000h	D	25	1	33,00
T8 LED EXT P 58 1,5m 23W 830 3350lm		4099854**015328**	1500	23	3350	146	3000	190°	80	50000h	E	25	1	37,10
T8 LED EXT P 58 1,5m 23W 840 3700lm		4058075**730557**	1500	23	3700	161	4000	190°	80	50000h	D	25	1	37,10
T8 LED EXT P 58 1,5m 23W 865 3700lm		4058075**730571**	1500	23	3700	161	6500	190°	80	50000h	D	25	1	37,10

LEDVANCE ALIMENTATION DALI POUR LED TUBE T8 EXT GRADABLE

Alimentation dédiée à un usage spécifique avec les tubes EXT gradables - Convertisseur LED à courant constant - SELV - Gradable DALI - Fonction Push DIM - Sélecteur de puissance DIP SWITCH - Taux de distorsion harmonique <5% - 100 000 h - Garantie 5 ans CR L5

Désignation	EAN	Ta		mm	L70 B50	IP			UNITAIRE			
DR EXTERNAL DALI-P -1X7-37W 220-240	4099854**295157**	–20° à +50°C	I	284.0 x 21.2 x 30.2	100000h	IP20	1	2	84,50
DR EXTERNAL DALI-P -2X7-26W 220-240	4099854**295171**	–20° à +50°C	I	360.0 x 21.2 x 30.2	100000h	IP20	1	2	99,00

lamp operation	DR EXT DALI-P-1X7-37W 220-240	DR EXT DALI-P-2X7-26W 220-240
LEDTUBE T8 EXT P 600 7.3W	A; B	C; D; E
LEDTUBE T8 EXT P 1200 15W	A	C
LEDTUBE T8 EXT P 1500 23W	A	C

A 1x 1 LED TUBE EXT

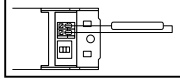

B 1x 2 LED TUBE EXT

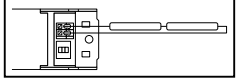

C 2x 1 LED TUBE EXT

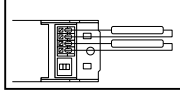

D 1x 1 + 2x 1 LED TUBE EXT

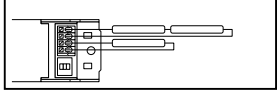

E 2x 2 LED TUBE EXT

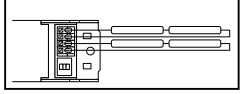

www.ledvance.fr/ext-system

[1] Tube EXT à utiliser uniquement avec les alimentations EXT DALI mono (**4099854295157**) ou duo (**4099854295171**) et à commander séparément. Ne pas utiliser les tubes EXT sans alimentation, ni avec une autre alimentation que celle qui leur est dédiée. LEDVANCE n'accepte aucune responsabilité ou garantie dans le cas d'utilisation d'autres alimentations. I [2] En cas de doute, des mesures de contrôle au point Tc du tube doivent être réalisées à l'aide d'un capteur thermique souple (par ex., de type "K") afin de s'assurer que la limite Tc n'est pas dépassée. Vous trouverez plus d'informations sur le sujet dans les fiches techniques des tubes LED



TUBES LED T5 HF

POUR ALIMENTATION ÉLECTRONIQUE COMPATIBLE[1]

LEDVANCE LED TUBE T5 HO/HE PERFORMANCE - G5

Tube verre avec gaine anti-éclats de série - ON/OFF X 200 000 - Grande stabilité de la teinte (SDCM ≤ 5) - Plage de températures Ta -20°C à +45°C[2] - Ø 16 mm aux culots - Faible flicker, conforme aux exigences européennes de 2024 (SVM ≤ 0,4 et PstLM ≤ 1,0) - Garantie 5 ans

CR 7H

Désignation	EAN	[mm]	W	lm	lm/W	K		Ra	L70 B50					
LEDVANCE LED TUBE T5 HO HF														
T5 LED HF HO54 P 1,2m 26W 830 3600lm	4099854**029257**	1149	26	3600	138	3000	190°	80	50000h	E	10	1	55,50
T5 LED HF HO54 P 1,2m 26W 840 4000lm	4099854**029271**	1149	26	4000	153	4000	190°	80	50000h	D	10	1	55,50
T5 LED HF HO54 P 1,2m 26W 865 4000lm	4099854**029301**	1149	26	4000	153	6500	190°	80	50000h	D	10	1	55,50
T5 LED HF HO49 P 1,5m 26W 830 3600lm	4099854**029110**	1449	26	3600	138	3000	190°	80	50000h	E	10	1	52,50
T5 LED HF HO49 P 1,5m 26W 840 4000lm	4099854**029134**	1449	26	4000	153	4000	190°	80	50000h	D	10	1	52,50
T5 LED HF HO49 P 1,5m 26W 865 4000lm	4099854**029158**	1449	26	4000	153	6500	190°	80	50000h	D	10	1	52,50
T5 LED HF HO80 P 1,5m 36W 830 5050lm	4099854**029059**	1449	36	5050	140	3000	190°	80	50000h	E	10	1	59,50
T5 LED HF HO80 P 1,5m 36W 840 5600lm	4099854**029073**	1449	36	5600	155	4000	190°	80	50000h	D	10	1	59,50
T5 LED HF HO80 P 1,5m 36W 865 5600lm	4099854**029097**	1449	36	5600	155	6500	190°	80	50000h	D	10	1	59,50
LEDVANCE LED TUBE T5 HE HF														
T5 LED HF HE14 P 0,6m 7W 830 900lm	4099854**029448**	549	7	900	128	3000	190°	80	50000h	E	10	1	42,80
T5 LED HF HE14 P 0,6m 7W 840 1000lm	4099854**029462**	549	7	1000	142	4000	190°	80	50000h	D	10	1	42,80
T5 LED HF HE14 P 0,6m 7W 865 1000lm	4099854**029486**	549	7	1000	142	6500	190°	80	50000h	D	10	1	42,80
T5 LED HF HE21 P 0,9m 10W 830 1350lm	4099854**029387**	849	10	1350	135	3000	190°	80	50000h	E	10	1	45,30
T5 LED HF HE21 P 0,9m 10W 840 1500lm	4099854**029400**	849	10	1500	150	4000	190°	80	50000h	D	10	1	45,30
T5 LED HF HE21 P 0,9m 10W 865 1500lm	4099854**029424**	849	10	1500	150	6500	190°	80	50000h	D	10	1	45,30
T5 LED HF HE28 P 1,2m 16W 830 2160lm	4099854**029325**	1149	16	2160	135	3000	190°	80	50000h	E	10	1	47,40
T5 LED HF HE28 P 1,2m 16W 840 2400lm	4099854**029349**	1149	16	2400	150	4000	190°	80	50000h	E	10	1	47,40
T5 LED HF HE28 P 1,2m 16W 865 2400lm	4099854**029363**	1149	16	2400	150	6500	190°	80	50000h	E	10	1	47,40
T5 LED HF HE35 P 1,5m 18W 830 2550lm	4099854**029172**	1449	18	2550	141	3000	190°	80	50000h	E	10	1	50,50
T5 LED HF HE35 P 1,5m 18W 840 2800lm	4099854**029196**	1449	18	2800	155	4000	190°	80	50000h	D	10	1	50,50
T5 LED HF HE35 P 1,5m 18W 865 2800lm	4099854**029219**	1449	18	2800	155	6500	190°	80	50000h	D	10	1	50,50

LEDVANCE LED TUBE T5 HF SHORT VALUE

Tube verre avec gaine anti-éclats de série - ON/OFF X 200 000 - Grande stabilité de la teinte (SDCM ≤ 5) - Plage de températures Ta -20°C à +45°C[2] - Faible flicker, conforme aux exigences européennes de 2024 (SVM ≤ 0,4 et PstLM ≤ 1,0) - Tubes non compatibles avec des installations d'éclairage de secours centralisées[3] - Garantie 3 ans

CR 7H

T5 LED HF L8 SHRT V 288 4W 830 380lm	4058075**823617**	288	4	380	95	3000	190°	80	30000h	F	25	1	39,10
T5 LED HF L8 SHORT V 288 4W 840 400lm	4058075**823631**	288	4	400	100	4000	190°	80	30000h	F	25	1	39,10
T5 LED HF L13 SHORT V 517 7W 830 770lm	4058075**823655**	517	7	770	110	3000	190°	80	30000h	F	25	1	43,30
T5 LED HF L13 SHRT V 517 7W 840 850lm	4058075**823679**	517	7	850	121	4000	190°	80	30000h	E	25	1	43,30

[1] Vérifier la liste de compatibilité des ballasts électroniques sur Ledvance.fr ou directement sur l'emballage du tube, via ce QR code.
[2] En cas de doute, des mesures de contrôle au point Tc du tube doivent être réalisées à l'aide d'un capteur thermique souple (par ex., de type "K") afin de s'assurer que la limite Tc n'est pas dépassée. Vous trouverez plus d'informations sur le sujet dans les fiches techniques des tubes LED.
[3] Nous consulter pour les blocs autonomes.

Veuillez flasher ce code pour accéder à la liste de compatibilité des ballasts électroniques sur Ledvance.fr



1


2


3

TUBES LED T5 AC

POUR BRANCHEMENT DIRECT 230 V

LEDVANCE LED TUBE T5 HO AC & HE AC PERFORMANCE - G5

Tube verre avec gaine anti-éclats de série - ON/OFF X 100 000 - Grande stabilité de la teinte (SDCM ≤ 5) - Plage de températures Ta -20°C à +45°C[1] - Ø 16 mm - Faible flicker, conforme aux exigences européennes de 2024 (SVM ≤ 0,4 et PstLM ≤ 1,0) - Garantie 5 ans CR 7H

Désignation	EAN	[mm]	W	lm	lm/W	K		Ra	L70 B50			No.	€ UNITAIRE
LEDVANCE LED TUBE T5 HO AC													
T5 LED AC HO24 P 0,6m 10W 830 1350lm	4099854**081200**	549	10	1350	135	3000	190°	80	50000h	D	10	1	42,20
T5 LED AC HO24 P 0,6m 10W 840 1500lm	4099854**081224**	549	10	1500	150	4000	190°	80	50000h	D	10	1	42,20
T5 LED AC HO24 P 0,6m 10W 865 1500lm	4099854**081248**	549	10	1500	150	6500	190°	80	50000h	D	10	1	42,20
T5 LED AC HO39 P 0,9m 16W 830 2160lm	4099854**081149**	849	16	2160	135	3000	190°	80	50000h	D	10	1	46,90
T5 LED AC HO39 P 0,9m 16W 840 2400lm	4099854**081163**	849	16	2400	150	4000	190°	80	50000h	D	10	1	46,90
T5 LED AC HO39 P 0,9m 16W 865 2400lm	4099854**081187**	849	16	2400	150	6500	190°	80	50000h	D	10	1	46,90
T5 LED AC HO54 P 1,2m 26W 830 3600lm	4058075**824119**	1149	26	3600	138	3000	190°	80	50000h	D	10	1	49,40
T5 LED AC HO54 P 1,2m 26W 840 4000lm	4058075**824133**	1149	26	4000	153	4000	190°	80	50000h	D	10	1	49,40
T5 LED AC HO54 P 1,2m 26W 865 4000lm	4058075**824157**	1149	26	4000	153	6500	190°	80	50000h	D	10	1	49,40
T5 LED AC HO49 P 1,5m 26W 830 3600lm	4058075**824171**	1449	26	3600	138	3000	190°	80	50000h	D	10	1	47,40
T5 LED AC HO49 P 1,5m 26W 840 4000lm	4058075**824195**	1449	26	4000	153	4000	190°	80	50000h	D	10	1	47,40
T5 LED AC HO49 P 1,5m 26W 865 4000lm	4058075**824218**	1449	26	4000	153	6500	190°	80	50000h	D	10	1	47,40
T5 LED AC HO80 P 1,5m 36W 830 5050lm	4058075**824058**	1449	36	5050	140	3000	190°	80	50000h	D	10	1	55,50
T5 LED AC HO80 P 1,5m 36W 840 5600lm	4058075**824072**	1449	36	5600	155	4000	190°	80	50000h	D	10	1	55,50
T5 LED AC HO80 P 1,5m 36W 865 5600lm	4058075**824096**	1449	36	5600	155	6500	190°	80	50000h	D	10	1	55,50
LEDVANCE LED TUBE T5 HE AC													
T5 LED AC HE14 P 0,6m 8W 830 900lm	4058075**824416**	549	8	900	128	3000	190°	80	50000h	E	10	1	35,50
T5 LED AC HE14 P 0,6m 8W 840 1000lm	4058075**824430**	549	8	1000	142	4000	190°	80	50000h	D	10	1	35,50
T5 LED AC HE14 P 0,6m 8W 865 1000lm	4058075**824454**	549	8	1000	142	6500	190°	80	50000h	D	10	1	35,50
T5 LED AC HE21 P 0,9m 10W 830 1350lm	4058075**824355**	849	10	1350	135	3000	190°	80	50000h	D	10	1	39,10
T5 LED AC HE21 P 0,9m 10W 840 1500lm	4058075**824379**	849	10	1500	150	4000	190°	80	50000h	D	10	1	39,10
T5 LED AC HE21 P 0,9m 10W 865 1500lm	4058075**824393**	849	10	1500	150	6500	190°	80	50000h	D	10	1	39,10
T5 LED AC HE28 P 1,2m 16W 830 2150lm	4058075**824294**	1149	16	2150	134	3000	190°	80	50000h	E	10	1	39,10
T5 LED AC HE28 P 1,2m 16W 840 2400lm	4058075**824317**	1149	16	2400	150	4000	190°	80	50000h	D	10	1	39,10
T5 LED AC HE28 P 1,2m 16W 865 2400lm	4058075**824331**	1149	16	2400	150	6500	190°	80	50000h	D	10	1	39,10
T5 LED AC HE35 P 1,5m 18W 830 2550lm	4058075**824232**	1449	18	2550	141	3000	190°	80	50000h	D	10	1	42,20
T5 LED AC HE35 P 1,5m 18W 840 2800lm	4058075**824256**	1449	18	2800	156	4000	190°	80	50000h	D	10	1	42,20
T5 LED AC HE35 P 1,5m 18W 865 2800lm	4058075**824270**	1449	18	2800	156	6500	190°	80	50000h	D	10	1	42,20

LEDVANCE LED TUBE CONVERSION KIT

KIT contenant le matériel nécessaire à la conversion en câblage direct 230V pour les TUBE LED T8 EM ou Universel et T5 AC (Les tubes LED ne sont pas compris dans le KIT) CR 7H

LED TUBE CONVERSION KIT MONO (1 tube)	4058118**280612**	—	—	—	—	—	—	—	—	—	1	2	50,50
LED TUBE CONVERSION KIT DUO (2 tubes)	4058118**280636**	—	—	—	—	—	—	—	—	—	1	3	57,50



1

LE SAVIEZ VOUS ?
La gamme de tubes LED T8 et T5 EXT gradables, permet de moderniser une installation existante fonctionnant avec un système de gestion DALI grâce à l'alimention spécifique EXT DALI. Gradation possible en PUSH DIM jusqu'à 10 alimentions EXT par bouton poussoir.

TUBES LED T5 EXT GRADABLES

BRANCHEMENT SUR ALIMENTATION EXTERNE DALI LEDVANCE SPÉCIFIQUE[1]

LEDVANCE LED TUBE T5 EXT HO/HE GRADABLE PERFORMANCE - G5

Tube verre avec gaine anti-éclats de série - Tube T5 gradable fonctionnant exclusivement avec les alimentations DALI EXT (non fournies - voir ci-après l'alimentation requise selon installation mono ou duo) - Gradabilité parfaite avec les alimentations DALI EXT Branchement unidirectionnel sur le côté marqué «DC Input» - Grande stabilité de la teinte (SDCM ≤5) - Ø 19 mm - ON/OFF X 200 000 - Plage de températures Ta -20°C à +50°C[3] - 50 000 h - Garantie 5 ans CR 7H

Désignation		EAN	l [mm]	W	lm	lm/W	K		Ra	L70 B50			No.	UNITAIRE
LEDVANCE LED TUBE T5 EXTERNAL HO														
T5 LED EXT P HO24 0,6m 10,5W 830 1450lm	NEW	4099854**294228**	563	10,5	1450	138	3000	180°	80	75000h	E	25	1	28,80
T5 LED EXT P HO24 0,6m 10,5W 830 1450lm	NEW	4099854**294242**	563	10,5	1600	152	4000	180°	80	75000h	D	25	1	28,80
T5 LED EXT P HO24 0,6m 10,5W 830 1450lm	NEW	4099854**294266**	563	10,5	1600	152	6500	180°	80	75000h	D	25	1	28,80
T5 LED EXT P HO39 0,9m 17W 830 2350lm	NEW	4099854**294365**	863	17	2350	138	3000	180°	80	75000h	E	25	1	33,00
T5 LED EXT P HO39 0,9m 17W 840 2600lm	NEW	4099854**294389**	863	17	2600	152	4000	180°	80	75000h	D	25	1	33,00
T5 LED EXT P HO39 0,9m 17W 865 2600lm	NEW	4099854**294402**	863	17	2600	152	6500	180°	80	75000h	D	25	1	33,00
T5 LED EXT P HO49 1,5m 26W830 3600lm		4099854**015175**	1463	26	3600	138	3000	180°	80	50000h	E	5	1	29,90
T5 LED EXT P HO49 1,5m 26W840 4000lm		4058075**730434**	1463	26	4000	153	4000	180°	80	50000h	D	25	1	29,90
T5 LED EXT P HO49 1,5m 26W865 4000lm		4058075**730458**	1463	26	4000	153	6500	180°	80	50000h	D	25	1	29,90
T5 LED EXT P HO54 1,2m 26W830 3600lm		4099854**015199**	1163	26	3600	138	3000	180°	80	50000h	E	25	1	30,40
T5 LED EXT P HO54 1,2m 26W840 4000lm		4058075**730472**	1163	26	4000	153	4000	180°	80	50000h	D	25	1	30,40
T5 LED EXT P HO54 1,2m 26W865 4000lm		4058075**730496**	1163	26	4000	153	6500	180°	80	50000h	D	25	1	30,40
T5 LED EXT P HO80 1,5m 37W830 5050lm[2]		4099854**015267**	1463	37	5050	136	3000	180°	80	50000h	E	25	1	36,60
T5 LED EXT P HO80 1,5m 37W840 5600lm[2]		4058075**730410**	1463	37	5600	151	4000	180°	80	50000h	D	25	1	36,60
T5 LED EXT P HO80 1,5m 37W865 5600lm[2]		4058075**730397**	1463	37	5600	151	6500	180°	80	50000h	D	25	1	36,60
LEDVANCE LED TUBE T5 EXTERNAL HE														
T5 LED EXT P HE14 0,6m 7,3W 830 1000lm	NEW	4099854**294082**	563	7,3	1000	136	3000	180°	80	75000h	E	25	1	26,80
T5 LED EXT P HE14 0,6m 7,3W 840 1100lm	NEW	4099854**294105**	563	7,3	1100	150	4000	180°	80	75000h	D	25	1	26,80
T5 LED EXT P HE14 0,6m 7,3W 865 1100lm	NEW	4099854**294129**	563	7,3	1100	150	6500	180°	80	75000h	D	25	1	26,80
T5 LED EXT P HE21 0,9m 10,5W 830 1450lm	NEW	4099854**294150**	863	10,5	1450	138	3000	180°	80	75000h	D	25	1	28,80
T5 LED EXT P HE21 0,9m 10,5W 840 1600lm	NEW	4099854**294181**	863	10,5	1600	152	4000	180°	80	75000h	D	25	1	28,80
T5 LED EXT P HE21 0,9m 10,5W 865 1600lm	NEW	4099854**294204**	863	10,5	1600	152	6500	180°	80	75000h	D	25	1	28,80
T5 LED EXT P HE28 1,2m 16W 830 2160lm	NEW	4099854**294303**	1163	16	2160	135	3000	180°	80	75000h	E	25	1	29,90
T5 LED EXT P HE28 1,2m 16W 840 2400lm	NEW	4099854**294327**	1163	16	2400	150	4000	180°	80	75000h	D	25	1	29,90
T5 LED EXT P HE28 1,2m 16W 865 2400lm	NEW	4099854**294341**	1163	16	2400	150	6500	180°	80	75000h	D	25	1	29,90
T5 LED EXT P HE35 1,5m 18W830 2550lm		4099854**015151**	1463	18	2550	141	3000	180°	80	50000h	D	25	1	27,80
T5 LED EXT P HE35 1,5m 18W840 2800lm		4058075**730519**	1463	18	2800	155	4000	180°	80	50000h	D	25	1	27,80
T5 LED EXT P HE35 1,5m 18W865 2800lm		4058075**730533**	1463	18	2800	155	6500	180°	80	50000h	D	25	1	27,80

VOIR PAGE SUIVANTE POUR LES ALIMENTATIONS

[1] Tube EXT à utiliser uniquement avec les alimentations EXT DALI mono (**4099854295157**) ou duo (**4099854295171**) et à commander séparément. Ne pas utiliser les tubes EXT sans alimentation, ni avec une autre alimentation que celle qui leur est dédiée. LEDVANCE n'accepte aucune responsabilité ou garantie dans le cas d'utilisation d'autres alimentations. I [2] Les tubes T5 HO80 ne peuvent pas être utilisés avec le driver LED EXT 2X15-26W (**4099854295171**). I [3] En cas de doute, des mesures de contrôle au point Tc du tube doivent être réalisées à l'aide d'un capteur thermique souple (par ex., de type "K") afin de s'assurer que la limite Tc n'est pas dépassée. Vous trouverez plus d'informations sur le sujet dans les fiches techniques des tubes LED.

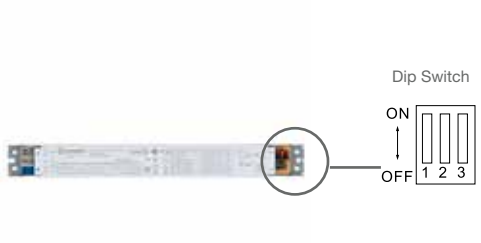

1

ALIMENTATION DALI POUR LED TUBE T5 EXT GRADABLE

Désignation	EAN	W	I[mA]	Ta	PRO-TECTION CLASS	mm	L70 B50	IP		No.	UNITAIRE

LEDVANCE ALIMENTATION DALI POUR LED TUBE T5 EXT GRADABLE

Alimentation dédiée à un usage spécifique avec les tubes EXT gradables - Convertisseur LED à courant constant - SELV - Gradable DALI - Fonction Push DIM - Sélecteur de puissance DIP SWITCH - Taux de distorsion harmonique <5% - 100 000 h - Garantie 5 ans

											CR L5
DR EXTERNAL DALI-P -1X7-37W 220-240	4099854**295157**	46	<210	–20° à +50°C	I	284.0 x 21.2 x 30.2	100000h	IP20	1	2	84,50
DR EXTERNAL DALI-P -2X7-26W 220-240	4099854**295171**	65	<300	–20° à +50°C	I	360.0 x 21.2 x 30.2	100000h	IP20	1	2	99,00

LEDTUBE T5 EXT HE14 P 549 7.3W	A; B	C; D; E
LEDTUBE T5 EXT HO24 P 549 10.5W	A; B	C; D; E
LEDTUBE T5 EXT HE21 P 849 10.5W	A; B	C; D; E
LEDTUBE T5 EXT HO39 P 849 17W	A	C
LEDTUBE T5 EXT HE28 P 1149 16W	A	C
LEDTUBE T5 EXT HE35 P 1449 18W	A	C
LEDTUBE T5 EXT HO49 P 1449 26W	A	C
LEDTUBE T5 EXT HO54 P 1149 26W	A	C
LEDTUBE T5 EXT HO80 P 1449 37W	A	NO

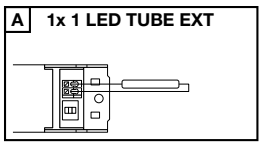

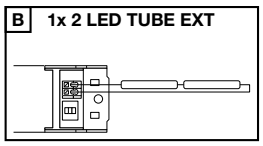

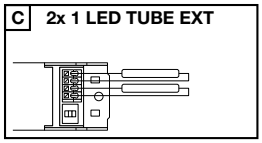

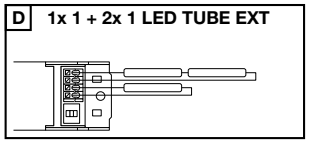

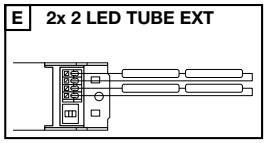

[1] Tube EXT à utiliser uniquement avec les alimentations EXT DALI mono (**4099854295157**) ou duo (**4099854295171**) et à commander séparément. Ne pas utiliser les tubes EXT sans alimentation, ni avec une autre alimentation que celle qui leur est dédiée. LEDVANCE n'accepte aucune responsabilité ou garantie dans le cas d'utilisation d'autres alimentations. I [2] En cas de doute, des mesures de contrôle au point Tc du tube doivent être réalisées à l'aide d'un capteur thermique souple (par ex., de type "K") afin de s'assurer que la limite Tc n'est pas dépassée. Vous trouverez plus d'informations sur le sujet dans les fiches techniques des tubes LED.



1



2

ALIMENTATIONS ET TUBES EXT T5 CIRCULAIRES GRADABLES

BRANCHEMENT SUR ALIMENTATION EXTERNE DALI LEDVANCE SPÉCIFIQUE[1]

LEDVANCE LED TUBE T5 EXT CIRCULAIRE

Tube T5 circulaire gradable fonctionnant avec l'alimentation DALI ci-dessous (non fournie avec le tube) - Gradabilité parfaite avec les alimentations DALI EXT - Grande stabilité de la teinte (SDCM ≤5) - Ø 16,5 mm - ON/OFF X 200 000 - Plage de températures Ta -20°C à +45°C[2] - 50 000 h - Garantie 5 ans CR 7H

Désignation		EAN	[mm]	W	lm	lm/W	K		Ra	L70 B50		No.	UNITAIRE
T5 FC22 LED EXT P 11,6W 830 1550lm 2GX13	NEW	4099854**300806**	225	11,6	1 550	133	3 000	120°	80	50 000 h	E	10	1	45,40
T5 FC22 LED EXT P 11,6W 840 1700lm 2GX13	NEW	4099854**300820**	225	11,6	1 700	146	4 000	120°	80	50 000 h	D	10	1	45,40
T5 FC22 LED EXT P 11,6W 865 1700lm 2GX13	NEW	4099854**300844**	225	11,6	1 700	146	6 500	120°	80	50 000 h	D	10	1	45,40
T5 FC40/55 LED EXT P 21,5W 830 2900lm 2GX13	NEW	4099854**300868**	300	21,5	2 900	134	3 000	120°	80	50 000 h	E	10	1	54,50
T5 FC40/55 LED EXT P 21,5W 840 3200lm 2GX13	NEW	4099854**300882**	300	21,5	3 200	148	4 000	120°	80	50 000 h	D	10	1	54,50
T5 FC40/55 LED EXT P 21,5W 865 3200lm 2GX13	NEW	4099854**300905**	300	21,5	3 200	148	6 500	120°	80	50 000 h	D	10	1	54,50

Désignation	EAN	Ta	PROTECTION CLASS	mm	L70 B50	IP	No.	UNITAIRE
DR DALI-P-26/220-240/700	4058075**779631**	–20° à +50°C	II	98x44x32	100000 h	IP20	1	2	67,00

LEDVANCE ALIMENTATION DALI POUR LED TUBE EXT T5 CIRCULAIRE GRADABLE

Alimentation dédiée à un usage spécifique avec les tubes EXT gradables - Convertisseur LED à courant constant - SELV - Gradable DALI - Fonction Push DIM - Sélecteur de puissance DIP SWITCH - Taux de distorsion harmonique <5% - 100 000 h - Garantie 5 ans CR L5



DULUX LED

LEDVANCE DULUX® D LED - EM & AC - 2 PINS

Douille rotative – 220-240 V – Angle diffusion >120° – Pour alimentation conventionnelle ou branchement direct 230V – Garantie 3 ans – Ta-20°C à + 45°C – ON/OFF X 200 000 – Ne convient pas pour un fonctionnement en duo

CR 7H

Désignation	EAN	W		lm	cd	K	Ra		mm ø x L		DURÉE DE VIE			No.	UNITAIRE
DULUX LED D10 EM V 5W/830 G24d-1	4058075**823051**	5	10	540	—	3000	80	—	35 x 110	G24d-1	30000	F	10	1	18,50
DULUX LED D10 EM V 5W/840 G24d-1	4058075**823075**	5	10	600	—	4000	80	—	35 x 110	G24d-1	30000	E	10	1	18,50
DULUX LED D13 EM V 6W/830 G24d-1	4058075**823099**	6	13	600	—	3000	80	—	35 x 148	G24d-1	30000	F	10	1	24,70
DULUX LED D13 EM V 6W/840 G24d-1	4058075**823112**	6	13	660	—	4000	80	—	35 x 148	G24d-1	30000	E	10	1	24,70
DULUX LED D18 EM V 7W/830 G24d-2	4058075**823136**	7	18	700	—	3000	80	—	35 x 148	G24d-2	30000	F	10	1	28,80
DULUX LED D18 EM V 7W/840 G24d-2	4058075**823150**	7	18	770	—	4000	80	—	35 x 148	G24d-2	30000	E	10	1	28,80
DULUX LED D26 EM V 9W/830 G24d-3	4058075**823174**	10	26	990	—	3000	80	—	35 x 171	G24d-3	30000	F	10	1	32,50
DULUX LED D26 EM V 9W/840 G24d-3	4058075**823198**	10	26	1100	—	4000	80	—	35 x 171	G24d-3	30000	E	10	1	32,50

LEDVANCE DULUX® D VERTICAL LED - EM & AC - 2 PINS

220-240 V – Angle diffusion >120° – Pour alimentation conventionnelle ou branchement direct 230V – Pour une utilisation verticale uniquement – Garantie 3 ans – Ta-20°C à + 45°C – ON/OFF X 200 000

CR 7H

DULUX LED D13 VT EM V 5.5W/830 G24d-1	4058075**821811**	5,5	13	640	—	3000	80	—	37,7 x 103	G24d-1	30000	E	10	2	24,70
DULUX LED D13 VT EM V 5.5W/840 G24d-1	4058075**821835**	5,5	13	700	—	4000	80	—	37,7 x 103	G24d-1	30000	E	10	2	24,70
DULUX LED D18 VT EM V 7.5W/830 G24d-2	4058075**821859**	7,5	18	870	—	3000	80	—	37,7 x 117	G24d-2	30000	E	10	2	28,80
DULUX LED D18 VT EM V 7.5W/840 G24d-2	4058075**821873**	7,5	18	950	—	4000	80	—	37,7 x 117	G24d-2	30000	E	10	2	28,80
DULUX LED D26 VT EM V 9.5W/830 G24d-3	4058075**821897**	9,5	26	1080	—	3000	80	—	37,7 x 125.50	G24d-3	30000	E	10	2	32,50
DULUX LED D26 VT EM V 9.5W/840 G24d-3	4058075**821910**	9,5	26	1200	—	4000	80	—	37,7 x 125.50	G24d-3	30000	E	10	2	32,50

LEDVANCE DULUX® D/E LED - HF[1] & AC - 4 PINS

Douille rotative – 220-240 V – Angle diffusion >120° – Pour alimentation électronique compatible ou branchement direct 230V – Garantie 3 ans – Ta-20°C à + 45°C – ON/OFF X 200 000

CR 7H

DULUX LED D/E13 HF V 6W/830 G24q-1	4058075**821934**	6	13	600	—	3000	80	—	33 x 142,8	G24q-1	30000	F	10	3	31,90
DULUX LED D/E13 HF V 6W/840 G24q-1	4058075**821958**	6	13	660	—	4000	80	—	33 x 142,8	G24q-1	30000	E	10	3	31,90
DULUX LED D/E18 HF V 7W/830 G24q-2	4058075**821972**	7	18	700	—	3000	80	—	33 x 142,8	G24q-2	30000	F	10	3	31,90
DULUX LED D/E18 HF V 7W/840 G24q-2	4058075**821996**	7	18	770	—	4000	80	—	33 x 142,8	G24q-2	30000	E	10	3	31,90
DULUX LED D/E26 HF V 10W/830 G24q-3	4058075**822016**	10	26	990	—	3000	80	—	33 x 169,8	G24q-3	30000	F	10	3	42,80
DULUX LED D/E26 HF V 10W/840 G24q-3	4058075**822030**	10	26	1100	—	4000	80	—	33 x 169,8	G24q-3	30000	E	10	3	42,80

LEDVANCE DULUX® S LED - EM & AC - 2 PINS

220-240 V – Angle diffusion >120° – Pour alimentation conventionnelle ou branchement direct 230V– Installation duo[2] possible (câblage parallèle) – Garantie 3 ans – Ta-20°C à + 45°C – ON/OFF X 200 000

CR 7H

DULUX LED S7 EM V 3.5W/830 G23	4058075**822931**	3,5	7	360	—	3000	80	—	32,3 x 135	G23	30000	F	10	4	25,20
DULUX LED S7 EM V 3.5W/840 G23	4058075**822955**	3,5	7	400	—	4000	80	—	32,3 x 135	G23	30000	E	10	4	25,20
DULUX LED S9 EM V 4W/830 G23	4058075**822979**	4	9	500	—	3000	80	—	32,3 x 165	G23	30000	F	10	4	26,80
DULUX LED S9 EM V 4W/840 G23	4058075**822993**	4	9	550	—	4000	80	—	32,3 x 165	G23	30000	D	10	4	26,80
DULUX LED S11 EM V 6W/830 G23	4058075**823013**	6	11	630	—	3000	80	—	32,3 x 220	G23	30000	F	10	4	27,80
DULUX LED S11 EM V 6W/840 G23	4058075**823037**	6	11	700	—	4000	80	—	32,3 x 220	G23	30000	E	10	4	27,80

Les DULUX LED et tubes LED ne conviennent pas pour toutes les applications dans lesquelles une lampe fluocompacte ou un tube fluorescent sont utilisés. Veuillez vous reporter à la notice d'installation pour plus d'informations.

[1] Voir liste de compatibilité des ballasts électroniques sur ledvance.fr/compatibilite
[2] En cas d'installation en duo (2 lampes sur un ballast), le câblage doit être en parallèle.
Si le câblage d'origine est en série, préférez un câblage direct



DULUX LED

Désignation	EAN	W		lm	cd	K	Ra				DURÉE DE VIE			No.	UNITAIRE

LEDVANCE DULUX® L LED - HF[1] & AC VERRE - 4 PINS

VALUE CLASS

220-240 V – Angle diffusion >140° – Pour alimentation électronique compatible ou branchement direct 230V – Garantie 3 ans – Ta-20°C à + 45°C – ON/OFF X 200 000

CR 7H

DULUX LED L18 HF V 8W/830 2G11	4058075**822054**	8	18	900	—	3000	80	—	44 x 229,5 2G11	30000	E		10	1	64,00
DULUX LED L18 HF V 8W/840 2G11	4058075**822078**	8	18	1000	—	4000	80	—	44 x 229,5 2G11	30000	E		10	1	64,00
DULUX LED L24 HF V 12W/830 2G11	4058075**822092**	12	24	1350	—	3000	80	—	44 x 324,5 2G11	30000	E		10	1	64,00
DULUX LED L24 HF V 12W/840 2G11	4058075**822115**	12	24	1500	—	4000	80	—	44 x 324,5 2G11	30000	E		10	1	64,00
DULUX LED L36 HF V 18W/830 2G11	4058075**822139**	18	36	2070	—	3000	80	—	44 x 416,5 2G11	30000	E		10	1	72,00
DULUX LED L36 HF V 18W/840 2G11	4058075**822153**	18	36	2300	—	4000	80	—	44 x 416,5 2G11	30000	E		10	1	72,00
DULUX LED L55 HF V 25W/830 2G11	4058075**822177**	25	55	2950	—	3000	80	—	44 x 537 2G11	30000	E		10	1	72,00
DULUX LED L55 HF V 25W/840 2G11	4058075**822191**	25	55	3250	—	4000	80	—	44 x 537 2G11	30000	E		10	1	72,00

LEDVANCE DULUX® T LED - EM & AC - 2 PINS

VALUE CLASS

Douille rotative – 220-240 V – Angle diffusion >120° – Pour alimentation conventionnelle ou branchement direct 230V – Garantie 3 ans – Ta-20°C à + 45°C – ON/OFF X 200 000

CR 7H

DULUX LED T13 EM V 6W 830 GX24d-1	4058075**823211**	6	13	630	—	3000	80	—	38 x 132 GX24d-1	30000	F		10	2	36,60
DULUX LED T13 EM V 6W 840 GX24d-1	4058075**823235**	6	13	700	—	4000	80	—	38 x 132 GX24d-1	30000	E		10	2	36,60
DULUX LED T18 EM V 7W 830 GX24d-2	4058075**823259**	7	18	720	—	3000	80	—	38 x 132 GX24d-2	30000	F		10	2	43,80
DULUX LED T18 EM V 7W 840 GX24d-2	4058075**823273**	7	18	800	—	4000	80	—	38 x 132 GX24d-2	30000	E		10	2	43,80
DULUX LED T26 EM V 9W 830 GX24d-3	4058075**823297**	9	26	1000	—	3000	80	—	38 x 147 GX24d-3	30000	E		10	2	47,40
DULUX LED T26 EM V 9W 840 GX24d-3	4058075**823310**	9	26	1100	—	4000	80	—	38 x 147 GX24d-3	30000	E		10	2	47,40

LEDVANCE DULUX® T/E LED HF[1] & AC - 4PINS

VALUE CLASS

Douille rotative – 220-240 V – Angle diffusion >120° – Pour alimentation électronique compatible ou branchement direct 230V – Garantie 3 ans – Ta -20°C à + 45°C – ON/OFF X 200 000

CR 7H

DULUX LED T/E13 HF V 6W/830 GX24q-1	4058075**822214**	6	13	630	—	3000	80	—	45 x 102,8 GX24q-1	30000	F		10	3	41,20
DULUX LED T/E13 HF V 6W/840 GX24q-1	4058075**822238**	6	13	700	—	4000	80	—	45 x 102,8 GX24q-1	30000	E		10	3	41,20
DULUX LED T/E18 HF V 7W/830 GX24q-2	4058075**822252**	7	18	720	—	3000	80	—	45 x 119,8 GX24q-2	30000	F		10	3	43,30
DULUX LED T/E18 HF V 7W/840 GX24q-2	4058075**822276**	7	18	800	—	4000	80	—	45 x 119,8 GX24q-2	30000	E		10	3	43,30
DULUX LED T/E26 HF V 10W/830 GX24q-3	4058075**822290**	10	26	990	—	3000	80	—	45 x 139,8 GX24q-3	30000	F		10	3	47,40
DULUX LED T/E26 HF V 10W/840 GX24q-3	4058075**822313**	10	26	1100	—	4000	80	—	45 x 139,8 GX24q-3	30000	E		10	3	47,40
DULUX LED T/E32 HF V 16W/830 GX24q-3	4058075**822337**	16	32	1620	—	3000	80	—	45 x 154,8 GX24q-3	30000	F		10	3	52,50
DULUX LED T/E32 HF V 16W/840 GX24q-3	4058075**822351**	16	32	1800	—	4000	80	—	45 x 154,8 GX24q-3	30000	E		10	3	52,50
DULUX LED T/E42 HF V 20W/830 GX24q-4	4058075**822375**	20	42	2025	—	3000	80	—	45 x 164,8 GX24q-4	30000	F		10	3	55,50
DULUX LED T/E42 HF V 20W/840 GX24q-4	4058075**822399**	20	42	2250	—	4000	80	—	45 x 164,8 GX24q-4	30000	E		10	3	55,50

LEDVANCE DULUX® F LED EM & AC VERRE - 4 PINS

VALUE CLASS

220-240 V – Angle diffusion >130° – Pour alimentation conventionnelle ou branchement direct 230V après retrait du starter existant – Garantie 3 ans – Ta -20°C à + 45°C – ON/OFF X 200 000

CR 7H

DULUX LED F18 EM V 8W/830 2G10	4058075**822412**	8	18	900	—	3000	80	—	89,5 x 128 2G10	30000	E		10	4	54,50
DULUX LED F18 EM V 8W/840 2G10	4058075**822436**	8	18	1000	—	4000	80	—	89,5 x 128 2G10	30000	E		10	4	54,50
DULUX LED F24 EM V 12W/830 2G10	4058075**822450**	12	24	1350	—	3000	80	—	89,5 x 169,5 2G10	30000	E		10	4	57,50
DULUX LED F24 EM V 12W/840 2G10	4058075**822474**	12	24	1500	—	4000	80	—	89,5 x 169,5 2G10	30000	E		10	4	57,50
DULUX LED F36 EM V 20W/830 2G10	4058075**822498**	20	36	2250	—	3000	80	—	89 x 221,5 2G10	30000	E		10	4	56,50
DULUX LED F36 EM V 20W/840 2G10	4058075**822511**	20	36	2500	—	4000	80	—	89 x 221,5 2G10	30000	E		10	4	56,50

Les DULUX LED et tubes LED ne conviennent pas pour toutes les applications dans lesquelles une lampe fluocompacte ou un tube fluorescent sont utilisés. Veuillez vous reporter à la notice d'installation pour plus d'informations.

[1] Voir liste de compatibilité des ballasts électroniques sur ledvance.fr/compatibilite



1

DULUX LED

Désignation	EAN	W		lm	cd	K	Ra		mm ø x L		DURÉE DE VIE			No.	€ UNITAIRE

LEDVANCE DULUX® LED SQUARE EM & AC - 2 PINS

VALUE CLASS

220-240 V – Pour branchement direct 230V ou alimentation conventionnelle après retrait du starter existant – Garantie 3 ans – Ta-20°C à + 45°C – ON/OFF X 200 000

CR 7H

DULUX LED SQ16 EM V 7W/830 GR8	4058075**822535**	7	16	720	—	3000	80	—	134 x 137,1	GR8	30000		10	1	37,10
DULUX LED SQ16 EM V 7W/835 GR8	4058075**822559**	7	16	720	—	3500	80	—	134 x 137,1	GR8	30000		10	1	37,10
DULUX LED SQ28 EM V 13W/830 GR8	4058075**822573**	13	28	1350	—	3000	80	—	202 x 204	GR8	30000		10	1	48,40
DULUX LED SQ28 EM V 13W/835 GR8	4058075**822597**	13	28	1350	—	3500	80	—	202 x 204	GR8	30000		10	1	48,40

DULUX LED SQUARE - Schéma de branchement direct 230V

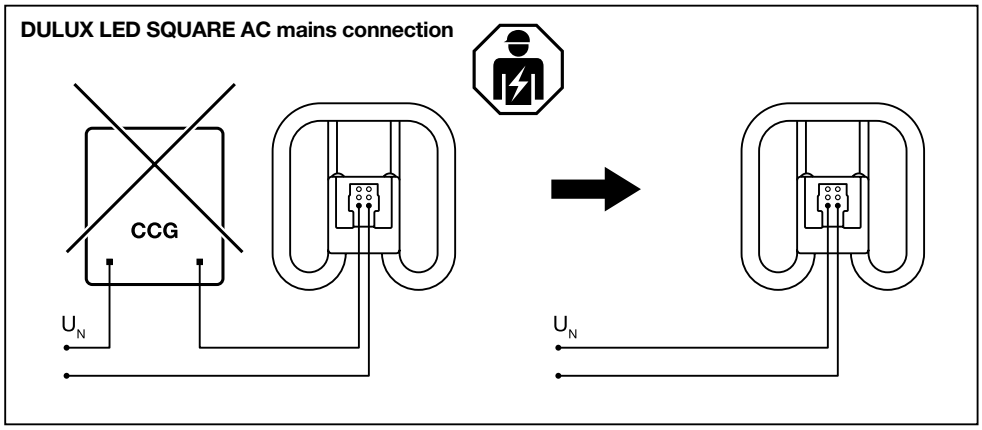

Les DULUX LED et tubes LED ne conviennent pas pour toutes les applications dans lesquelles une lampe fluocompacte ou un tube fluorescent sont utilisés. Veuillez vous reporter à la notice d'installation pour plus d'informations.



HID LED

LEDVANCE HQL LED PERFORMANCE CLASS - EM & AC - ECLAIRAGE PUBLIC ET INDUSTRIEL

220-240V – IP65 – Protection ≥6kV – Plage de températures : Ta -40°C à +60°C – Branchement direct 230V ou sur alimentation ferromagnétique HQL ou NAV en retirant l'amorceur – Fournie avec filin de sécurité (90W) – Garantie 5 ans – ON/OFF X 100 000

Désignation	EAN	W	lm	cd	K	Ra	mm Ø x L	DURÉE DE VIE	No.	UNITAIRE
										CR 7H
LED P HQL 50FR 14,5W/827 E27	4099854**040603**	14,5	50	1800	—	2700	80	—	56 x 138 E27	60000	E	6	1	112,00
LED P HQL 50FR 14,5W/840 E27	4099854**040627**	14,5	50	2000	—	4000	80	—	56 x 138 E27	60000	D	6	1	112,00
LED P HQL 80FR 21,5W/827 E27	4099854**040641**	21,5	80	2700	—	2700	80	—	76 x 145 E27	60000	E	6	2	132,00
LED P HQL 80FR 21,5W/840 E27	4099854**040665**	21,5	80	3000	—	4000	80	—	76 x 145 E27	60000	D	6	2	132,00
LED P HQL 80 FR 29W/827 E27	4099854**040689**	29	80	3600	—	2700	80	—	76 x 172 E27	60000	E	6	3	147,00
LED P HQL 80 FR 29W/840 E27	4099854**040702**	29	80	4000	—	4000	80	—	76 x 172 E27	60000	D	6	3	147,00
LED P HQL 125 FR 41W/827 E27[1]	4099854**040726**	41	125	5400	—	2700	80	—	80 x 195 E27	60000	E	6	4	197,00
LED P HQL 125 FR 41W/840 E27[1]	4099854**040740**	41	125	6000	—	4000	80	—	80 x 195 E27	60000	D	6	4	197,00
LED P HQL 125 FR 41W/827 E40[1]	4099854**040764**	41	125	5400	—	2700	80	—	80 x 202 E40	60000	E	6	5	197,00
LED P HQL 125 FR 41W/840 E40[1]	4099854**040788**	41	125	6000	—	4000	80	—	80 x 202 E40	60000	D	6	5	197,00
LED P HQL 250 CL 90W/827 E40	4099854**040801**	90	250	11700	—	2700	80	—	110 x 270 E40	60000	E	6	6	295,00
LED P HQL 250 CL 90W/840 E40	4099854**040825**	90	250	13000	—	4000	80	—	110 x 270 E40	60000	D	6	6	295,00

LEDVANCE RÉFLECTEUR POUR LAMPE LAMPE HQL LED PERFORMANCE

Accessoire permettant de limiter les nuisances lumineuses vers les habitations – Installation facile – Pour HQL LED PRO 14,5W, 21,5W et 29W

					CR 7H
REFLECTEUR HQL LED 2000LM 14,5W[2]	4099854**040849**	56 x 90	6	7	5,10
REFLECTEUR HQL LED 3000LM 21,5W[3]	4099854**040863**	64 x 96	6	7	6,50
REFLECTEUR HQL LED 4000LM 29W[4]	4099854**040887**	64 x 125	6	7	6,50

TABLEAUX DE CONVERSION POSSIBLE LAMPE À DÉCHARGE TRADITIONNELLE / LAMPE LED HQL

	HQL LED 2000 lm 14,5W E27	HQL LED 3000 lm 21,5W E27	HQL LED 4000 lm 29W E27	HQL LED 6000 lm 41W E27	HQL LED 6000 lm 41W E40	HQL LED 13000 lm 90W E40
HQL 50W 1800 lm	HQL 50W					
HQL 80W 3800 lm		HQL 80W	HQL 80W			
HQL 125W 6000 lm			HQL 125W	HQL 125W		
HQL 250W 13000 lm					HQL 250W	HQL 250W
NAV 70W 5900 lm				NAV 70W		
NAV 100W 13000 lm					NAV 100W	NAV 100W
NAV 150W 17000 lm						NAV 150W

Remplacement avec le flux similaire au flux initial des HQL, NAV ou HWL.

Le flux initial de la lampe LED correspond au flux de la lampe à décharge en fin de vie. La substitution reste techniquement possible.

Schéma de câblage

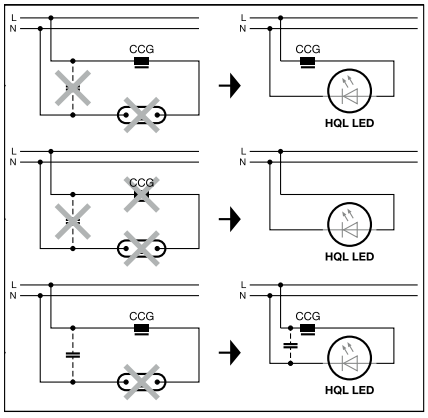

[1] Position horizontale selon résistance mécanique de la douille existante, ou position verticale, culot en bas I [2] Réflecteur compatible avec les HQL LED Gen4 et Gen5 de 1800 et 2000 lm I [3] Réflecteur compatible avec les HQL LED Gen4 et Gen5 de 2700 lm et 3000 lm I [4] Réflecteur compatible avec les HQL LED Gen5 de 3600lm et 4000 lm



1

HID LED HIGHBAY

Désignation	EAN	W		lm	cd	K	Ra				DURÉE DE VIE				No.	UNITAIRE

LEDVANCE HID LED HIGHBAY UNIVERSEL

PERFOR-MANCE CLASS

IP40 – Protection ≥4kV – Plage de températures : -20°C à +50°C – Branchement direct 230 V ou alimentation ferromagnétique avec ou sans amorceur - Ne fonctionne pas sur alimentation électronique (voir schémas de câblage en bas de page) – Garantie 5 ans – ON/OFF X 100 000 – Fournie avec un filin de sécurité

CR 7H

HID LED HIGHBAY250	4058075**780385**	105	250	14 000	—	4000	80	—	250 x 263	E40	50 000	E	1	1	342,00
HID LED HIGHBAY400	4058075**780408**	150	400	21 000	—	4000	80	—	250 x 263	E40	50 000	D	1	1	418,00
HID LED HIGHBAY400	4058075**780422**	160	400	25 000	—	4000	80	—	250 x 263	E40	50 000	D	1	1	459,00

TABLEAUX DE CONVERSION POSSIBLE LAMPE À DÉCHARGE TRADITIONNELLE / LAMPE LED ou HID LED HIGHBAY

	HID LED UN 105W	HID LED UN 150W	HID LED UN 160W
HQL 250W 13 000 lm	HQL 250W		
HQL 400W 22 000 lm		HQL 400W	
HQI 250W 17 000 lm	HQI 250W		
HQI 400W 32 000 lm			HQI 400W

HID LED HIGHBAY en câblage direct ou sur alimentation ferromagnétique avec ou sans amorceur

Schéma de câblage des HID LED HIGHBAY

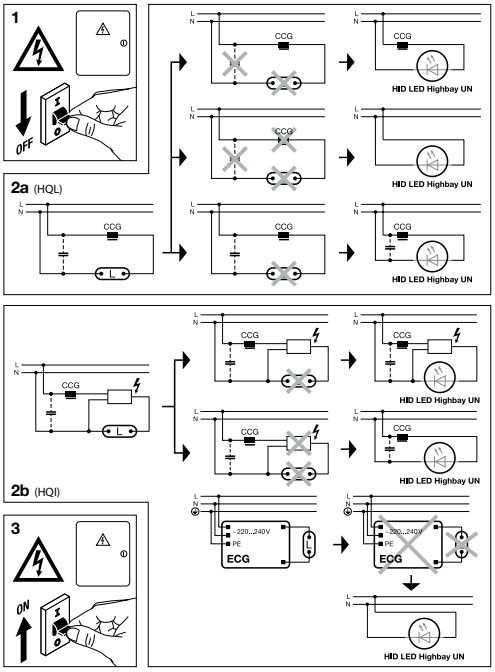



NAV ET HQL LED FILAMENTS

LEDVANCE NAV LED FILAMENT VALUE CLASS - EM & AC - ECLAIRAGE PUBLIC ET INDUSTRIEL

Même forme que les lampes Sodium haute pression NAV traditionnelles – IP65 – Efficacité lumineuse jusqu'à 190 lm/W – Protection jusqu'à 2kV – Plage de températures : -20°C à +50°C – Branchement direct 230V ou alimentation ferromagnétique sans amorceur (à retirer) – L'utilisation du condensateur peut entraîner une diminution du facteur de puissance – Ne fonctionne pas sur alimentation électronique – Garantie 3 ans

CR 7H

Désignation	EAN	W		lm	cd	K	Ra				DURÉE DE VIE					UNITAIRE
NAV 50 LED FIL V 3600LM 21W 727 E27	4099854**071973**	21	50	3600	—	2700	70	—	38 x 170	E27	25000	C	6	1		86,50
NAV 50 LED FIL V 4000LM 21W 740 E27	4099854**071997**	21	50	4000	—	4000	70	—	38 x 170	E27	25000	B	6	1		86,50
NAV 70 LED FIL V 5400LM 35W 727 E27	4099854**072017**	35	70	5400	—	2700	70	—	38 x 210	E27	25000	D	6	2		95,00
NAV 70 LED FIL V 6000LM 35W 740 E27	4099854**072031**	35	70	6000	—	4000	70	—	38 x 210	E27	25000	C	6	2		95,00
NAV 100 LED FIL V 7000LM 41W 727E40	4099854**072055**	41	100	7000	—	2700	70	—	46 x 225	E40	25000	C	6	3		146,00
NAV 100 LED FIL V 7500LM 41W 740E40	4099854**072079**	41	100	7500	—	4000	70	—	46 x 225	E40	25000	C	6	3		146,00

LEDVANCE HQL LED FILAMENT VALUE CLASS - EM & AC - ECLAIRAGE PUBLIC ET INDUSTRIEL

Même forme que les lampes HQL ou NAV elliptiques traditionnelles – IP65 – Efficacité lumineuse jusqu'à 166 lm/W – Protection jusqu'à 2kV – Plage de températures : -20°C à +50°C – Branchement direct 230V ou alimentation ferromagnétique sans amorceur (à retirer) – L'utilisation du condensateur peut entraîner une diminution du facteur de puissance – Ne fonctionne pas sur alimentation électronique – Garantie 3 ans

CR 7H

HQL LED FIL V 1800LM 13W 827 E27	4099854**071737**	13	50	1800	—	2700	80	—	75 x 151	E27	25000	D	6	4		53,50
HQL LED FIL V 2000LM 13W 840 E27	4099854**071751**	13	50	2000	—	4000	80	—	75 x 151	E27	25000	D	6	4		53,50
HQL LED FIL V 2700LM 20W 827 E27	4099854**071775**	20	80	2700	—	2700	80	—	75 x 151	E27	25000	D	6	4		54,50
HQL LED FIL V 3000LM 20W 840 E27	4099854**071799**	20	80	3000	—	4000	80	—	75 x 151	E27	25000	D	6	4		54,50
HQL LED FIL V 3600LM 24W 827 E27	4099854**071812**	24	80	3600	—	2700	80	—	90 x 217	E27	25000	D	6	5		89,50
HQL LED FIL V 4000LM 24W 840 E27	4099854**071836**	24	80	4000	—	4000	80	—	90 x 217	E27	25000	C	6	5		89,50
HQL LED FIL V 5400LM 38W 827 E27	4099854**071850**	38	125	5400	—	2700	80	—	90 x 217	E27	25000	D	6	5		119,00
HQL LED FIL V 6000LM 38W 840 E27	4099854**071874**	38	125	6000	—	4000	80	—	90 x 217	E27	25000	D	6	5		119,00
HQL LED FIL V 5400LM 38W 827 E40	4099854**071898**	38	125	5400	—	2700	80	—	90 x 202	E40	25000	D	6	6		119,00
HQL LED FIL V 6000LM 38W 840 E40	4099854**071911**	38	125	6000	—	4000	80	—	90 x 202	E40	25000	D	6	6		119,00
HQL LED FIL V 8100LM 60W 827 E40	4099854**071935**	60	250	8100	—	2700	80	—	120 x 260	E40	25000	D	6	7		219,00
HQL LED FIL V 9000LM 60W 840 E40	4099854**071959**	60	250	9000	—	4000	80	—	120 x 260	E40	25000	D	6	7		219,00

LEDVANCE NAV LED AMBER

Lumière de teinte Ambre 1800K - moins de 1,5% de lumière bleue. Permet de répondre aux caractéristiques de teintes de l'arrêté du 27 décembre 2018 relatif à la prévention, à la réduction et à la limitation des nuisances lumineuses des zones naturelles protégées. Meme forme que les lampes Sodium haute pression NAV traditionnelles – IP65 — Protection jusqu'a 2kV – Plage de temperatures : -20°C a +50°C – Branchement direct 230 V ou alimentation ferromagnetique sans amorceur (a retirer) – L'utilisation du condensateur peut entrainer une diminution du facteur de puissance – Ne fonctionne pas sur alimentation electronique – Garantie 3 ans

CR 7H

NAV 50 LED FILAMENT AMBER V 1600LM 15W 718 E27	NEW 4058075**843585**	15	50	1600	—	1800	70	—	38 x 170	E27	25000	—	6	1		90,50
NAV 70 LED FILAMENT AMBER V 2500LM 23W 718 E27	NEW 4058075**843608**	23	70	2500	—	1800	70	—	38 x 210	E40	25000	—	6	2		100,00
NAV 100 LED FILAMENT AMBER V 3200LM 30W 718 E40	NEW 4058075**843622**	30	100	3200	—	1800	70	—	46 x 225	E40	25000	—	6	3		153,00



LAMPES LED ET TRADITIONNELLES

LAMPES LED RÉFLECTEURS : 254

PAR16 254
MR16 257
MR11 258
AR111 258
GX53 ET TRANSFORMATEUR 258
PAR20 259
PAR30 259
PAR38 259
R50/63/80 259

LAMPES LED CLASSIQUES : 260

LAMPES CLASSE ÉNERGÉTIQUE A, B ET C 260
LAMPES IRC ÉLEVÉ 261
CLASSIC A - LED FILAMENT 262
CLASSIC B - LED FILAMENT 264
CLASSIC P – LED FILAMENT 265
GLOBE ET EDISON - LED FILAMENT 266
LAMPES COMFORT LIGHT 267
LAMPES NATURELOOP 267
CLASSIC A - HEATSINK 268
CLASSIC B - HEATSINK 268
CLASSIC P - HEATSINK 268
STICK - HEATSINK 269
CLASSIC A VALUE 269

APPLICATIONS SPÉCIALES : 270

LAMPES AVEC DÉTECTEUR CRÉPUSCULAIRE 270
LAMPES FACILITIES CLASSIC A ET B 270
LAMPES AVEC DÉTECTEUR DE MOUVEMENT 270
LAMPE OSRAM 12-36V 270
LAMPE AVEC CALOTTE MIROITÉE 270
T SLIM 271
T26 271
OSRAM CIRCOLUX 271
LEDPIN G9 272
LEDPIN GY6.35 273
LEDPIN G4 273
TRANSFORMATEUR POUR LAMPE LED 12V 273
LINE R7S 274
OSRAM STAR LINE S19 275
OSRAM LEDINESTRA 275

LAMPES CONNECTÉES : 276

LAMPES MATTER 276
LAMPES WIFI 277
LAMPES SUN@HOME 278
LAMPES ZIGBEE 279

LAMPES DÉCO : 280

VINTAGE 1906 LED FILAMENTS 280
VINTAGE 1906 - SPIRAL FILAMENT LED 282
VINTAGE 1906 - FILAMENT LED BOUCLES 285
VINTAGE 1906 - FILAMENT LED COULEURS ET FORMES 286
VINTAGE 1906 - MAGNETIC FILAMENT LED 287
PIEDS DECOR STICK FLOOR 289
SUSPENSIONS PENDULUM 290

LAMPES TRADITIONNELLES : 292

POWERSTAR® HQI® TS - FORTES PUISSANCES 292
POWERSTAR® HQI® T/BT 292
POWERSTAR® HQI® E 292
VIALOX® NAV® SUPER 4Y 293
VIALOX® NAV® STANDARD 293
VIALOX® NAV® PLUG IN 293
HALOLINE® PRO - 2 000 H 294
HALOLINE® STANDARD FORTES PUISSANCES 294
HALOSTAR® FOUR 295
HALOPIN® FOUR 295
SPECIAL FOUR 295




1


2


3


4

LAMPES LED RÉFLECTEURS

Désignation	EAN	W		lm	cd	K	Ra				DURÉE DE VIE				No.	UNITAIRE

LEDVANCE SUPERIOR CLASS - PAR16 GRADABLE[1] VERRE – IRC 97

Grande stabilité de la teinte (SDCM ≤ 3) – 220-240 V – 36° – Très bon comportement à la variation – Garantie 5 ans – ON/OFF X 100 000

CR 7H

SUP PAR16 GL 35 36° DIM 3,4W/927 GU10	4099854**059810**	3,4	35	230	400	2700	97	✓	50 x 52	GU10	40000	G	10	1	18,50
SUP PAR16 GL 35 36° DIM 3,4W/930 GU10	4099854**059834**	3,4	35	230	400	3000	97	✓	50 x 52	GU10	40000	G	10	1	18,50
SUP PAR16 GL 35 36° DIM 3,4W/940 GU10	4099854**059858**	3,4	35	230	400	4000	97	✓	50 x 52	GU10	40000	G	10	1	18,50
SUP PAR16 GL 50 36° DIM 6W/927 GU10	4099854**058998**	6	50	350	700	2700	97	✓	50 x 52	GU10	40000	G	10	1	19,60
SUP PAR16 GL 50 36° DIM 6W/930 GU10	4099854**059032**	6	50	350	700	3000	97	✓	50 x 52	GU10	40000	G	10	1	19,60
SUP PAR16 GL 50 36° DIM 6W/940 GU10	4099854**059070**	6	50	350	700	4000	97	✓	50 x 52	GU10	40000	G	10	1	19,60
SUP PAR16 GL 80 36° DIM 8,3W/927 GU10	4099854**235207**	8,3	80	575	840	2700	97	✓	50 x 52	GU10	40000	G	10	2	26,30
SUP PAR16 GL 80 36° DIM 8,3W/930 GU10	4099854**235221**	8,3	80	575	840	3000	97	✓	50 x 52	GU10	40000	G	10	2	26,30
SUP PAR16 GL 80 36° DIM 8,3W/940 GU10	4099854**235245**	8,3	80	575	840	4000	97	✓	50 x 52	GU10	40000	G	10	2	26,30

LEDVANCE SUPERIOR CLASS - LABEL ÉNERGIE A - PAR16 - VERRE

Classe énergétique A – Rendement énergétique exceptionnel – 220-240 V – Garantie 5 ans – ON/OFF X 100 000

CR 7H

SUP PAR16 GL 50 36 EELA 2W/827 GU10 **NEW**	4099854**245251**	2	50	360	600	2700	80	—	50 x 54	GU10	50000	A	10	3	24,20
SUP PAR16 GL 50 36 EELA 2W/840 GU10 **NEW**	4099854**245275**	2	50	360	600	4000	80	—	50 x 54	GU10	50000	A	10	3	24,20

LEDVANCE SUPERIOR CLASS - GLOWDIM SPOT GRADABLE[1]

La couleur de lumière se réchauffe en gradant la lampe, reproduisant ainsi l'éclairage chaleureux des lampes halogènes – 36° – 220–240 V – Garantie 5 ans – ON/OFF X 100 000

CR 7H

SUP PAR16 GL 50 Gd 4,5W/827 GU10	4099854**071430**	4,5	50	350	750	1800...2700	80	—	50 x 54	GU10	25000	F	10	4	20,60

[1] Les lampes LED gradables peuvent fonctionner avec un grand nombre de variateurs disponibles dans le commerce ; voir détails et résultats des tests de compatibilité sur www.ledvance.fr/compatibilite


1


2


3


4


5

LAMPES LED RÉFLECTEURS

Désignation	EAN	W		lm	cd	K	Ra		mm ø x L		DURÉE DE VIE				No.	€ UNITAIRE

PERFOR-MANCE CLASS

LEDVANCE PERFORMANCE CLASS - PAR16 GRADABLE[1] VERRE – IRC 90[2]

Bonne stabilité de la teinte (SDCM ≤ 5) – 220–240 V – 36°, 60°, 120° – Garantie 5 ans – ON/OFF X 100 000

CR 7H

Désignation	EAN	W		lm	cd	K	Ra		mm ø x L		DURÉE DE VIE				No.	€ UNITAIRE
Culot E14																
PFM PAR16 GL 50 36° DIM 4,8W/927 E14	4099854**071393**	4,8	50	350	600	2700	90	✓	50 x 73	E14	25000	F	10	1		21,60
Culot GU10																
PFM PAR16 GL 35 36° DIM 3,4W/927 GU10	4099854**059872**	3,4	35	230	400	2700	90	✓	50 x 52	GU10	25000	G	10	2		17,00
PFM PAR16 GL 35 36° DIM 3,4W/930 GU10	4099854**059896**	3,4	35	230	400	3000	90	✓	50 x 52	GU10	25000	G	10	2		17,00
PFM PAR16 GL 35 36° DIM 3,4W/940 GU10	4099854**059919**	3,4	35	230	400	4000	90	✓	50 x 52	GU10	25000	G	10	2		17,00
PFM PAR16 GL 50 36° DIM 4,5W/927 GU10	4099854**044984**	4,5	50	350	600	2700	90	✓	50 x 54	GU10	25000	F	10	3		17,50
PFM PAR16 GL 50 36° DIM 4,5W/930 GU10	4099854**045462**	4,5	50	350	600	3000	90	✓	50 x 54	GU10	25000	F	10	3		17,50
PFM PAR16 GL 50 36° DIM 4,5W/940 GU10	4099854**045509**	4,5	50	350	600	4000	90	✓	50 x 54	GU10	25000	F	10	3		17,50
PFM PAR16 GL 80 36° DIM 7W/927 GU10	4099854**234866**	7	80	575	840	2700	90	✓	50 x 52	GU10	25000	F	10	2		23,70
PFM PAR16 GL 80 36° DIM 7W/930 GU10	4099854**234880**	7	80	575	840	3000	90	✓	50 x 52	GU10	25000	F	10	2		23,70
PFM PAR16 GL 80 36° DIM 7W/940 GU10	4099854**234903**	7	80	575	840	4000	90	✓	50 x 52	GU10	25000	F	10	2		23,70
PFM PAR16 GL 80 60° DIM 7W/927 GU10	4099854**241734**	7	80	575	560	2700	90	✓	50 x 52	GU10	25000	G	10	2		23,70
PFM PAR16 GL 80 60° DIM 7W/930 GU10	4099854**241789**	7	80	575	560	3000	90	✓	50 x 52	GU10	25000	G	10	2		23,70
PFM PAR16 GL 80 60° DIM 7W/940 GU10	4099854**241857**	7	80	575	560	4000	90	✓	50 x 52	GU10	25000	G	10	2		23,70
PFM PAR16 GL 80 120° DIM 7W/927 GU10	4099854**241901**	7	51	650	240	2700	90	✓	50 x 52	GU10	25000	G	10	4		23,70
PFM PAR16 GL 80 120° DIM 7W/930 GU10	4099854**241932**	7	51	650	240	3000	90	✓	50 x 52	GU10	25000	G	10	4		23,70
PFM PAR16 GL 80 120° DIM 7W/940 GU10	4099854**241956**	7	51	650	240	4000	90	✓	50 x 52	GU10	25000	G	10	4		23,70
PFM PAR16 GL 100 36° DIM 8W/827 GU10	4099854**234927**	8	100	750	960	2700	80	✓	50 x 52	GU10	25000	F	10	5		36,10
PFM PAR16 GL 100 36° DIM 8W/830 GU10	4099854**234941**	8	100	750	960	3000	80	✓	50 x 52	GU10	25000	F	10	5		36,10
PFM PAR16 GL 100 36° DIM 7W/840 GU10	4099854**234965**	7	100	750	960	4000	80	✓	50 x 54	GU10	25000	F	10	2		36,10

[1] Les lampes LED gradables peuvent fonctionner avec un grand nombre de variateurs disponibles dans le commerce ; voir détails et résultats des tests de compatibilité sur www.ledvance.fr/compatibilite



LAMPES LED RÉFLECTEURS

LEDVANCE PERFORMANCE CLASS - PAR16 VERRE

220–240 V – 36°, 60°, 120° – Garantie 4 ans culot GU10 et Garantie 3 ans culot E14 – ON/OFF X 100 000

CR 7H

Désignation	EAN	W		lm	cd	K	Ra		mm ø x L		DURÉE DE VIE			No.	UNITAIRE
Culot E14															
PFM PAR16 GL 50 36° 4,5W/827 E14	4099854**071379**	4,5	50	350	700	2700	80	—	50 x 73	E14	10000	F	10	1	12,40
Culot GU10															
PFM PAR16 GL 35 36° 2,6W/827 GU10	4099854**044687**	2,6	35	230	400	2700	80	—	50 x 54	GU10	15000	F	10	2	9,50
PFM PAR16 GL 35 36° 2,6W/830 GU10	4099854**044731**	2,6	35	230	400	3000	80	—	50 x 54	GU10	15000	F	10	2	9,50
PFM PAR16 GL 35 36° 2,6W/840 GU10	4099854**044755**	2,6	35	230	400	4000	80	—	50 x 54	GU10	15000	F	10	2	9,50
PFM PAR16 GL 50 36° 4,3W/827 GU10	4099854**045660**	4,3	50	350	600	2700	80	—	50 x 54	GU10	15000	F	10	2	10,20
PFM PAR16 GL 50 36° 4,3W/830 GU10	4099854**067891**	4,3	50	350	600	3000	80	—	50 x 54	GU10	15000	F	10	2	10,20
PFM PAR16 GL 50 36° 4,3W/840 GU10	4099854**068010**	4,3	50	350	600	4000	80	—	50 x 54	GU10	15000	F	10	2	10,20
PFM PAR16 GL 50 120° 4,3W/827 GU10	4099854**045165**	4,3	—	350	100	2700	80	—	50 x 56	GU10	15000	G	10	2	10,20
PFM PAR16 GL 50 120° 4,3W/830 GU10	4099854**045189**	4,3	—	350	100	3000	80	—	50 x 56	GU10	15000	G	10	2	10,20
PFM PAR16 GL 50 120° 4,3W/840 GU10	4099854**044588**	4,3	—	350	100	4000	80	—	50 x 56	GU10	15000	G	10	2	10,20
PFM PAR16 GL 80 36° 6,9W/827 GU10	4099854**054785**	6,9	80	575	860	2700	80	—	50 x 54	GU10	15000	F	10	3	16,00
PFM PAR16 GL 80 36° 6,9W/830 GU10	4099854**054808**	6,9	80	575	860	3000	80	—	50 x 54	GU10	15000	F	10	3	16,00
PFM PAR16 GL 80 36° 6,9W/840 GU10	4099854**054860**	6,9	80	575	910	4000	80	—	50 x 54	GU10	15000	F	10	3	16,00
PFM PAR16 GL 80 60° 6,9W/827 GU10	4099854**055928**	6,9	80	575	700	2700	80	—	50 x 54	GU10	15000	F	10	3	16,00
PFM PAR16 GL 80 60° 6,9W/830 GU10	4099854**054891**	6,9	80	575	700	3000	80	—	50 x 54	GU10	15000	F	10	3	16,00
PFM PAR16 GL 80 60° 6,9W/840 GU10	4099854**054976**	6,9	80	575	750	4000	80	—	50 x 54	GU10	15000	F	10	3	16,00
PFM PAR16 GL 80 120° 6,9W/827 GU10	4099854**055034**	6,9	—	620	160	2700	80	—	50 x 54	GU10	15000	F	10	3	16,00
PFM PAR16 GL 80 120° 6,9W/830 GU10	4099854**055058**	6,9	—	620	160	3000	80	—	50 x 54	GU10	15000	F	10	3	16,00
PFM PAR16 GL 80 120° 6,9W/840 GU10	4099854**055133**	6,9	—	620	170	4000	80	—	50 x 54	GU10	15000	F	10	3	16,00
PFM PAR16 GL 100 36° 8W/827 GU10	4099854**234989**	8	100	750	960	2700	80	—	50 x 52	GU10	15000	F	10	4	30,40
PFM PAR16 GL 100 36° 8W/830 GU10	4099854**235009**	8	100	750	960	3000	80	—	50 x 52	GU10	15000	F	10	4	30,40
PFM PAR16 GL 100 36° 7W/840 GU10	4099854**235023**	7	100	750	960	4000	80	—	50 x 52	GU10	15000	F	10	5	30,40


1


2


3


4

LAMPES LED RÉFLECTEURS

LEDVANCE SUPERIOR CLASS - MR16 GRADABLE[1] VERRE – IRC 97

Grande stabilité de la teinte (SDCM≤3 et SDCM≤4) – 12 V – 36° – Garantie 5 ans – ON/OFF X 100 000 — CR 7H

Désignation	EAN	W		lm	cd	K	Ra				DURÉE DE VIE				No.	UNITAIRE
SUP MR16 GL 20 36° DIM 3,6W/927 GU5.3	4099854**070501**	3,6	20	230	500	2700	97	✓	50 x 44	GU5.3	40000	G	10	1		30,40
SUP MR16 GL 20 36° DIM 3,6W/930 GU5.3	4099854**070525**	3,6	20	230	500	3000	97	✓	50 x 44	GU5.3	40000	G	10	1		30,40
SUP MR16 GL 20 36° DIM 3,6W/940 GU5.3	4099854**070549**	3,6	20	230	500	4000	97	✓	50 x 44	GU5.3	40000	G	10	1		30,40
SUP MR16 GL 35 36° DIM 6,3W/927 GU5.3	4099854**058776**	5,3	35	345	620	2700	97	✓	51 x 46	GU5.3	40000	G	10	2		30,40
SUP MR16 GL 35 36° DIM 6,3W/930 GU5.3	4099854**058837**	5,3	35	345	620	3000	97	✓	51 x 46	GU5.3	40000	G	10	2		30,40
SUP MR16 GL 35 36° DIM 6,3W/940 GU5.3	4099854**058929**	5,3	35	345	620	4000	97	✓	51 x 46	GU5.3	40000	G	10	2		30,40
SUP MR16 GL 43 36° DIM 6,6W/927 GU5.3	4099854**048111**	6,6	43	500	850	2700	97	✓	50 x 44	GU5.3	40000	G	10	3		33,50
SUP MR16 GL 43 36° DIM 6,6W/930 GU5.3	4099854**048159**	6,6	43	500	850	3000	97	✓	50 x 44	GU5.3	40000	G	10	3		33,50
SUP MR16 GL 43 36° DIM 6,6W/940 GU5.3	4099854**048234**	6,6	43	500	850	4000	97	✓	50 x 44	GU5.3	40000	G	10	3		33,50

LEDVANCE PERFORMANCE CLASS - MR16 GRADABLE[1] VERRE - IRC 90

Bonne stabilité de la teinte (SDCM≤5) – 12 V – 36° – Garantie 5 ans – ON/OFF X 100 000 — CR 7H

PFM MR16 GL 20 36° DIM 3,4W/927 GU5.3	4099854**070563**	3,4	20	230	500	2700	90	✓	50 x 44	GU5.3	25000	G	10	2		23,20
PFM MR16 GL 20 36° DIM 3,4W/930 GU5.3	4099854**070594**	3,4	20	230	500	3000	90	✓	50 x 44	GU5.3	25000	G	10	2		23,20
PFM MR16 GL 20 36° DIM 3,4W/940 GU5.3	4099854**070617**	3,4	20	230	500	4000	90	✓	50 x 44	GU5.3	25000	G	10	2		23,20
PFM MR16 GL 35 36° DIM 5W/927 GU5.3	4099854**059698**	5	35	345	700	2700	90	✓	50 x 44	GU5.3	25000	G	10	2		28,30
PFM MR16 GL 35 36° DIM 5W/930 GU5.3	4099854**059711**	5	35	345	700	3000	90	✓	50 x 44	GU5.3	25000	G	10	2		28,30
PFM MR16 GL 35 36° DIM 5W/940 GU5.3	4099854**059735**	5	35	345	700	4000	90	✓	50 x 44	GU5.3	25000	G	10	2		28,30
PFM MR16 GL 50 36° DIM P 6,8W/927 GU5.3	4099854**234705**	6,8	50	621	800	2700	90	✓	50 x 44	GU5.3	25000	G	10	2		30,90
PFM MR16 GL 50 36° DIM P 6,8W/930 GU5.3	4099854**234729**	6,8	50	621	800	3000	90	✓	50 x 44	GU5.3	25000	G	10	2		30,90
PFM MR16 GL 50 36° DIM P 6,8W/940 GU5.3	4099854**234743**	6,8	50	621	800	4000	90	✓	50 x 44	GU5.3	25000	G	10	2		30,90

LEDVANCE PERFORMANCE CLASS - MR16 VERRE

12 V – 36° et 120° – Garantie 4 ans – ON/OFF X 100 000 — CR 7H

PFM MR16 GL 20 36° 2,1W/827 GU5.3	4099854**235092**	2,1	20	210	520	2700	80	—	50 x 44	GU5.3	15000	F	10	2		18,50
PFM MR16 GL 20 36° 2,1W/830 GU5.3	4099854**235115**	2,1	20	210	520	3000	80	—	50 x 44	GU5.3	15000	F	10	2		18,50
PFM MR16 GL 20 36° 2,1W/840 GU5.3	4099854**235139**	2,1	20	210	520	4000	80	—	50 x 44	GU5.3	15000	F	10	2		18,50
PFM MR16 Claire 20 120° 2,1W/827 GU5.3	4099854**235184**	2,1	20	210	125	2700	80	—	50 x 44	GU5.3	15000	F	10	2		18,50
PFM MR16 GL 35 36° 3,8W/827 GU5.3	4099854**068058**	3,8	35	345	700	2700	80	—	50 x 44	GU5.3	15000	F	10	3		19,60
PFM MR16 GL 35 36° 3,8W/830 GU5.3	4099854**068072**	3,8	35	345	700	3000	80	—	50 x 44	GU5.3	15000	F	10	3		19,60
PFM MR16 GL 35 36° 3,8W/840 GU5.3	4099854**068096**	3,8	35	345	700	4000	80	—	50 x 44	GU5.3	15000	F	10	3		19,60
PFM MR16 Claire 35 120° 4,3W/827 GU5.3	4099854**103568**	4,3	35	396	125	2700	80	—	50 x 44	GU5.3	15000	F	10	4		19,60
PFM MR16 GL 50 36° 6,5W/827 GU5.3	4099854**047817**	6,5	50	621	1150	2700	80	—	50 x 44	GU5.3	15000	F	10	3		22,20
PFM MR16 GL 50 36° 6,5W/830 GU5.3	4099854**047992**	6,5	50	621	1150	3000	80	—	50 x 44	GU5.3	15000	F	10	3		22,20
PFM MR16 GL 50 36° 6,5W/840 GU5.3	4099854**048036**	6,5	50	621	1150	4000	80	—	50 x 44	GU5.3	15000	F	10	3		22,20
PFM MR16 Claire 50 120° 6,5W/827 GU5.3	4099854**103582**	6,5	50	630	210	2700	80	—	50 x 44	GU5.3	15000	F	10	3		22,20

[1] Les lampes LED gradables peuvent fonctionner avec un grand nombre de variateurs disponibles dans le commerce ; voir détails et résultats des tests de compatibilité sur www.ledvance.fr/compatibilite


1

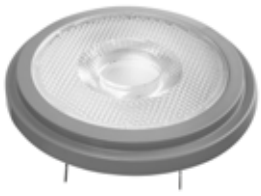
2


3


4

LAMPES LED RÉFLECTEURS

Désignation	EAN	W		lm	cd	K	Ra				DURÉE DE VIE			No.	UNITAIRE

LEDVANCE PERFORMANCE CLASS - MR11 GRADABLE[1] VERRE - IRC 90

PERFOR-MANCE CLASS

12 V – 36° – Garantie 5 ans – ON/OFF X 100 000 — CR 7H

PFM MR11 GL 20 36° DIM 2,8W/927 GU4	4099854**050206**	2,8	20	184	350	2700	90	✓	35 x 38	GU4	25000	G	10	1	34,50
PFM MR11 GL 35 36° DIM 4,5W/927 GU4	4099854**050268**	4,5	35	345	500	2700	90	✓	35 x 38	GU4	25000	G	10	1	44,30

LEDVANCE PERFORMANCE CLASS - MR11 VERRE

PERFOR-MANCE CLASS

12 V – 36° – Garantie 4 ans – ON/OFF X 100 000 — CR 7H

PFM MR11 GL 20 36° DIM 2,8W/927 GU4	4099854**050206**	2,8	20	184	350	2700	90	—	35 x 38	GU4	25000	G	10	1	34,50
PFM MR11 GL 35 36° DIM 4,5W/927 GU4	4099854**050268**	4,5	35	345	500	2700	90	—	35 x 38	GU4	25000	G	10	1	44,30
PFM MR11 GL 35 36° 4,2W/827 GU4	4099854**050329**	4,2	35	345	700	2700	80	—	35 x 38	GU4	15000	F	10	1	36,10
PFM MR11 GL 35 36° 4,2W/840 GU4	4099854**050350**	4,2	35	360	700	4000	80	—	35 x 38	GU4	15000	F	10	1	36,10

LEDVANCE SUPERIOR CLASS - AR111 GRADABLE[1] IRC 97

SUPERIOR CLASS

Forte stabilité de la teinte (SDCM≤4) – Éblouissement réduit – 12 V – 24° et 40° – Garantie 5 ans – ON/OFF X 100 000 — CR 7H

SUP AR111 HS 50 24 DIM 7,4W/927 G53	4099854**048524**	7,4	50	450	1800	2700	97	✓	110,7 x 55	G53	40000	G	6	2	84,50
SUP AR111 HS 50 24 DIM 7,4W/930 G53	4099854**048548**	7,4	50	450	1800	3000	97	✓	110,7 x 55	G53	40000	G	6	2	84,50
SUP AR111 HS 50 40 DIM 7,4W/927 G53	4099854**048708**	7,4	50	450	1000	2700	97	✓	110,7 x 55	G53	40000	G	6	2	84,50
SUP AR111 HS 50 40 DIM 7,4W/930 G53	4099854**048845**	7,4	50	450	1000	3000	97	✓	110,7 x 55	G53	40000	G	6	2	84,50
SUP AR111 HS 75 24 DIM 11,7W/927 G53	4099854**048982**	11,7	75	800	2800	2700	97	✓	110,7 x 55	G53	40000	G	6	2	91,50
SUP AR111 HS 75 24 DIM 11,7W/930 G53	4099854**049040**	11,7	75	800	2800	3000	97	✓	110,7 x 55	G53	40000	G	6	2	91,50
SUP AR111 HS 75 24 DIM 11,7W/940 G53	4099854**049064**	11,7	75	800	2800	4000	97	✓	110,7 x 55	G53	40000	G	6	2	91,50
SUP AR111 HS 75 40 DIM 11,7W/927 G53	4099854**049125**	11,7	75	800	1600	2700	97	✓	110,7 x 55	G53	40000	G	6	2	91,50
SUP AR111 HS 75 40 DIM 11,7W/930 G53	4099854**049163**	11,7	75	800	1600	3000	97	✓	110,7 x 55	G53	40000	G	6	2	91,50
SUP AR111 HS 100 24DIM 13,5W/927 G53	4099854**070655**	13,5	100	950	2500	2700	97	✓	111 x 55	G53	40000	G	6	2	103,00

LEDVANCE SUPERIOR CLASS - AR111 GLOWDIM SPOT GRADABLE[1] - IRC 90

SUPERIOR CLASS

La couleur de lumière se réchauffe en gradant la lampe, reproduisant ainsi l'éclairage chaleureux des lampes halogènes – 12 V – Garantie 5 ans – ON/OFF X 100 000 — CR 7H

SUP AR111 HS 50 24° Gd 7,2W/927 G53 AM	4099854**048562**	7,2	50	450	1800	2700	90	✓	110,7 x 55	G53	40000	G	6	2	91,50
SUP AR111 HS 50 40° Gd 7,2W/927 G53 AM	4099854**048920**	7,2	50	450	1000	2700	90	✓	110,7 x 55	G53	40000	G	6	2	91,50

OSRAM LED STAR GX53 - 15 000 H

220-240V – 120° – Garantie 3 ans – ON/OFF x 100 000 — CR 38

LED STAR GX53 40 120° 4.9 W/2700 K GX53	4058075**433441**	4,9	—	470	—	2700	80	—	75 x 28	GX53	15000	F	6	3	11,74
LED STAR GX53 40 120° 4.9 W/4000 K GX53	4058075**433465**	4,9	—	470	—	4000	80	—	75 x 28	GX53	15000	F	6	3	11,74

TRANSFORMATEUR RECOMMANDÉ POUR LES LAMPES LED 12 V2

CR L5

OSRAM HTM 70/230…240	4050300**442310**	70	—	—	—	—	—	—	—	—	—	—	1	4	44,80

[1] Les lampes LED gradables peuvent fonctionner avec un grand nombre de variateurs disponibles dans le commerce ; voir détails et résultats des tests de compatibilité sur www.ledvance.fr/compatibilite

[2] Vérifiez le nombre de lampes acceptées dans la liste de compatibilité sur www.ledvance.fr/compatibilite.


1


2


3


4


5


6


7

LAMPES LED RÉFLECTEURS

Désignation	EAN	W		lm	cd	K	Ra				DURÉE DE VIE			No.	UNITAIRE

LEDVANCE PERFORMANCE CLASS - PAR20 GRADABLE[1] VERRE - IRC 90

220–240 V – 36° – Garantie 5 ans – ON/OFF X 100 000

CR 7H

PFM PAR20 GL 50 36° DIM 6,4W/927 E27	4099854**071133**	6,4	50	350	750	2700	90	✓	65 x 88	E27	25000	G	6	1	31,40

LEDVANCE PERFORMANCE CLASS - PAR30 GRADABLE[1] VERRE - IRC 90

220–240 V – 36° – Garantie 5 ans – ON/OFF X 100 000

CR 7H

PFM PAR30 GL 75 36° DIM 10W/927 E27	4099854**071195**	10	75	633	1500	2700	90	✓	95 x 93	E27	25000	G	6	2	51,50

LEDVANCE PERFORMANCE CLASS - PAR38 IP65 GRADABLE[1] VERRE - IRC 90

220–240 V – 30° – Garantie 5 ans – ON/OFF X 100 000

CR 7H

PFM PAR38 GL 120 DIM 15,2W/927 E27	4099854**071270**	15,2	120	1035	2800	2700	90	✓	122 x 134	E27	25000	G	6	3	67,00

LEDVANCE PERFORMANCE CLASS - PAR38 VERRE

220–240 V – 15° et 30° – Garantie 4 ans – ON/OFF X 100 000

CR 7H

PFM PAR38 GL 120 15° 13,5W/827 E27	4099854**067808**	13,5	120	1035	6800	2700	80	—	122 x 134	E27	25000	F	6	4	50,50
PFM PAR38 GL 120 30° 13,5W/827 E27	4099854**067822**	13,5	120	1035	2600	2700	80	—	122 x 134	E27	25000	F	6	4	50,50

LEDVANCE PERFORMANCE CLASS - R50/63/80 GRADABLE[1] VERRE - IRC 90

220–240 V – Garantie 5 ans – ON/OFF X 100 000

CR 7H

PFM R50 GL 60 DIM 5,9W/927 E14	4099854**058608**	5,9	60	350	607	2700	90	✓	50 x 85	E14	25000	G	10	5	23,70
PFM R63 GL 60 DIM 4,9W/927 E27	4099854**047954**	4,9	60	345	550	2700	90	✓	63 x 98	E27	25000	G	10	6	24,20
PFM R80 GL 60 DIM 4,9W/927 E27	4099854**051234**	4,9	60	345	550	2700	90	✓	80 x 105	E27	25000	G	10	7	33,00
PFM R80 GL 100 DIM 8,5W/827 E27	4099854**051258**	8,5	100	670	1000	2700	80	✓	80 x 105	E27	25000	F	10	7	33,50

LEDVANCE PERFORMANCE CLASS - R50/63/80 VERRE

220–240 V – 36° – Garantie 4 ans – ON/OFF X 100 000

CR 7H

PFM R50 GL 25 1,5W/827 E14	4099854**058639**	1,5	25	110	248	2700	80	—	50 x 85	E14	15000	F	10	5	18,50
PFM R50 GL 40 2,6W/827 E14	4099854**058660**	2,6	40	210	398	2700	80	—	50 x 85	E14	15000	F	10	5	18,50
PFM R50 GL 60 4,3W/827 E14	4099854**058714**	4,3	60	350	582	2700	80	—	50 x 85	E14	15000	F	10	5	18,50
PFM R63 GL 40 2,9W/827 E27	4099854**048012**	2,9	40	210	430	2700	80	—	63 x 98	E27	15000	F	10	6	21,60
PFM R63 GL 60 4,8W/827 E27	4099854**048371**	4,8	60	350	650	2700	80	—	63 x 98	E27	15000	F	10	6	21,60
PFM R80 GL 60 4,8W/827 E27	4099854**050091**	4,8	60	350	650	2700	80	—	80 x 105	E27	15000	F	10	7	26,30
PFM R80 GL 100 8,5W/827 E27	4099854**050114**	8,5	100	670	1000	2700	80	—	80 x 105	E27	15000	F	10	7	27,30

[1] Les lampes LED gradables peuvent fonctionner avec un grand nombre de variateurs disponibles dans le commerce ; voir détails et résultats des tests de compatibilité sur www.ledvance.fr/compatibilite



1 2 3 4 5 6 7 8 9 10 11

LAMPES LED CLASSIQUES DE TRÈS HAUTE EFFICACITÉ ÉNERGÉTIQUE ET LONGUE DURÉE DE VIE

LEDVANCE SUPERIOR - LABEL ÉNERGÉTIQUE A - VERRE

Rendement énergétique exceptionnel, jusqu'à 213lm/W - 220-240V - Très longue durée de vie : 50 000h - ON/OFF X 500 000 - Garantie 5 ans

CR 7H

Désignation		EAN	W		lm	cd	K	Ra		mm ⌀ x L		DURÉE DE VIE			No.	UNITAIRE
SUP CLA 40 FIL EELA 2,2W/827 E27	NEW	4099854**236532**	2,2	40	470	—	2 700	80	—	60 x 105	E27	50 000	A	10	2	21,80
SUP CLA 40 GL FR EELA 2,2W/827 E27	NEW	4099854**236556**	2,2	40	470	—	2 700	80	—	60 x 105	E27	50 000	A	10	3	21,80
SUP CLA 40 FIL EELA 2,2W/840 E27	NEW	4099854**259517**	2,2	40	470	—	4 000	80	—	60 x 105	E27	50 000	A	10	4	21,80
SUP CLA 40 GL FR EELA 2,2W/840 E27	NEW	4099854**259548**	2,2	40	470	—	4 000	80	—	60 x 105	E27	50 000	A	10	1	21,80
SUP CLA 60 FIL EELA 3,8W/827 E27	NEW	4099854**236570**	3,8	60	806	—	2 700	80	—	60 x 105	E27	50 000	A	10	2	24,90
SUP CLA 60 GL FR EELA 3,8W/827 E27	NEW	4099854**236594**	3,8	60	806	—	2 700	80	—	60 x 105	E27	50 000	A	10	3	24,90
SUP CLA 60 FIL EELA 3,8W/840 E27	NEW	4099854**259586**	3,8	60	806	—	4 000	80	—	60 x 105	E27	50 000	A	10	4	24,90
SUP CLA 60 GL FR EELA 3,8W/840 E27	NEW	4099854**259616**	3,8	60	806	—	4 000	80	—	60 x 105	E27	50 000	A	10	1	24,90
SUP CLA 75 FIL EELA 5W/827 E27	NEW	4099854**236617**	5	75	1 055	—	2 700	80	—	60 x 105	E27	50 000	A	10	2	31,20
SUP CLA 75 GL FR EELA 5W/827 E27	NEW	4099854**236631**	5	75	1 055	—	2 700	80	—	60 x 105	E27	50 000	A	10	3	31,20
SUP CLA 75 FIL EELA 5W/840 E27	NEW	4099854**259654**	5	75	1 055	—	4 000	80	—	60 x 105	E27	50 000	A	10	4	31,20
SUP CLA 75 GL FR EELA 5W/840 E27	NEW	4099854**259630**	5	75	1 055	—	4 000	80	—	60 x 105	E27	50 000	A	10	1	31,20
SUP CLA 100 FIL EELA 7,2W/827 E27	NEW	4099854**236655**	7,2	100	1 521	—	2 700	80	—	60 x 105	E27	50 000	A	10	2	40,70
SUP CLA 100 GL FR EELA 7,2W/827 E27	NEW	4099854**236730**	7,2	100	1 521	—	2 700	80	—	60 x 105	E27	50 000	A	10	3	40,70
SUP CLA 100 FIL EELA 7,2W/840 E27	NEW	4099854**259678**	7,2	100	1 521	—	4 000	80	—	60 x 105	E27	50 000	A	10	5	40,70
SUP CLA 100 GL FR EELA 7,2W/840 E27	NEW	4099854**259692**	7,2	100	1 521	—	4 000	80	—	60 x 105	E27	50 000	A	10	1	40,70
SUP CLA 150 GL FR EELA 11,6W/827 E27	NEW	4099854**282195**	11,6	150	2 452	—	2 700	80	—	70 x 124	E27	50 000	A	10	6	45,30
SUP CLA 150 GL FR EELA 11,6W/840 E27	NEW	4099854**282218**	11,6	150	2 452	—	4 000	80	—	70 x 124	E27	50 000	A	10	6	45,30
SUP CLB 25 GL FR EELA 1,2W/827 E14	NEW	4099854**282652**	1,2	25	255	—	2 700	80	—	35 x 100	E14	50 000	A	10	7	19,40
SUP CLB 25 GL FR EELA 1,2W/827 E14	NEW	4099854**282638**	1,2	25	255	—	4 000	80	—	35 x 100	E14	50 000	A	10	7	19,40
SUP CLB 40 FIL EELA 2,2W/827 E14	NEW	4099854**255267**	2,2	40	470	—	2 700	80	—	35 x 100	E14	50 000	A	10	8	21,00
SUP CLB 40 GL FR EELA 2,2W/827 E14	NEW	4099854**255281**	2,2	40	470	—	2 700	80	—	35 x 100	E14	50 000	A	10	7	21,00
SUP CLB 60 FIL EELA 3,8W/827 E14	NEW	4099854**255304**	3,8	60	806	—	2 700	80	—	35 x 100	E14	50 000	A	10	8	22,70
SUP CLB 60 GL FR EELA 3,8W/827 E14	NEW	4099854**255328**	3,8	60	806	—	2 700	80	—	35 x 100	E14	50 000	A	10	7	22,70
SUP CLP 25 GL FR EELA 1,2W/827 E27	NEW	4099854**281990**	1,2	25	255	—	2 700	80	—	45 x 80	E27	50 000	A	10	9	33,30
SUP CLP 25 GL FR EELA 1,2W/827 E14	NEW	4099854**282157**	1,2	25	255	—	2 700	80	—	45 x 80	E14	50 000	A	10	10	33,30
SUP CLP 25 GL FR EELA 1,2W/827 E27	NEW	4099854**282010**	1,2	25	255	—	4 000	80	—	45 x 80	E27	50 000	A	10	9	33,30
SUP CLP 25 GL FR EELA 1,2W/840 E14	NEW	4099854**282171**	1,2	25	255	—	4 000	80	—	45 x 80	E14	50 000	A	10	10	33,30
SUP CLP 40 FIL EELA 2,2W/827 E14	NEW	4099854**255373**	2,2	40	470	—	2 700	80	—	45 x 80	E14	50 000	A	10	11	28,20
SUP CLP 40 GL FR EELA 2,2W/827 E14	NEW	4099854**255458**	2,2	40	470	—	2 700	80	—	45 x 80	E14	50 000	A	10	10	28,20
SUP CLP 60 FIL EELA 3,8W/827 E14	NEW	4099854**255397**	3,8	60	806	—	2 700	80	—	45 x 80	E14	50 000	A	10	11	30,50
SUP CLP 60 GL FR EELA 3,8W/827 E14	NEW	4099854**255519**	3,8	60	806	—	2 700	80	—	45 x 80	E14	50 000	A	10	10	30,50
SUP GL95 FIL EELA 3,8W/827 E27	NEW	4099854**236990**	3,8	60	806	—	2 700	80	—	95 x 135	E27	50 000	A	10	12	34,40
SUP GL95 GL FR EELA 3,8W/827 E27	NEW	4099854**237010**	3,8	60	806	—	2 700	80	—	95 x 135	E27	50 000	A	10	13	34,40
SUP GL125 100 GL FR EELA 7,2W/827 E27	NEW	4099854**280214**	7,2	100	1 521	—	2 700	80	—	125 x 168	E27	50 000	A	10	13	39,00
SUP GL125 100 GL FR EELA 7,2W/840 E27	NEW	4099854**280290**	7,2	100	1 521	—	4 000	80	—	125 x 168	E27	50 000	A	10	13	39,00
SUP GL125 100 GL FR EELA 7,2W/865 E27	NEW	4099854**280313**	7,2	100	1 521	—	6 500	80	—	125 x 168	E27	50 000	A	10	13	39,00
SUP GL125 150 GL FR EELA 11,6W/840 E27	NEW	4099854**280337**	11,6	150	2 452	—	4 000	80	—	125 x 168	E27	50 000	A	10	13	50,50
SUP CL EDI60 FIL EELA 3,8W/827 E27	NEW	4099854**237034**	3,8	60	806	—	2 700	80	—	64 x 143	E27	50 000	A	10	14	32,80


12


13


14


15


16


17


18


19


20

Désignation	EAN	W		lm	cd	K	Ra			DURÉE DE VIE				UNITAIRE	

LEDVANCE SUPERIOR - LABEL ÉNERGÉTIQUE A - GRADABLE[1] - VERRE

Rendement énergétique exceptionnel, jusqu'à 213lm/W - 220-240V - Très longue durée de vie - 50 000h - ON/OFF X 500 000 - Garantie 5 ans

CR 7H

SUP CLA 40 FIL DIM EELA 2,2W/827 E27	NEW	4099854**265280**	2,2	40	470	—	2700	80	✓	60 x 105	E27	50 000	A	10	2	31,40
SUP CLA 40 GL FR DIM EELA 2,2W/827 E27	NEW	4099854**265266**	2,2	40	470	—	2700	80	✓	60 x 105	E27	50 000	A	10	1	31,40
SUP CLA 60 FIL DIM EELA 3,8W/827 E27	NEW	4099854**265303**	3,8	60	806	—	2700	80	✓	60 x 105	E27	50 000	A	10	2	33,90
SUP CLA 60 GL FR DIM EELA 3,8W/827 E27	NEW	4099854**265327**	3,8	60	806	—	2700	80	✓	60 x 105	E27	50 000	A	10	1	33,90

LEDVANCE SUPERIOR - LABEL ÉNERGÉTIQUE B OU C - GRADABLE[1] - VERRE

Rendement énergétique exceptionnel, jusqu'à 185lm/W - 220-240V - Très longue durée de vie - 50 000h - ON/OFF X 500 000 - Garantie 5 ans

CR 7H

SUP CLA 75 FIL DIM EELB 5,7W/827 E27	4099854**252549**	5,7	75	1055	—	2700	80	✓	60 x 105	E27	50 000	B	10	15	26,80
SUP CLA 75 GL FR DIM EELB 5,7W/827 E27	4099854**252563**	5,7	75	1055	—	2700	80	✓	60 x 105	E27	50 000	B	10	3	26,80
SUP CLA 100 FIL DIM EELB 8,2W/827 E27	4099854**252587**	8,2	100	1521	—	2700	80	✓	60 x 105	E27	50 000	B	10	15	33,00
SUP CLA 100 G LFR DIM EELB 8,2W/827 E27	4099854**252600**	8,2	100	1521	—	2700	80	✓	60 x 105	E27	50 000	B	10	3	33,00
SUP CLB 40 FIL DIM EELC 2,9W/827 E14	4099854**253300**	2,9	40	470	—	2700	80	✓	35 x 100	E14	50 000	C	10	16	25,80
SUP CLB 40 GL FR DIM EELC 2,9W/827 E14	4099854**253324**	2,9	40	470	—	2700	80	✓	35 x 100	E14	50 000	C	10	7	25,80
SUP CLP 40 FIL DIM EELC 2,9W/827 E14	4099854**253348**	2,9	40	470	—	2700	80	✓	45 x 77	E14	50 000	C	10	17	25,80
SUP CLP 40 GL FR DIM EELC 2,9W/827 E14	4099854**253362**	2,9	40	470	—	2700	80	✓	45 x 77	E14	50 000	C	10	10	25,80

LAMPES LED CLASSIQUES IRC ÉLEVÉE

LEDVANCE SUPERIOR - CLASSIC A, B ET P GRADABLE[1] VERRE – IRC97

Excellent rendu des couleurs (Ra 97) – 220-240 V – Claire – Garantie 5 ans – ON/OFF X 100 000

CR 7H

SUP CLA40 FIL DIM 4,2W/927 IRC97 E27	4099854**065330**	4,2	40	470	—	2700	97	✓	60 x 105	E27	15000	E	10	2	18,50
SUP CLA40 FR DIM 4,2W/927 IRC97 E27	4099854**065378**	4,2	40	470	—	2700	97	✓	60 x 105	E27	15000	E	10	3	18,50
SUP CLA60 FIL DIM 7,2W/927 IRC97 E27	4099854**065071**	7,2	60	806	—	2700	97	✓	60 x 105	E27	15000	E	10	2	18,50
SUP CLA60 GLFR DIM 7,2W927 IRC97 E27	4099854**065231**	7,2	60	806	—	2700	97	✓	60 x 105	E27	15000	E	10	3	18,50
SUP CLA75 FIL DIM 9,5W/927 IRC97 E27	4099854**065170**	9,5	75	1055	—	2700	97	✓	60 x 105	E27	15000	E	10	4	26,30
SUP CLA75GLFR DIM 9,5W/927 IRC97 E27	4099854**065279**	9,5	75	1055	—	2700	97	✓	60 x 105	E27	15000	E	10	3	26,30
SUP CLA100FIL DIM 13,8W927 IRC97 E27	4099854**065217**	13,8	100	1521	—	2700	97	✓	60 x 105	E27	15000	E	10	4	31,40
SUP CLA100FR DIM 13,8W/927 IRC97 E27	4099854**065316**	13,8	100	1521	—	2700	97	✓	60 x 105	E27	15000	E	10	3	31,40
SUP CLB40 FIL DIM 4,2W/927 IRC97 E14	4099854**065590**	4,2	40	470	—	2700	97	✓	35 x 100	E14	15000	E	10	18	25,80
SUP CLB40 FR DIM 4,2W/927 IRC97 E14	4099854**065613**	4,2	40	470	—	2700	97	✓	35 x 100	E14	15000	E	10	7	25,80
SUP CLP40 FIL DIM 4,2W/927 IRC97 E14	4099854**065750**	4,2	40	470	—	2700	97	✓	45 x 77	E14	15000	E	10	19	18,50
SUP CLP40 FR DIM 4,2W/927 IRC97 E14	4099854**065828**	4,2	40	470	—	2700	97	✓	45 x 77	E14	15000	E	10	10	18,50
SUP CLP40 FIL DIM 4,2W/927 IRC97 E27	4099854**077968**	4,2	40	470	—	2700	97	✓	45 x 77	E27	15000	E	10	20	25,80

[1] Les lampes LED gradables peuvent fonctionner avec un grand nombre de variateurs disponibles dans le commerce ; voir détails et résultats des tests de compatibilité sur www.ledvance.fr/compatibilite



LAMPES LED FILAMENTS CLASSIQUES

LEDVANCE PERFORMANCE CLASS - CLASSIC A GRADABLE[1] VERRE

220-240V – Claire & Dépolie – Garantie 5 ans[2] – ON/OFF X 100 000

Désignation		EAN	W		lm	cd	K	Ra			DURÉE DE VIE				No.	€ UNITAIRE
													PERFOR-MANCE CLASS			CR 7H
PFM CLA 40 FIL DIM 4,8W/827 E27		4099854**067396**	4,8	40	470	—	2700	80	✓	60 x 105	E27	15000	F	10	1	18,50
PFM CLA 40 GLFR DIM 4,8W/827 E27		4099854**067433**	4,8	40	470	—	2700	80	✓	60 x 105	E27	15000	F	10	2	18,50
SSTAR CLA40 FILCL DIM 4,8W/840 E27 OSRAM	CR 38	4058075**434660**	4,8	40	470	—	4000	80	✓	60 x 105	E27	15000	F	6	3	6,83
PFM CLA 60 FIL DIM 7W/827 B22d		4099854**054372**	7	60	806	—	2700	80	✓	60 x 104	B22d	15000	E	10	4	18,50
PFM CLA 60 FIL DIM 7W/827 E27		4099854**054396**	7	60	806	—	2700	80	✓	60 x 106	E27	15000	E	10	1	18,50
PFM CLA 60 GLFR DIM 7W/827 E27		4099854**054433**	7	60	806	—	2700	80	✓	60 x 106	E27	15000	E	10	2	18,50
PFM CLA 60 GLFR DIM 7W/827 B22d		4099854**054334**	7	60	806	—	2700	80	✓	60 x 104	B22d	15000	E	10	5	18,50
PFM CLA 60 GLFR DIM 7W/840 E27		4099854**054297**	7	60	806	—	4000	80	✓	60 x 106	E27	15000	E	10	2	18,50
PFM CLA 75 FIL DIM 7,5W/827 E27		4099854**060915**	7,5	75	1055	—	2700	80	✓	60 x 105	E27	15000	D	10	6	26,30
SSTAR DIM CLA75 FIL CL 840 E27 OSRAM	CR 38	4058075**434967**	7,8	75	1055	—	4000	80	✓	60 x 104	E27	15000	D	6	6	10,64
PFM CLA 75 GLFR DIM 7,5W/827 E27		4099854**060977**	7,5	75	1055	—	2700	80	✓	60 x 105	E27	15000	D	10	2	26,30
SSTAR DIM CLA75 GL FR 827 B22 OSRAM	CR 38	4058075**448063**	7,8	75	1055	—	2700	80	✓	60 x 103	B22d	15000	D	6	7	10,64
PFM CLA 75 GLFR DIM 7,5W/840 E27		4099854**060854**	7,5	75	1055	—	4000	80	✓	60 x 105	E27	15000	D	10	2	26,30
PFM CLA 100 FIL DIM 11W/827 E27		4099854**060595**	11	100	1521	—	2700	80	✓	60 x 105	E27	15000	D	10	8	31,40
PFM CLA 100 GLFR DIM 11W/827 E27		4099854**060656**	11	100	1521	—	2700	80	✓	60 x 105	E27	15000	D	10	3	31,40
SSTAR DIM CLA100 GL FR 827 B22 OSRAM	CR 38	4058075**245655**	11	100	1521	—	2700	80	✓	60 x 104	B22d	15000	D	6	7	14,54
SSTAR DIM CLA100 FIL CL 840 E27 OSRAM	CR 38	4058075**448100**	11	100	1521	—	4000	80	✓	60 x 105	E27	15000	D	6	8	14,54
SSTAR DIM CLA100 GL FR 840 E27 OSRAM	CR 38	4058075**434707**	11	100	1521	—	4000	80	✓	60 x 105	E27	15000	D	6	2	14,54
PFM CLA 150 GLFR DIM 18W/827 E27		4099854**067457**	18	150	2452	—	2700	80	✓	70 x 128	E27	15000	D	10	9	44,80

[1] Les lampes LED gradables peuvent fonctionner avec un grand nombre de variateurs disponibles dans le commerce ; voir détails et résultats des tests de compatibilité sur www.ledvance.fr/compatibilite.
[2] Garantie de 4 ans pour les versions SUPERSTAR (SSTAR)



1 2 3 4 5 6 7 8 9

LAMPES LED FILAMENTS CLASSIQUES

LEDVANCE PERFORMANCE CLASS - CLASSIC A VERRE

220-240V – Claire & Dépolie – Garantie 4 ans[1] – ON/OFF X 100 000

CR 7H

Désignation	EAN	W		lm	cd	K	Ra					DURÉE DE VIE				No.	€ UNITAIRE
PFM CLA 40 FIL 4W/827 E27	4099854**069697**	4	40	470	—	2700	80	—	60 x 105	E27	15000	E	10	1	8,90
PFM CLA 40 FIL 4W/827 B22d	4099854**069758**	4	40	470	—	2700	80	—	60 x 104	B22d	15000	E	10	2	8,90
PFM CLA 40 FIL 4W/840 E27	4099854**069673**	4	40	470	—	4000	80	—	60 x 105	E27	15000	E	10	1	8,90
PFM CLA 40 GLFR 4W/827 E27	4099854**069659**	4	40	470	—	2700	80	—	60 x 105	E27	15000	E	10	3	8,90
PFM CLA 40 GLFR 4W/840 E27	4099854**069710**	4	40	470	—	4000	80	—	60 x 105	E27	15000	E	10	3	8,90
PFM CLA 40 GLFR 4W/827 B22d	4099854**069734**	4	40	470	—	2700	80	—	60 x 104	B22d	15000	E	10	4	8,90
PFM CLA 60 FIL 6,5W/827 E27	4099854**062582**	6,5	60	806	—	2700	80	—	60 x 105	E27	15000	E	10	5	8,90
PFM CLA 60 FIL 6,5W/840 E27	4099854**062667**	6,5	60	806	—	4000	80	—	60 x 105	E27	15000	E	10	5	8,90
PFM CLA 60 FIL 6,5W/827 B22d	4099854**063060**	6,5	60	806	—	2700	80	—	60 x 104	B22d	15000	E	10	2	8,90
PFM CLA 60 GLFR 6,5W/827 E27	4099854**062421**	6,5	60	806	—	2700	80	—	60 x 105	E27	15000	E	10	3	8,90
PFM CLA 60 GLFR 6,5W/840 E27	4099854**062469**	6,5	60	806	—	4000	80	—	60 x 105	E27	15000	E	10	3	8,90
PFM CLA 60 GLFR 6,5W/827 B22d	4099854**062704**	6,5	60	806	—	2700	80	—	60 x 104	B22d	15000	E	10	4	8,90
PFM CLA 75 FIL 7,5W/827 E27	4099854**062186**	7,5	75	1055	—	2700	80	—	60 x 105	E27	15000	D	10	6	11,30
PFM CLA 75 FIL 7,5W/840 E27	4099854**062988**	7,5	75	1055	—	4000	80	—	60 x 105	E27	15000	D	10	6	11,30
PFM CLA 75 GLFR 7,5W/827 E27	4099854**062049**	7,5	75	1055	—	2700	80	—	60 x 105	E27	15000	D	10	3	11,30
PFM CLA 75 GLFR 7,5W/840 E27	4099854**062025**	7,5	75	1055	—	4000	80	—	60 x 105	E27	15000	D	10	3	11,30
PFM CLA 100 FIL 11W/827 E27	4099854**069819**	11	100	1521	—	2700	80	—	60 x 105	E27	15000	D	10	7	16,00
PFM CLA 100 FIL 11W/840 E27	4099854**069772**	11	100	1521	—	4000	80	—	60 x 105	E27	15000	D	10	7	16,00
PFM CLA 100 GLFR 11W/827 E27	4099854**069796**	11	100	1521	—	2700	80	—	60 x 105	E27	15000	D	10	3	16,00
STAR CLA100 GL FR 840 E27 OSRAM CR 38	4058075**434028**	11	100	1521	—	4000	80	—	60 x 105	E27	15000	D	6	3	12,80
STAR CLA100 GL FR 865 E27 OSRAM CR 38	4058075**435445**	11	100	1521	—	6500	80	—	60 x 105	E27	15000	D	6	3	12,80
STAR CLA100 GL FR 827 B22 OSRAM CR 38	4058075**124684**	11	100	1521	—	2700	80	—	60 x 104	B22d	15000	D	6	4	12,80
PFM CLA 150 GLFR 17W/827 E27	4099854**069833**	17	150	2452	—	2700	80	—	70 x 118	E27	15000	D	10	8	53,50
PFM CLA 150 GLFR 17W/840 E27	4099854**069857**	17	150	2452	—	4000	80	—	70 x 118	E27	15000	D	10	8	53,50
PFM CLA 200 GLFR 24W/827 E27	4099854**069895**	24	200	3452	—	2700	80	—	95 x 162	E27	15000	D	4	9	67,00
PFM CLA 200 GLFR 24W/840 E27	4099854**069918**	24	200	3452	—	4000	80	—	95 x 162	E27	15000	D	4	9	67,00

[1] Garantie de 3 ans pour les versions STAR.



LAMPES LED FILAMENTS CLASSIQUES

LEDVANCE PERFORMANCE CLASS - CLASSIC B GRADABLE[1] VERRE

220-240V – Claire & Dépolie – Garantie 5 ans[2] – ON/OFF X 100 000

Désignation		EAN	W		lm	cd	K	Ra				DURÉE DE VIE				No.	UNITAIRE
PFM CLB 40 FIL DIM 4,8W/827 E14		4099854**067532**	4,8	40	470	—	2700	80	✓	35 x 97	E14	15000	F	10	1	20,60
PFM CLB 40 GLFR DIM 4,8W/827 E14		4099854**067556**	4,8	40	470	—	2700	80	✓	35 x 97	E14	15000	F	10	2	20,60
PFM CLB 40 FIL DIM 4,8W/827 E27		4099854**067495**	4,8	40	470	—	2700	80	✓	35 x 95	E27	15000	F	10	3	20,60
PFM CLB 40 GLFR DIM 4,8W/827 B22d		4099854**067518**	4,8	40	470	—	2700	80	✓	35 x 94	B22d	15000	F	10	4	20,60
PFM CLB 60 GLFR DIM 5,5W/827 E14		4099854**060533**	5,5	60	806	—	2700	80	✓	35 x 100	E14	15000	D	10	2	29,40
SSTAR DIM CLB40 GL FR 827 E27 OSRAM	CR 38	4058075**435025**	4,8	40	470	—	2700	80	✓	35 x 95	E27	15000	F	6	5	7,62
SSTAR DIM CLB40 FIL CL 840 E14 OSRAM	CR 38	4058075**434943**	4,8	40	470	—	4000	80	✓	35 x 97	E14	15000	F	6	6	7,62
SSTAR DIM CLBA40 FIL CL 827 E14 OSRAM	CR 38	4058075**434561**	4	40	470	—	2700	80	✓	35 x 121	E14	15000	E	6	7	7,62
SSTAR DIM CLBA40 GL FR 827 E14 OSRAM	CR 38	4058075**434585**	4	40	470	—	2700	80	✓	35 x 121	E14	15000	E	6	8	7,62

LEDVANCE PERFORMANCE CLASS - CLASSIC B VERRE

220-240V – Claire & Dépolie – Garantie 4 ans[2] – ON/OFF X 100 000

PERFORMANCE CLB 25 FIL 2,5W/827 E14		4099854**069451**	2,5	25	250	—	2700	80	—	35 x 100	E14	15000	F	10	1	12,40
PERFORMANCE CLB25 FIL 2,5W/827 B22d		4099854**069376**	2,5	25	250	—	2700	80	—	35 x 91	B22d	15000	F	10	9	12,40
PERFORMANCE CLB25 GLFR 2,5W/827 E14		4099854**069437**	2,5	25	250	—	2700	80	—	35 x 100	E14	15000	F	10	2	12,40
STAR CLBA25 FIL CLAIRE 827 E14 OSRAM	CR 38	4058075**436640**	2,5	25	250	—	2700	80	—	35 x 121	E14	15000	F	6	4	5,28
PERFORMANCE CLB 40 FIL 4W/827 E14		4099854**069413**	4	40	470	—	2700	80	—	35 x 100	E14	15000	E	10	1	12,40
PERFORMANCE CLB 40 FIL 4W/840 E14		4099854**069291**	4	40	470	—	4000	80	—	35 x 100	E14	15000	E	10	1	12,40
PERFORMANCE CLB 40 FIL 4W/827 E27		4099854**069277**	4	40	470	—	2700	80	—	35 x 92	E27	15000	E	10	10	12,40
PERFORMANCE CLB 40 FIL 4W/827 B22d		4099854**069314**	4	40	470	—	2700	80	—	35 x 91	B22d	15000	E	10	11	12,40
PERFORMANCE CLB 40 GLFR 4W/827 E14		4099854**069390**	4	40	470	—	2700	80	—	35 x 100	E14	15000	E	10	2	12,40
PERFORMANCE CLB 40 GLFR 4W/827 B22d		4099854**069338**	4	40	470	—	2700	80	—	35 x 91	B22d	15000	E	10	4	12,40
STAR CLB40 GL FR 865 E14 OSRAM	CR 38	4058075**446786**	4	40	470	—	6500	80	—	35 x 100	E14	15000	E	6	2	6,16
PERFORMANCE CLBA 40 FIL 4W/827 E14		4099854**069475**	4	40	470	—	2700	80	—	35 x 121	E14	15000	E	10	4	15,50
PERFORMANCE CLBW 40 FIL 4W/827 E14		4099854**069352**	4	40	470	—	2700	80	—	35 x 100	E14	15000	E	10	12	15,50
PERFORMANCE CLB 60 FIL 5,5W/827 E14		4099854**062308**	5,5	60	806	—	2700	80	—	35 x 100	E14	15000	D	10	1	19,60
PERFORMANCE CLB60 GLFR 5,5W/827 E14		4099854**062346**	5,5	60	806	—	2700	80	—	35 x 100	E14	15000	D	10	2	19,60

[1] Les lampes LED gradables peuvent fonctionner avec un grand nombre de variateurs disponibles dans le commerce ; voir détails et résultats des tests de compatibilité sur www.ledvance.fr/compatibilite.
[2] Garantie 4 ans pour les versions SUPERSTAR et 3 ans pour les STAR



1 2 3 4 5 6 7 8 9

LAMPES LED FILAMENTS CLASSIQUES

LEDVANCE PERFORMANCE CLASS - CLASSIC P GRADABLE[1] VERRE

220-240V – Claire & Dépolie – Garantie 5 ans[2] – ON/OFF X 100 000

CR 7H

Désignation	EAN	W		lm	cd	K	Ra		mm ⌀ x L		DURÉE DE VIE			No.	UNITAIRE
PFM CLP 25 GLFR DIM 2,8W/827 E14	4099854**067662**	2,8	25	250	—	2700	80	✓	45 x 78	E14	15000	F		10	1	18,50
PFM CLP 25 GLFR DIM 2,8W/827 E27	4099854**067631**	2,8	25	250	—	2700	80	✓	45 x 77	E27	15000	F		10	3	18,50
PFM CLP 40 FIL DIM 4,8W/827 E14	4099854**067686**	4,8	40	470	—	2700	80	✓	45 x 78	E14	15000	F		10	4	20,60
PFM CLP 40 FIL DIM 4,8W/827 E27	4099854**067570**	4,8	40	470	—	2700	80	✓	45 x 77	E27	15000	F		10	5	20,60
PFM CLP 40 GLFR DIM 4,8W/827 E14	4099854**067709**	4,8	40	470	—	2700	80	✓	45 x 78	E14	15000	F		10	1	20,60
PFM CLP 40 GLFR DIM 4,8W/827 E27	4099854**067594**	4,8	40	470	—	2700	80	✓	45 x 77	E27	15000	F		10	3	20,60
PFM CLP 40 GLFR DIM 4,8W/827 B22d	4099854**067617**	4,8	40	470	—	2700	80	✓	45 x 76	B22d	15000	F		10	6	20,60
STAR DIM CLP60 FIL CL 827 E14 OSRAM CR 38	4058075**447875**	6,5	60	806	—	2700	80	✓	45 x 78	E14	15000	E		6	4	10,14
PFM CLP 60 GLFR DIM 5,9W/827 E14	4099854**253409**	5,9	60	806	—	2700	80	✓	45 x 77	E14	15000	D		10	1	24,20
SSTAR DIM CLP60 GL FR 840 E14 OSRAM CR 38	4058075**434684**	6,5	60	806	—	4000	80	✓	45 x 78	E14	15000	E		6	1	10,14

LEDVANCE PERFORMANCE CLASS - CLASSIC P VERRE

220-240V – Claire & Dépolie – Garantie 4 ans[1] – ON/OFF X 100 000

CR 7H

Désignation	EAN	W		lm	cd	K	Ra		mm ⌀ x L		DURÉE DE VIE			No.	UNITAIRE
PFM CLP 15 FIL 1,5W/827 E27	4099854**069253**	1,5	15	136	—	2700	80	—	45 x 77	E27	15000	F		10	5	12,40
PFM CLP 25 FIL 2,5W/827 E14	4099854**069215**	2,5	25	250	—	2700	80	—	45 x 77	E14	15000	F		10	7	12,40
PFM CLP 25 FIL 2,5W/827 E27	4099854**069192**	2,5	25	250	—	2700	80	—	45 x 77	E27	15000	F		10	5	12,40
STAR CLP25 FIL CLAIRE 827 B22 OSRAM CR 38	4058075**450592**	2,5	25	250	—	2700	80	—	45 x 76	B22d	15000	F		6	8	5,28
PFM CLP25 GLFR 2,5W/827 E14	4099854**069239**	2,5	25	250	—	2700	80	—	45 x 77	E14	15000	F		10	1	12,40
PFM CLP25 GLFR 2,5W/827 E27	4099854**069123**	2,5	25	250	—	2700	80	—	45 x 77	E27	15000	F		10	3	12,40
PFM CLP 40 FIL 4W/827 E14	4099854**069178**	4	40	470	—	2700	80	—	45 x 77	E14	15000	E		10	9	12,40
STAR CLP40 FIL CLAIRE 827 E27 OSRAM CR 38	4058075**435162**	4	40	470	—	2700	80	—	45 x 77	E27	15000	E		6	5	6,16
PFM CLP 40 GLFR 4W/827 E14	4099854**069154**	4	40	470	—	2700	80	—	45 x 77	E14	15000	E		10	1	12,40
PFM CLP 40 GLFR 4W/827 E27	4099854**069086**	4	40	470	—	2700	80	—	45 x 77	E27	15000	E		10	3	12,40
PFM CLP 40 GLFR 4W/827 B22d	4099854**069109**	4	40	470	—	2700	80	—	45 x 76	B22d	15000	E		10	6	12,40
STAR CLP40 GL FR 840 E14 OSRAM CR 38	4058075**437081**	4	40	470	—	4000	80	—	45 x 77	E14	15000	E		6	1	6,16
STAR CLP40 GL FR 865 E14 OSRAM CR 38	4058075**435186**	4	40	470	—	6500	80	—	45 x 77	E14	15000	E		6	1	6,16
STAR CLP40 GL FR 840 E27 OSRAM CR 38	4058075**435124**	4	40	470	—	4000	80	—	45 x 77	E27	15000	E		6	3	6,16
PFM CLP 60 FIL 5,5W/827 E14	4099854**062223**	5,5	60	806	—	2700	80	—	45 x 77	E14	15000	D		10	4	19,60
PFM CLP 60 FIL 5,5W/827 E27	4099854**062209**	5,5	60	806	—	2700	80	—	45 x 77	E27	15000	D		10	2	19,60
PFM CLP60 GLFR 5,5W/827 E14	4099854**062261**	5,5	60	806	—	2700	80	—	45 x 77	E14	15000	D		10	1	19,60
STAR CLP60 GL FR 827 E27 OSRAM CR 38	4058075**434905**	5,5	60	806	—	2700	80	—	45 x 77	E27	15000	D		6	3	7,94

[1] Les lampes LED gradables peuvent fonctionner avec un grand nombre de variateurs disponibles dans le commerce ; voir détails et résultats des tests de compatibilité sur www.ledvance.fr/compatibilite.
[2] Garantie 4 ans pour les versions SUPERSTAR et 3 ans pour les STAR



1



2



3



4



5

LAMPES LED FILAMENTS CLASSIQUES

Désignation	EAN	W		lm	cd	K	Ra				DURÉE DE VIE					UNITAIRE

LEDVANCE PERFORMANCE CLASS - GLOBE GRADABLE[1] VERRE

220-240 V – Dépolie – Garantie 5 ans – ON/OFF X 100 000 — CR 7H

PFM GLBE95 75 GLFR DIM 7,5W/827 E27	4099854**060717**	7,5	75	1 055	—	2 700	80	✓	95 x 135	E27	15 000	D	6	2	30,40
PFM GLOBE95 100GLFR DIM 11W/827 E27	4099854**060793**	11	100	1 521	—	2 700	80	✓	95 x 135	E27	15 000	D	6	2	42,20

LEDVANCE PERFORMANCE CLASS - GLOBE VERRE

220-240V – Claire & Dépolie – Garantie 4 ans – ON/OFF X 100 000 — CR 7H

PFM GLOBE125 25 FIL 2,5W/827 E27	4099854**054259**	2,5	25	250	—	2 700	80	—	125 x 178	E27	15 000	F	10	3	25,80
PFM GLOBE125 40 FIL 4W/827 E27	4099854**054198**	4	40	470	—	2 700	80	—	125 x 178	E27	15 000	E	10	1	28,80
PFM GLOBE125 60 FIL 7W/827 E27	4099854**054761**	7	60	806	—	2 700	80	—	125 x 178	E27	15 000	E	10	1	31,40
PFM GLOBE95 60 GLFR 6,5W/827 E27	4099854**062384**	6,5	60	806	—	2 700	80	—	95 x 135	E27	15 000	E	6	2	30,90
PFM GLOBE95 100 GLFR 11W/827 E27	4099854**062865**	11	100	1 521	—	2 700	80	—	95 x 135	E27	15 000	D	6	2	35,50

LEDVANCE PERFORMANCE CLASS - EDISON VERRE

220-240 V – Claire – Garantie 4 ans – ON/OFF X 100 000 — CR 7H

PFM EDISON 40 FIL 4W/827 E27	4099854**070013**	4	40	470	—	2 700	80	—	64 x 143	E27	15 000	E	10	4	22,70
PFM EDISON 40 GLFR 4W/827 E27	4099854**069994**	4	40	470	—	2 700	80	—	64 x 143	E27	15 000	E	10	5	22,70
PFM EDISON 55 GLFR 6,5W/827 E27	4099854**062803**	6,5	55	730	—	2 700	80	—	64 x 143	E27	15 000	E	10	5	27,30

[1] Les lampes LED gradables peuvent fonctionner avec un grand nombre de variateurs disponibles dans le commerce ; voir détails et résultats des tests de compatibilité sur www.ledvance.fr/compatibilite.



LAMPES LED CLASSIQUES

LEDVANCE SUPERIOR CLASS - COMFORT LIGHT - CLASSIC - RA 97

Réduction du pic de bleu – Excellent rendu des couleurs – Spectre proche de la lumière naturelle – Réduction de la fatigue oculaire – 220-240 V – Très bon comportement à la variation – Garantie 3 ans – ON/OFF X 100 000

CR 7H

Désignation	EAN	W		lm	cd	K	Ra				DURÉE DE VIE				No.	€ UNITAIRE
SUP CL CLA40 FR 4,9W/927 IRC97 E27	4099854**075407**	4,9	40	470	—	2700	97	—	60 x 107	E27	30000	A G F	10	1	7,70
SUP CL CLA60 FR 9,4W/927 IRC97 E27	4099854**075421**	9,4	60	806	—	2700	97	—	60 x 112	E27	30000	A G F	10	2	7,70
SUP CL CLB 25 FR 2,8W/927 IRC97 E14	4099854**075445**	2,8	25	245	—	2700	97	—	37 x 96	E14	30000	A G F	10	3	12,40
SUP CL CLB 40 FR 4,9W/927 IRC97 E14	4099854**075469**	4,9	40	470	—	2700	97	—	38 x 106	E14	30000	A G F	10	4	12,40
SUP CL CLP 40 FR 4,9W/927 IRC97 E14	4099854**075483**	4,9	40	470	—	2700	97	—	47 x 89	E14	30000	A G F	10	5	12,40

LEDVANCE PERFORMANCE CLASS - CLASSIC A, B ET P - NATURELOOP - PLASTIQUE RECYCLÉ PCR

Lampes composées d'au moins 40% de plastique recyclé et recyclable en fin de vie – 220–240 V – Dépolie – Garantie 4 ans – ON/OFF X 100 000

CR 7H

Désignation	EAN	W		lm	cd	K	Ra				DURÉE DE VIE				No.	€ UNITAIRE
PFM PCR CLA40 4.9W 827 FR E27	4099854**204883**	4,9	40	470	—	2700	80	—	55 x 95	E27	15 000	A G F	10	6	7,70
PFM PCR CLA40 4.9W 840 FR E27	4099854**204906**	4,9	40	470	—	4000	80	—	55 x 95	E27	15 000	A G F	10	6	7,70
PFM PCR CLA60 8.5W 827 FR E27	4099854**204920**	8,5	60	806	—	2700	80	—	60 x 107	E27	15 000	A G F	10	6	7,70
PFM PCR CLA60 8.5W 840 FR E27	4099854**204944**	8,5	60	806	—	4000	80	—	60 x 107	E27	15 000	A G F	10	6	7,70
PFM PCR CLA75 10W 827 FR E27	4099854**204982**	10	75	1 055	—	2700	80	—	60 x 113	E27	15 000	A G F	10	6	9,80
PFM PCR CLA75 10W 840 FR E27	4099854**205026**	10	75	1 055	—	4000	80	—	60 x 113	E27	15 000	A G F	10	6	9,80
PFM PCR CLA100 14W 827 FR E27	4099854**205040**	14	100	1 521	—	2700	80	—	60 x 118	E27	15 000	A G F	10	6	13,40
PFM PCR CLA100 14W 840 FR E27	4099854**205088**	14	100	1 521	—	4000	80	—	60 x 118	E27	15 000	A G F	10	6	13,40
PFM PCR CLB40 4.9W 827 FR E14	4099854**205125**	4,9	40	470	—	2700	80	—	37 x 96	E14	15 000	A G F	10	7	12,40
PFM PCR CLB40 4.9W 840 FR E14	4099854**205187**	4,9	40	470	—	4000	80	—	37 x 96	E14	15 000	A G F	10	7	12,40
PFM PCR CLP40 4.9W 827 FR E14	4099854**205248**	4,9	40	470	—	2700	80	—	45 x 79	E14	15 000	A G F	10	8	12,40
PFM PCR CLP40 4.9W 840 FR E14	4099854**205262**	4,9	40	470	—	4000	80	—	45 x 79	E14	15 000	A G F	10	8	12,40



LAMPES LED CLASSIQUES

Désignation	EAN	W		lm	cd	K	Ra		mm ⌀ x L		DURÉE DE VIE			No.	€ UNITAIRE
LEDVANCE PERFORMANCE CLASS DIM - CLASSIC A GRADABLE[1]															PERFORMANCE CLASS
220-240 V – Dépolie – Garantie 5 ans – ON/OFF X 100 000															CR 7H
PFM CLA 60 FR DIM 8,8W/827 E27	4099854**043970**	8,8	60	806	—	2700	80	✓	60 x 108	E27	25000	F	10	1	17,00
PFM CLA 75 FR DIM 10,5W/827 E27	4099854**043994**	10,5	75	1055	—	2700	80	✓	60 x 112	E27	25000	F	10	2	20,10
PFM CLA 100 FR DIM 14W/827 E27	4099854**044014**	14	100	1521	—	2700	80	✓	60 x 120	E27	25000	F	10	6	23,70
PFM CLA 150 FR DIM 20W/827 E27	4099854**044038**	20	150	2452	—	2700	80	✓	70 x 137	E27	25000	E	10	7	38,60
LEDVANCE PERFORMANCE CLASS - CLASSIC A															PERFORMANCE CLASS
220-240 V – 200° – Dépolie – Garantie 4 ans – ON/OFF X 100 000															CR 7H
PFM CLA 40 FR 4,9W/827 E27	4099854**049460**	4,9	40	470	—	2700	80	—	55 x 95	E27	15000	F	10	1	7,70
PFM CLA 40 FR 4,9W/840 E27	4099854**049538**	4,9	40	470	—	4000	80	—	55 x 95	E27	15000	F	10	1	7,70
PFM CLA 60 FR 8,5W/827 E27	4099854**049088**	8,5	60	806	—	2700	80	—	60 x 107	E27	15000	F	10	1	7,70
PFM CLA 60 FR 8,5W/827 B22d	4099854**049101**	8,5	60	806	—	2700	80	—	60 x 107	B22d	15000	F	10	8	7,70
PFM CLA 60 FR 8,5W/840 E27	4099854**049149**	8,5	60	806	—	4000	80	—	60 x 107	E27	15000	F	10	1	7,70
PFM CLA 75 FR 10W/827 E27	4099854**048821**	10	75	1055	—	2700	80	—	60 x 113	E27	15000	F	10	2	9,80
PFM CLA 75 FR 10W/840 E27	4099854**048869**	10	75	1055	—	4000	80	—	60 x 113	E27	15000	F	10	2	9,80
PFM CLA 100 FR 13W/827 E27	4099854**048944**	13	100	1521	—	2700	80	—	60 x 118	E27	15000	F	10	6	13,40
PFM CLA 100 FR 13W/840 E27	4099854**048968**	13	100	1521	—	4000	80	—	60 x 118	E27	15000	F	10	6	13,40
PFM CLA 150 FR 19W/827 E27	4099854**048784**	19	150	2452	—	2700	80	—	65 x 131	E27	15000	E	10	9	35,50
LEDVANCE PERFORMANCE CLASS - CLASSIC B GRADABLE[1]															PERFORMANCE CLASS
220-240 V – 240° – Dépolie – Garantie 5 ans – ON/OFF X 100 000															CR 7H
PFM CLB 40 FR DIM 4,9W/827 E14	4099854**044052**	4,9	40	470	—	2700	80	✓	35 x 100	E14	25000	F	10	10	19,10
LEDVANCE PERFORMANCE CLASS - CLASSIC B															PERFORMANCE CLASS
220-240 V – 200° – Dépolie – Garantie 4 ans[2] – ON/OFF X 100 000															CR 7H
PFM CLB 40 FR 4,9W/827 E14	4099854**049309**	4,9	40	470	—	2700	80	—	37 x 96	E14	15000	F	10	3	12,40
STAR CLB40 FR 4,9W/840 E14 OSRAM CR 38	4058075**431058**	4,9	40	470	—	4000	80	—	37 x 100	E14	15000	F	6	4	4,77
LEDVANCE PERFORMANCE CLASS - CLASSIC P GRADABLE[1]															PERFORMANCE CLASS
220-240 V – 220° – Dépolie – Garantie 5 ans – ON/OFF X 100 000															CR 7H
PFM CLP 40 FR DIM 4,9W/827 E14	4099854**044083**	4,9	40	470	—	2700	80	✓	45 x 82	E14	25000	F	10	11	19,10
LEDVANCE PERFORMANCE CLASS - CLASSIC P															PERFORMANCE CLASS
220-240 V – 200° – Dépolie – Garantie 4 ans[2] – ON/OFF X 100 000															CR 7H
PFM CLP 40 FR 4,9W/827 E14	4099854**049385**	4,9	40	470	—	2700	80	—	45 x 79	E14	15000	F	10	5	12,40
STAR CLP40 FR 827 E27 OSRAM CR 38	4058075**431034**	4,9	40	470	—	2700	80	—	45 x 82	E27	15000	F	6	12	4,77
STAR CLP40 FR 840 E14 OSRAM CR 38	4058075**430815**	4,9	40	470	—	4000	80	—	45 x 82	E14	15000	F	6	5	4,77

[1] Les lampes LED gradables peuvent fonctionner avec un grand nombre de variateurs disponibles dans le commerce ; voir détails et résultats des tests de compatibilité sur www.ledvance.fr/compatibilite.
[2] Garantie 3 ans pour les versions STAR.



LAMPES LED CLASSIQUES

LEDVANCE PERFORMANCE CLASS - STICK

220-240 V – 200° – Ø 40,4 – Dépolie – Garantie 4 ans[2] – ON/OFF X 100 000

CR 7H

Désignation	EAN	W		lm	cd	K	Ra		mm Ø x L		DURÉE DE VIE			No.	€ UNITAIRE
PFM STICK 60 FR 8W/827 E27	4099854**057113**	8	60	806	—	2700	80	—	36 x 116	E27	15000	F		10	1	11,30
STAR STICK60 827 FR E14 OSRAM CR 38	4058075**428362**	8	60	806	—	2700	80	—	36 x 118	E14	15000	F		6	2	6,34
PFM STICK 60 FR 8W/840 E27	4099854**057151**	8	60	806	—	4000	80	—	36 x 116	E27	15000	F		10	1	11,30
STAR STICK60 840 FR E14 OSRAM CR 38	4058075**428423**	8	60	806	—	4000	80	—	36 x 118	E14	15000	F		6	2	6,34
PFM STICK 75 FR 9W/827 E27	4099854**057175**	9	75	1050	—	2700	80	—	36 x 116	E27	15000	E		10	1	14,40
STAR STICK75 827 FR E14 OSRAM CR 38	4058075**428386**	9	75	1050	—	2700	80	—	36 x 118	E14	15000	E		6	2	7,92
PFM STICK 75 FR 9W/840 E27	4099854**057250**	9	75	1050	—	4000	80	—	36 x 116	E27	15000	E		10	1	14,40
STAR STICK75 840 FR E14 OSRAM CR 38	4058075**428409**	9	75	1050	—	4000	80	—	36 x 118	E14	15000	E		6	2	7,92
STAR STICK75 865 FR E27 OSRAM CR 38	4058075**466258**	9	75	1050	—	6500	80	—	36 x 116	E27	15000	E		6	1	7,92
STAR STICK75 865 FR E14 OSRAM CR 38	4058075**466272**	9	75	1050	—	6500	80	—	36 x 118	E14	15000	E		6	2	7,92

LEDVANCE VALUE CLASS - CLASSIC A

220-240 V – 200° – Dépolie – Garantie 2 ans

CR 7H

VALUE CLA 60 FR 8,5W/827 E27	4099854**049620**	8,5	60	806	—	2700	80	—	60 x 107	E27	10000	F		10	3	6,10
VALUE CLA 60 FR 8,5W/840 E27	4099854**049187**	8,5	60	806	—	4000	80	—	60 x 107	E27	10000	F		10	3	6,10
VALUE CLA 75 FR 10W/827 E27	4099854**048807**	10	75	1055	—	2700	80	—	60 x 113	E27	10000	F		10	4	9,10
VALUE CLA 75 FR 10W/840 E27	4099854**048883**	10	75	1055	—	4000	80	—	60 x 113	E27	10000	F		10	4	9,10

[1] Les lampes LED peuvent fonctionner avec un grand nombre de variateurs disponibles dans le commerce ; voir détails et résultats des tests de compatibilité sur www.ledvance.fr/compatibilite
[2] Garantie 3 ans pour les versions STAR

SENSOR



APPLICATIONS SPÉCIALES

LEDVANCE SUPERIOR CLASS - DÉTECTEUR CRÉPUSCULAIRE - CLASSIC A

Allumage automatique selon le niveau de lumière naturelle (détection spectrale) – 220-240V – Verre claire (FIL CLAIRE) ou version plastique dépolie – Garantie 5 ans – ON/OFF X 100 000

CR 7H

Désignation	EAN	W		lm	cd	K	Ra		mm ⌀ x L		DURÉE DE VIE			No.	UNITAIRE
SUP CLA 40 DS FIL 4,9W/827 E27	4099854**048197**	4,9	40	470	—	2700	80	—	60 x 106	E27	15000	F	10	1	25,80
SUP CLA 60 DS FR 8,8W/827 E27	4099854**043956**	8,8	60	806	—	2700	80	—	60 x 108	E27	25000	F	10	2	28,30
SUP CLA 60 DS FIL 7,3W/827 E27	4099854**048210**	7,3	60	806	—	2700	80	—	60 x 106	E27	15000	E	10	1	29,90

LEDVANCE SUPERIOR CLASS - FACILITIES - CLASSIC A ET B

Lampes LED AC – 220-240V ou DC 175-250V – Longue durée de vie – Idéales pour les applications d'allumage/extinction fréquentes : ON/OFF X 500 000 et conditions extrêmes : -30° à 50°C – Garantie 5 ans

CR 7H

SUP CLA 60 FR FACI 7W/827 E27	4099854**044151**	7	60	806	—	2700	80	—	60 x 108	E27	25000	E	10	2	18,00
SUP CLA 60 FR FACI 7W/840 E27	4099854**044175**	7	60	806	—	4000	80	—	60 x 108	E27	25000	E	10	2	18,00
SUP CLA 75 FR FACI 9W/827 E27	4099854**044199**	9	75	1055	—	2700	80	—	60 x 112	E27	25000	E	10	2	23,70
SUP CLA 75 FR FACI 9W/840 E27	4099854**044212**	9	75	1055	—	4000	80	—	60 x 112	E27	25000	E	10	2	23,70
SUP CLB 60 FR FACI 7,3W/827 E27	4099854**086342**	7,3	60	806	—	2700	80	—	37 x 107	E14	25000	E	10	3	31,40
SUP CLB 60 FR FACI 7,3W/840 E27	4099854**086366**	7,3	60	806	—	4000	80	—	37 x 107	E14	25000	E	10	3	31,40

LEDVANCE SUPERIOR CLASS - MOTION SENSOR - DÉTECTEUR DE MOUVEMENT - CLASSIC A

Allumage automatique par détection de mouvement – 220-240V – Version en verre (FIL) ou version plastique dépolie – Version en plastique dépolie (FR) également équipée d'un détecteur crépusculaire - Garantie 5 ans – ON/OFF X 100 000

CR 7H

SUP LED CLA60 MS 8,8W 827 FR E27	4099854**094200**	8,8	60	806	—	2700	80	—	60 x 112	E27	25000	F	10	2	23,70
SUP LED CLA60 MS 7,3W 827 FIL CL E27	4099854**236792**	7,3	60	806	—	2700	80	—	60 x 116	E27	15000	E	10	4	53,50
SUP LED CLA75 MS 10W 827 FR E27	4099854**094224**	10	75	1055	—	2700	80	—	60 x 112	E27	25000	F	10	2	26,30

OSRAM STAR TRÈS BASSE TENSION 12-36 V - CLASSIC A

Fonctionnement en très basse tension – Utilisation sur batterie pour les bateaux, camping-car, maisons de jardin – 12-36 V – Garantie 4 ans – ON/OFF X 100 000

CR 38

LED STAR+ LOW VOLTAGE CLA FR 6,5W/840 E27	4058075**757608**	6,5	45	600	—	4000	80	—	60 x 118	E27	25000	F	6	2	7,51
LED STAR+ LOW VOLTAGE CLA FR 9W/840 E27	4058075**757622**	9	65	940	—	4000	80	—	60 x 118	E27	25000	F	6	2	9,39
LED STAR+ LOW VOLTAGE CLA FR 6,5W/827 E27	4099854**040368**	6,5	45	600	—	2700	80	—	60 x 118	E27	25000	F	6	2	7,51
LED STAR+ LOW VOLTAGE CLA FR 9W/827 E27	4099854**040467**	9	65	940	—	2700	80	—	60 x 118	E27	25000	F	6	2	9,39

LEDVANCE PERFORMANCE CLASS - CALOTTE MIROITÉE

Formes Classic et Sphérique – 220-240 V – Garantie 4 ans – ON/OFF X 100 000

CR 7H

PFM CLP31 FIL MIROIR ARG 4W/827 E14	4099854**070037**	4	31	350	—	2700	80	—	45 x 77	E14	15 000	F	10	6	17,50
PFM CLA50 FIL MIR ARG 6,5W/827 E27	4099854**062742**	6,5	50	650	—	2700	80	—	60 x 105	E27	15 000	F	10	5	17,50



APPLICATIONS SPÉCIALES

Désignation	EAN	W		lm	cd	K	Ra				DURÉE DE VIE			No.	UNITAIRE

LEDVANCE PERFORMANCE CLASS SPECIAL T SLIM – GRADABLE[1]

220-240 V – Claire – Garantie 3 ans – ON/OFF X 100 000 — CR 7H

PFM TSLIM 75 DIM 8W 827 CL B15D	4099854**267178**	8	75	1055	—	2700	80	✓	18 x 90	B15d	15 000	E	4	1	56,50
PFM TSLIM 60 DIM 6.5W 827 CL E14	4099854**267222**	6,5	60	806	—	2700	80	✓	20 x 82	E14	15 000	E	10	2	48,40
PFM TSLIM 60 DIM 7W 827 CL E27	4099854**267277**	7	60	806	—	2700	80	✓	32 x 80	E27	15 000	E	10	3	48,40
PFM TSLIM 60 DIM 6.5W 827 CL GU10	4099854**267321**	6,5	60	806	—	2700	80	✓	20 x 72	GU10	15 000	E	10	4	48,40

LEDVANCE PERFORMANCE CLASS - SPECIAL T SLIM B15D

220-240 V – Claire – Garantie 3 ans – ON/OFF X 100 000 — CR 7H

PFM TSLIM 60 6.5W 827 CL B15D	4099854**267123**	6,5	60	806	—	2700	80	—	18 x 80	B15d	15 000	E	4	1	48,40

LEDVANCE PERFORMANCE CLASS - SPECIAL T26

220-240V – Claire & Dépolie – Garantie 4 ans[2] – ON/OFF X 100 000 — CR 7H

STAR T26 5 FIL CLAIRE 1,3W/824 E14 OSRAM CR 38	4058075**432819**	1,6	5	50	—	2400	80	—	26 x 63	E14	15 000	G	6	5	5,27
PFM SPECIAL T26 10 FIL 1,3W/827 E14	4099854**066108**	1,3	10	110	—	2700	80	—	26 x 65	E14	15 000	G	20	5	17,00
PFM SPECIAL T26 25 FIL 2,8W/827 E14	4099854**066320**	2,8	25	250	—	2700	80	—	26 x 65	E14	15 000	F	20	6	18,00
PFM SPECIAL T26 25 FIL 2,8W/865 E14	4099854**066498**	2,8	25	250	—	6500	80	—	26 x 65	E14	15 000	F	20	6	17,00
PFM SPECIAL T26 40 FIL 4,2W/827 E14	4099854**066665**	4,2	40	470	—	2700	80	—	25 x 83	E14	15 000	E	20	7	18,00
STAR T26 55 FIL CLAIRE 6,5W/824 E14 OSRAM CR 38	4058075**432963**	6,5	55	730	—	2700	80	—	25 x 80	E14	15 000	E	6	7	10,17
PFM SPECIAL T26 20 FR 2,3W/827 E14	4099854**066993**	2,3	20	200	—	2700	80	—	25 x 58	E14	15 000	F	20	8	17,00
PFM SPECIAL T26 20 FR 2,3W/865 E14	4099854**067020**	2,3	20	200	—	6500	80	—	25 x 58	E14	15 000	F	20	8	17,00

OSRAM SPÉCIAL T26 GRADABLE[1]

220-240V – Claire – Garantie 4 ans[2] – ON/OFF X 100 000 — CR 38

LED SPECIAL T26 DIM 2,8/827 E14 OSRAM	4099854**247279**	2,8	25	250	—	2700	80	✓	26 x 63	E14	15 000	F	6	6	10,15
LED SPECIAL T26 DIM 4,8/827 E14 OSRAM	4099854**247309**	4,8	40	470	—	2700	80	✓	25 x 80	E14	15 000	F	6	7	10,95
LED SPECIAL T26 DIM 6,5/827 E14 OSRAM	4099854**247330**	6,5	55	730	—	2700	80	✓	25 x 80	E14	15 000	E	6	7	12,25

OSRAM CIRCOLUX® LED

220-240 V – Angle diffusion 160° – Garantie 3 ans – ON/OFF X 100 000 — CR 38

LED CIRCOLUX 14,5W/827 230V FR E27 AM	4058075**606999**	14,5	—	1521	—	2700	80	—	260 x 86	E27	15000	F	4	9	39,50

[1] Les lampes LED gradables peuvent fonctionner avec un grand nombre de variateurs disponibles dans le commerce ; voir détails et résultats des tests de compatibilité sur www.ledvance.fr/compatibilite
[2] Garantie 3 ans pour les versions STAR

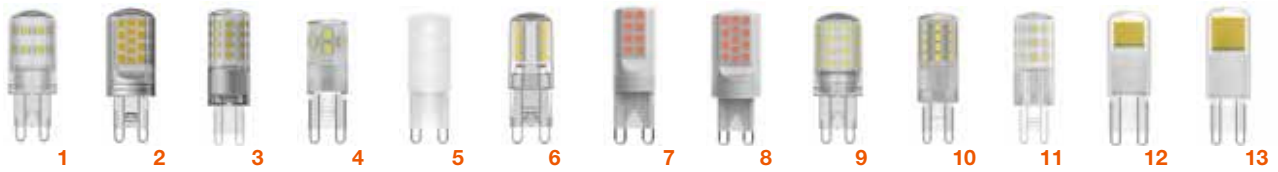

LAMPES LED SPÉCIALES

Désignation	EAN	W		lm	cd	K	Ra			DURÉE DE VIE				No.	UNITAIRE

LEDVANCE PERFORMANCE CLASS - LEDPIN G9 GRADABLE[1]

PERFORMANCE CLASS

220-240 V – Garantie 5 ans – ON/OFF X 100 000 — CR 7H

PFM SPE PIN30 DIM 3W 827 G9	4099854**248788**	3	30	320	—	2700	80	✓	18 x 49 G9	25000	F	20	1	34,50
PFM SPE PIN40 DIM 4W 827 G9	4099854**248818**	4	40	470	—	2700	80	✓	18 x 52 G9	25000	E	20	2	40,20
PFM SPE PIN50 DIM 4.4W 827 G9 NEW	4099854**248849**	4,4	48	600	—	2700	80	✓	18 x 59 G9	25000	D	20	3	58,50

LEDVANCE PERFORMANCE CLASS - LEDPIN G9

PERFORMANCE CLASS

220-240 V – Garantie 4 ans[2] – ON/OFF X 100 000 — CR 7H

PFM SPE PIN20 1.9W 827 G9	4099854**248870**	1,9	20	200	—	2700	80	—	14 x 43 G9	15000	F	20	4	19,10
LEDPIN20 1,9W/827 DEPOLIE G9 6X1 OSRAM CR 38	4058075**757943**	1,9	19	180	—	2700	80	—	15 x 46 G9	15000	F	6	5	18,50
PFM SPE PIN30 2.6W 827 G9	4099854**248931**	2,6	30	320	—	2700	80	—	14 x 43 G9	15000	E	20	6	19,10
LEDPIN30 2,6W/827 DEPOLIE G9 6X1 OSRAM CR 38	4058075**757967**	2,6	28	290	—	2700	80	—	15 x 47 G9	15000	E	6	7	18,50
PFM SPE PIN30 2.6W 840 G9	4099854**248900**	2,6	30	320	—	4000	80	—	14 x 43 G9	15000	E	20	6	19,10
LEDPIN40 4,2W/827 DEPOLIE G9 6X1 OSRAM CR 38	4058075**757981**	4,2	37	430	—	2700	80	—	19 x 52 G9	15000	F	6	8	28,00
PFM SPE PIN40 4.2W 827 G9	4099854**248962**	4,2	40	470	—	2700	80	—	18 x 49 G9	15000	E	20	9	28,80
PFM SPE PIN40 4.2W 840 G9	4099854**248993**	4,2	40	470	—	4000	80	—	18 x 49 G9	15000	E	20	9	28,80
PFM SPE PIN48 4.5W 827 G	4099854**249020**	4,5	48	600	—	2700	80	—	17 x 55 G9	15000	E	20	10	36,10
PFM SPE PIN48 4.5W 840 G9	4099854**249051**	4,5	48	600	—	4000	80	—	17 x 55 G9	15000	E	20	10	36,10
PFM SPE PIN50 4.9W 827 G9 NEW	4058075**840560**	4,9	60	806	—	2700	80	—	18 x 59 G9	15000	C	20	11	41,70
PFM SPE PIN50 4.9W 840 G9 NEW	4058075**840584**	4,9	60	806	—	4000	80	—	18 x 59 G9	15000	C	20	11	41,70

OSRAM LEDPIN G9 VERRE GRADABLE[1]

220-240V - Garantie 3 ans - ON/OFF X 100 000 — CR 38

LEDPIN20 1,8W/827 230V GL G9 6X1 OSRAM NEW	4099854**247972**	1,8	20	200	—	2700	80	—	15 x 46 G9	15000	F	6	12	7,28
LEDPIN30 2,6W/827 230V GL G9 6X1 OSRAM NEW	4099854**248009**	2,6	30	320	—	2700	80	—	17 x 52 G9	15000	E	6	13	9,23

[1] Les lampes LED gradables peuvent fonctionner avec un grand nombre de variateurs disponibles dans le commerce ; voir détails et résultats des tests de compatibilité sur www.ledvance.fr/compatibilite
[2] Garantie 3 ans pour les versions G9 SPECIAL PIN 19, 28 et 37, LEDPIN 30 et G4 LEDPIN MICRO10



LAMPES LED SPÉCIALES

Désignation	EAN	W		lm	cd	K	Ra				DURÉE DE VIE				UNITAIRE
LEDVANCE PERFORMANCE CLASS - LEDPIN GY6.35 GRADABLE[1]															PERFORMANCE CLASS
12 V – Garantie 5 ans – ON/OFF X 100 000															CR 7H
PFM SPE PIN40 DIM 3.8W 827 GY6.35	4099854**248573**	3,8	40	470	—	2700	80	✓	17 x 46	GY6.35	20 000	E	20	1	27,80
LEDVANCE PERFORMANCE CLASS - LEDPIN GY6.35															PERFORMANCE CLASS
12 V – Garantie 4 ans – ON/OFF X 100 000															CR 7H
PFM SPE PIN28 2.2W 827 GY6.35	4099854**248665**	2,2	28	300	—	2700	80	—	14 x 36	GY6.35	15 000	E	20	2	19,10
PFM SPE PIN40 3.3W 827 GY6.35	4099854**248757**	3,3	40	470	—	2700	80	—	16 x 43	GY6.35	15 000	E	20	3	23,20
LEDVANCE PERFORMANCE CLASS - LEDPIN G4 GRADABLE[1]															PERFORMANCE CLASS
12 V – Garantie 5 ans – ON/OFF X 100 000															CR 7H
PFM SPE PIN20 DIM 2W 827 G4	4099854**248542**	2	20	200	—	2700	80	✓	14 x 38	G4	25 000	F	20	4	23,20
LED PIN 20 320° DIM 2W 840 Clear G4 OSRAM CR 38	4099854**154317**	2	20	200	—	4000	80	✓	15 x 40	G4	25 000	F	6	4	12,20
LEDVANCE PERFORMANCE CLASS - LEDPIN G4															PERFORMANCE CLASS
12 V – Garantie 4 ans[2] – ON/OFF X 100 000															CR 7H
PFM SPE PIN10 MICRO 1W 827 G4	4099854**278563**	1	10	100	—	2700	80	—	10 x 30	G4	15 000	F	20	5	20,10
PFM SPE PIN10 0,9W 827 G4	4099854**064722**	0,9	10	100	—	2700	80	—	12 x 33	G4	15 000	F	20	6	14,90
PFM SPE PIN20 1.5W 827 G4	4099854**248603**	1,5	20	200	—	2700	80	—	12 x 33	G4	15 000	E	20	7	19,10
PFM SPE PIN28 2.2W 827 G4	4099854**248726**	2,2	28	300	—	2700	80	—	14 x 36	G4	15 000	E	20	4	19,10
TRANSFORMATEUR RECOMMANDÉ POUR LES LAMPES LED 12 V															CR L5
OSRAM HTM 70/230…240	4050300**442310**	70	—	—	—	—	—	—	—	—	—	—	1	8	44,80

[1] Les lampes LED gradables peuvent fonctionner avec un grand nombre de variateurs disponibles dans le commerce ; voir détails et résultats des tests de compatibilité sur www.ledvance.fr/compatibilite
[2] Garantie 3 ans pour les versions G9 SPECIAL PIN 19, 28 et 37, LEDPIN 30 et G4 LEDPIN MICRO10



LAMPES LED SPÉCIALES

Désignation	EAN	W		lm	cd	K	Ra		mm ⌀ x L		DURÉE DE VIE			No.	€ UNITAIRE

LEDVANCE PERFORMANCE LINE R7S GRADABLE[1]

220-240 V – Angle diffusion 300° – 78 & 118mm – Garantie 5 ans – ON/OFF X 100 000 — CR 7H

PFM SPEC LINE 78 75 DIM 9,5W/827 R7S	4099854**064906**	9,5	75	1055	—	2700	80	✓	28 x 78	R7s	25 000	E	20	1	41,70
PFM SPEC LINE 78 100 DIM 12W/827 R7S	4099854**064876**	12	100	1521	—	2700	80	✓	28 x 78	R7s	25 000	E	20	2	53,50
PFM SPEC LINE 118 125 DIM 15W/827 R7S	4099854**048753**	15	125	2000	—	2700	80	✓	28 x 118	R7s	25 000	E	20	3	58,50
PFM SPEC LINE 118 150 DIM 18,5W/827 R7S	4099854**048678**	18,2	150	2452	—	2700	80	✓	28 x 118	R7s	25 000	E	20	4	70,00

LEDVANCE PERFORMANCE LINE R7S

220-240 V – Angle diffusion 300° – 78 & 118 mm – Garantie 4 ans – ON/OFF X 100 000 — CR 7H

PFM SPEC LINE 78 75 8W/827 R7S	4099854**049736**	8	75	1055	—	2700	80	—	28 x 78	R7s	15000	E	20	5	31,90
PFM SPEC LINE 78 100 12W/827 R7S	4099854**049767**	11,5	100	1521	—	2700	80	—	28 x 78	R7s	15000	E	20	6	45,80
PFM SPEC LINE 118 125 15W/827 R7S	4099854**048647**	15	125	2000	—	2700	80	—	28 x 118	R7s	15000	E	20	3	51,50
PFM SPEC LINE 118 150 18,5W/827 R7S	4099854**048722**	18,2	150	2452	—	2700	80	—	28 x 118	R7s	15000	E	20	4	84,50
PFM SPEC LINE118 177 20W 830 R7S NEW	4099854**249082**	20	177	3000	—	3 000	80	—	28 x 118	R7s	15000	D	10	7	116,00

OSRAM LED LINE R7S

220-240 V – Angle diffusion 300° – 118 mm – Garantie 3 ans – ON/OFF X 100 000 — CR 38

LED LINE 100 118mm 840 R7s OSRAM	4099854**022241**	13	100	1521	—	4 000	80	—	28 x 118	R7s	15000	E	6	7	18,08
LED LINE 100 118mm 865 R7s OSRAM	4099854**022289**	13	100	1521	—	6 500	80	—	28 x 118	R7s	15000	E	6	7	18,08
LED LINE 150 118mm 840 R7s OSRAM	4099854**022340**	19	150	2452	—	4 000	80	—	28 x 118	R7s	15000	E	6	4	24,11
LED LINE 150 118mm 865 R7s OSRAM	4099854**022364**	19	150	2452	—	6 500	80	—	28 x 118	R7s	15000	E	6	4	24,11

LEDVANCE PERFORMANCE LED SLIM LINE R7S

Dimensions réduites Ø20mm – 220-240 V – Angle de diffusion 300° – 78 & 118 mm – Garantie 3 ans – ON/OFF X 100 000 — CR 7H

PFM SPEC LINE78 60 7W 827 R7S	4099854**267628**	7	60	806	—	2700	80	—	20 x 78	R7s	15000	E	10	8	30,90
PFM SPEC LINE118 100 12W 827 R7S	4099854**267680**	12	100	1521	—	2700	80	—	20 x 118	R7s	15000	E	10	9	41,20

OSRAM LED SLIM LINE R7S VERRE

Dimensions reduites Ø16mm – 220-240 V – Angle de diffusion 300° – 78 & 118 mm – Garantie 3 ans – ON/OFF X 100 000 — CR 38

LED SLIM LINE 78 40 827 GLASS 230V R7S OSRAM NEW	4058075**840447**	4,5	40	470	—	2700	80	—	16 x 78	R7s	15000	F	6	10	17,40
LED SLIM LINE 78 40 840 GLASS 230V R7S OSRAM NEW	4058075**840461**	4,5	40	470	—	4 000	80	—	16 x 78	R7s	15000	F	6	10	17,40
LED SLIM LINE 118 60 827 GLASS 230V R7S OSRAM NEW	4058075**840485**	8	60	806	—	2700	80	—	16 x 118	R7s	15000	F	6	11	21,75
LED SLIM LINE 118 60 840 GLASS 230V R7S OSRAM NEW	4058075**840508**	8	60	806	—	4 000	80	—	16 x 118	R7s	15000	F	6	11	21,75

[1] Les lampes LED peuvent fonctionner avec un grand nombre de variateurs disponibles dans le commerce ; voir détails et résultats des tests de compatibilité sur www.ledvance.fr/compatibilite



12 13 14

LAMPES LED SPÉCIALES

OSRAM STAR LINE S19

220-240 V – Angle diffusion 140° – Garantie 3 ans – ON/OFF X 100 000 — CR 38

Désignation	EAN	W	lm	cd	K	Ra				DURÉE DE VIE				€ UNITAIRE
LED STAR SPECIAL S19 FR 60 non-dim 9W/827 S19	4099854**059674**	9	60	830	—	2700	80	—	38 x 310	S19	15000	F	10	12	14,79

OSRAM LEDINESTRA® VERRE GRADABLE[1]

220-240 V – Angle diffusion 200° – Garantie 4 ans – ON/OFF X 100 000 — CR 38

LEDINES 30CM 3W/927 230VDIMS14S 10X1 OSRAM	4099854**232831**	3	27	275	—	2700	90	✓	29 x 300	S14s	25000	F	10	13	26,00
LEDINES 30CM 3W/927 230VDIMS14D 10X1 OSRAM	4099854**232817**	3	27	275	—	2700	90	✓	29 x 300	S14d	25000	F	10	14	26,00
LEDINES 50CM 4,7W/927230VDIMS14S 10X1 OSRAM	4099854**232879**	4,7	40	470	—	2700	90	✓	29 x 500	S14s	25000	F	10	13	29,60
LEDINES 50CM 4,7W/927230VDIMS14D 10X1 OSRAM	4099854**232855**	4,7	40	470	—	2700	90	✓	29 x 500	S14d	25000	F	10	14	29,60
LEDINES100CM 9,9W/927230VDIMS14S 6X1 OSRAM	4099854**232893**	9,9	75	1055	—	2700	90	✓	29 x 1000	S14s	25000	F	6	13	55,80

OSRAM LEDINESTRA®

220-240 V – Angle diffusion 145° – Garantie 3 ans – ON/OFF X 100 000 — CR 38

LEDinestra 30cm 3.5W/827 FR S14d OSRAM	4058075**762398**	3,5	—	370	—	2700	80	—	28 x 300	S14d	15000	F	10	14	8,45
LEDinestra 30cm 3.5W/827 FR S14s OSRAM	4058075**762374**	3,5	—	370	—	2700	80	—	28 x 300	S14s	15000	F	10	13	9,26
LEDinestra 50cm 6W/827 FR S14d OSRAM	4058075**762435**	6	—	640	—	2700	80	—	28 x 500	S14d	15000	F	10	14	10,85
LEDinestra 50cm 6W/827 FR S14s OSRAM	4058075**762411**	6	—	640	—	2700	80	—	28 x 500	S14s	15000	F	10	13	11,42

[1] Les lampes LED peuvent fonctionner avec un grand nombre de variateurs disponibles dans le commerce ; voir détails et résultats des tests de compatibilité sur www.ledvance.fr/compatibilite



LAMPES
SMART+ MATTER

SMART+ matter

works with amazon alexa · works with the Google Assistant · Works with Apple HomeKit

Désignation	EAN	W eq W	W	lm	K		DURÉE DE VIE	[mm]	Ø d [mm]			No.	€ UNITAIRE

LAMPES CLASSIC FORME A, B ET P

Lampes connectées MATTER - RGBTW - Jusqu'à 16 millions de couleurs et variation de blanc (2 700 à 6 500 K) - Contrôle et programmation possible via l'app LEDVANCE SMART+ - Compatible Amazon Alexa, Google Assistant et Apple Homekit CR 38

SMART+ MATTER Classic 60 9W/RGBTW E27	4099854**194825**	60	9	806	2700…6500	Oui	20000h	112	60	F	4*	1	11,35
SMART+ MATTER Classic 75 9.5W/RGBTW E27	4099854**194849**	75	9,5	1055	2700…6500	Oui	20000h	112	60	E	4*	1	13,95
SMART+ MATTER Classic 100 14W/RGBTW E27	4099854**194870**	100	14	1521	2700…6500	Oui	20000h	137	70	F	4*	1	15,35
SMART+ MATTER Globe 100 14W/RGBTW E27	4099854**194931**	100	14	1521	2700…6500	Oui	20000h	142	95	F	4*	2	24,00
SMART+ MATTER Candle 40 4,9W/RGBTW E14	4099854**194894**	40	4,9	470	2700…6500	Oui	20000h	115	39	F	4*	3	11,55
SMART+ MATTER Mini bulb 40 4,9W/RGBTW E14	4099854**194917**	40	4,9	470	2700…6500	Oui	20000h	92	47	F	4*	4	11,55

LAMPE PAR16

Lampe connectée MATTER - RGBTW - Jusqu'à 16 millions de couleurs et variation de blanc (2 700 à 6 500 K) - Contrôle et programmation possible via l'app LEDVANCE SMART+ - Compatible Amazon Alexa, Google Assistant et Apple Homekit CR 38

SMART+ MATTER Spot 50 45° 4,9W/RGBTW GU10	4099854**194955**	50	4,9	350	2700…6500	Oui	20000h	55	50	G	4*	5	12,75

LAMPES CLASSIC FILAMENT

Lampes connectées MATTER - Filament - RGBTW - Jusqu'à 16 millions de couleurs et variation de blanc (2 700 à 6 500 K) - Contrôle et programmation possible via l'app LEDVANCE SMART+ - Compatible Amazon Alexa, Google Assistant et Apple Homekit CR 38

SMART+ MATTER Filament Edison RGBTW 30 4,8W E27	4099854**195006**	30	4,8	470	2700…6500	Oui	15000h	140	64	F	4*	6	28,80
SMART+ MATTER Filament WIFI Globe RGBTW 30 4,8W E27	4099854**195020**	30	4,8	470	2700…6500	Oui	15000h	173	124	F	4*	7	28,80
SMART+ MATTER Filament WIFI CLA RGBTW 30 4,8W E27	4099854**194986**	30	4,8	470	2700…6500	Oui	15000h	105	60	F	4*	8	26,45

*Possibilité de commande à l'unité sans frais.



LAMPES
SMART+ WIFI

SMART+ WIFI

works with the Google Assistant

Désignation	EAN	w≙W	W	lm	K		DURÉE DE VIE	[mm]	Ø d [mm]			No.	€ UNITAIRE

LAMPES CLASSIC FORME A, B ET P

Lampes connectées WIFI - RGBTW - Jusqu'à 16 millions de couleurs et variation de blanc (2700 à 6500K) - Contrôle et programmation possible via l'app LEDVANCE SMART+ - Compatible Amazon Alexa et Google Asistant CR 38

SMART+ WIFI Classic 60 9W/RGBTW E27	4058075**778450**	60	9	806	2700…6500	Oui	20000h	112	60	F	4*	1	9,39
SMART+ WIFI Classic 75 9.5W/RGBTW E27	4058075**778535**	75	9,5	1055	2700…6500	Oui	20000h	112	60	E	4*	1	11,29
SMART+ WIFI Classic 100 14W/RGBTW E27	4058075**778726**	100	14	1521	2700…6500	Oui	20000h	137	70	F	4*	1	13,19
SMART+ WIFI Candle 40 4,9W/RGBTW E14	4058075**778597**	40	4,9	470	2700…6500	Oui	20000h	115	39	F	4*	2	9,99
SMART+ WIFI Mini bulb 40 4,9W/RGBTW E14	4058075**778658**	40	4,9	470	2700…6500	Oui	20000h	92	47	F	4*	3	9,99

LAMPE PAR16

Lampe connectée WIFI - RGBW - Jusqu'à 16 millions de couleurs et variation de blanc (2700 à 6500K) - Contrôle et programmation possible via l'app LEDVANCE SMART+ - Compatible Amazon Alexa et Google Assistant CR 38

SMART+ WIFI Spot 50 45° 5W/RGBTW GU10	4058075**485693**	50	4,9	350	2700…6500	Oui	20000h	55	50	G	4*	4	13,15

LAMPES CLASSIC FILAMENT

Lampes connectées WIFI - Filament - Versions Classique, Edison et Globe - Variation de blanc ou RGBTW - Jusqu'à 16 millions de couleurs - Gradable, contrôle et programmation possible via l'app LEDVANCE SMART+ - Compatible Amazon Alexa et Google Assistant CR 38

SMART+ Filament WIFI Edison RGBTW 30 4,8W E27	4058075**777873**	30	4,8	470	2700…6500	Oui	15000h	140	64	F	4*	5	26,09
SMART+ Filament WIFI Globe RGBTW 30 4,8W E27	4058075**777897**	30	4,8	470	2700…6500	Oui	15000h	173	124	F	4*	6	26,09
SMART+ Filament WIFI CLA RGBTW 30 4,8W E27	4058075**777859**	30	4,8	470	2700…6500	Oui	15000h	105	60	F	4*	7	22,49

*Possibilité de commande à l'unité sans frais.


1


2


3

LAMPES
SMART+ WIFI

SMART+ WIFI

amazon alexa ENABLED — fonctionne avec Hey Google

Désignation	EAN	W⌀W	W	lm	K	IRC	DURÉE DE VIE	Dimensions L×l [mm]		No.	€ UNITAIRE

LAMPES CLASSIC FORME A, B ET P

Lampes connectées WIFI - HCL (possibilité de paramétrer son propre cycle circadien selon l'heure de la journée) - Variation de blanc 2200 à 5000K - Excellente qualité de lumière (réduction du pic de lumière bleue, IRC 95) - Contrôle et programmation possible via l'app LEDVANCE SMART+ - Compatible Amazon Alexa et Google Home CR 38

SUN@HOME CLASSIC A 75	4058075**762176**	75	12	1055	2200…5000K	oui	>95	25000h	120x⌀64	F	4*	1	20,69
SUN@HOME CLASSIC B 25	4058075**575813**	25	5	425	2200…5000K	oui	>95	25000h	114x⌀39	G	4*	2	15,08
SUN@HOME SPOT PAR16	4058075**575776**	40	5	268	2200…5000K	oui	>95	25000h	54x⌀50	G	4*	3	15,08

DÉTAILS COMPLÉMENTAIRES

Spécifique à SUN@HOME

2.200K - 5.000K
Permet un éclairage confortable en soirée pour un niveau d'ambiance et de confort plus élevé

>CRI 95
Permet d'avoir un rendu des couleurs proche de la lumière naturelle, donc une meilleure perception

Moins de lumière bleue
Offre un meilleure confort visuel et un meilleur rythme de veille / sommeil

Fonction Biorythme
Imite le cours naturel de la lumière de l'aube au crépuscule : un niveau d'activité plus élevé et une meilleure routine de sommeil

Technologie Light-Shield
Élimine les germes et les mauvaises odeurs pour une meilleure qualité de l'air

*Possibilité de commande à l'unité sans frais.


1


2


3


4


5


6

LAMPES
ZIGBEE

zigbee certified product

Désignation	EAN	W⇄W	W	lm	K		DURÉE DE VIE	[mm]	Ø d [mm]			No.	€ UNITAIRE		

LAMPES CLASSIC A

Lampes connectées Zigbee 3.0 - Forme Classique - 220-240 V - RGBTW : jusqu'à 16 millions de couleurs et variation de blanc (2700 à 6500 K) - TW (2700 à 6500 K) - DIM : gradable - ON/OFF X 100 000 - Contrôle sans fil via une passerelle compatible CR 38

SMART+ ZB CLA60 60 9W E27 RGBTW	4058075**729025**	60	9	806	2700…6500	Oui	20000 h	112	60	A F	4*	1	20,69
SMART+ ZB CLA60 60 9W E27 TW [2]	4058075**729001**	60	9	806	2700…6500	Oui	20000 h	112	60	A F	4*	1	19,75
SMART+ ZB CLA60 60 9W E27 DIM [2]	4058075**728981**	60	9	806	2700	Oui	20000 h	112	60	A F	4*	1	18,79

LAMPES CLASSIC FILAMENT

Lampes connectées Zigbee 3.0 - Forme Classique, Edison et Globe - Filament - 220-240 V - DIM : gradable - ON/OFF X 100 000 - Contrôle sans fil via une passerelle compatible CR 38

SMART+ ZB CLE52 FIL 6W E27 DIM [2]	4058075**729223**	52	6	680	2400	Oui	15000 h	143	64	A E	4*	2	22,59
SMART+ ZB CLG52 FIL 6W E27 DIM [2]	4058075**729247**	52	6	680	2400	Oui	15000 h	168	125	A E	4*	3	22,59

LAMPES CLASSIC B

Lampes connectées Zigbee 3.0 - Forme Flamme - 220-240 V - Version TW (Tunable White) : variation de blanc (2700 à 6500 K) - DIM : gradable - ON/OFF X 100 000 - Contrôle sans fil via une passerelle compatible CR 38

SMART+ ZB CANDLE 40 4,9W E14 TW [2]	4058075**729087**	40	4,9	470	2700…6500	Oui	20000 h	107	37	A F	4*	4	19,75
SMART+ ZB CANDLE 40 4,9W E14 DIM [2]	4058075**729063**	40	4,9	470	2700	Oui	20000 h	107	38	A F	4*	4	18,79

LAMPES CLASSIC P

Lampes connectées Zigbee 3.0 - Forme Sphérique - 220-240 V - Version TW (Tunable White) : variation de blanc (2700 à 6500 K) - DIM : gradable - ON/OFF X 100 000 - Contrôle sans fil via une passerelle compatible CR 38

SMART+ ZB Mini bulb 40 4,9W E14 TW [2]	4058075**729124**	40	4,9	470	2700…6500	Oui	20000 h	93	45	A F	4*	5	19,75
SMART+ ZB Mini bulb 40 4,9W E14 DIM [2]	4058075**729100**	40	4,9	470	2700	Oui	20000 h	92	47	A F	4*	5	18,79

LAMPES PAR16

Lampes connectées Zigbee 3.0 - Spot GU10 - 220-240 V - RGBTW : jusqu'à 16 millions de couleurs et variation de blanc (2700 à 6500 K) - Version TW (Tunable White) : variation de blanc (2700 à 6500 K) - DIM : gradable - ON/OFF X 100 000 - Contrôle sans fil via une passerelle compatible CR 38

SMART+ ZB SPOT 4,9W 100° GU10 RGBTW	4058075**729186**	40	4,9	350	2700…6500	Oui	20000 h	56	50	A G	4*	6	24,49
SMART+ ZB SPOT 4,9W 45° GU10 TW [2]	4058075**729162**	40	4,7	350	2700…6500	Oui	20000 h	54	50	A F	4*	6	23,55
SMART+ ZB SPOT 4,7W 45° GU10 DIM [2]	4058075**729148**	40	4,7	350	2700	Oui	20000 h	54	50	A F	4*	6	22,59

[1] Voir liste compatible P214 I [2] Compatible VIVARES *Possibilité de commande à l'unité sans frais.



1 2 3 4 5 6 7

LAMPES LED FILAMENT VINTAGE ÉDITION 1906

VINTAGE 1906 LED FILAMENTS ULTRA FINS - GRADABLE

Lampes LED décoratives - 220-240V - ON/OFF X100 000 - Dimmable - Garantie 3 ans CR 38

Désignation		EAN	W		Couleur	lm	K	Ra	[1]	mm Ø x L		DURÉE DE VIE			No.	€ UNITAIRE
1906 LED EDISON 40 GOLD DIM 5,8W/822 E27	NEW	4099854**091063**	5,8	40	Or	470	2200	80	✓	64 x 140	E27	15000	G	4	1	18,80
1906 LED EDISON 60 GOLD DIM 8,8W/822 E27	NEW	4099854**091087**	8,8	60	Or	806	2200	80	✓	64 x 140	E27	15000	F	4	1	18,80
1906 LED EDISON SMOKE DIM 11W/818 E27	NEW	4099854**091001**	11	42	Fumé	500	1800	80	✓	64 x 140	E27	15000	G	4	2	20,68
1906 LED GL80 40 GOLD DIM 5,8W/822 E27	NEW	4099854**090844**	5,8	40	Or	470	2200	80	✓	80 x 120	E27	15000	G	4	3	17,86
1906 LED GL80 60 GOLD DIM 8,8W/822 E27	NEW	4099854**090943**	8,8	60	Or	806	2200	80	✓	80 x 120	E27	15000	F	4	3	18,80
1906 LED GL80 SMOKE DIM 11W/818 E27	NEW	4099854**090783**	11	42	Fumé	500	1800	80	✓	80 x 120	E27	15000	G	4	4	20,68
1906 LED GL95 40 GOLD DIM 5,8W/822 E27	NEW	4058075**761759**	5,8	40	Or	470	2200	80	✓	95 x 138	E27	15000	G	4	5	18,80
1906 LED GL95 60 GOLD DIM 8,8W/822 E27	NEW	4058075**761773**	8,8	60	Or	806	2200	80	✓	95 x 138	E27	15000	F	4	5	20,68
1906 LED GL95 SMOKE DIM 11W/818 E27	NEW	4058075**761353**	11	42	Fumé	500	1800	80	✓	95 x 138	E27	15000	G	4	6	21,62
1906 LED GL125 40 GOLD DIM 5,8W/822 E27	NEW	4058075**761797**	5,8	40	Or	470	2200	80	✓	124 x 173	E27	15000	G	4	7	21,62
1906 LED GL125 60 GOLD DIM 8,8W/822 E27	NEW	4058075**761810**	8,8	60	Or	806	2200	80	✓	124 x 173	E27	15000	F	4	7	23,50
1906 LED GL125 SMOKE DIM 11W/818 E27	NEW	4058075**761391**	11	42	Fumé	500	1800	80	✓	124 x 173	E27	15000	G	4	6	24,44



[1] Les lampes LED gradables peuvent fonctionner avec un grand nombre de variateurs disponibles dans le commerce ; voir détails et résultats des tests de compatibilité sur www.ledvance.fr/compatibilite



1 2 3 4 5 6 7 8 9 10 11 12



13 14 15 16 17 18 19

LAMPES LED FILAMENT VINTAGE ÉDITION 1906

Désignation	EAN	W		Couleur	lm	K	Ra	[1]	mm Ø x L		DURÉE DE VIE			No.	€ UNITAIRE
VINTAGE 1906 LED FILAMENTS															
Lampes LED décoratives - 220-240V - ON/OFF X100 000 - Garantie 3 ans															CR 38
1906 LED CLA 22 FILGOLD 2,5W/824 E27	4058075**293199**	2,5	22	Or	220	2400	80	—	60 x 105	E27	15000	F	6	1	6,93
1906 LED CLA 35 FILGOLD 4W/824 E27	4058075**293090**	4	35	Or	410	2400	80	—	60 x 105	E27	15000	F	6	2	7,94
1906 LED CLA 50 FILGOLD 6,5W/824 E27	4058075**293298**	6,5	50	Or	650	2400	80	—	60 x 105	E27	15000	F	6	3	8,95
1906 LED CLA 63 FILGOLD 7,5W/ 824 E27	4058075**293359**	7,5	63	Or	865	2400	80	—	60 x 105	E27	15000	E	6	3	10,99
1906 LED CLB 12 FILGOLD 1,5W/824 E14	4099854**091599**	1,5	12	Or	120	2400	80	—	35 x 100	E14	15000	G	6	4	6,93
1906 LED CLB 22 FILGOLD 2,5W/824 E14	4099854**091575**	2,5	22	Or	220	2400	80	—	35 x 100	E14	15000	F	6	4	7,94
1906 LED CLB 35 FILGOLD 2,5W/825 E14	4099854**091476**	4	35	Or	410	2400	80	—	35 x 100	E14	15000	F	6	5	8,95
1906 LED CLBA 12 FILGOLD 1,5W/824 E14	4099854**091551**	1,5	12	Or	120	2400	80	—	35 x 121	E14	15000	G	10	6	6,93
1906 LED CLBA 22 FILGOLD 2,5W/824 E14	4099854**091537**	2,5	22	Or	220	2400	80	—	35 x 121	E14	15000	F	10	6	7,94
1906 LED CLBW 12 FILGOLD 1,5W/824 E14	4099854**091513**	1,5	12	Or	120	2400	80	—	35 x 100	E14	15000	G	6	7	6,93
1906 LED CLBW 22 FILGOLD 2,5W/824 E14	4099854**091490**	2,5	22	Or	220	2400	80	—	35 x 100	E14	15000	F	6	7	7,94
1906 LED CLP 22 FILGOLD 2,5W/824 E14	4058075**290815**	2,5	22	Or	220	2400	80	—	45 x 77	E14	15000	F	6	8	7,94
1906 LED CLP 35 FILGOLD 4W/824 E14	4058075**293496**	4	35	Or	410	2400	80	—	45 x 77	E14	15000	F	6	9	9,99
1906 LED EDISON 55 DIM FILGOLD 6,5W/824 E27	4099854**081514**	6,5	55	Or	725	2400	80	✓	64 x 143	E27	15000	E	4	10	16,27
1906 LED EDISON 22 FILGOLD 2,5W/824 E27	4099854**091339**	2,5	22	Or	220	2400	80	—	64 x 143	E27	15000	F	4	11	9,51
1906 LED EDISON 35 FILGOLD 4W/824 E27	4099854**091377**	4	35	Or	410	2400	80	—	64 x 143	E27	15000	F	4	10	11,60
1906 LED EDISON 60 FILGOLD 7,2W/824 E27	4099854**137822**	7,2	60	Or	806	2400	80	✓	64 x 143	E27	15000	E	4	12	10,45
1906 LED GL80 60 DIM FILGOLD 7,2W/824 E27	4099854**137860**	7,2	60	Or	806	2400	80	✓	80 x 115	E27	15000	E	4	13	10,66
1906 LED GL95 55 DIM FILGOLD 6,5/824 E27	4099854**132315**	6,5	55	Or	725	2400	80	✓	95 x 135	E27	15000	E	4	14	10,97
1906 LED GL125 22 FILGOLD 2,5W/824 E27	4058075**808980**	2,5	22	Or	220	2400	80	—	124 x 168	E27	15000	F	4	15	13,18
1906 LED GL125 35 FILGOLD 4W/824 E27	4099854**091179**	4	35	Or	410	2400	80	—	124 x 168	E27	15000	F	4	16	14,29
1906 LED GL125 55 FILGOLD 6,5W/824 E27	4058075**809406**	6,5	52	Or	720	2400	80	—	124 x 168	E27	15000	E	4	16	15,76
1906 LED GL125 55 DIM FILGOLD 7,5W/824 E27	4058075**808997**	6,5	55	Or	725	2400	80	✓	124 x 168	E27	15000	E	4	16	18,29
1906 LED TUBE20 FILGOLD 2,5W/820 E27	4099854**091858**	2,5	20	Or	200	2400	80	—	32 x 127	E27	15000	G	4	17	11,42
1906 LED TUBE35 FILGOLD 4W/820 E27	4099854**091889**	4	35	Or	400	2400	80	—	32 x 185	E27	15000	F	4	18	12,85
1906 LED OVAL40 FILGOLD 4W/824 E27	4099854**091117**	4	40	Or	470	2400	80	—	75 x 156	E27	15000	E	4	19	21,16

[1] Les lampes LED gradables peuvent fonctionner avec un grand nombre de variateurs disponibles dans le commerce ; voir détails et résultats des tests de compatibilité sur www.ledvance.fr/compatibilite



LAMPES LED FILAMENT VINTAGE ÉDITION 1906

VINTAGE 1906 - SPIRAL FILAMENT LED - IRC90 - GRADABLE

Décoration – 220-240 V – ON/OFF X 100 000 – Dimmable – Garantie 3 ans CR 38

Désignation		EAN	W		Couleur	lm	K	Ra	[1]	mm Ø x L		DURÉE DE VIE				No.	€ UNITAIRE
1906 LED SPI CLA 40 FIL DIM 4,6W/922 E27	NEW	4058075**836587**	4,6	40	Clair	470	2200	90	✓	60 x 110	E27	15000		F	6	1	5,40
1906 LED SPI CLA 40 GOLD DIM 4,9W/927 E27	NEW	4058075**836600**	4,9	40	Or	470	2700	90	✓	60 x 110	E27	15000		F	6	2	5,40
1906 LED SPI CLA 60 FIL 8W/922 E27	NEW	4058075**836624**	8	60	Clair	806	2200	90	✓	60 x 110	E27	15000		F	6	3	10,45
1906 LED SPI CLA 60 GOLD DIM 8W/922 E27	NEW	4058075**836648**	8	60	Or	806	2200	90	✓	60 x 110	E27	15000		F	6	4	10,45
1906 LED SPI CLB 25 FIL DIM 3,1W/927 E14	NEW	4058075**836709**	3,1	28	Clair	300	2700	90	✓	35 x 98	E14	15000		F	6	5	5,04
1906 LED SPI CLB 25 GOLD DIM 3,5W/922 E14	NEW	4058075**836723**	3,5	28	Ambre	300	2400	90	✓	35 x 98	E14	15000		F	6	6	5,04
1906 LED SPI CLP 40 FIL DIM 4,6W/927 E14	NEW	4058075**836747**	4,6	40	Clair	470	2700	90	✓	45 x 80	E14	15000		F	6	7	5,40
1906 LED SPI CLP 40 GOLD DIM 4,9W/922 E14	NEW	4058075**836761**	4,9	40	Ambre	470	2200	90	✓	45 x 80	E14	15000		F	6	8	5,40
1906 LED SPI GL80 40 FIL DIM 4,6W/927 E27	NEW	4058075**836785**	4,6	40	Clair	470	2700	90	✓	80 x 123	E27	15000		F	4	9	16,27
1906 LED SPI GL80 40 GOLD DIM 4,9W/922 E27	NEW	4058075**836822**	4,9	40	Ambre	470	2200	90	✓	80 x 123	E27	15000		F	4	10	16,27
1906 LED SPI GL80 60 FIL DIM 7,2W/927 E27	NEW	4058075**836808**	7,2	60	Clair	806	2700	90	✓	80 x 123	E27	15000		E	4	11	16,27
1906 LED SPI GL80 60 GOLD DIM 8W/922 E27	NEW	4058075**836846**	8	60	Ambre	806	2200	90	✓	80 x 123	E27	15000		F	4	12	16,27



[1] Les lampes LED gradables peuvent fonctionner avec un grand nombre de variateurs disponibles dans le commerce ; voir détails et résultats des tests de compatibilité sur www.ledvance.fr/compatibilite



LAMPES LED FILAMENT VINTAGE ÉDITION 1906

VINTAGE 1906 - SPIRAL FILAMENT LED - GRADABLE

Décoration – 220-240 V – ON/OFF X 100 000 – Dimmable – Garantie 3 ans — CR 38

Désignation		EAN	W		Couleur	lm	K	Ra	[1]	mm Ø x L		DURÉE DE VIE			No.	€ UNITAIRE
1906 LED SPI CLB 25 GOLD DIM 3,4W/822 E14	NEW	4099854**091612**	3,4	25	Or	250	2200	80	✓	35 x 97	E14	15000	G	6	1	15,04
1906 LED SPI CLP 25 GOLD DIM 3,4W/822 E14	NEW	4058075**761438**	3,4	25	Or	250	2200	80	✓	45 x 78	E14	15000	G	6	2	15,04
1906 LED SPI EDISON 28 GOLD DIM 4W/820 E27	NEW	4099854**090103**	4	28	Or	300	2000	80	✓	64 x 143	E27	15000	G	4	3	12,00
1906 LED SPI EDISON SMOKE DIM 7,8W/818 E27	NEW	4099854**090981**	7,8	30	Fumé	360	1800	80	✓	64 x 140	E27	15000	G	4	4	18,80
1906 LED SPI EDISON 37 GOLD DIM 4,8W/822 E27	NEW	4099854**091025**	4,8	37	Or	420	2200	80	✓	64 x 140	E27	15000	F	4	5	15,04
1906 LED SPI EDISON 48 GOLD DIM 7W/822 E27	NEW	4099854**091049**	7	48	Or	600	2200	80	✓	64 x 140	E27	15000	F	4	5	16,92
1906 LED SPI EDISON 60 GOLD DIM 8,8W/824 E27	NEW	4099854**137846**	8,8	60	Or	806	2400	80	✓	64 x 143	E27	15000	F	4	6	14,92
1906 LED SPI GL80 SMOKE DIM 7,8W/818 E27	NEW	4099854**090745**	7,8	30	Fumé	360	1800	80	✓	80 x 120	E27	15000	G	4	7	18,80
1906 LED SPI GL80 37 GOLD DIM 4,8W/822 E27	NEW	4099854**090806**	4,8	37	Or	420	2200	80	✓	80 x 120	E27	15000	F	4	8	15,04
1906 LED SPI GL80 48 GOLD DIM 7W/822 E27	NEW	4099854**090820**	7	48	Or	600	2200	80	✓	80 x 120	E27	15000	F	4	8	16,92
1906 LED SPI GL95 SMOKE DIM 7,8W/818 E27	NEW	4058075**761216**	7,8	30	Fumé	360	1800	80	✓	95 x 138	E27	15000	G	4	9	18,80
1906 LED SPI GL95 37 GOLD DIM 4,8W/822 E27	NEW	4058075**761612**	4,8	37	Or	420	2200	80	✓	95 x 138	E27	15000	F	4	10	16,92
1906 LED SPI GL95 48 GOLD DIM 7W/822 E27	NEW	4058075**761636**	7	48	Or	600	2200	80	✓	95 x 138	E27	15000	F	4	10	18,80
1906 LED SPI GL125 DIM SMOKE 7,8W/818 E27	NEW	4058075**761254**	7,8	30	Fumé	360	1800	80	✓	124 x 173	E27	15000	G	4	11	21,62
1906 LED SPI GL125 28 GOLD DIM 4W/820 E27	NEW	4058075**270008**	4	28	Or	300	2000	80	✓	124 x 168	E27	15000	G	4	12	16,27
1906 LED SPI GL125 37 GOLD DIM 4,8W/822 E27	NEW	4058075**761650**	4,8	37	Or	420	2200	80	✓	124 x 173	E27	15000	F	4	13	19,74
1906 LED SPI GL125 48 GOLD DIM 7W/822 E27	NEW	4058075**761674**	7	48	Or	600	2200	80	✓	124 x 173	E27	15000	F	4	13	21,62
1906 LED SPI GL125 60 GOLD DIM 8,4W/824 E27	NEW	4099854**137884**	8,4	60	Or	806	2400	80	✓	124 x 168	E27	15000	F	4	14	19,65
1906 LED SPI GL200 DIM SMOKE 4,8W/818 E27	NEW	4058075**761278**	4,8	16	Fumé	150	1800	80	✓	200 x 295	E27	15000	G	4	15	49,84
1906 LED SPI GL200 GOLD DIM 4W/820 E27	NEW	4058075**269729**	4	28	Or	300	2000	80	✓	200 x 290	E27	15000	G	4	16	45,76
1906 LED SPI GL200 SMOKE DIM 4W/818 E27	NEW	4058075**270046**	4	15	Fumé	140	1800	80	✓	200 x 290	E27	15000	G	4	17	45,76
1906 LED SPI GL200 33 GOLD DIM 4,8W/822 E27	NEW	4058075**761698**	4,8	33	Or	400	2200	80	✓	200 x 295	E27	15000	G	4	18	51,72
1906 LED SPI DIM CLA160 16 SMOKE 4W/818 E27	NEW	4058075**270022**	4	15	Fumé	140	1800	80	✓	160 x 290	E27	15000	G	4	19	45,76
1906 LED SPI DIM CLA160 28 GOLD 4W/820 E27	NEW	4058075**269705**	4	28	Or	300	2000	80	✓	160 x 290	E27	15000	G	4	20	45,76

[1] Les lampes LED gradables peuvent fonctionner avec un grand nombre de variateurs disponibles dans le commerce ; voir détails et résultats des tests de compatibilité sur www.ledvance.fr/compatibilite



LAMPES LED FILAMENT VINTAGE ÉDITION 1906

VINTAGE 1906 SPIRAL FILAMENT - CLASSIQUE - GRADABLE

Décoration – Gradable[1] – 220-240 V – ON/OFF X 100 000 – Garantie 3 ans — CR 38

Désignation	EAN	W		Couleur	lm	K	Ra	[1]	mm Ø x L		DURÉE DE VIE				€ UNITAIRE
1906 LED SPI CLA 35 GOLD DIM 4,8W/822 E27 NEW	4058075**761452**	4,8	35	Or	400	2 200	80	✓	60 x 105	E27	15 000	G	4	1	15,04
1906 LED DIM CLA40 FIL DIM 4,8W/827 E27	4099854**075643**	4,8	40	Clair	470	2 700	80	✓	60 x 105	E27	15 000	F	6	2	15,04
1906 LED DIM CLA40 EDI FIL DIM 4,8W/827 E27	4099854**075667**	4,8	40	Clair	470	2 700	80	✓	64 x 140	E27	15 000	F	4	3	15,04
1906 LED DIM GLOBE 95 40 FIL DIM 4,8W/827 E27	4099854**075681**	4,8	40	Clair	470	2 700	80	✓	95 x 138	E27	15 000	F	4	4	18,80
1906 LED DIM GLOBE 80 40 FIL DIM 4,8W/827 E27	4099854**075704**	4,8	40	Clair	470	2 700	80	✓	80 x 120	E27	15 000	F	4	5	17,86
1906 LED DIM CLB40 FIL DIM 4,8W/827 E14	4099854**075728**	4,8	40	Clair	470	2 700	80	✓	35 x 97	E14	15 000	F	6	6	21,19
1906 LED DIM CLP40 FIL DIM 4,8W/827 E14	4099854**075742**	4,8	40	Clair	470	2 700	80	✓	45 x 78	E14	15 000	F	6	7	21,19

VINTAGE 1906 - FILAMENT LED SPIRAL

Décoration – 220-240 V – ON/OFF X 100 000 – Garantie 3 ans — CR 38

1906 LED SPI CLA 40 FIL 3,4W/827 E27	4058075**836686**	3,4	40	Clair	470	2 700	80	—	60 x 110	E27	15 000	D	6	8	4,92
1906 LED SPI CLA 40 GOLD 4,9W/922 E27	4058075**836525**	4,9	40	Or	470	2 200	90	—	60 x 110	E27	15 000	F	6	9	5,40
1906 LED SPI CLA 60 FIL 6W/827 E27	4058075**836662**	5,9	60	Clair	806	2 700	80	—	60 x 110	E27	15 000	D	6	10	10,67
1906 LED SPI CLP 40 GOLD 4,9W/922 E27	4058075**836563**	4,9	40	Or	470	2 200	90	—	45 x 80	E14	15 000	F	6	11	5,40
1906 LED SPI EDISON 40 3,4W/827 E27	4058075**837027**	3,4	40	Clair	470	2 700	80	—	64 x 139	E27	15 000	D	4	12	5,13
1906 LED SPI CLA160 16 SMOKE 4W/818 E27	4058075**269903**	4	15	Fumé	140	1 800	80	—	160 x 290	E27	15 000	G	4	13	40,68
1906 LED SPI CLA160 28 GOLD 4W/820 E27	4058075**091993**	4	28	Or	300	2 000	80	—	160 x 290	E27	15 000	G	4	14	39,68
1906 LED SPI GL95 GOLD 3,4W/827 E27	4058075**836549**	3,4	40	Or	470	2 700	80	—	95 x 139	E27	15 000	D	4	15	6,72
1906 LED SPI GL125 16 SMOKE 4W/818 E27	4058075**269989**	4	15	Fumé	140	1 800	80	—	124 x 168	E27	15 000	G	4	16	20,34
1906 LED SPI GL125 28 GOLD 4W/820 E27	4058075**092136**	4	28	Or	300	2 000	80	—	124 x 168	E27	15 000	G	4	17	14,11
1906 LED SPI GL200 SMOKE 4W/818 E27	4058075**269927**	4	15	Fumé	140	1 800	80	—	200 x 290	E27	15 000	G	4	18	40,68
1906 LED SPI GL200 GOLD 4W/820 E27	4058075**092013**	4	28	Or	300	2 000	80	—	200 x 290	E27	15 000	G	4	19	48,62
1906 LED SPI EDISON 16 SMOKE 4W818 E27	4099854**091315**	4	15	Fumé	140	1 800	80	—	64 x 143	E27	15 000	G	4	20	14,11
1906 LED SPI EDISON 28 GOLD 4W/820 E27	4099854**091292**	4	28	Or	300	2 000	80	—	64 x 143	E27	15 000	G	4	21	10,07

[1] Les lampes LED gradables peuvent fonctionner avec un grand nombre de variateurs disponibles dans le commerce ; voir détails et résultats des tests de compatibilité sur www.ledvance.fr/compatibilite



1 2 3 4 5 6 7 8

LAMPES LED FILAMENT VINTAGE ÉDITION 1906

VINTAGE 1906 - FILAMENT LED BOUCLES

Décoration – 220-240 V – ON/OFF X 100 000 – Garantie 3 ans CR 38

Désignation		EAN	W		Couleur	lm	K	Ra	[1]	mm Ø x L		DURÉE DE VIE			No.	€ UNITAIRE
1906 LED COE GL80 40 GOLD DIM 4,9W/922 E27	NEW	4058075**836860**	4,9	40	Ambre	470	2 200	90	✓	80 x 123	E27	15 000	F	4	1	16,27
1906 LED COE GL80 60 GOLD DIM 8W/922 E27	NEW	4058075**836884**	8	60	Ambre	806	2 200	90	✓	80 x 123	E27	15 000	F	4	1	16,27
1906 LED COE GL95 40 GOLD DIM 4,9W/922 E27	NEW	4058075**836921**	4,9	40	Ambre	470	2 200	90	✓	95 x 139	E27	15 000	F	4	2	16,27
1906 LED COE GL95 60 FIL DIM 7,2W/927 E27	NEW	4058075**836907**	7,2	60	Clair	806	2 700	90	✓	95 x 139	E27	15 000	E	4	3	16,27
1906 LED COE GL95 60 GOLD DIM 8W/922 E27	NEW	4058075**836945**	8	60	Ambre	806	2 200	90	✓	95 x 139	E27	15 000	F	4	2	16,27
1906 LED COE EDISON 40 GOLD DIM 4,9W/922 E27	NEW	4058075**836983**	4,9	40	Ambre	470	2 200	90	✓	64 x 139	E27	15 000	F	4	4	6,06
1906 LED COE EDISON 60 FIL DIM 7,2W/927 E27	NEW	4058075**836969**	7,2	60	Clair	806	2 700	90	✓	64 x 139	E27	15 000	E	4	5	16,27
1906 LED COE EDISON 60 GOLD DIM 8W/922 E27	NEW	4058075**837003**	8	60	Ambre	806	2 200	90	✓	64 x 139	E27	15 000	F	4	4	16,27
1906 LED CLA 10 SMOKE 3,4W/818 E27	NEW	4058075**760912**	3,4	10	Fumé	100	1 800	80	—	60 x 105	E27	15 000	G	6	6	11,28
1906 LED EDISON 10 SMOKE 3,4W/818 E27	NEW	4099854**091353**	3,4	10	Fumé	100	1 800	80	—	64 x 140	E27	15 000	G	4	7	13,16
1906 LED GL95 10 SMOKE 3,4W/818 E27	NEW	4058075**760950**	3,4	10	Fumé	100	1 800	80	—	95 x 138	E27	15 000	G	4	8	14,10



[1] Les lampes LED gradables peuvent fonctionner avec un grand nombre de variateurs disponibles dans le commerce ; voir détails et résultats des tests de compatibilité sur www.ledvance.fr/compatibilite



LAMPES LED FILAMENT VINTAGE ÉDITION 1906

VINTAGE 1906 - FILAMENT LED ULTRA FIN - COULEURS ET FORMES SPÉCIALES

Décoration – 220-240 V – ON/OFF X 100 000 – Garantie 3 ans — CR 38

Désignation		EAN	W		Couleur	lm	K	Ra	[1]	mm ø x		DURÉE DE VIE			No.	€ UNITAIRE
1906 LED PINEGLOBE 40 FILGOLD 4W/824 E27		4058075**092037**	4	40	Or	470	2 400	80	—	125 x 168	E27	15 000	E	4	1	21,16
1906 LED DIAMOND 40 FILGOLD 4W/824 E27		4058075**091955**	4	40	Or	470	2 400	80	—	110 x 142	E27	15 000	E	4	2	21,16
1906 LED CLB125 SMOKE DIM 4W/818 E27		4099854**090325**	4	15	Fumé	140	1 800	80	✓	125 x 283	E27	15 000	—	4	3	33,85
1906 LED GL140 SMOKE DIM 4,5W/816 E27		4058075**760974**	4,5	15	Fumé	150	1 600	80	✓	140 x 200	E27	15 000	G	4	4	28,20
1906 LED GL124Froissé VERT DIM 4,5/816 E27		4058075**761858**	4,5	18	Vert	180	1 600	80	✓	125 x 176	E27	15 000	G	4	5	37,61
1906 LED GL165bosse SMOKE DIM 4,5W/816 E27		4058075**760998**	4,5	15	Fumé	150	1 700	80	✓	165 x 270	E27	15 000	G	4	6	47,01
1906 LED BIGGL220 SMOKE 4,5W/818 E27	NEW	4058075**836167**	4,5	15	Fumé	150	1 800	80	—	220 x 225	E27	15 000	—	4	7	43,50
1906 LED BALLON170 BLEU DIM 4,5W/816 E27		4058075**761872**	4,5	10	Bleu	100	1 600	80	✓	170 x 270	E27	15 000	G	4	8	37,61
1906 LED BALLON170 ROSE DIM 4,5W/816 E27		4058075**761896**	4,5	15	Rose	220	1 600	80	✓	170 x 270	E27	15 000	G	4	9	37,61
1906 LED BALLON170 FIL DIM 4,5W/816 E27		4058075**761919**	4,8	30	Clair	400	2 700	80	✓	170 x 270	E27	15 000	G	4	10	37,61
1906 LED BALLON170 SMOKE 4,5W/818 E27	NEW	4058075**836181**	4,5	15	Fumé	150	1 800	80	—	170 x 270	E27	15 000	—	4	11	39,00
1906 LED CONE193 SMOKE DIM 4W/818 E27		4058075**761018**	4	15	Fumé	140	1 800	80	✓	193 x 400	E27	15 000	G	4	12	37,61
1906 LED NID200 SMOKE DIM 4,8W/818 E27		4058075**761056**	4,8	10	Fumé	100	1 800	80	✓	200 x 405	E27	15 000	G	4	13	65,82
1906 LED NID200 GOLD DIM 4,8W/822 E27		4058075**761834**	4,8	33	Or	360	2 200	80	✓	200 x 405	E27	15 000	G	4	14	56,42
1906 LED TUB32 GOLD DIM 4,8W/822 E27		4099854**091803**	4,8	40	Or	470	2 200	80	✓	32 x 165	E27	15 000	F	4	15	15,98
1906 LED BIGGL200 MILK 7,3W/827 E27	NEW	4058075**836129**	7,3	60	Blanc	806	2 700	80	✓	200 x 260	E27	15 000	E	4	16	45,00
1906 LED BALLON170 MILK 7,3W/827 E27	NEW	4058075**836143**	7,3	60	Blanc	806	2 700	80	✓	170 x 275	E27	15 000	E	4	17	50,79
1906 LED APPLE135 MILK 7,3W/827 E27	NEW	4058075**836204**	7,3	60	Blanc	806	2 700	80	✓	135 x 180	E27	15 000	E	4	18	47,07
1906 LED GOUTE160 MILK 7,3W/827 E27	NEW	4058075**836228**	7,3	60	Blanc	806	2 700	80	✓	160 x 285	E27	15 000	E	4	19	46,74



[1] Les lampes LED gradables peuvent fonctionner avec un grand nombre de variateurs disponibles dans le commerce ; voir détails et résultats des tests de compatibilité sur www.ledvance.fr/compatibilite



LAMPES LED FILAMENT VINTAGE ÉDITION 1906

VINTAGE 1906 - MAGNETIC FILAMENT LED - PLASTIQUE

Décoration - Technologie unique de filament magnétique - Formes Classiques et Design en ellipses ou en ovales[1] - 220–240 V - ON/OFF X 100000 - Garantie 3 ans

CR 38

Désignation		EAN	W		Couleur	lm	K	Ra	[1]	mm ø x L		DURÉE DE VIE			No.	€ UNITAIRE
1906 LED MAG GL200 TB DIM 4,8W/818 E27	NEW	4058075**836426**	4,8	20	Thé	200	1 800	80	✓	200 x 260	E27	15000	—	4	1	52,56
1906 LED MAG GL200 Smoke DIM 4,8W/818 E27	NEW	4058075**836501**	4,8	10	Fumé	100	1 800	80	✓	200 x 260	E27	15000	—	4	2	52,56
1906 LED MAG Ellipse TB DIM 4W/818 E27	NEW	4058075**836365**	4	12	Thé	120	1 800	80	✓	215 x 165	E27	15000	—	4	3	48,15
1906 LED MAG Ellipse Smoke DIM 4W/818 E27	NEW	4058075**836440**	4	6	Fumé	60	1 800	80	✓	215 x 165	E27	15000	—	4	4	48,15
1906 LED MAG Ellipse Ambre DIM 12W/818 E27		4058075**836242**	12	42	Ambre	500	1 800	80	✓	300 x 210	E27	15000	—	4	5	83,85
1906 LED MAG Ellipse Smoke DIM 12W/818 E27		4058075**836303**	12	32	Fumé	350	1 800	80	✓	300 x 210	E27	15000	—	4	6	95,52
1906 LED MAG Oval TB DIM 4,8W/818 E27	NEW	4058075**836389**	4,8	20	Thé	200	1 800	80	✓	187 x 237	E27	15000	—	4	7	48,00
1906 LED MAG Oval Smoke DIM 4,8W/818 E27	NEW	4058075**836464**	4,8	10	Fumé	100	1 800	80	✓	187 x 237	E27	15000	—	4	8	48,00
1906 LED MAG Oval Ambre DIM 12W/818 E27		4058075**836266**	12	45	Ambre	550	1 800	80	✓	250 x 300	E27	15000	—	4	9	81,12
1906 LED MAG Oval Smoke DIM 12W/818 E27		4058075**836327**	12	35	Fumé	400	1 800	80	✓	250 x 300	E27	15000	—	4	10	95,58
1906 LED MAG ElOval TB DIM 4,8W/818 E27	NEW	4058075**836402**	4,8	20	Thé	200	1 800	80	✓	145 x 280	E27	15000	—	4	11	45,45
1906 LED MAG ElOval Smoke DIM 4,8W/818 E27	NEW	4058075**836488**	4,8	10	Fumé	100	1 800	80	✓	145 x 280	E27	15000	—	4	12	45,45
1906 LED MAG ElOval Ambre DIM 12W/818 E27		4058075**836280**	12	42	Ambre	500	1 800	80	✓	200 x 370	E27	15000	—	4	13	74,55
1906 LED MAG ElOval Smoke DIM 12W/818 E27		4058075**836341**	12	28	Fumé	300	1 800	80	✓	200 x 370	E27	15000	—	4	14	89,55
1906 LED MAG Ellipse FIL Ambré 2,5W/827 E27		4099854**173806**	2,5	12	Ambre	120	2700	80	—	300 x 210	E27	15000	G	4	5	72,00
1906 LED MAG Ellipse FIL SMOKE 4W/818 E27		4099854**173929**	4	6	Fumé	60	1800	80	—	300 x 210	E27	15000	—	4	6	72,00
1906 LED MAG Oval FIL Ambré 3,4W/827 E27		4099854**173844**	3,4	25	Ambre	250	2700	80	—	250 x 300	E27	15000	G	4	9	72,00
1906 LED MAG Oval FIL SMOKE 4W/818 E27		4099854**173943**	4	10	Fumé	100	1800	80	—	250 x 300	E27	15000	—	4	10	72,00
1906 LED MAG ElOval FIL Ambré 4W/827 E27		4099854**173882**	4	27	Ambre	280	2700	80	—	200 x 370	E27	15000	G	4	13	72,00
1906 LED MAG ElOval FIL SMOKE 4W/818 E27		4099854**173981**	4	12	Fumé	120	1800	80	—	200 x 370	E27	15000	—	4	14	72,00



[1] Les lampes LED gradables peuvent fonctionner avec un grand nombre de variateurs disponibles dans le commerce ; voir détails et résultats des tests de compatibilité sur www.ledvance.fr/compatibilite



1 2 3 4 5 6 7 8 9

LAMPES LED FILAMENT VINTAGE ÉDITION 1906

VINTAGE 1906 - MAGNETIC FILAMENT LED - VERRE

Décoration - Technologie unique de filament magnétique - Formes Classiques et Design en ellipses ou en ovales[1] - 220–240 V - ON/OFF X 100 000 - Garantie 3 ans

CR 38

Désignation	EAN	W		Couleur	lm	K	Ra		mm Ø x L		DURÉE DE VIE			No.	€ UNITAIRE
1906 LED MAG CLA 4 FIL SMOKE 1,8W/818 E27	4099854**050015**	1,8	4	Fumé	40	1 800	80	—	60 x 105	E27	15 000	—	6	1	19,99
1906 LED MAG CLA 8 FIL GOLD 1,8W/827 E27	4099854**049996**	1,8	8	Or	80	2700	80	—	60 x 105	E27	15 000		6	2	19,99
1906 LED MAG CLA 10 FIL 1,8W/827 E27	4099854**049972**	1,8	10	Clair	100	2700	80	—	60 x 105	E27	15 000		6	3	18,99
1906 LED MAG EDISON 6 FIL SMOKE 2,2W/818 E27	4099854**049897**	2,2	6	Fumé	60	1 800	80	—	64 x 140	E27	15 000	—	4	4	21,19
1906 LED MAG EDISON 12 FIL GOLD 2,2W/827 E27	4099854**049873**	2,2	12	Or	120	2700	80	—	64 x 140	E27	15 000		4	5	21,19
1906 LED MAG EDISON 16 FIL 2,2W/827 E27	4099854**049859**	2,2	16	Clair	150	2700	80	—	64 x 140	E27	15 000		4	6	21,19
1906 LED MAG GL95 6 FIL SMOKE 2,2W/818 E27	4099854**049958**	2,2	6	Fumé	60	1 800	80	—	95 x 138	E27	15 000	—	4	7	21,19
1906 LED MAG GL95 12 FIL GOLD 2,2W/827 E27	4099854**049934**	2,2	12	Or	120	2700	80	—	95 x 138	E27	15 000		4	8	21,19
1906 LED MAG GL95 16 FIL 2,2W/827 E27	4099854**049910**	2,2	16	Clair	150	2700	80	—	95 x 138	E27	15 000		4	9	21,19





LUMINAIRES VINTAGE ÉDITION 1906

Désignation		EAN	Couleur	mm Ø x L		No.	€ UNITAIRE

PIEDS DECOR STICK FLOOR

Luminaires sur pied de classe II, mono, duo ou trio, avec douille E27 pour lampe de puissance max 25W (lampe non fournie) - Equipé d'un cordon d'alimentation de 1,8m avec interrupteur et prise de type C - Esthétique particulièrement adaptée aux lampes Vintage de grandes dimensions - Garantie 5 ans CR 36

DECOR STICK FLOOR TALL 1XE27 DG	NEW	4058075**832992**	Gris foncé	260 x 1460	2	1	69,95
DECOR STICK FLOOR SHRT 1XE27 DG	NEW	4058075**833975**	Gris foncé	260 x 780	2	2	69,95
DECOR STICK FLOOR 2XE27 DG	NEW	4058075**833012**	Gris foncé	320 x 1460	2	3	59,95
DECOR STICK FLOOR 3XE27 DG	NEW	4058075**833036**	Gris foncé	320 x 780	2	4	59,95
DECOR STICK FLOOR TALL 1XE27 BG	NEW	4058075**833050**	Beige	260 x 1460	2	5	99,95
DECOR STICK FLOOR SHRT 1XE27 BG	NEW	4058075**833074**	Beige	260 x 780	2	6	99,95
DECOR STICK FLOOR 2XE27 BG	NEW	4058075**833098**	Beige	320 x 1460	2	7	119,95
DECOR STICK FLOOR 3XE27 BG	NEW	4058075**833111**	Beige	320 x 780	2	8	119,95





LUMINAIRES VINTAGE ÉDITION 1906

E27

VINTAGE 1906 - SUPENSIONS PENDULUM PRO ET CANOPY

Suspensions PENDULUM avec patère et douille E27 (lampe non fournie) - Longueur de suspension ajustable - Temperature de fonctionnement : -20...+40°C - Garantie 5 ans

CR 36

Désignation		EAN	Couleur	lm		mm ø↕			No.	€ UNITAIRE
1906 PENDULUM VINTAGE Noir - 2m		4058075**227996**	Noir	—	—	68 x 84	E27	4*	1	21,53
1906 PENDULUM NEEDLE Anthracite - 2m	NEW	4058075**833159**	Anthracite	—	—	42 x 62	E27	4*	2	19,95
1906 PENDULUM NEEDLE Beige - 2m	NEW	4058075**833173**	Beige	—	—	42 x 62	E27	4*	3	19,95
1906 PENDULUM CYLINDER Bois - 1,5m	NEW	4099854**092503**	Bois	—	—	60 x 76	E27	4*	4	19,95
1906 PENDULUM BOBBIN Gris chromé - 1,5m	NEW	4099854**092527**	Gris chromé	—	—	48 x 64	E27	4*	5	14,95
1906 PENDULUM BOBBIN Noir - 1,5m	NEW	4099854**092541**	Noir	—	—	48 x 64	E27	4*	6	14,95
1906 PENDULUM ROUND Blanc - 1,5m	NEW	4099854**092565**	Blanc	—	—	39 x 100	E27	4*	7	14,95
1906 PENDULUM ROUND Noir - 1,5m	NEW	4099854**092589**	Noir	—	—	39 x 100	E27	4*	8	14,95
1906 PENDULUM ROUND Chrome - 1,5m	NEW	4099854**092602**	Chrome	—	—	39 x 100	E27	4*	9	14,95
1906 PENDULUM ROUND Doré - 1,5m	NEW	4099854**092626**	Doré	—	—	39 x 100	E27	4*	10	14,95
1906 PENDULUM ROUND PLATRE Blanc - 1,5m	NEW	4099854**092640**	Blanc	—	—	58 x 96	E27	4*	11	19,95
1906 PENDULUM BELL Noir - 1,1m	NEW	4099854**092664**	Noir	—	—	40 x 93	E27	4*	12	9,95
1906 PENDULUM BELL Blanc - 1,1m	NEW	4099854**092688**	Blanc	—	—	40 x 93	E27	4*	13	9,95



*Possibilité de commande à l'unité sans frais.



1



2

LUMINAIRES VINTAGE ÉDITION 1906

Désignation	EAN	Couleur	lm		mm ø↕			No.	UNITAIRE
Patères triples Classe I pour suspensions Pendulum (suspensions non comprises)									CR 36
1906 PENDULUM 3x CANOPY ROND[1]	4058075**274488**	Noir	—	—	200 x 25	—	4*	1	13,91
1906 PENDULUM 3x CANOPY RECTANGULAIRE[1] NEW	4099854**092831**	Noir	—	—	540 x 50	—	4*	2	17,95

DÉTAILS COMPLÉMENTAIRES

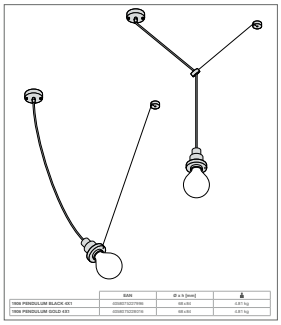

SUSPENSION MODULABLE

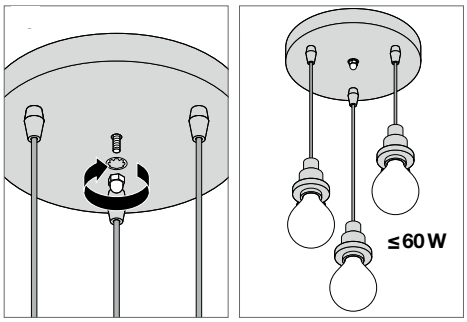

INSTALLATION DE LA PATÈRE 3X



*Possibilité de commande à l'unité sans frais.

[1] Patère permettant d'installer 3 suspensions PENDULUM.



LAMPES À DÉCHARGE

Désignation	EAN		W	lm	K	mm ø↕	DURÉE DE VIE	B5	Ra			No.	€ UNITAIRE

POWERSTAR® HQI® TS - FORTES PUISSANCES

Brûleur quartz - Culot à câble K12s-36 - Claire - Réamorçage à chaud possible[1] - Sans enveloppe extérieure - Alimentation conventionnelle ou électronique - Pour luminaires fermés

POWERSTAR® HQI® TS - Claire à arc court													CR 7H
HQI-TS 1000W/NDL/S K12s 844	4008321**591944**	K12s-36	1000	90000	4400	36 x 187	6000h	-	85	-	10*	1	868,00
HQI-TS 1000W/D/S K12s 861	4008321**525475**	K12s-36	1000	90000	6100	41 x 187	8000h	-	85	-	10*	1	868,00
HQI-TS 2000W/NDL/S K12s 947	4008321**525499**	K12s-36	2000	215000	4650	41 x 187	6000h	-	90	-	10*	1	1087,00
HQI-TS 2000W/D/S K12s 861	4050300**271682**	K12s-36	2000	210000	6100	41 x 187	4500h	-	83	-	10*	1	1087,00
HQI-TS 2000W/D/S HIGHFLUX K12s 862	4008321**338310**	K12s-36	2000	230000	6200	41 x 187	4500h	-	83	-	10*	1	1365,00
POWERSTAR® HQI® TS - Claire à arc long													
HQI-TS 2000W/N/L 641 K12s-36	4008321**530660**	K12s-36	2000	230000	4100	40 x 274	8000h	-	65	-	10*	2	1087,00

POWERSTAR® HQI® T/BT

Brûleur quartz - Culot E40 - Tubulaire claire - Filtre UV - Pour luminaires fermés

Pour amorceur de 3,5 à 5,0 KVs													CR 7H
HQI-T 400W/N CLAIRE E40 637	4058075**039766**	E40	440	40000	3700	46 x 273	12000h	-	60	A G	12*	3	196,00
HQI-T 1000W/N CLAIRE E40 634	4058075**388413**	E40	1000	110000	3350	82 x 345	9000h	-	64	-	6*	5	516,00
HQI-T 1000W/D CLAIRE E40 872	4008321**527035**	E40	1000	85000	7250	76 x 345	9000h	-	81	-	6*	5	516,00
HQI-T 2000W/D CLAIRE E40 872	4008321**526809**	E40	2000	180000	7250	106 x 430	9000h	-	80	-	4*	5	685,00
HQI-T 2000W/N/E SUPER CLAIRE E40 645	4008321**979063**	E40	2000	245000	4550	106 x 430	5500h	-	63	-	4*	5	685,00
Pour amorceur de 0,9 à 1,3 KVs													
HQI-T 2000W/N/SN SUPER CLAIRE E40 646	4008321**979087**	E40	2000	240000	4550	106 x 430	5500h	-	63	-	4*	5	685,00
Avec amorceur incorporé													
HQI-T 2000W/N/I CLAIRE E40 643	4008321**665379**	E40	2000	200000	4300	106 x 430	9000h	-	60	-	4*	5	685,00
HQI-T 2000W/D/I CLAIRE E40 875	4008321**527011**	E40	2000	180000	7450	106 x 430	9000h	-	83	-	4*	5	685,00

POWERSTAR® HQI® E

Brûleur quartz - Culot E40 - Ellipsoïdale Opale / Claire - Pour luminaires fermés

POWERSTAR® HQI® E - Opale													CR 7H
HQI-E 250W/D OPALE E40 950	4008321**677907**	E40	250	18000	5500	90 x 226	10000h	-	90	A G	12*	6	160,00
HQI-E 400W/N OPALE E40 638	4058075**039803**	E40	440	40000	3800	120 x 290	9000h	-	60	A G	12*	6	209,00
HQI-E 1000W/N OPALE E40 637	4008321**528261**	E40	1000	100000	3700	165 x 380	9000h	-	62	-	6*	6	516,00
POWERSTAR® HQI® E - Claire													
HQI-E 400W/N CLAIRE E40 640	4058075**039780**	E40	440	42000	4000	120 x 290	9000h	-	60	A F	12*	7	209,00

[1] Avec amorceur ≥ 25kV *Possibilité de commande à l'unité sans frais.



1



2

LAMPES À DÉCHARGE

Désignation	EAN		W	lm	K	mm ø	DURÉE DE VIE	B5	Ra			No.	€ UNITAIRE			

VIALOX® NAV® SUPER 4Y

Culot E27 / E40 - Ellipsoïdale Opale / Tubulaire claire - Eclairage public, industrie, etc. - Durée de vie utile (B5) = 4 et 5 ans (11 h par jour) - LLMF ≥ 80% après 16 000 h - Pour luminaires ouverts et fermés

NAV-E S4Y - Ellipsoïdale - Opale - Amorceur requis													CR 7H
NAV-E 50W SUPER 4Y E27	4008321**356024**	E27	50	4000	2000	71 x 155	28000 h	16000	≤25	G	24	1	51,00
NAV-E 70W SUPER 4Y E27	4008321**356048**	E27	70	6600	2000	71 x 155	28000 h	16000	≤25	G	24	1	51,00
NAV-E 100W SUPER 4Y E40	4050300**015774**	E40	100	10100	2000	76 x 180	32000 h	16000	≤25	F	12	1	58,50
NAV-E 150W SUPER 4Y E40	4052899**418226**	E40	150	17000	2000	76 x 200	32000 h	20000	≤25	F	12	1	68,00
NAV-E 250W SUPER 4Y E40	4050300**024387**	E40	250	31600	2000	91 x 226	32000 h	20000	≤25	E	12	1	91,50
NAV-E 400W SUPER 4Y E40	4050300**024394**	E40	400	56500	2000	122 x 285	32000 h	20000	≤25	E	12	1	111,00
NAV-T S4Y - Tubulaire - Claire - Amorceur requis													
NAV-T 50W SUPER 4Y E27	4052899**415379**	E27	50	4200	2000	36 x 155	28000 h	16000	≤25	G	12	2	58,50
NAV-T 70W SUPER 4Y E27	4052899**415416**	E27	70	6400	2000	36 x 155	30000 h	16000	≤25	G	12	2	58,50
NAV-T 100W SUPER 4Y E40	4050300**015743**	E40	100	10300	2000	47 x 211	32000 h	20000	≤25	F	12	2	58,50
NAV-T 150W SUPER 4Y E40	4050300**024400**	E40	150	17500	2000	47 x 211	32000 h	20000	≤25	F	12	2	68,00
NAV-T 250W SUPER 4Y E40	4050300**024417**	E40	250	33200	2000	47 x 257	32000 h	20000	≤25	E	12	2	91,50
NAV-T 400W SUPER 4Y E40	4050300**281179**	E40	400	56500	2000	47 x 285	32000 h	20000	≤25	E	12	2	111,00
NAV-T 600W SUPER 4Y E40	4050300**275772**	E40	600	90000	2000	47 x 285	32000 h	20000	≤25	-	12	2	248,00

VIALOX® NAV® STANDARD

Culot E27 / E40 - Ellipsoïdale Opale / Tubulaire claire - Pour luminaires ouverts et fermés

NAV-E - Ellipsoïdale - Opale - Amorceur requis													CR 7H
NAV-E 50W E27	4050300**015750**	E27	50	3700	2000	71 x 155	24000 h	9000	≤25	G	24	1	42,80
NAV-E 70W E27	4050300**015767**	E27	70	5900	2000	71 x 155	24000 h	12000	≤25	G	24	1	42,80
NAV-E/I - Ellipsoïdale - Opale - Amorceur incorporé													
NAV-E/I 50W DEP E27	4050300**015583**	E27	50	3700	2000	71 x 155	24000 h	9000	≤25	G	24	1	42,80
NAV-E/I 70W DEP E27	4050300**015590**	E27	70	5900	2000	71 x 155	24000 h	12000	≤25	G	24	1	42,80
NAV-T - Tubulaire - Claire - Amorceur requis													
NAV-T 1000W E40	4050300**251417**	E40	1000	130000	2000	66 x 352	20000 h	8000	≤25	-	12	2	302,00

VIALOX® NAV® PLUG IN

Culot E27 - Ellipsoïdale Opale - Pour alimentation HQL 80W - Pour luminaires ouverts et fermés													CR 7H
NAV-E 68W PLUG IN E27	4008321**345462**	E27	68	5400	2000	71 x 155	20000 h	9000	≤25	G	24	1	47,90


1


2


3

HALOGÈNE

Désignation	EAN	W	V	lm	K	mm ø			Alternative LED gradable[1]			UNITAIRE
HALOLINE® PRO - 2 000 H												
Version Courte / Longue - Position de fonctionnement universelle												
HALOLINE PRO 74,9 MM												CR 7H
HALOLINE PRO 64684 48W 230V R7s	4008321**977595**	48	230	750	2900	12 x 74,9	R7s	G	4099854**064906**	20	1	35,40
HALOLINE PRO 64690 80W 230V R7s	4008321**928078**	80	230	1400	2900	12 x 78	R7s	G	4099854**064876**	15	1	35,40
HALOLINE PRO 64695 120W 230V R7s	4008321**928092**	120	230	2250	2900	12 x 78	R7s	G	4099854**064876**	20	1	35,40
HALOLINE PRO 118 MM												
HALOLINE PRO 64696 120W 230V R7s	4008321**977670**	120	230	2220	2900	12 x 118	R7s	G	4099854**048753**	15	2	35,40
HALOLINE® STANDARD FORTES PUISSANCES - 2 000 H												
Position de fonctionnement horizontale P15												CR 7H
HALOLINE 64560 780W 230V 191,1mm R7s	4050300**004167**	780	230	16080	2900	12 x 191,1	R7s	G	-	12	3	35,40
HALOLINE 64740 1000W 230V 191,1mm R7s	4050300**004174**	1000	230	21580	2900	12 x 191,1	R7s	G	-	12	3	40,80
HALOLINE 64740 1000W 240V 191,1mm R7s	4050300**209906**	1020	240	21470	2900	12 x 191,1	R7s	G	-	12	3	40,80
HALOLINE 64760 1500W 230V 256,1mm R7s	4050300**004181**	1580	230	33730	2900	12 x 256,1	R7s	G	-	12	3	68,00
HALOLINE 64760 1500W 240V 256,1mm R7s	4050300**209920**	1510	240	30700	2900	12 x 256,1	R7s	G	-	12	3	68,00
HALOLINE 64784 2000W 230V 333mm R7s	4050300**004204**	2030	230	43470	2900	12 x 333	R7s	G	-	12	3	70,00

[1] Alternative LED possible, les caractéristiques de puissance, d'angle de diffusion et de température de couleur pouvant varier par rapport à la version traditionnelle. Vérifier la liste de compatibilité des ballasts électroniques sur Ledvance.fr ou directement sur l'emballage du tube, via QR code



HALOGÈNE ET INCANDESCENCE POUR FOUR

Désignation	EAN	W	V	lm	K	mm ø				No.	UNITAIRE
HALOSTAR® FOUR - 2 000 H											
Température max admise en fonctionnement : 300°C											CR 7H
HALOSTAR FOUR 64418 10W 12V G4	4050300**308081**	10	12	130	2800	10 x 33	G4	G	40	1	15,50
HALOSTAR FOUR 64428 20W 12V G4	4050300**308050**	20	12	300	2800	10 x 33	G4	G	40	1	20,60
HALOPIN® FOUR - 2 000 H											
Spécial four - Température max admise : 300°C											CR 7H
HALOPIN FOUR 66725 25W 230V G9	4008321**703552**	25	230	260	2700	14 x 43	G9	G	20	2	30,80
HALOPIN FOUR 66740 40W 230V G9	4008321**703576**	40	230	490	2700	14 x 43	G9	G	20	2	30,80
SPECIAL FOUR - 1 000 H À 1 500 H SELON MODÈLE											
Température ambiante jusqu'à 300°C - Forme tubulaire											CR 7H
SPECIAL FOUR T22/50 CL 15W 230V E14	4050300**003108**	15		85		22 x 50	E14	-	100*	3	24,00
SPECIAL T 17/54 CL 15W 230V E14	4050300**066639**	15		60		17 x 54	E14	-	50*	4	34,00
SPC POIRETTE T26/57 DEP 15W 230V E14	4050300**003085**	15		85		26 x 55	E14	-	100*	5	18,20
SPC POIRETTE T26/57 CL 15W 230V E14	4050300**310282**	15		85		26 x 55	E14	-	100*	6	18,20
SPC POIRETTE T26/57 DEP 25W 230V E14	4050300**323596**	25		140		26 x 55	E14	-	100*	5	18,90
SPC POIRETTE T26/57 CL 25W 230V E14	4050300**309637**	25		140		26 x 55	E14	-	100*	6	18,90

*Possibilité de commande à l'unité sans frais.



ALIMENTATIONS

ALIMENTATIONS LED LEDVANCE À COURANT CONSTANT 299

ALIMENTATIONS LED LEDVANCE À TENSION CONSTANTE 301

ALIMENTATIONS LED OSRAM À COURANT CONSTANT 302

ALIMENTATIONS LED OSRAM À COURANT CONSTANT OUTDOOR 303

ALIMENTATIONS LED OSRAM À TENSION CONSTANTE POUR L'EXTÉRIEUR 304

ALIMENTATIONS LED OSRAM À TENSION CONSTANTE POUR L'INTÉRIEUR 304

INTERFACES DE PROGRAMMATION OSRAM 305

INTERFACES DE GRADATION OSRAM 306

QUICKTRONIC® POUR TUBES FLUORESCENTS T5 ET LAMPES CIRCULAIRES T5 307

QUICKTRONIC® POUR TUBES FLUORESCENTS T8 309

QUICKTRONIC® POUR LAMPES FLUORESCENTES COMPACTES 310

POWERTRONIC® POUR LAMPES SODIUM ET IODURES 311

HALOTRONIC® POUR LAMPES HALOGÈNES ET LAMPES LED COMPATIBLES 12 V 312

HALOTRONIC® POUR LAMPES HALOGÈNES ET LAMPES LED COMPATIBLES 230 V 313



ALIMENTATIONS LED LEDVANCE À COURANT CONSTANT
POUR LUMINAIRES ET MODULES LED

LEDVANCE propose également la solution adaptée pour l'intégration dans des luminaires LED ou le fonctionnement de luminaires type downlights et spots intérieurs autonomes avec ses alimentations pour courant constant (CC).



La vaste gamme d'alimentations LED LEDVANCE SELV isolés à courant constant avec courant de sortie de 150 mA à 1400 mA et NSELV de 100 à 925 mA, vous offre des options valables pour l'utilisation de la majorité des modules LED standard.

Les alimentations offrent plusieurs options et permettent une bonne intégration dans différents luminaires LED. Des options à découpage début ou fin de phase sont disponibles pour les applications de gradation. Le design compact du boîtier, les serre-câbles et un câblage simple rendent l'installation rapide et facile même dans les emplacements exigus, en diminuant les temps de montage et les coûts associés.

DÉNOMINATIONS DES ALIMENTATIONS CC

Les dénominations des alimentations CC indiquent leurs propriétés :

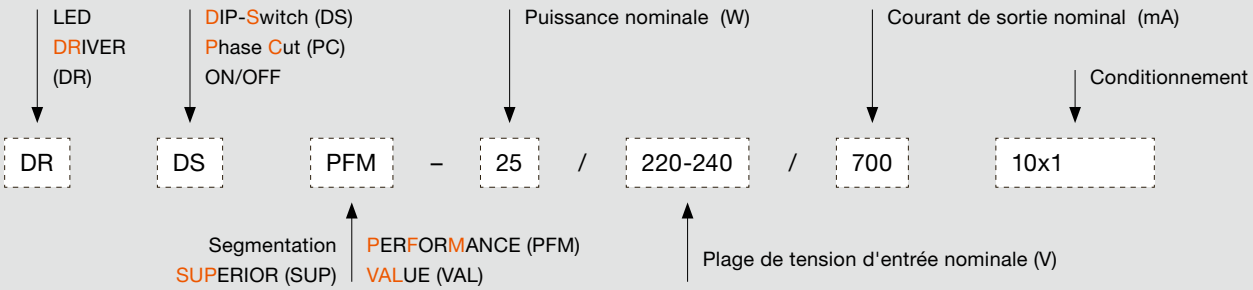


1


2


3


4


5


6


7


8


9


10


11


12

Désignation	EAN	W	I[mA] [1]	V_{OUT}	Ta	PROTECTION CLASS	mm	SERRE-CÂBLE	IP		No.	UNITAIRE

ALIMENTATIONS LED LEDVANCE À COURANT CONSTANT

ALIMENTATIONS LED PERFORMANCE - GRADABLE DALI - COURANT SÉLECTIONNABLE VIA MICRO-INTERRUPTEURS

DALI-2 PERFORMANCE CLASS

Alimentations compactes LED à courant constant - SELV - Gradables DALI - Fonction PushDIM avec possibilité de mettre plusieurs boutons poussoirs en parallèle - Serre-câble en accessoire - Taux de distorsion harmonique < 6% - 50 000 h - Garantie 5 ans CR L5

DR DALI-P-26/220-240/700	4058075**779631**	1,3…26,3	150/200/250/300/350/400/450/500/550/600/650/700	9…52	-20…+50	II	98x44x32	4058075**483125**	IP20	10*	1	67,00
DR DALI-P-44/220-240/1050	4058075**779723**	6,3…44,1	700/750/800/850/900/950/1000/1050	9…52	-20…+50	II	98x44x32	4058075**483125**	IP20	10*	1	90,50
DR DALI-P-60/220-240/1A4	4058075**779662**	6,3…60,2	700/750/800/850/900/950/1000/1050/1100/1150/1200/1250/1300/1350/1400	9…52	-20…+50	II	112x76x32	4058075**483149**	IP20	10*	2	71,00

ALIMENTATIONS LED PERFORMANCE - GRADABLE PAR DÉCOUPAGE DE PHASE

PERFORMANCE CLASS

Alimentations compactes LED à courant constant - SELV - Gradables par découpage de phase - Serre-câble en accessoire - 50 000 h - Garantie 5 ans CR L5

DR PC-PFM-13/220-240/350	4058075**239814**	6…13	350	17…36	-20…+50	II	97x 43 x 30	4058075**313170**	IP20	10*	3	35,00
DR PC-PFM-18/220-240/350	4058075**239838**	11…19	350	32…54	-20…+50	II	130 x 43 x 30	4058075**313170**	IP20	10*	4	37,60
DR PC-PFM-25/220-240/700	4058075**239852**	14…25	700	20…36	-20…+50	II	130 x 43 x 30	4058075**313170**	IP20	10*	4	41,20
DR PC-PFM-35/220-240/700	4058075**239876**	21…35	700	30…50	-20…+50	II	150 x 43 x 30	4058075**313170**	IP20	10*	4	64,00

ALIMENTATIONS LED PERFORMANCE - COURANT SÉLECTIONNABLE VIA MICRO-INTERRUPTEURS

PERFORMANCE CLASS

Alimentations compactes LED à courant constant - SELV - ON/OFF - 8 courants sélectionnables via micro-interrupteurs - Serre-câble en accessoire - 50 000 h - Garantie 5 ans CR L5

DR DS-P-20/220-240/500	4099854**077050**	6…21	150/200250/300/350/400/450/500	20…42	-20…+50	II	98 x 44 x 25,5	4099854**077937**	IP20	10*	5	30,90
DR DS-P-30/220-240/700	4099854**077081**	14,7…29	350/400/450/500/550/600/650/700	25…42	-20…+50	II	98 x 44 x 25,5	4099854**077937**	IP20	10*	6	37,10
DR DS-P-40/220-240/1A0	4099854**077111**	28…42	700/750/800/850/900/950/1000/1050	25…40	-20…+45	II	98 x 44 x 25,5	4099854**077937**	IP20	10*	6	44,80

Alimentations linéaires LED pour intégration dans luminaire LED à courant constant - NSELV - ON/OFF - 16 courants sélectionnables via micro-interrupteurs - 100 000 h - Garantie 5 ans CR L5

DR DS-P-40/220-240/475 L NSV	4099854**258497**	22…42	100/125/150/175/200/225/250/275/300/325/350/375/400/425/450/475	40…220	-25…+50	I	211 x 31 x 22	—	IP20		7	44,80
DR DS-P-60/220-240/625 L NSV	4099854**258510**	44…60	200/250/300/325/350/375/400/425/450/475/500/525/550/575/600/625	40…220	-25…+50	I	211 x 31 x 22	—	IP20		7	53,50
DR DS-P-90/220-240/775 L NSV	4099854**258534**	60…90	300/350/400/450/500/525/550/575/600/625/650/675/700/725/750/775	40…220	-25…+50	I	211 x 31 x 22	—	IP20		7	64,50
DR DS-P-150/220-240/925 L NSV	4099854**258558**	121…150	550/575/600/625/650/675/700/725/750/775/800/825850/875/900/925	40…220	-25…+50	I	211 x 31 x 22	—	IP20		8	77,50

SERRE-CÂBLES

Kit de serre-câble obligatoire dans les installations dans les faux-plafonds (voir compatibilité au niveau des références de l'alimentation) pour Alimentation LED PERFORMANCE CR L5

DR AY PC-PFM-CLAMP DUO	4058075**313170**	—	—	—	—	38,3x34x28,5	—	—	20*	9	3,90
DR AY DS-P-CLAMP DUO	4099854**077937**	—	—	—	—	35,7x35,2x28,2	—	—	20*	10	5,40
DR AY ZB+DALI-CLAMP	4058075**483149**	—	—	—	—	75x30x50	—	—	20*	11	4,50
DR AY ZB+DALI-CLAMP DUO	4058075**483125**	—	—	—	—	50x30x42	—	—	20*	12	9,20

[1] ±10 %. *Possibilité de commande à l'unité sans frais.

ALIMENTATIONS LED LEDVANCE À TENSION CONSTANTE
POUR RUBANS LED

Seules les alimentations pour tension constante (CV, Constant Voltage) adaptées vous permettent d'exploiter entièrement le potentiel des rubans LED.



Les alimentations LED SELV (Safety Extra Low Voltage - Très basse tension de sécurité) isolées à tension constante sont parfaitement adaptées aux rubans LED. Un choix de versions gradables et non gradables pour des applications professionnelles intérieures et extérieures assure une grande variété de combinaisons qui couvrent toutes les exigences. Les serre-câbles intégrés facilitent l'installation et réduisent les temps de montage et les coûts associés. Autres arguments importants : les versions dotées d'une protection IP66 et d'une durée de vie jusqu'à 50 000 heures permettent de couvrir la majorité des applications les plus courantes.

DÉNOMINATIONS DES ALIMENTATIONS CV

Les dénominations des alimentations CV indiquent leurs propriétés :

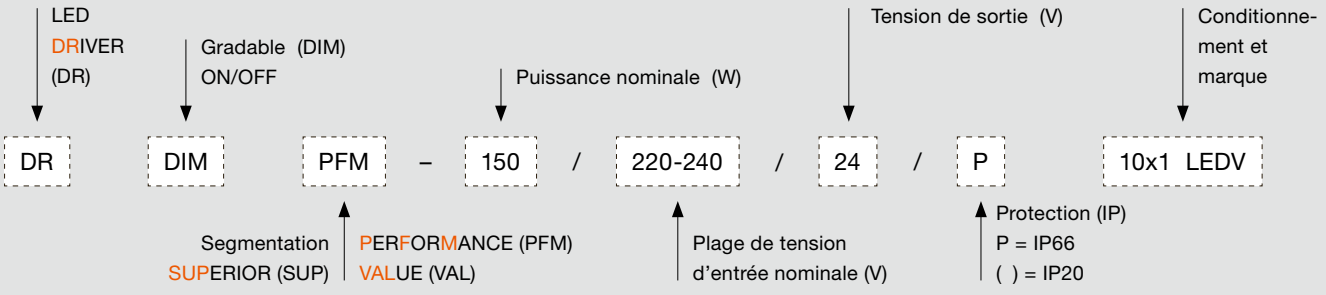


1


2


3


4


5


6


7


8

Désignation	EAN	V_{OUT}	W	Ta	PROTECTION CLASS	mm	IP		No.	UNITAIRE

ALIMENTATIONS LED LEDVANCE À TENSION CONSTANTE

ALIMENTATIONS LED SUPERIOR - GRADABLE DALI

DALI-2 · IP20 · SUPERIOR CLASS

Alimentations compactes LED à tension constante 24 V - DALI - Fonction PushDIM avec possibilité de mettre plusieurs boutons poussoirs en parallèle - Adaptés aux installations en intérieur - 50 000 h - Garantie 5 ans

Désignation	EAN	V_{OUT}	W	Ta	PROTECTION CLASS	mm	IP		No.	CR L5
DR DALI-SUP-45/220-240/24	4058075**421820**	24	45	-20…+50	II	229x46x32	IP20	10*	1	167,00
DR DALI-SUP-80/220-240/24	4058075**421844**	24	80	-20…+45	II	330x46x32	IP20	10*	1	221,00
DR DALI-SUP-150/220-240/24	4058075**421868**	24	150	-20…+45	II	330x46x32	IP20	10*	1	368,00

ALIMENTATIONS LED SUPERIOR

IP20 · SUPERIOR CLASS

Alimentations compactes LED à tension constante 24 V - Adaptés aux installations en intérieur - Longue durée de vie 60 000 h - Garantie 5 ans

Désignation	EAN	V_{OUT}	W	Ta	PROTECTION CLASS	mm	IP		No.	CR L5
DR-SUP-30/220-240/24	4058075**437784**	24	30	-20…+55	II	178x43x30	IP20	10*	2	47,40
DR-SUP-60/220-240/24	4058075**437807**	24	60	-20…+55	II	198x43x30	IP20	10*	2	59,50
DR-SUP-100/220-240/24	4058075**437821**	24	100	-20…+55	II	298x43x30	IP20	10*	2	85,50
DR-SUP 200/220-240/24	4058075**437845**	24	200	-20…+55	II	328x43x30	IP20	10*	2	138,00

ALIMENTATIONS LED PERFORMANCE - GRADABLE 1-10 V

1-10 VOLT · IP20 · PERFORMANCE CLASS

Alimentations compactes LED à tension constante 24 V - Gradables 1…10 V - Adaptés aux installations en intérieur et en extérieur - 50 000 h - Garantie 5 ans

Désignation	EAN	V_{OUT}	W	Ta	PROTECTION CLASS	mm	IP		No.	CR L5
DR DIM-PFM-20/220-240/24/P	4058075**239951**	24	20	-40…+50	II	166 x 63 x 38	IP66	10*	3	94,00
DR DIM-PFM-40/220-240/24/P	4058075**379176**	24	40	-40…+50	II	179 x 63 x 38	IP66	10*	3	124,00
DR DIM-PFM-60/220-240/24/P	4058075**379190**	24	60	-40…+50	II	179 x 63 x 38	IP66	10*	3	146,00
DR DIM-PFM-100/220-240/24/P	4058075**240070**	24	100	-40…+50	I	233 x 74 x 42	IP66	10*	3	199,00
DR DIM-PFM-150/220-240/24/P	4058075**240117**	24	150	-40…+50	I	233 x 74 x 42	IP66	10*	3	211,00
DR DIM-PFM-250/220-240/24/P	4058075**240155**	24	250	-40…+50	I	253 x 74 x 42	IP66	10*	3	294,00

ALIMENTATIONS LED PERFORMANCE

IP66 · PERFORMANCE CLASS

Alimentations compactes LED à tension constante 24 V - ON/OFF - Adaptés aux installations en intérieur et en extérieur - 50 000 h - Garantie 5 ans

Désignation	EAN	V_{OUT}	W	Ta	PROTECTION CLASS	mm	IP		No.	CR L5
DR-PFM-30/220-240/24/P	4058075**239890**	24	30	-40…+50	II	148 x 40 x 32	IP66	10*	4	80,00
DR-PFM-60/220-240/24/P	4058075**239913**	24	60	-40…+50	II	163 x 43 x 32	IP66	10*	4	123,00
DR-PFM-100/220-240/24/P	4058075**239937**	24	100	-40…+50	I	197 x 63 x 38	IP66	10*	5	166,00
DR-PFM-150/220-240/24/P	4058075**239975**	24	150	-40…+50	I	219 x 63 x 38	IP66	10*	5	180,00
DR-PFM-250/220-240/24/P	4058075**240032**	24	250	-40…+50	I	233 x 74 x 42	IP66	10*	6	261,00

ALIMENTATIONS LED VALUE

IP20 · VALUE CLASS

Alimentations compactes LED à tension constante 24 V - ON/OFF - Adaptés aux installations en intérieur - 35 000 h - Garantie 3 ans

Désignation	EAN	V_{OUT}	W	Ta	PROTECTION CLASS	mm	IP		No.	CR L5
DR-V-30/220-240/24	4058075**835856**	24	30	-20…+45	II	160 x 42 x 30	IP20	10*	7	35,00
DR-V-60/220-240/24	4058075**835870**	24	60	-20…+45	II	194 x 40 x 31	IP20	10*	7	48,40
DR-V-120/220-240/24	4058075**835894**	24	120	-20…+45	II	253 x 40 x 31	IP20	10*	8	77,50
DR-V-150/220-240/24	4058075**835917**	24	150	-20…+45	II	253 x 40 x 31	IP20	10*	8	86,50

*Possibilité de commande à l'unité sans frais.

ALIMENTATIONS LED OSRAM À COURANT CONSTANT


1


2


3


4


5


3


7

Désignation	EAN	W	I[mA] [1]	mm	Serre-câble	IP		No.	UNITAIRE

COURANT CONSTANT - VERSION COMPACTE POUR L'INSTALLATION

OPTOTRONIC® INTELLIGENT DALI NFC

Alimentations compactes LED à courant constant - SELV - Gradables DALI - Courant sélectionnable : sans contact NFC (logiciel T4T ou APP T4T FIELD) - DALI MAGIC (logiciel T4T) - Installation et montage indépendants via le kit serre-câble OT CABLE CLAMP (selon la version du produit)

CR L5

OTi DALI 35/220-240/1A0 NFC	4062172**017923**	15…35	350…1050	103 x 67 x 29,5	4052899**077881** 4052899**948051**[2]	IP20	20*	1	151,00
OTi DALI 35/220...240/1A0 NFC TW	4062172**123501**	5,25…38	350…1050	135 x 75 x 25	4052899**089570** 4052899**325982**[2]	IP20	20*	1	175,00
OTi DALI 50/220…240/1A4 NFC	4062172**061889**	22…55	600…1400	110 x 75 x 25	4052899**089570** 4052899**325982**[2]	IP20	20*	1	132,00

Calcul de la résistance : R (kΩ) = 5/I (en ampère) - Ex : si 350 mA alors R= 5/0,35 => 14 kΩ

OPTOTRONIC® INTELLIGENT DALI AVEC RÉSISTANCE

Alimentations compactes LED à courant constant - SELV - Gradables DALI - Courant sélectionnable : DALI MAGIC (logiciel T4T) ou via une résistance sur l'interface LEDset - Installation et montage indépendants via le kit serre-câble OT CABLE CLAMP (selon la version du produit)

CR L5

OTi DALI 15/220-240/700 LT2	4062172**143912**	3…18	150…1050	95 x 53 x 30	4052899**325555**	IP20	20*	2	76,00
OTi DALI 25/220-240/700 LT2	4052899**488144**	7…27	180…700	103 x 67 x 29,5	4052899**077881** 4052899**948051**	IP20	20*	2	119,00
OTi DALI 35/220-240/1A0 LT2	4052899**488168**	15…35	350…1050	103 x 67 x 29,5	4052899**077881** 4052899**948051**	IP20	20*	2	128,00
OTi DALI 50/220…240/1A4 LT2 FAN	4052899**488182**	22…55	600…1400	110 x 75 x 25	4052899**089570** 4052899**325982**[2]	IP20	20*	2	136,00

Calcul de la résistance : R (kΩ) = 5/I (en ampère) - Ex : si 350 mA alors R= 5/0,35 => 14 kΩ

SERRE-CÂBLES

Voir compatibilité au niveau des références des alimentations page précédente

CR L5

SERRE CÂBLE A-STYLE	4052899**089570**	–	–	35 x 65 x 25	–	–	20*	1	5,80
SERRE CÂBLE A-STYLE TL Avec repiquage du primaire 230 V	4052899**325982**	–	–	90 x 92 x 25	–	–	20*	2	13,10
SERRE CÂBLE B-STYLE	4052899**077881**	–	–	35 x 58 x 29,5	–	–	20*	3	7,00
SERRE CÂBLE B-STYLE TL Avec repiquage du primaire 230 V	4052899**948051**	–	–	50 x 67 x 22	–	–	20*	4	15,50
SERRE CÂBLE F-STYLE	4052899**325555**	–	–	39,2 x 53 x 30	–	–	20*	5	4,30

[1] ±5% I [2] Avec repiquage du primaire 230 V. *Possibilité de commande à l'unité sans frais.


1


2


3


4

Désignation	EAN	W	I[mA] [1]	mm	Serre-câble	IP		No.	€ UNITAIRE

COURANT CONSTANT OUTDOOR POUR L'ÉCLAIRAGE PUBLIC

OPTOTRONIC® OUTDOOR 4DIM NFC AVEC RÉSISTANCE

Alimentations LED à courant constant avec 4DIM/DALI - Gradables DALI - Par abaissement de tension d'alimentation - STEP DIM - ASTRO DIM - Courant sélectionnable : sans contact NFC (logiciel T4T ou APP T4T FIELD) - DALI MAGIC (logiciel T4T) ou via une résistance sur l'interface LEDset - Livré en 700 mA CR L5

OT 40/120…277/1A0 4DIMLT2 G2 NFC	4052899**981935**	3…40	200…1050	123 x 79 x 33	–	IP20	10*	1	165,00
OT 110/170…240/1A0 4DIMLT2 G2 NFC	4052899**981959**	16…110	200…1050	150 x 90 x 40	–	IP20	10*	2	209,00
OT 165/170…240/1A0 4DIMLT2 G2 NFC	4062172**053952**	32…165	350…1050	170 x 100 x 40	–	IP20	10*	2	268,00

Calcul de la résistance : R (kΩ) = 5/I (en ampère) - Ex : si 350 mA alors R= 5/0,35 => 14 kΩ

OPTOTRONIC® OUTDOOR 2DIM AVEC RÉSISTANCE

Alimentations LED à courant constant avec 2DIM - 0…10 V - ASTRO DIM - Courant sélectionnable : OT PROGRAMMER ou via une résistance sur l'interface LEDset - Livré en 700 mA (...277/800) ou 1 000 mA (...277/1A2 & 1A4) CR L5

OT 50/120…277/800 2DIMLT2 P	4052899**173781**	11…50	350…800	168 x 50 x 30	–	IP64	20*	3	135,00
OT 50/120…277/1A2 2DIMLT2 P	4052899**173804**	12…50	600…1250	168 x 50 x 30	–	IP64	20*	3	135,00
OT 110/120…277/1A4 2DIMLT2 P	4052899**253438**	45…110	600…1400	168 x 50 x 38	–	IP64	20*	3	164,00

Calcul de la résistance : R (kΩ) = 5/I (en ampère) - Ex : si 350 mA alors R= 5/0,35 => 14 kΩ

OPTOTRONIC® OUTDOOR

Alimentations LED à courant constant - Non gradable CR L5

OT 180/120…277/700 P5 IP65	4052899**259027**	80…180	700 [1]	251 x 60 x 39	–	IP65	10*	4	182,00

ALIMENTATIONS LED OSRAM À TENSION CONSTANTE


1


2


3


4

Désignation	EAN	W	I[mA] [1]	mm	Contrôle	IP		No.	€ UNITAIRE

TENSION CONSTANTE POUR L'EXTÉRIEUR

OPTOTRONIC® INTELLIGENT DALI

Alimentations linéaires LED à tension constante 24 V avec DALI - Gradable - Extérieur CR L5

OTI DALI 100/220-240/24 1-4 CH	4062172**119191**	100	–	237 x 37 x 69	–	IP66/67	6*	1	775,00
OTI DALI 210/220-240/24 1-4 CH	4062172**032087**	210	–	340 x 69 x 36	–	IP66/67	6*	1	880,00

TENSION CONSTANTE POUR L'INTÉRIEUR

OPTOTRONIC® INTELLIGENT RGBW/TW

Alimentations LED à tension constante 24 V - Gradable - Variateur de tension constante avec Bluetooth - Fonctionne avec l'application CASAMBI - Intérieur CR L5

OTI BLE 80/220-240/24 1-4 CH	4062172**046558**	80	–	345 x 32 x 22	Bluetooth	IP20	20*	2	575,00

OPTOTRONIC® INTELLIGENT DALI

Alimentations linéaires LED à tension constante 24 V avec DALI - Gradables - Intérieur - Sortie DT6 (RGBW) ou DT8 (TW) - Choix du nombre de canal par micro-interrupteur CR L5

OTI DALI 50/220-240/24 4CH DT6/8	4062172**274289**	50	–	346 x 32 x 22	DALI	IP20	20*	3	250,00
OTI DALI 80/220-240/24 4CH DT6/8	4062172**274302**	80	–	346 x 32 x 22	DALI	IP20	20*	3	336,00
OTI DALI 160/220-240/24 2CH DT8	4062172**274326**	160	–	300 x 50 x 35	DALI	IP20	20*	4	522,00

[1] ±5%. *Possibilité de commande à l'unité sans frais.


1


2


3


4

Désignation	EAN	W	I[mA]	mm	Type de scannage	IP		No.	UNITAIRE

INTERFACES DE PROGRAMMATION

DALI MAGIC

Interface de programmation USB vers DALI pour 3DIM, 4DIM, OTi, QTi... À utiliser avec logiciel T4T — CR L5

DALI magic	4052899**039551**	7	–	120 x 76 x 28	–	IP20	1	1	1328,00

CPR30 - PRH101

Interface de programmation USB/NFC pour OPTOTRONIC® - À utiliser avec logiciel T4T — CR L5

CPR30-USB	4055462**165169**	–	–	230 x 80 x 100	A plat -	–	1	2	1671,00
PRH101-USB	4055462**165152**	–	–	144 x 84 x 17	Pistolet - 5 fois plus puissant	–	1	3	2594,00

NFC SCANNER

Interface NFC / Bluetooth à utiliser en association avec un smartphone et l'application Tuner4TRONIC Field disponible sur Google Play – Fonctionne avec les drivers NFC 4DIM et 1DIM — CR L5

NFC SCANNER	4055462**290281**	–	–	76 x 42 x18	IP54	4*	4	2755,00

Différents modes de programmation sans contact des alimentations LED NFC

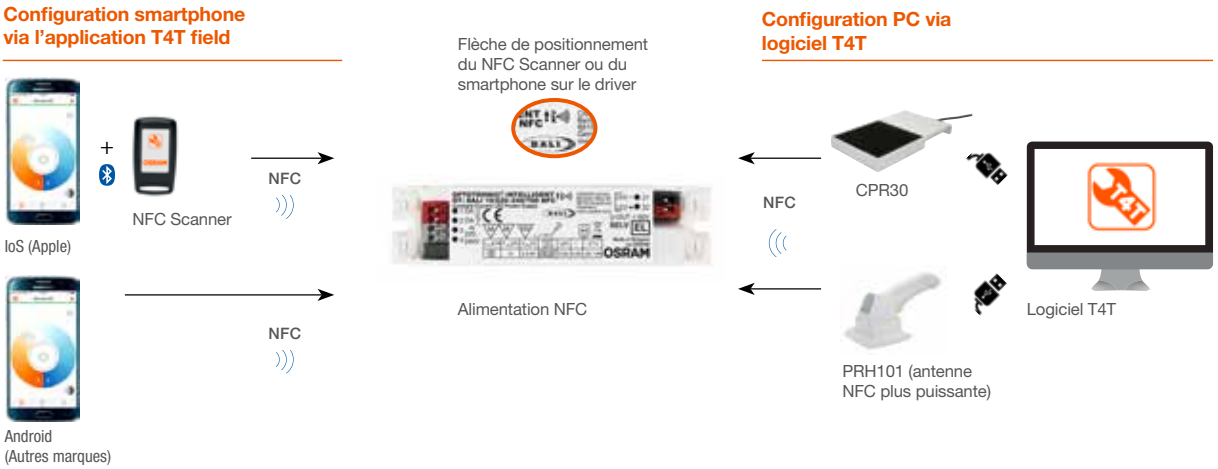

*Possibilité de commande à l'unité sans frais.

INTERFACES DE GRADATION OSRAM


1


2


3


4

Désignation	EAN	W	I[mA] [1]	mm	IP		No.	UNITAIRE

INTERFACES DE GRADATION

OPTOTRONIC® RGBW/TW

Variateur de tension constante avec Bluetooth - Fonctionne avec l'application CASAMBI - Gradateur 4 canaux à installer dans les faux-plafonds CR L5

OT BLE DIM (Bluetooth Low Energie)	4052899**557833**	240	–	172 x 42 x 20	IP20	20*	1	629,00

OPTOTRONIC® INTELLIGENT DALI

Variateur de tension constante avec DALI - Gradateur 4 canaux à installer dans les faux plafonds CR L5

OTi DALI DIM 1-4CH D	4062172**166010**	240	–	175,5 x 42 x 20	IP20	20*	2	161,00

OPTOTRONIC® DMX

Variateur de tension constante avec DMX - Gradateur 4 canaux à installer dans les faux plafonds CR L5

OT DMX RGBW DIM 12…24	4052899**557949**	172	–	172 x 42 x 20	IP20	20*	3	710,00

OPTOTRONIC® DIM

Variateur de tension constante - Gradable 1...10 V - Gradateur 1 canal CR L5

OT DIM 10-24	4050300**943459**	240	–	181 x 42 x 20	IP20	20*	4	125,00



Désignation	EAN	W	mm	DURÉE DE VIE			No.	UNITAIRE

QUICKTRONIC® POUR TUBES FLUORESCENTS T5 ET LAMPES CIRCULAIRES T5

QUICKTRONIC® INTELLIGENT DALI DIM

Pour tubes fluorescents T5 Ø16 mm - Ballasts électroniques gradables numériques DALI - Intègrent la fonction TouchDIM - Reconnaissance de charge

								CR L5
QTi DALI 1X21/39 DIM	4050300**870366**	21-39	360 x 30 x 21	100000h	A1 BAT	20*	1	136,00
QTi DALI 2X14/24 DIM	4050300**870861**	14-24	423 x 30 x 21	100000h	A1 BAT	20*	1	162,00
QTi DALI 3X14/24 DIM	4008321**069955**	14-24	360 x 40 x 21	100000h	A1 BAT	20*	1	175,00

QUICKTRONIC® INTELLIGENT

Pour tubes fluorescents T5 Ø16 mm - Ballasts électroniques non gradables - Reconnaissance de charge - Grande plage de combinaisons lampes/ballasts

								CR L5
QTi 1X14/24/21/39 G2	4008321**383334**	14-39	360 x 30 x 21	100000h	A2 BAT	20*	2	97,50
QTi 1X28/54/35/49 G2	4008321**383358**	28-54	360 x 30 x 21	100000h	A2 BAT	20*	2	97,50
QTi 1X35/49/80 G2	4008321**383372**	35-80	360 x 30 x 21	100000h	A2 BAT	20*	2	97,50
QTi 2X14/24/21/39 G2	4008321**383396**	14-39	360 x 30 x 21	100000h	A2 BAT	20*	2	102,00
QTi 2X28/54/35/49 G2	4008321**383419**	28-54	360 x 30 x 21	100000h	A2 BAT	20*	2	102,00
QTi 2X35/49/80 G2	4008321**658951**	35-80	425 x 30 x 21	100000h	A2 BAT	20*	2	134,00

QUICKTRONIC® PROFESSIONAL

Pour tubes fluorescents T5 Ø16 mm - Ballasts électroniques non gradables

								CR L5
QTP5 1X14…35	4008321**329035**	14-35	280 x 30 x 21	100000h	A2 BAT	20*	3	63,00
QTP5 1X49	4008321**329370**	49	280 x 30 x 21	100000h	A2 BAT	20*	3	63,00
QTP5 1X80	4008321**329059**	80	360 x 30 x 21	100000h	A2 BAT	20*	3	59,50
QTP5 2X14…35	4008321**329073**	14-35	360 x 30 x 21	100000h	A2 BAT	20*	3	65,00
QTP5 2X49	4008321**329431**	49	360 x 30 x 21	100000h	A2 BAT	20*	3	65,00
QTP5 3X14,4X14	4008321**484598**	14	280 x 40 x 21	100000h	A2 BAT	20*	3	75,50

QUICKTRONIC® PROFESSIONAL OPTIMAL

Pour tubes fluorescents T5 Ø16 mm, T8 Ø26 mm et lampes fluorescentes compactes - Ballasts électroniques non gradables

								CR L5
QTP-OPTIMAL 1X18…40	4008321**873743**	18-40	280 x 30 x 21	100000h	A2 BAT	1	4	49,40
QTP-OPTIMAL 1X54…58	4008321**873729**	54-58	280 x 30 x 21	100000h	A2 BAT	1	4	49,40
QTP-OPTIMAL 2X18…40	4008321**873767**	18-40	360 x 30 x 21	100000h	A2 BAT	1	4	53,00
QTP-OPTIMAL 2X54…58	4008321**880253**	54-58	360 x 30 x 21	100000h	A2 BAT	1	4	53,00

QUICKTRONIC® FQ

Pour tubes fluorescents T5 Ø16 mm - Ballasts électroniques non gradables

								CR L5
QT-FQ 2X80	4050300**825564**	80	423 x 30 x 21	50000h	A2	20*	5	108,00

*Possibilité de commande à l'unité sans frais.

ALIMENTATIONS LED OSRAM


1


2

Désignation	EAN	W	mm	DURÉE DE VIE			No.	UNITAIRE

QUICKTRONIC® FIT 5/8

Pour tubes fluorescents T5 Ø16 mm, T8 Ø26 mm - Ballasts électroniques non gradables — CR L5

QT-FIT 5/8 1X18…39	4008321**873927**	18-39	280 x 30 x 21	50000h	A2	20*	1	**36,10**
QT-FIT 5/8 1X54…58	4008321**873828**	54-58	280 x 30 x 21	50000h	A2	20*	1	**36,10**
QT-FIT 5/8 2X18…39	4008321**873903**	18-39	280 x 30 x 21	50000h	A2	20*	1	**41,70**
QT-FIT 5/8 2X54…58	4008321**873842**	54-58	280 x 30 x 21	50000h	A2	20*	1	**41,70**

QUICKTRONIC® FIT5

Pour tubes fluorescents T5 Ø16 mm - Ballasts électroniques non gradables — CR L5

QT-FIT5 1X14…35	4008321**971234**	14-35	280 x 30 x 21	50000h	A2	20*	2	**36,10**
QT-FIT5 2X14…35	4008321**971258**	14-35	280 x 30 x 21	50000h	A2 BAT	20*	2	**41,70**
QT-FIT5 2X49	4008321**832153**	49	280 x 30 x 21	50000h	A2	20*	2	**41,70**
QT-FIT5 3X14,4X14	4008321**971210**	14	280 x 40 x 21	50000h	A2 BAT	20*	2	**44,80**

*Possibilité de commande à l'unité sans frais.



QUICKTRONIC® POUR TUBES FLUORESCENTS T8

QUICKTRONIC® INTELLIGENT DALI DIM

Pour tubes fluorescents T8 Ø26 mm - Ballasts électroniques gradables numériques DALI - Intègrent la fonction TouchDIM - Reconnaissance de charge — CR L5

Désignation	EAN	W	mm	DURÉE DE VIE			No.	€ UNITAIRE
QTi DALI 1X36 DIM	4050300**870427**	36	360 x 30 x 21	100000h	A1 BAT	20*	1	152,00
QTi DALI 1X58 DIM	4050300**870823**	58	360 x 30 x 21	100000h	A1 BAT	20*	1	152,00
QTi DALI 2X36 DIM	4050300**870885**	36	423 x 30 x 21	100000h	A1 BAT	20*	1	162,00
QTi DALI 2X58 DIM	4050300**870847**	58	423 x 30 x 21	100000h	A1 BAT	20*	1	162,00

QUICKTRONIC® PROFESSIONAL OPTIMAL

Pour tubes fluorescents T5 Ø16 mm - T8 Ø26 mm et lampes fluorescentes compactes - Ballasts électroniques non gradables — CR L5

QTP-OPTIMAL 1X18…40	4008321**873743**	18-40	280 x 30 x 21	100000h	A2 BAT	20*	2	49,40
QTP-OPTIMAL 1X54…58	4008321**873729**	54-58	280 x 30 x 21	100000h	A2 BAT	20*	2	49,40
QTP-OPTIMAL 2X18…40	4008321**873767**	18-40	360 x 30 x 21	100000h	A2 BAT	20*	2	53,00
QTP-OPTIMAL 2X54…58	4008321**880253**	54-58	360 x 30 x 21	100000h	A2 BAT	20*	2	53,00

QUICKTRONIC® FIT 5/8

Pour tubes fluorescents T5 Ø16 mm - T8 Ø26 mm - Ballasts électroniques non gradables — CR L5

QT-FIT 5/8 1X18…39	4008321**873927**	18-39	280 x 30 x 21	50000h	A2	20*	3	36,10
QT-FIT 5/8 1X54…58	4008321**873828**	54-58	280 x 30 x 21	50000h	A2	20*	3	36,10
QT-FIT 5/8 2X18…39	4008321**873903**	18-39	280 x 30 x 21	50000h	A2	20*	3	41,70
QT-FIT 5/8 2X54…58	4008321**873842**	54-58	280 x 30 x 21	50000h	A2	20*	3	41,70

QUICKTRONIC® FIT 8

Pour tubes fluorescents T8 Ø26 mm - Ballasts électroniques non gradables — CR L5

QT-FIT8 1X36	4008321**294203**	36	280 x 30 x 28	50000h	A2	20*	4	41,20
QT-FIT8 1X58…70	4008321**294227**	58-70	280 x 30 x 28	50000h	A2	20*	4	41,20
QT-FIT8 2X18	4008321**294241**	18	360 x 30 x 28	50000h	A2	20*	4	43,30
QT-FIT8 2X36	4008321**294265**	36	360 x 30 x 28	50000h	A2	20*	4	43,30
QT-FIT8 2X58	4008321**294289**	58	360 x 30 x 28	50000h	A2	20*	4	43,30
QT-FIT8 3X18,4X18	4008321**294302**	18	280 x 40 x 28	50000h	A2	20*	4	47,40

QUICKTRONIC® QTZ8

Pour tubes fluorescents T8 Ø26 mm - Ballasts électroniques non gradables — CR L5

QTz8 1X18	4008321**863263**	18	150 x 40 x 28	30000h	A2	20*	5	23,70
QTz8 1X36	4008321**863287**	36	150 x 40 x 28	30000h	A2	20*	5	23,70
QTz8 2X18	4008321**863300**	18	150 x 40 x 28	30000h	A2	20*	5	28,30
QTz8 2X36	4008321**863324**	36	210 x 40 x 30	30000h	A2	20*	5	28,30
QTz8 4X18	4008321**863362**	18	210 x 40 x 30	30000h	A2	20*	5	30,40

*Possibilité de commande à l'unité sans frais.

ALIMENTATIONS LED OSRAM


1


2


3


4


5

Désignation	EAN	W	mm	DURÉE DE VIE			No.	€ UNITAIRE

QUICKTRONIC® POUR LAMPES FLUORESCENTES COMPACTES

QUICKTRONIC® PROFESSIONAL

Pour lampes DULUX® L et DULUX® F - Ballasts électroniques non gradables — CR L5

QTP-DL 2X36…40	4008321**117922**	36-40	280 x 40 x 28	50000h	A2 BAT	20*	1	83,50
QTP-DL 2X55 GII	4008321**390172**	55	360 x 30 x 21	50000h	A2 BAT	20*	1	83,50

QUICKTRONIC® PROFESSIONAL

Pour lampes fluorescentes compactes - Ballasts électroniques non gradables — CR L5

QTP-T/E 1X18,2X18	4008321**537065**	18	103 x 67 x 31	50000h	A2 BAT	20*	2	62,00

QUICKTRONIC® PROFESSIONAL OPTIMAL

Pour tubes fluorescents T5 Ø16 mm - T8 Ø26 mm et lampes fluorescentes compactes - Ballasts électroniques non gradables — CR L5

QTP-OPTIMAL 1X18…40	4008321**873743**	18-40	280 x 30 x 21	100000h	A2 BAT	20*	3	49,40
QTP-OPTIMAL 1X54…58	4008321**873729**	54-58	280 x 30 x 21	100000h	A2 BAT	20*	3	49,40
QTP-OPTIMAL 2X18…40	4008321**873767**	18-40	360 x 30 x 21	100000h	A2 BAT	20*	3	53,00
QTP-OPTIMAL 2X54…58	4008321**880253**	54-58	360 x 30 x 21	100000h	A2 BAT	20*	3	53,00

QUICKTRONIC® MULTIWATT

Pour lampes fluorescentes compactes - Ballasts électroniques non gradables — CR L5

QT-M 2X26…42 S	4008321**110022**	26-42	123 x 79 x 33	50000h	A2	20*	4	94,00
QTP-M 2X26…32	4008321**329158**	26-32	123 x 79 x 33	50000h	A2	20*	4	74,00

QUICKTRONIC® ECONOMIC

Pour lampes fluorescentes compactes - Ballasts électroniques non gradables destinés à la substitution des ballasts ferromagnétiques — CR L5

QT-ECO 1X4…16 S	4050300**638584**	04-16	80 x 40 x 22	30000h	A2/A3	50*	5	38,60
QT-ECO 1X18…24 S	4050300**638560**	18-24	80 x 40 x 22	30000h	A2 BAT	50*	5	42,80
QT-ECO 2X5…11 S	4050300**821504**	5-11	80 x 40 x 22	30000h	A2 BAT	50*	5	69,00

*Possibilité de commande à l'unité sans frais.


1


2


3


4


5


6

Désignation	EAN	W	mm	max.	DURÉE DE VIE			No.	€ UNITAIRE

POWERTRONIC® POUR LAMPES SODIUM ET IODURES

POWERTRONIC® OUTDOOR PTO

Ballasts électroniques pour l'éclairage public - Pour lampes NAV, HCI ET HQI avec réduction de puissance sur lampes NAV® et HCI — CR L5

PTo 100/220…240 3DIM	4008321**956361**	100	158 x 94 x 43	1,5	60000 h	A2	20*	1	323,00
PTo 150/220…240 3DIM	4008321**956385**	150	158 x 94 x 43	1,5	60000 h	A2	20*	1	323,00
PTo 250/220…240 3DIM	4008321**863669**	250	170 x 90 x 60	1,5	60000 h	A2	20*	1	476,00

POWERTRONIC® INTELLIGENT PTI I

Ballasts électroniques sans réduction de puissance possible - Pour l'installation - Boîtier plastique avec serre-câble — CR L5

PTi 35/220…240 I	4008321**099488**	39	171 x 83 x 32	1,5	50000 h	A2	20*	2	117,00
PTi 70/220…240 I	4008321**099501**	73	171 x 83 x 32	1,5	50000 h	A2	20*	2	124,00
PTi 150/220…240 I	4008321**915535**	147	212 x 93 x 33	1,5	50000 h	A2	20*	2	189,00

POWERTRONIC® INTELLIGENT PTI S

Ballasts électroniques sans réduction de puissance possible - Pour intégration dans les luminaires — CR L5

PTi 35/220…240 S	4008321**073112**	39	110 x 75 x 30	1,5	50000 h	A2	20*	3	133,00
PTi 35/220…240 S MINI	4008321**955906**	39	97 x 43 x 30	0,5	50000 h	A2	20*	4	113,00
PTi 70/220…240 S	4008321**049629**	73	110 x 75 x 30	1,5	50000 h	A2	20*	3	119,00
PTi 150/220…240 S	4008321**188090**	147	150 x 85 x 31	1,5	50000 h	A2	20*	3	179,00

POWERTRONIC® PT-FIT I

Ballasts électroniques sans réduction de puissance possible - Pour l'installation - Boîtier plastique avec serre-câble — CR L5

PT-FIT 35/220…240 I	4008321**377661**	39	172 x 83 x 33		30000 h	A2	20*	5	103,00
PT-FIT 70/220…240 I	4008321**377685**	73	172 x 83 x 33		30000 h	A2	20*	5	103,00

POWERTRONIC PT-FIT S

Ballasts électroniques sans réduction de puissance possible - Pour intégration dans les luminaires - Boîtier métallique — CR L5

PT-FIT 35/220…240 S	4008321**386625**	39	110 x 75 x 30		30000 h	A2	20*	6	103,00
PT-FIT 70/220…240 S	4008321**386649**	73	110 x 75 x 30		30000 h	A2	20*	6	103,00

*Possibilité de commande à l'unité sans frais.

ALIMENTATIONS LED OSRAM



Désignation	EAN	W	V_{OUT}	mm	Contrôle		No.	€ UNITAIRE

HALOTRONIC® POUR LAMPES HALOGÈNES ET LAMPES LED COMPATIBLES 12 V [1]

HALOTRONIC® COMPACT HTM

Transformateur électronique pour la variation des lampes halogènes et des lampes LED compatibles 12 V — CR L5

HTM 70/230…240	4050300**442310**	20…70	11.2 V / 11.2 [4]	108 x 52 x 33	Contrôle de fin ou de début de phase pour gradateurs à charge inductive	20*	1	44,80

HALOTRONIC® COMPACT HTM, HTN

Transformateurs électroniques pour la variation des lampes halogènes et l'allumage / extinction des lampes LED compatibles 12V — CR L5

HTM 105/230…240	4050300**442334**	35…105	11.3 V / 11.4 [2]	108 x 52 x 33	Contrôle de fin ou de début de phase pour gradateurs à charge inductive	20*	1	54,00
HTM 150/230…240 - Repiquage au primaire possible	4050300**581415**	50…150	11.4 V / 11.5 [5]	153 x 54 x 36	Contrôle de fin ou de début de phase pour gradateurs à charge inductive	10*	2	73,50
HTN 75/230…240 I	4008321**073037**	20…75	11.5 V / 11.7 [6]	104 x 33 x 22	Contrôle de fin de phase	20*	3	44,80

ET-PARROT®

Transformateurs électroniques pour la variation des lampes halogènes et l'allumage / extinction des lampes LED compatibles 12V — CR L5

ET-PARROT 70/220…240 I	4008321**111593**	20…70	11.9 V / 12 [4]	128 x 38 x 31		50*	4	25,80
ET-PARROT 105/220…240 I	4008321**111579**	35…105	11.9 V / 12 [2]	128 x 38 x 31		50*	4	24,20

HALOTRONIC® HTI

Transformateur électronique pour la variation des lampes halogènes 12 V — CR L5

HTi DALI 105/230…240 DIM	4008321**420633**	35…105	11.6 V / 11.4 [2]	170 x 44 x 34		10*	5	168,00

HALOTRONIC® PROFESSIONAL HTL - VERSION LONGUE

Transformateurs électroniques pour la variation des lampes halogènes 12 V - Repiquage au primaire possible — CR L5

HTL 105/230…240	4008321**927019**	35…105	11.6 V / 11.3 [2]	170 x 44 x 34		10*	5	74,00
HTL 225/230…240	4008321**927026**	50…225	11.6 V / 11.7 [3]	170 x 44 x 34		10*	5	152,00

*Possibilité de commande à l'unité sans frais.

[1] Voir compatibilité des lampes LED sur www.ledvance.fr/dim I [2] 105 W / 35 W. I [3] 225 W / 50 W. I [4] 70 W / 20 W I [5] 150 W / 50 W I [6] 75 W / 20 W



1

Désignation	EAN	W	V_{OUT}	mm		No.	UNITAIRE

HALOTRONIC® POUR LAMPES HALOGÈNES ET LAMPES LED COMPATIBLES 230 V [1]

HALOTRONIC®

Variateur DALI ou TouchDIM à découpage fin de phase CR L5

HTi DALI 315 DIM	4008321**957344**	20…315 (ou 3...200 VA en LED)	220-240 V	153 x 54 x 36	25*	1	611,00

Sécurité
- Tous les transformateurs sont testés selon VDE/IMQ
- Montage possible sur des surfaces en bois
- Tous les transformateurs sont marqués ▽M ▽M
- Adaptés sans modifications aux luminaires de classe de protection II et III et aux luminaires avec label ▽F et ▽F ▽F ou ▽M et ▽M ▽M
- Conforme aux normes internationales et européennes de sécurité et de compatibilité électromagnétique.

[1] Voir compatibilité des lampes LED sur www.ledvance.fr/dim.

*Possibilité de commande à l'unité sans frais.

INFORMATIONS GÉNÉRALES



SUPERIOR CLASS	Classe de segmentation des produits LEDVANCE
MULTI SELECT	Gamme de luminaires équipés de sélecteurs de puissance et/ou de température de couleur
MULTI COLOUR	Luminaires équipés d'un sélecteur de température de couleur
MULTI LUMEN	Luminaires équipés d'un sélecteur de puissance
LCOP	Gamme de luminaires avec sources lumineuses et alimentations facilement remplaçables
LCOP	Gamme de produits fabriqués à partir de matériaux recyclés
PEP ecoPASSPORT®	Luminaire disposant d'un profil environnemental produit (PEP)
IP	Indice de protection
IP 20 / IP 44	Indice de protection avant/arrière
IK	Protection mécanique
	Gradable
V	Tension en V
lm	Flux lumineux
lm METER	Flux lumineux par mètre
W	Puissance en W
W METER	Puissance nominale par mètre en W
K	Température de couleur en Kelvin
lm/W	Efficacité lumineuse
CRI	Indice de rendu des couleurs
Ra	Indice de rendu des couleurs
cd	Intensité lumineuse en candelas

SYMBOLES & INFORMATIONS

Garantie
Retrouvez plus d'informations sur ledvance.fr/garantie

Versions avec détection

Motion/light sensor

L70 : dépréciation flux 30% à Ta 25°C

L80 : dépréciation flux 20% à Ta 25°C

L90 : dépréciation flux 10% à Ta 25°C

Durée de vie moyenne

B5 — Durée à partir de laquelle le taux de survivance atteint 95%

Angle en degrés

Poids

Classe énergétique applicable au 1er septembre 2021 selon règlement européen 2019/2015

Unité de conditionnement

Numéro de la photo

UNITAIRE — Prix unitaire en euros HT et hors éco-contribution éventuelle. NC = nous consulter

Luminaires avec température de surface restreinte

Classe de protection I

Classe de protection II

Classe de protection III

Certification ENEC

Certification TÜV Süd

Certification TÜV Rheinland

Systèmes de gestion de l'éclairage LEDVANCE

Compatible avec le service Cloud

Protection contre les chocs

Versions avec détection

Sans fil

Glow DIM 2 000K...2 700 K

Puissance en W pour la technologie conventionnelle

Culot

Lissage du pic de bleu pour la gamme lampes COMFORT LIGHT et haute maîtrise du scintillement

Espacement entre deux LED

Nombre de LED par mètre

Ruban LED non protégéré

Ruban LED protégé

Longueur en mm

Diamètre de découpe

Diamètre en mm

Diamètre x hauteur

Longueur max du câble / du système en m

Longueur câble en mm

Longueur x largeur x hauteur

Hauteur en mm

MacAdam cohérence des couleurs

Résistance au brouillard salin (acc. IEC 60068-2-52)

Couleur

Tension d'entrée

Durée moyenne d'utilisation/ durée de vie

Tension constante

Tension en V

Interface de gradation DALI

Plage de température ambiante en °C

Température maximale de fonctionnement au point Point Tc en °C

Ne convient pas pour un éclairage général. Application spécifique

Risque ESD

Ecosystem assure pour LEDVANCE l'enlèvement et le traitement des lampes et luminaires en fin de vie.

Les produits identifiés avec ce logo DEEE doivent être collectés et recyclés conformément au décret N° 2005-829 du 20 juillet 2005 (directive DEEE 2002/96/CE).

Nos emballages et notices peuvent faire l'objet d'une consigne de tri

Certificat d'Économie d'Énergie - Un produit seul ne peut être éligible, il faut considérer en plus le type et le lieu d'installation.

ECV — Une éco-contribution visible lampes de 0,24 E HT par lampe LED et 0,27 E HT pour toutes les autres lampes (hors halogènes et à incandescence), se rajoutera au prix indiqué, conformément au Décret DEEE N°2005-829 et à l'article 87 de la Loi de Finance Rectificative 2005.

Une éco-contribution visible ménagère se rajoutera sur tous les autres produits considérés comme équipements électriques et électroniques ménagers selon le Décret DEEE N°2005-829 (plus de détails en page suivante). Vous êtes tenus de répercuter de façon visible et à l'identique cette éco-contribution à vos clients, obligation valable jusqu'à l'acheteur final.

FINANCEMENT DE LA COLLECTE ET DU RECYCLAGE DES ÉQUIPEMENTS ÉLECTRIQUES ET ÉLECTRONIQUES (EEE)

Lampes : les lampes sont toutes considérées comme EEE ménagers par le Décret 2005-829. Elles font ainsi l'objet d'une éco-contribution visible obligatoire de 0,24€ HT par lampe ou tube LED et de 0,27€ HT par lampe ou tube traditionnel (les lampes halogènes ou à incandescence ne sont pas concernées). La chaine de distribution est tenue de répercuter de façon visible et à l'identique cette éco-contribution jusqu'au consommateur final.

Les autres matériels d'éclairage
Les matériels d'éclairage professionnels supportent une participation intégrée dans leur prix en fonction de leur poids net. Cette participation n'est pas visible à la facturation.
Les matériels d'éclairage ménagers font l'objet d'une éco-contribution visible obligatoire en fonction de leur poids net selon le barème du tableau ci-dessous. Vous êtes tenus de répercuter de façon visible et à l'identique cette éco-contribution à vos clients, obligation valable jusqu'à l'acheteur final.

Poids net	Eco Contribution ECV HT
≤ 500 g	0,08 €
> 500 g et ≤ 3,5 Kg	0,21 €
>3,5 Kg et ≤ 10 Kg	0,46 €
> 10 Kg	1,75 €

Un matériel d'éclairage est considéré comme ménager (hors lampe) lorsque son usage est possible dans un environnement dit domestique (selon Code de l'environnement Article R.543-173) et s'il ne présente pas de caractéristiques spécifiques propres aux équipements professionnels. Si l'usage du produit est professionnel et/ou ménager, il est considéré comme ménager par défaut par la règlementation.

SITE DE COMMANDE EN LIGNE MYLEDVANCE.COM

La saisie de vos commandes sur myledvance.com vous donne accès à de nombreuses fonctionnalités avantageuses :

- Suivi des commandes, factures...
- Disponibilité en temps réel
- Import de commandes
- Vos fiches produits en PDF

Venez découvrir MyLedvance, notre plateforme en ligne, vous offrant une vue d'ensemble sur les produits LEDVANCE. Le site vous offre la possibilité de rechercher vos produits, visualiser notre catalogue, connaitre les caractéristiques de chaque pièce notamment en téléchargeant leurs documents et fiches techniques. La disponibilité de nos articles est également visible.
Si vous souhaitez en apprendre davantage sur les produits LEDVANCE, une plateforme de formation vous est dédiée au travers de cours disponibles sous divers formats (vidéos informatives sur les gammes des produits et nouveautés).
Pour accéder à MyLedvance, veuillez prendre attache auprès du commercial pour ouvrir un accès.

GARANTIES LEDVANCE

LEDVANCE propose différentes garanties dans le segment professionnel au-delà de la garantie légale de 2 ans. Sous réserve de modification. Voir conditions exactes sur le site www.ledvance.fr/garantie

CASES REMISES

Vous trouverez ci-après les dénominations actuelles de nos cases remises.

Dénominations actuelles des cases remises (CR)	Familles
CR 7H	**Lampes**
CR 9C	**Luminaires**
CR L5	**ECS/CS**
CR 36	**Luminaires résidentiels**
CR 38	**Lampes résidentielles**
CR 9S	**Photovoltaïque**

PRÉCAUTIONS D'UTILISATION DES MODULES DE LED NON PROTÉGÉS

Dispositions particulières liées aux décharges électrostatiques (ESD)
Une décharge électrostatique est un arc électrique (différence de potentiel) de plus ou moins grande ampleur qui se produit entre deux points de contacts chargés électriquement. Les exemples les plus connus sont les éclairs, le « coup de jus » en touchant une voiture ou encore les crépitements quand on enlève un vêtement.

Voici quelques exemples de décharges électrostatiques (ESD) au quotidien

Activité	**Tension de charge (dépend de l'humidité ambiante)**
Marcher sur de la moquette	De 1 500 V à 35 000 V
Marcher sur un sol en vinyl	De 250 V à 12 000 V
Se mouvoir sur une chaise de bureau	De 100 V à 6 000 V
Manipuler un sachet en plastique	De 1 200 V à 20 000 V

Un grand nombre d'activités peut générer des ESD. Un humain peut ressentir des ESD à partir de 3 000 V. Les semi-conducteurs comme les LED peuvent être endommagés par des ESD de seulement quelques volts.
Le plus problématique c'est quand les LED sont endommagées mais continuent encore de fonctionner pendant un certain temps. Elles peuvent soit défaillir sans prévenir, soit ne plus émettre de lumière mais rester « passantes ».
Elles ne font plus que consommer de l'énergie.
La plupart des ESD destructives pour les LED laissent apparaitre des signes visibles après une heure de fonctionnement.

Le pictogramme suivant est apposé sur nos produits sensibles et sur leur notice :



Les principales recommandations pour se prémunir des ESD sont les suivantes :
- La mise à la terre est la mesure la plus importante. Les moyens usuels sont les bracelets reliés à la terre et des chaussures conductrices spéciales
- La neutralisation des décharges peut être réalisée au travers d'un ionisateur
- Porter des gants en coton (valables pour toutes les personnes appelées à manipuler le produit LED)
- Ne pas toucher les contacts métalliques
- Les modules doivent être stockés individuellement, même montés dans leurs rails
- Ne pas poser les modules ou rails équipés de modules sur de la moquette

Toutes ces précautions permettent de réduire les risques ESD, mais pas de les éliminer complètement.

CONDITIONS GÉNÉRALES DE VENTE ÉCLAIRAGE LEDVANCE

LES PRÉSENTES CONDITIONS GÉNÉRALES DE VENTE SONT APPLICABLES À L'ENSEMBLE DES VENTES DE PRODUITS COMMERCIALISÉS PAR LEDVANCE À L'EXCEPTION DES PRODUITS PHOTOVOLTAÏQUES

LEDVANCE - SASU au capital de 20 000 000 euros - 5 Rue d'Altorf 67129 MOLSHEIM – RCS Saverne 675 780 167 - FR001162 Version en vigueur à partir du 01.10.2024

Les présentes conditions générales de vente (ci-après « CGV ») sont applicables à l'ensemble des ventes de produits commercialisés par LEDVANCE (à l'exception des produits photovoltaïques dont la vente est régie par des conditions et modalités spécifiques) (ci-après « Produits ») à un client professionnel (ci-après « Acheteur »).
Les CGV applicables sont celles en vigueur au moment de la passation de commande par l'Acheteur.
Toute commande de Produits implique l'acceptation sans réserve par l'Acheteur des CGV (y compris le barème), sauf accord dérogatoire préalable et écrit entre les parties. Les CGV prévalent sur tout autre document de l'Acheteur et, notamment sur ses conditions générales d'achat, sauf accord dérogatoire préalable et écrit entre les parties.
Tout autre document que les CGV et notamment catalogues, prospectus, publicités, notices, n'a qu'une valeur informative et indicative, non contractuelle.
Par l'acceptation des CGV, l'Acheteur déclare et reconnait que (i) la négociation commerciale ayant précédé toute commande a été conduite de bonne foi, (ii) qu'il a bénéficié, pendant la phase précontractuelle de négociations, de toutes les informations nécessaires et utiles pour lui permettre de s'engager en toute connaissance de cause et (iii) qu'il a obtenu communication de toute information susceptible de déterminer son consentement et qu'il ne pouvait légitimement ignorer.

1. Commandes

1.1 Toute commande émise par l'Acheteur vaut offre ferme de contrat au sens de l'article 1114 du Code civil.
Dès réception de la commande par LEDVANCE, les termes de la commande sont irrévocables pour l'Acheteur, sauf accord écrit de de LEDVANCE. Dans cette hypothèse, LEDVANCE se réserve le droit de facturer à l'Acheteur les frais déjà engagés pour traiter la commande initiale. Les délais initialement convenus ne pourront pas être respectés.
Le contrat de vente (ci-après « Contrat ») est conclu entre les parties à la date d'émission par LEDVANCE de son acceptation expresse sans réserve ou modification par LEDVANCE sous la forme d'une confirmation de commande ou à défaut, à l'expiration d'un délai de cinq jours ouvrés à compter de l'émission de l'accusé de réception de la commande par LEDVANCE. Il est précisé que l'expédition par LEDVANCE des Produits commandés vaut acceptation expresse de la commande par LEDVANCE. Il est précisé qu'en aucun cas l'accusé de réception de commande ne vaut acceptation expresse de celle-ci.
1.2 L'Acheteur précise clairement dans la commande, pour chaque type de Produit commandé, sa référence et son code EAN.
1.3 Les commandes d'un montant inférieur à 190 € HT ne sont pas acceptées.
1.4 Les commandes font l'objet des frais complémentaires cumulatifs suivants :

Commandes inférieures à 700 € HT	Frais de port et de traitement : 30 € HT
Commande hors carton complet (déconditionnement)	Frais de carton rompu : 8 € HT/ carton
Livraison expresse	Selon barème LEDVANCE avec un minimum de 35 € H.T.
Livraisons sur chantier ou à un tiers	Participation aux frais de port : 50 € H.T.

2. Prix

2.1 Les Produits sont fournis au prix issu du barème ou au prix convenu entre les parties en vigueur au jour de l'émission de la commande par l'Acheteur.
2.2 Les prix s'entendent en euros et hors taxes.
2.3 Les prix des sources et des luminaires ménagers ne tiennent pas compte de l'impact économique de l'obligation des articles R 543-173 et suivants du Code de l'environnement pour les producteurs d'équipements électriques et électroniques d'organiser la collecte et le recyclage des déchets issus de ces équipements. Les prix des autres Produits destinés aux professionnels affectés par cette réglementation incluent cet impact économique.
2.4 Les prix s'entendent DAP (« rendu au lieu de destination convenu »), pour toute commande unitaire à livrer en France métropolitaine, d'une valeur égale ou supérieure à 700 € HT hors contribution DEEE.
Les prix s'entendent FCA « autre lieu convenu » (« franco transporteur »), pour toute commande unitaire à livrer en dehors de la France métropolitaine d'une valeur égale ou supérieure à 700 € HT, hors contribution DEEE.
2.5 Toute réduction de prix (remise, rabais, ristourne) qui pourrait être accordée par LEDVANCE sur les sources et les luminaires ménagers à un Acheteur est calculé sur la base du prix H.T. et hors contribution DEEE.

3. Paiement

3.1 Les factures sont payables à MOLSHEIM par virement ou lettre de change relevée directe en banque sauf accord dérogatoire entre les parties.
3.2 Sauf dispositions légales impératives contraires, les factures sont payables dans un délai de 45 jours fin de mois à compter de la date d'émission de la facture, délai expirant à la fin du mois au cours duquel ces 45 jours se terminent.
3.3 La compensation n'est admise qu'en cas de dettes certaines, liquides et exigibles ; les avoirs sont compensés à réciprocité d'échéance.
3.4 LEDVANCE ne consent aucun escompte pour paiement comptant ou à une date antérieure à celle de règlement figurant sur la facture.
3.5 LEDVANCE se réserve le droit de fixer à tout moment un plafond d'encours ou d'exiger des garanties spécifiques ou un paiement avant conclusion du Contrat.
3.6 Toute somme non payée à l'échéance entraine de plein droit et sans notification préalable, à compter du jour suivant la date de règlement figurant sur la facture, le paiement de pénalités de retard fixés à trois fois le taux d'intérêt légal ainsi qu'une indemnité forfaitaire pour frais de recouvrement d'un montant de 40 €. Une indemnisation complémentaire pourra être exigée lorsque les frais de recouvrement sont supérieurs à ce montant.
Le retard de paiement déclenche en outre la déchéance du terme pour les sommes non encore échues.
En cas de retard de paiement d'une facture, LEDVANCE se réserve enfin, et ce sans que l'Acheteur puisse prétendre à une quelconque indemnité, pour quelque raison que ce soit, la faculté de :
- mettre en oeuvre la clause de réserve de propriété stipulée dans les CGV ;
- suspendre l'exécution du Contrat auquel se rapporte la facture concernée par le retard de paiement ;
- résoudre 30 jours après mise en demeure adressée en lettre recommandée avec accusé de réception restée infructueuse, par une nouvelle lettre recommandée avec accusé de réception le Contrat dont le paiement n'est pas intervenu dans ce délai et/ou de refuser toute nouvelle commande de l'Acheteur ;
- suspendre l'exécution de tout Contrat en cours dès lors qu'il est manifeste que l'Acheteur ne s'exécutera pas à l'échéance.

3.7 L'Acheteur est seul responsable de la fixation et de la publicité de ses prix de revente dans le cadre de la règlementation en vigueur.

4. Conditions de livraison

4.1 Les emballages des Produits commercialisés par LEDVANCE font l'objet du plus grand soin. La prise en charge des colis par le transporteur prouve que ceux-ci offrent toute garantie de sécurité et se trouvent ainsi placés sous l'entière responsabilité de ce dernier.
4.2 La livraison des Produits est effectuée par la remise des Produits à l'Acheteur, au destinataire, s'il est différent de l'Acheteur, ou au transporteur, au lieu convenu par les parties dans le Contrat, conformément à l'incoterm convenu entre les parties.
4.3. Il est admis de convention expresse entre LEDVANCE et l'Acheteur qu'une livraison partielle des Produits commandés est valable et que l'Acheteur ne peut pas la refuser.
4.4. LEDVANCE se réserve la possibilité de livrer dans un conditionnement de remplacement différent de celui commandé. Dans ce cas, ce **changement** est mentionné sur le bulletin de livraison et/ou fait l'objet d'une information directe à l'Acheteur.
4.5. Les délais de livraison courent à compter de la conclusion du Contrat tel que défini à l'article 1.1 des CGV. Les délais de livraison sont donnés à titre informatif et indicatif. LEDVANCE décline toute responsabilité en cas de retard de livraison totale ou en cas de livraison partielle et l'Acheteur ne peut provoquer ou prétendre à la résolution du Contrat ayant pour objet les Produits concernés par le retard, refuser d'exécuter ou suspendre l'exécution de sa propre obligation de paiement du prix, prétendre à des dommages et intérêts ou des pénalités, ou notifier à LEDVANCE ou demander au juge une réduction proportionnelle du prix.
4.6. Le transfert des risques sur les Produits s'effectue conformément à l'incoterm convenu entre les parties.
4.7. Il appartient à l'Acheteur ou au destinataire s'il est différent de l'Acheteur :
- de vérifier, au moment de leur réception, l'état et la quantité des Produits en procédant, si besoin, en présence du transporteur, à l'ouverture de tout colis dont l'aspect serait douteux ; et
- de formuler, en cas d'avarie ou de manquant, des réserves précises sur le récépissé de transport en spécifiant la nature et l'importance du dommage (bruit de casse, colis endommagé, mouillures, colis manquant, etc.) ; à cet égard il est précisé que les différences mineures portant sur des caractéristiques non-essentielles des Produits ne pourront faire l'objet de réserves; par ailleurs, des réserves imprécises ou de caractère systématique, telles que « sous réserve de contrôle quantité et qualité » apposées sur le récépissé de transport, sont insuffisantes et ne pourront être suivies d'effet ;
- de confirmer ces réserves par lettre recommandée avec accusé de réception à LEDVANCE dans les deux jours ouvrés suivant la réception des Produits.

La non-observation de ces formalités empêche toute action contre LEDVANCE.

5. Clause de réserve de propriété

5.1 Les produits livrés à l'Acheteur restent la propriété de LEDVANCE jusqu'au paiement intégral du prix de vente en principal et accessoires.
5.2 En cas de non-paiement des factures aux échéances convenues, LEDVANCE pourra exiger la restitution immédiate des Produits non intégralement payés, et ce aux frais et risques de l'Acheteur. Tout acompte déjà versé par l'Acheteur restera acquis à LEDVANCE à titre de pénalités, sans préjudice de toutes autres actions que LEDVANCE serait en droit d'intenter à l'encontre de l'Acheteur du fait du non-paiement de l'intégralité du prix.
5.3 Ces stipulations ne font pas obstacle au transfert des risques à l'Acheteur tel que défini à l'article 4.5 des présentes CGV.

6. Retours

6.1 Les retours ne sont acceptés qu'après un accord écrit préalable de LEDVANCE. L'Acheteur sollicite

l'autorisation de retourner les Produits au service clients dont il dépend. Si le retour est accepté, les modalités du retour seront définies d'un commun accord entre les parties. Les Produits sont à retourner dans l'état dans lequel ils ont été livrés.
En tout état de cause, seuls des cartons complets pourront être acceptés, aucun Produit en vrac ne pourra être retourné. Aucun retour ne sera autorisé pour des Produits ne figurant ni au barème, ni au catalogue en vigueur.
6.2 Si aucune faute ou erreur ne peut être imputée à LEDVANCE, l'avoir relatif aux Produits retournés sera établi sur la base de 85% du montant de la facture initiale. De plus, si des détériorations sont constatées, les frais de remise en état seront déduits des avoirs édités par LEDVANCE.

7. Garantie commerciale
En sus des garanties légales, certains Produits vendus par LEDVANCE bénéficient d'une garantie commerciale offerte par le fabricant des Produits. La liste des Produits bénéficiant d'une garantie contractuelle figure sur le barème en vigueur. L'objet, la durée, les conditions et les modalités de mise en oeuvre de la garantie commerciale offerte le cas échéant par le fabricant sont consultables sur le site internet dédié auxdits Produits.

8. Garantie du fait des produits défectueux
Seule la responsabilité du producteur peut être recherchée du fait des produits défectueux. En tout état de cause, la responsabilité du fait des produits défectueux est exclue pour les dommages éventuellement causés par les Produits à des biens à usage principalement professionnel.

9. Responsabilité
9.1. En cas d'inexécution par LEDVANCE de l'une quelconque de ses obligations contractuelles, toute action en responsabilité contre LEDVANCE se prescrit dans un délai d'un an à compter de la notification écrite par l'Acheteur de l'inexécution dont il se prévaut.
9.2. La responsabilité de LEDVANCE ne pourra être engagée que pour le seul dommage dont LEDVANCE est directement à l'origine, sans aucun engagement solidaire ou in solidum avec les éventuels tiers ayant concouru au dommage.
9.3. La responsabilité de LEDVANCE est exclue pour tout dommage lié et/ou imputable à l'intervention d'un tiers, à un dysfonctionnement dont elle ne serait pas directement responsable, notamment celui occasionné par le réseau électrique ou internet, à la force majeure telle que définie ci-après, au non-respect des instructions de stockage, de transport, d'installation, d'utilisation et d'entretien figurant dans la fiche technique produit consultable sur le site internet dédié aux Produits.
La responsabilité de LEDVANCE est exclue, sous réserve des dispositions légales impératives, en cas de dommage immatériel (direct ou indirect, consécutif ou non consécutif), tel que la perte de revenu, la perte de gain, la perte d'exploitation, le coût financier, la perte de commande, un trouble commercial quelconque, et tout autre préjudice commercial ou financier, etc, l'Acheteur renonçant tant en son nom qu'au nom de ses assureurs à tout recours contre LEDVANCE et ses assureurs.
En tout état de cause, la responsabilité de LEDVANCE est, sous réserve des dispositions légales impératives, limitée à 10% du chiffre d'affaires hors taxes réalisé par LEDVANCE avec l'Acheteur au cours des douze mois précédant la conclusion du Contrat auquel se rattache le fait générateur de la responsabilité alléguée par l'Acheteur, telle que définie à l'article 1.1 des CGV.
9.4. Les Produits commercialisés par LEDVANCE sont fabriqués avec la plus grande précision possible, sous réserve des tolérances usuelles dans le domaine concerné. Cependant LEDVANCE se réserve la possibilité de modifier, unilatéralement les caractéristiques des Produits vendus selon les perfectionnements préconisés par ses services ou ses fournisseurs et ce sans obligation de modifier les Produits précédemment livrés ou en cours de commandes.

10 Réserve et conformité à la réglementation relative au contrôle des exportations
10.1 LEDVANCE sera en droit de ne pas remplir ses obligations si une réglementation nationale ou internationale ou toute autre contrainte impérative, relative au commerce national ou international, à l'importation ou à l'exportation, à des obligations douanières, des mesures d'embargos ou toutes autres sanctions, s'opposait ou contrevenait à la validité ou à l'exécution de ses obligations.
10.2 Si l'Acheteur transfère des Produits fournis par LEDVANCE (matériel, logiciel et/ou technologie ainsi que la documentation correspondante, indépendamment du mode de fourniture) ou des activités et/ou des services (y compris tout type de support technique) réalisés par LEDVANCE à un tiers, l'Acheteur s'engage à observer toutes les réglementations nationales et internationales en vigueur – en particulier américaines - en matière de contrôle des exportations (ou réexportations).
10.3 Avant tout transfert de Produits, activités et/ou services fournis par LEDVANCE à un tiers, l'Acheteur devra, en particulier, vérifier et garantir par des mesures appropriées que :
• Ni un tel transfert, ni un service de courtage ou d'intermédiation, ni la fourniture d'autres ressources relatifs à ces Produits, activités et/ ou services, ne viole une mesure d'embargo imposée par l'Union Européenne, les Etats-Unis et/ou l'Organisation des Nations Unies. Les restrictions aux affaires intérieures et l'interdiction de contourner ces embargos doivent également être observées ;
• De tels Produits, activités ou services n'ont pas vocation à être utilisés dans l'armement, la technologie ou les armes nucléaires, à moins que l'autorisation requise ne soit fournie (dans la mesure où un tel usage est interdit ou soumis à autorisation) ;
• Le commerce avec des personnes physiques, des personnes morales ou des organismes est conforme aux réglementations applicables à tous les tiers soumis aux restrictions de l'Union Européenne, des États-Unis et/ou de l'Organisation des Nations Unies (Sanctioned Party Lists).
10.4 Il est interdit à l'Acheteur de vendre, d'exporter ou de réexporter, directement ou indirectement, vers la Fédération de Russie ou de la Biélorussie ou pour une utilisation dans la Fédération de Russie ou la Biélorussie, des marchandises fournies qui relèvent du champ d'application de l'article 12g du règlement (UE) n° 833/2014 du Conseil.
10.5 L'Acheteur devra, sur demande de LEDVANCE, lui fournir dans les plus brefs délais toutes les informations relatives au client final, à la destination finale et à l'usage final des Produits fournis par LEDVANCE ainsi que les restrictions existantes à l'exportation pour permettre aux autorités ou à LEDVANCE d'effectuer des vérifications en matière de contrôle des exportations.
10.6 L'Acheteur garantit LEDVANCE contre tout recours, amende, perte et/ou frais et/ ou dommage direct et indirect résultant de l'inobservation et/ou de la violation par l'Acheteur de la réglementation en matière de contrôle des exportations ou d'embargos.

11. Force Majeure - Imprévision
11.1 Est considéré comme un cas de force majeure empêchant l'exécution de son obligation par LEDVANCE, tout évènement échappant au contrôle de LEDVANCE, qui ne pouvait être raisonnablement prévu lors de la conclusion du Contrat, tel que défini à l'article 1.1 des CGV et dont les effets ne peuvent être évités par des mesures appropriées. Constituent des cas de force majeure et ce sans que les caractères susmentionnés ne soient nécessairement remplis, et sans que la liste ci-après soit limitative, les grèves totales ou partielles entravant la bonne marche de LEDVANCE ou celle de l'un de ses fournisseurs, sous-traitants ou transporteurs, ainsi que l'interruption ou la diminution significative des transports, de la fourniture d'énergie, de matières premières, des produits et des pièces détachées par nos fournisseurs, les intempéries, les inondations, les incendies, les émeutes, les refus, diminutions ou retraits de licence d'importation ou d'exportation, l'interdiction ou l'embargo d'importation ou d'exportation, blocages ou interruptions de fonctionnements des télécommunications ou des réseaux électroniques, les crises sanitaires, les restrictions gouvernementales ou légales.
En cas de survenance d'un cas de force majeure, LEDVANCE préviendra par écrit dans les meilleurs délais l'Acheteur de la survenance de l'évènement. Le Contrat sera alors suspendu de plein droit, sans indemnité, à compter de la date de survenance de l'événement. Si l'évènement venait à durer plus de trois mois à compter de la notification de l'évènement de force majeure, le Contrat pourra être résolu par la partie la plus diligente sans qu'aucune des parties ne puisse prétendre à l'octroi de dommages et intérêts.
11.2 En cas de changement imprévisible lors de la conclusion du Contrat tel que défini à l'article 1.1 des CGV, des circonstances économiques, légales, commerciales et monétaires, rendant l'exécution du contrat excessivement onéreuse pour LEDVANCE, LEDVANCE pourra demander par écrit à l'Acheteur la renégociation du Contrat.
Chaque partie s'engage alors à renégocier le Contrat de bonne foi, de manière à parvenir à un accord. Si en dépit des efforts des par ties, aucun accord n'a pu être trouvé dans les 3 mois de la demande de renégociation, LEDVANCE peut alors mettre fin librement au Contrat, sans indemnité, par lettre recommandée avec accusé de réception. La résolution du Contrat prend alors effet un mois après la réception de ladite lettre.
Pendant toute la durée des négociations, le Contrat se poursuit aux conditions initialement définies.

12. Confidentialité
L'Acheteur reconnaît que toutes les informations, documents, renseignements ou données techniques, commerciales et financières (ci-après « Informations Confidentielles ») communiqués par LEDVANCE quel que soit le stade de la relation commerciale avec l'Acheteur sont de nature confidentielle et ne doivent pas être divulgués à des tiers ou être utilisés à d'autres fins que celles auxquelles ils étaient destinés, même à défaut de conclusion du Contrat.
Les Informations Confidentielles communiquées par l'Acheteur à LEDVANCE peuvent être divulguées à toute autre société du groupe auquel appartient LEDVANCE.
Les obligations de l'Acheteur à l'égard des Informations Confidentielles demeureront en vigueur pendant la durée de la relation commerciale et pendant une période de 5 ans après le terme de la relation commerciale.
L'Acheteur s'engage, à cet égard, à prendre toutes les mesures nécessaires auprès de son personnel afin d'assurer le respect de la présente obligation de confidentialité. L'Acheteur s'engage à restituer, à première demande de LEDVANCE, tous documents ou autres supports contenant des Informations Confidentielles que celle-ci aurait été amenées à lui remettre dans le cadre de l'exécution de la relation commerciale, ainsi que toutes reproductions.

13. Propriété intellectuelle
13.1 LEDVANCE (ou les sociétés du groupe auquel elle appartient) est titulaire des droits de propriété intellectuelle (ex : marques, dessins et modèles, droits d'auteur, brevets, etc.) (ci-après les « Droits de propriété intellectuelle ») portant sur les Produits et des Droits de propriété intellectuelle portant sur les contenus afférents aux Produits (ex : documentation commerciale, photographie, visuel, logo, notice, emballage, logiciel, etc.).
13.2 L'Acheteur s'interdit de porter atteinte aux Droits de propriété intellectuelle dont LEDVANCE (ou des sociétés du groupe auquel elle appartient) est titulaire.
13.3 La conclusion du Contrat confère à l'Acheteur le droit d'utiliser la marque dont les Produits sont revêtus (ci-après « Marque ») exclusivement pour la revente des Produits, à l'exclusion de toute autre utilisation. Les Produits ne pourront être revendus que dans leur présentation d'origine et dans des conditions conformes à l'image de la Marque dont ils sont revêtus et aux spécifications édictées par LEDVANCE ou, le cas échéant, le propriétaire de la Marque.
13.4 A l'exception du droit visé à l'article 13.2 des CGV, la conclusion du Contrat ne

confère pas à l'Acheteur un droit quelconque, notamment de licence, sur la Marque et/ou sur les autres Droits de propriété intellectuelle portant sur les Produits ou sur les contenus afférents aux Produits. L'Acheteur pourra néanmoins demander à LEDVANCE ou, le cas échéant, au propriétaire des Droits de propriété intellectuelle portant sur les Produits ou sur les contenus afférents aux Produits, un droit d'utilisation desdits Droits de propriété intellectuelle .L'autorisation d'utiliser lesdits Droits de propriété intellectuelle devra en tout état de cause être préalable, expresse et donnée par écrit et l'Acheteur ne pourra utiliser lesdits Droits de propriété intellectuelle que dans le stricte cadre de l'autorisation qui lui aura été conférée.

13.5 L'Acheteur s'engage à informer LEDVANCE, dans les plus brefs délais, de toute atteinte aux Droits de propriété intellectuelle, sous quelque forme que ce soit, dont il aurait connaissance et à communiquer à LEDVANCE toute information utile concernant cette atteinte. Le fait pour LEDVANCE ou, le cas échéant, le propriétaire des Droits de propriété intellectuelle, de ne pas mettre en demeure et/ou engager de procédure judiciaire après avoir eu connaissance de l'atteinte aux Droits de propriété intellectuelle ne vaut pas renonciation à intenter toute action judiciaire appropriée.

14. Données à caractère personnel

14.1 LEDVANCE, responsable de traitement, met en œuvre des traitements de données personnelles des salariés et/ou des collaborateurs de ses Acheteurs dans le cadre de la relation commerciale avec les Acheteurs ayant pour finalités la gestion et l'exécution de la relation commerciale et notamment la négociation, l'exécution, la gestion, le suivi, la préparation et l'expédition des commandes, la facturation, la comptabilité et le recouvrement, l'envoi d'informations commerciales et/ou publicitaires/promotionnelles.

14.2 Certaines données personnelles sont transférées vers des territoires de l'Union européenne.

14.3 Dans les conditions définies par la Loi « Informatique et Libertés » et le Règlement européen sur la protection des données (ci-après « RGPD »), les personnes dont les données sont traitées disposent d'un droit d'accès, de rectification, d'effacement, de minimisation, de limitation et, le cas échéant, un droit de portabilité des données personnelles les concernant.

Les personnes concernées disposent également du droit de définir des directives générales et particulières définissant la manière dont elles entendent que soient exercés les droits mentionnés ci-dessus, après leur décès.

Dans les conditions prévues par la Loi « Informatique et Libertés » et le RGPD, si la base légale pour le traitement est l'intérêt légitime de la société, sauf pour la société à démontrer l'existence de motifs impérieux et légitimes pour ce traitement qui prévalent sur les intérêts, droits et libertés de la personne concernée, les personnes peuvent également, pour des raisons tenant à leur situation particulière (motif légitime), s'opposer au traitement des données les concernant.

Pour exercer ces droits ou pour toute question sur les traitements de données, les personnes concernées peuvent s'adresser à : Webmaster_France@ledvance.com

Les personnes concernées disposent du droit d'introduire une réclamation auprès de l'autorité de contrôle compétente en France, à savoir la Commission Nationale de l'Informatique et des Libertés (CNIL).

Pour plus d'informations, vous êtes invités à vous reporter à la POLITIQUE DE TRAITEMENT DES DONNEES PERSONNELLES, disponible sur demande.

15 Sous-traitance

LEDVANCE peut librement sous-traiter ou déléguer ses obligations contractuelles à l'égard de l'Acheteur, en tout ou partie et à tout prestataire, dont la liste pourra être communiquée sur demande écrite.

16 Cession

L'Acheteur reconnaît que LEDVANCE est expressément autorisée à céder, par quelque moyen que ce soit, les droits et obligations résultant des documents contractuels liant les parties, à tout tiers de son choix. Au besoin, l'Acheteur l'y autorise expressément par l'acceptation des CGV et en prend acte.

17 Indépendance

LEDVANCE et l'Acheteur sont indépendants. Les parties reconnaissent agir chacune pour leur propre compte comme des commerçants indépendants et ne seront pas considérées agents l'une de l'autre. Aucune des parties n'a le pouvoir de lier ou d'engager l'autre partie. Aucune des stipulations des CGV ou de tout autre document contractuel liant les parties ne pourra être interprétée comme constituant une association, une franchise, un partenariat, ou un mandat entre les parties pour quelque cause que ce soit. Dès lors, chacune des parties demeure responsable de ses allégations, engagements, prestations et personnels et de ses obligations y relatives.

18 Non-renonciation

Le défaut de mise en œuvre par LEDVANCE de l'un ou quelconque des droits qu'elle détient notamment au titre des CGV n'affectera en rien la validité de ses autres droits et ne pourra être considéré, à aucun titre, comme un abandon dudit droit.

19 Responsabilité élargie du producteur et numéros d'identifiant uniques IDU

IDU filière EEE (ECOSYSTEM) : **FR001162_055CJU**

IDU filière pile et batteries (COREPILE) : **FR001162_06XNPK**

IDU filière papier et emballages ménagers (CITEO) : **FR210918_01TLFE**

IDU filière Déchets d'Eléments d'Ameublement (VALDELIA) : **FR001162_10P53G**

20 Juridiction compétente – Droit applicable

20.1 Dans l'hypothèse d'un différend au sujet de l'application et de l'interprétation des CGV ainsi que d'un différend relatif à la formation, l'interprétation, l'exécution et la cessation pour quelque cause que ce soit (y compris pour rupture brutale des relations commerciales établies) des contrats conclus entre LEDVANCE et l'Acheteur, les parties devront rechercher toute solution amiable. A défaut, ce différend sera soumis à la compétence exclusive des tribunaux de Strasbourg, même en cas de demande incidente, d'appel en garantie ou de pluralité de défendeurs, sous réserve des compétences des juridictions spécialisées. Dans ce dernier cas, seront compétentes les juridictions spécialisées désignés pour le ressort de la Cour d'appel de Colmar.

20.2 Toute question relative aux CGV ainsi qu'aux ventes qu'elles régissent, qui ne serait pas traitée par les présentes stipulations contractuelles, sera régie exclusivement par la loi française à l'exclusion de la Convention des Nations Unies sur les contrats de ventes internationales de marchandises signée à Vienne le 11 Avril 1980.

FG 65.5909 S. Version en vigueur à partir du 1er octobre 2024



Imprimé par DBS Print SA
Chemin de la justice, 20 CH 2000 NEUCHATEL

Pages intérieures imprimées sur du papier 100% recyclé.

À PROPOS DE LEDVANCE

Avec des filiales dans plus de 50 pays et des activités commerciales dans plus de 140 pays, LEDVANCE est l'un des principaux fournisseurs mondiaux dans le domaine de l'éclairage général pour les professionnels et le grand public. Issue de la division éclairage général d'OSRAM, LEDVANCE propose une vaste gamme de luminaires LED dédiés à de nombreux domaines d'application et des solutions d'éclairage intelligent pour le Smart Home. La société offre également un des plus larges portfolios de lampes LED sur le marché, de sources traditionnelles, de rubans LED ainsi que des systèmes de gestion de l'éclairage. Au-delà de la lumière, LEDVANCE propose des solutions d'énergies renouvelables pour le secteur du bâtiment : panneaux photovoltaïques, onduleurs et batteries. Ensemble, les divisions éclairage et énergies renouvelables forment un écosystème complet pour les bâtiments résidentiels, commerciaux et industriels. Pour plus d'informations, rendez-vous sur notre site www.ledvance.fr.

LEDVANCE

LEDVANCE SASU
Au capital de 20 000 000 €
R.C Saverne B 675 780 167
Siren : 675 780 167
N° TVA FR 64 675 780 167

Siège social :
5, rue d'Altorf
CS 49105
67129 Molsheim Cedex
FRANCE

Nous contacter

Conseiller technique
0890 712 067 (0,25€ TTC / min)

NORD - EST : 03 88 49 74 99
SUD - EST : 03 88 49 79 07
PARIS - ÎLE DE FRANCE : 03 88 49 74 95
SUD-OUEST : 03 88 49 74 38
DOM-TOM : 03 88 49 79 62

Horaires de l'agence commerciale professionnelle

Du lundi au jeudi :
De 8H30 à 12H00 et de 13H30 à 17H00
Le vendredi :
De 8H00 à 12H00 et de 13H00 à 16H00

CATALOGUE GÉNÉRAL LEDVANCE 2025 - Sous réserve de modifications techniques, d'omissions ou d'erreurs.

SILVER 2023 ecovadis Sustainability Rating

LEDVANCE, titulaire de la licence de la marque déposée OSRAM pour les lampes en éclairage général

OSRAM

LEDVANCE.FR