FICHE PRODUIT
O FACADE LANTERN 12 W 3000 K IP54 GY

OUTDOOR FACADE LANTERN | Lanternes contemporaines avec un éclairage à faible éblouissement

Zones d'application

- Extérieur
- Façades de bâtiments
- Jardins, balcons et autres espaces extérieurs

Avantages du produit

- Éco-énergétique grâce à la technologie LED
- Garantie de 5 ans
- Installation facile et rapide
- Conception spéciale pour l'éclairage à faible éblouissement

Caractéristiques du produit

- Luminaires LED extérieurs fonctionnels
- Type de protection : IP54
- Corps en fonte d'aluminium
- Diffuseur en polycarbonate opale avec vasque en polycarbonate transparent

© 2025, LEDVANCE GmbH. Tous droits réservés.

DONNÉES TECHNIQUES

DONNÉES ÉLECTRIQUES

Puissance nominale	12,00 W
Tension nominale	220…240 V
Fréquence du réseau	50…60 Hz
Intensité nominale	96 mA
Nombre maximal de luminaires par disjoncteur miniature B16	33
Max. de luminaires par disjoncteur C10 A	42
nombre max. de luminaires par disjoncteur C16	26
Facteur de puissance λ	> 0,5
Classe de protection	I
Mode d'opération	Mains voltage

Données photométriques

Flux lumineux	610 lm
Efficacité lumineuse	50 lm/W
Temp. de couleur	3000 K
Teinte de couleur (désignation)	Blanc chaud
Ra Indice de rendu des couleurs	≥80
Ecart-type de correspondance de couleur	< 6 sdcm
Groupe de sécurité photobiologiq EN62778	RG0
Groupe de sécurité photobiologiq EN62471	RG0
Angle de rayonnement	210 °

© 2025, LEDVANCE GmbH. Tous droits réservés.

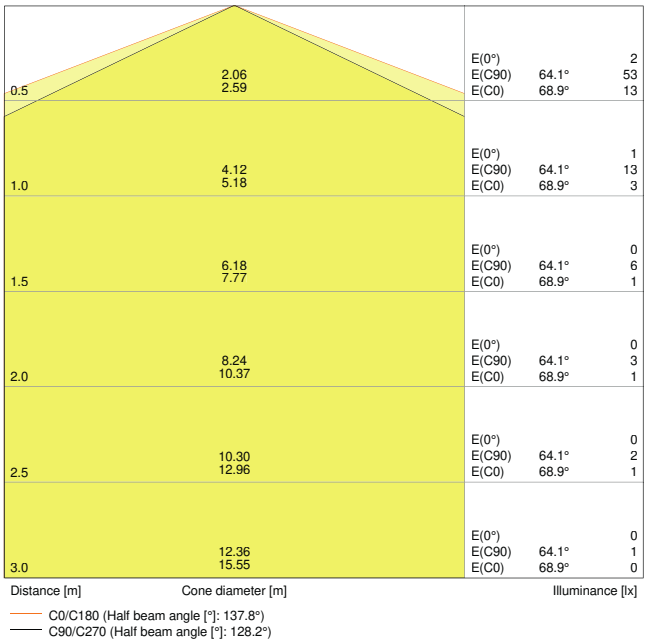

O Facade Lantern 12W3000K GY IP54

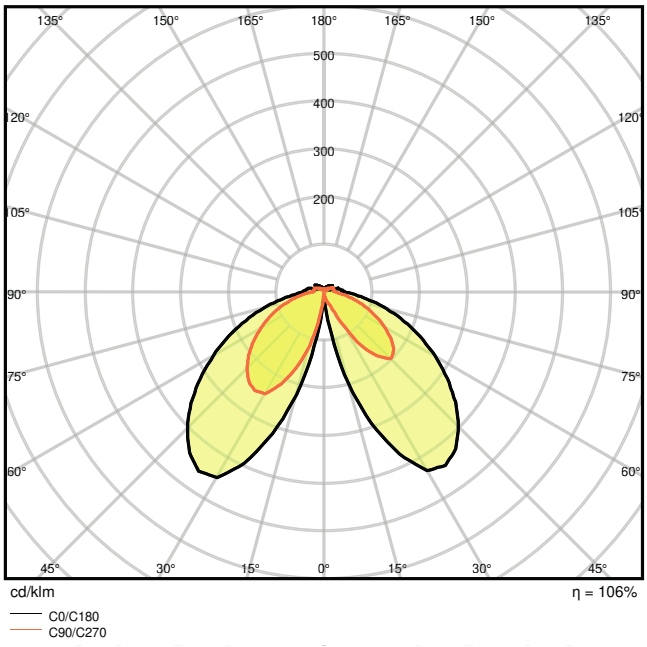

4058075074835 O Facade Lantern 12W3000K GY IP54

DIMENSIONS ET POIDS

Longueur	176,00 mm
Largeur	110,00 mm
Hauteur	240,00 mm
Poids du produit	1300,00 g

© 2025, LEDVANCE GmbH. Tous droits réservés.

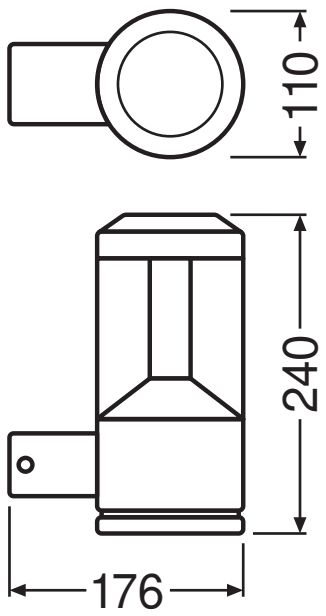

O FACADE LANTERN 12W/3000K
GY IP54

Matériau & couleurs

Couleur du produit	Gris
Couleur du teinte	Gris
Matériau de corps	Aluminum
Matériau de fermeture	Polycarbonate (PC)
Teneur en mercure	0.0 mg

APPLICATION & MONTAGE

Plage de température ambiante	-20…+40 °C
Type de connexion	Bornier à vis, 3 pôles
Type de protection	IP54
Indice de protec. IK (résist. aux [PIM]	IK06
Gradable	Non
Montage	Surface
Emplacement montage	Mur
Application	Extérieur
Source lumineuse remplaçable	Non

Durée de vie

© 2025, LEDVANCE GmbH. Tous droits réservés.

Durée de vie L70/B50 @ 25 °C	30000 h [1)]
Nombre de cycles de commutation	15000

1) t[h] : L70 / B50 à 25 °C (Ta), t[h] : L80 / B10 à 25 °C (Ta), t[h] : L90 / B10 à 25 °C (Ta)

CERTIFICATS ET NORMES

Normes	CE
Résistance aux chocs de balle	Non
Module LED remplacable	Non remplaçable

ÉQUIPEMENT / ACCESSOIRES

– Accessoires de montage et de connexion complets fournis

TÉLÉCHARGEMENTS

	Documents et certificats	Nom du document
PDF	Instructions pour l'utilisateur / instructions de sécurité	User Instruction Outdoor Facade Lantern
PDF	Informations sur l'emballage	Legal Insert OUTDOOR
PDF	Déclarations de conformité	EC declararion Outdoor

	Photométrie et fichiers pour études d'éclairage	Nom du document
IES	Fichier IES (IES)	O Facade Lantern 12W3000K GY IP54
LDT	Fichier LDT (Eulumdat)	O Facade Lantern 12W3000K GY IP54
	Fichier UGR (tableau UGR)	O Facade Lantern 12W3000K GY IP54
	Courbe de distribution de la lumière type cône	O Facade Lantern 12W3000K GY IP54
	Courbe de répartition de la lumière type polaire	4058075074835 O Facade Lantern 12W3000K GY IP54

DONNÉES LOGISTIQUES

Code produit	Unité d'emballage (Pièces/Unité)	Dimensions (longueur x largeur x hauteur)	Poids approximatif	' Volume
4058075074835	Etui carton fermé 1	134 mm x 204 mm x 296 mm	1370.00 g	8.09 dm^3

© 2025, LEDVANCE GmbH. Tous droits réservés.

Code produit	Unité d'emballage (Pièces/Unité)	Dimensions (longueur x largeur x hauteur)	Poids approximatif	' Volume
4058075074842	Carton de regroupement 4	425 mm x 285 mm x 315 mm	5822.00 g	38.15 dm^3

Le code produit mentionné décrit la petite quantité d'unité qui peut être commandée. Une unité peut contenir un ou plusieurs produits. Lorsque vous passez la commande, merci de bien vouloir entrer une unité ou un multiple d'une unité.

Références / Liens

– Plus d'informations sur la garantie sous www.ledvance.fr/garantie

AVERTISSEMENT

Sous réserve de modifications. Sauf erreur ou omission. Veillez à toujours utiliser la version la plus récente.

© 2025, LEDVANCE GmbH. Tous droits réservés.